









Фурнитура и комплектующие для мебели

Проект. Дизайн. Воплощение.

Technik für Möbel

Hettich

Петли	10 - 317
Другие подъемные механизмы	318 - 341
Системы выдвижных ящиков	342 - 1143
Направляющие для деревянных ящиков	1144 - 1290
Системы фурнитуры для раздвижных и складных дверей	1291 - 1763
Соединительная фурнитура	1764 - 1895
Производственная техника	1896 - 2067
Перечень артикулов	2068 - 2112

Наши контакты:

Hettich Marketing- und Vertriebs GmbH & Co. KG

Gerhard-Lüking-Str. 10
32602 Vlotho
Deutschland

Postfach 1743
32591 Vlotho

Tel.: +49 5733 798-0
Fax: +49 5733 798-202

E-mail: info@de.hettich.com

Internet: www.hettich.com

Восхищать решениями.
Мы называем это

Fascin[action]



Шкаф - это просто шкаф? Полка - это только полка? Определенно нет. Любой предмет мебели может впечатлять. Непревзойденным удобством. Продуманной организацией пространства, сохраняющей полезные метры. Дизайном, заставляющим сердце биться чаще. Функциональная мебель – наша страсть и любимое дело. Мы можем предложить вам бесконечное количество вариантов, как недорого сделать запоминающуюся мебель. Упростить вашу работу с помощью наших продуктов и услуг. И восхищать вас решениями. Вот что мы называем Fascin[action].

Hettich предлагает решения для мебели, ориентированные на конечных потребителей с различными типами восприятия:

ваши покупатели смогут найти

- свой стиль
- насладиться комфортом
- обрести дополнительное пространство.

Узнайте, как это работает:

fascinaction.hettich.com

Найди свой стиль



Наслаждайся комфортом



Добавь пространства







Всегда и везде рядом!

Должна ли международная компания ориентироваться в своей деятельности только на крупных и средних игроков? Можно ли добиться успеха, упуская из виду мелкие детали?

От лица компании Hettich могу сказать: нет, все совсем наоборот. Долгие годы мы сохраняли традиции, оставаясь надежным партнером для лучших мебельных мастеров. В постоянном диалоге с частными мастерами мы нашли неисчерпаемый источник идей для совершенствования нашей продукции. Такое сотрудничество в итоге дает стимул развития всей мебельной промышленности. Это вдохновляет нас на новые проекты.

Являясь одним из лидирующих производителей мебельной фурнитуры, Hettich предлагает решения для любой части дома и офиса. От кухни до спальни, от петель до выдвижных ящиков. Наши превосходные решения никогда не перестают удивлять: мы называем это Fascin[action]. И вы, как наш партнер, можете использовать это конкурентное преимущество.

Желаем вам успешных проектов. Специалисты Hettich всегда готовы оказать вам помощь и поддержку.



С уважением, д-р Андреас Хеттих
Председатель правления
Hettich Holding Gmbh & Co. oHG

Семейная компания Hettich











История компании Hettich ознаменована выдающимися инженерными достижениями и яркими решениями. Все это является основой успеха компании вот уже более 125 лет. Создав в 1888 году простой станок, выполнявший всего одну функцию, Карл Хеттих механизировал свое производство анкерного спуска для часов с кукушкой. В 1928 году Август Хеттих запустил производство рояльных петель, тем самым наметив курс на производство фурнитуры для мебели. Вдохновленные первыми успехами братья Пауль, Август и Франц Хеттихи в 1930 году основывают новую компанию в городе Херфорд. Кирхленгерн становится штаб-квартирой компании Hettich в 1966 году. Группа компаний полностью принадлежит семье Хеттих, сейчас компанией управляет представитель четвертого поколения семьи д-р Андреас Хеттих.



Совершенная техника для мебели – наша цель. Во всем мире бренд Hettich ассоциируется с качеством, инновациями, надежностью и близостью к заказчикам. Каждый день более 6.000 сотрудников компании вкладывают свои знания в развитие умной техники для мебели. Компания Hettich располагается в немецком городе Кирхленгерн, где рождаются и воплощаются идеи для мебели будущего.

Наши технологии для вашего вдохновения: шоурумы Hettich



Создавайте современные интерьеры. Вдохновляйтесь новыми идеями. Узнайте больше о продуктах Hettich и убедитесь в их качестве. Получайте инновационные продукты из первых рук. Используйте понятные монтажные инструкции. Узнавайте первыми о новых технологиях.









Есть много причин посетить наши шоурумы! Знакомство с Hettich лучше начать с посещения шоурумов Hettich. Technik für Möbel– удивительный мир, который мы с удовольствием откроем для вас. Обратитесь в любое представительство Hettich, к нашим дилерам, а если вы находитесь в Германии – обязательно заезжайте в наш центральный офис в Кирхленгерне. Будем рады видеть вас!

Электронные сервисы:
Интернет

Hettich app:
Наше мобильное приложение доступно

Available on the App Store

Google play



Hettich – ваш надежный партнер и в Интернете. На сайте www.hettich.com вы найдете полезные для вашей работы инструменты: каталог с данными в CAD (2D и 3D), фотографии, сертификаты, инструкции, пособия для проектирования мебели и др. Быстро доступная и всегда актуальная информация: **www.hettich.com**











Онлайн-каталог: самый простой способ выбрать подходящую фурнитуру Hettich. Воспользуйтесь дополнительной полезной информацией. Вы также можете подобрать фурнитуру с помощью конфигураторов.

В он-лайн каталог:
http://www.hettich.com/short/21d3e0

Медиа-центр: Здесь вы найдете все новые публикации Hettich: каталоги, брошюры, журналы, изображения, сертификаты, монтажные инструкции и много другой полезной и интересной информации. С удобной функцией поиска.

Переход в электронный каталог:
http://www.hettich.com/short/327b4a

Социальные сети: Будем всегда на связи! Наша страница в Facebook расскажет о последних событиях и о том, что интересного происходит в жизни Hettich. На YouTube вы найдете наши видео и инструкции по монтажу фурнитуры.

Hettich на YouTube:
http://www.hettich.com/short/72e099



Веб-сайт Hettich:
Hettich внимательно следит за последними тенденциями, инновациями, разработками, а также будущими требованиями рынка. Веб-сайт вдохновляет все сегменты. Fascin[action], последние тренды выставок и широко охватывает самые последние тенденции в дизайне.



Дизайн Галерея:
Узнайте подробную информацию о уже готовых решений в мебели. Скачайте данные САПР, чертежи, размеры деталей и список необходимых позиций. Это позволит легко воплотить любую идею в реальность.



Hettich Plan:
Интуитивное использование, быстрый доступ, всегда актуальное состояние - Hettich Plan предоставляет вам комплексную платформу для конструирования мебели и заказа её составляющих. Все данные, относящиеся к производству, такие как чертежи и список деталей, генерируются автоматически.

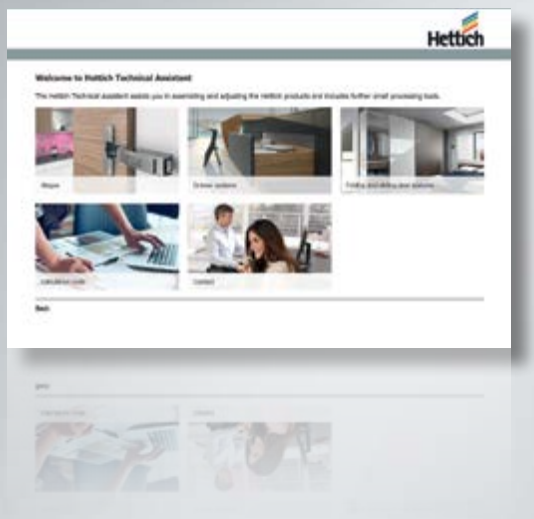

Технический ассистент Hettich:
Технический ассистент Hettich не только помогает в сборке, установке и регулировке продуктов Hettich, но также предлагает различные удобные инструменты для упрощения повседневной работы.



Новостная рассылка:
Информационная рассылка Hettich всегда информирует вас о том, что происходит.

Навигация по каталогу:
С Hettich удобнее

Разделы

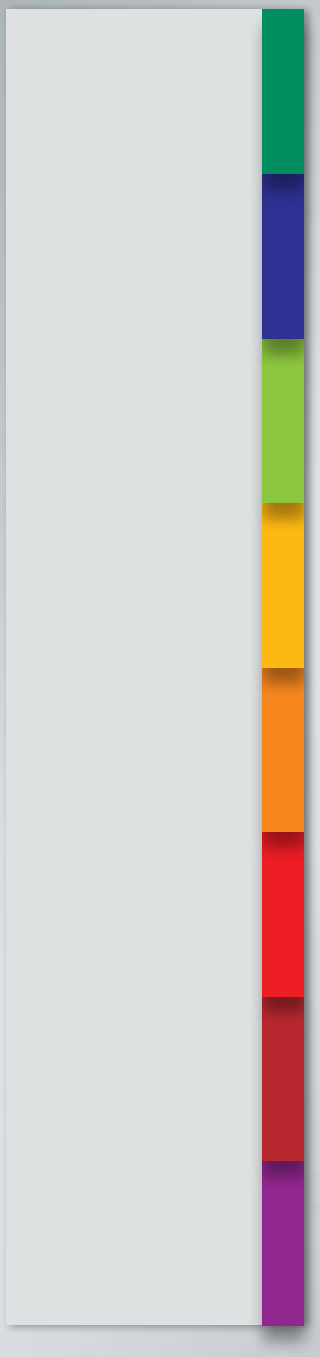

Новые разделы помогут найти необходимый продукт Hettich на много быстрее.

Сравнение технических характеристик



Краткое описание и обзор продуктов



Обзор ассортимента



Перечень артикулов

Поиск – быстрее. Заказ – проще

В новом каталоге для быстрого и удобного поиска нужного продукта мы структурировали материал в соответствии с логикой выбора изделия: в начале раздела демонстрируется сравнение систем, а далее идет описание продуктов. Каждому разделу соответствует свой цвет.

Информация о заказе

Артикул	Кол-во
1 234 567	100 шт.
7 654 321	1/50 шт.
0 012 345	1/5 пар
0 054 321	1/5 комп.

Кол-во	Количество штук в упаковке
шт.	В упаковке содержится 100 шт
1/50 шт.	В упаковке содержится 50 шт. За дополнительную плату возможна отгрузка 1-49 шт.
Пара	Комплект состоит из правой и левой детали
Комплект	Объединение нескольких деталей для более удобного заказа

Используемые символы

Обзор ассортимента
Сравнение технических характеристик
Техническая информация

Монтажные инструкции

Данные в CAD

Краткое техническое описание продуктов

Онлайн-каталог / Материалы для скачивания





На сайте **www.hettich.com** вы найдете много полезных инструментов для планирования, дизайна и конструирования мебели:

· Онлайн-каталог
· Платформа для дополнительной информации

Дополнительно к печатной версии каталога «Фурнитура и комплектующие Hettich - Проект. Дизайн. Воплощение» вы можете пользоваться электронной версией каталога на сайте:

· Все электронные каталоги можно скачать в медиа-центре
· Электронный каталог «Фурнитура и комплектующие Hettich - Проект. Дизайн. Воплощение» с функцией поиска

Скрытые петли
Обзор ассортимента / Сравнение технических характеристик **12 – 13**



Петли Sensys в цвете черный обсидиан
Обзор ассортимента **92 – 93**



Специальные петли
Обзор ассортимента **292 – 293**



Обзор ассортимента / Сравнение технических характеристик

	Sensys	Intermat	SlideOn
			
Страница	14 - 15 92 - 93	148 - 149	274 - 275
Монтаж чашки петли	▸ Монтаж под прикручивание ▸ Монтаж под запрессовку ▸ Быстрый монтаж Flash ▸ Быстрый монтаж Fix	▸ Монтаж под прикручивание ▸ Монтаж под запрессовку ▸ Быстрый монтаж Flash ▸ Быстрый монтаж Fix	▸ Монтаж под прикручивание ▸ Монтаж под запрессовку
Материал двери / рамы	Дерево, стекло, алюминий	Дерево, стекло, алюминий	Дерево
Монтаж	Техника защелкивания	Техника защелкивания	Надвижной монтаж
Функция самозакрывания	▸ С функцией самозакрывания ▸ Без функции самозакрывания	▸ С функцией самозакрывания ▸ Без функции самозакрывания	▸ С функцией самозакрывания
Silent System	▸ Встроенный демпфер ▸ Без демпфера	▸ Опциональный демпфер	▸ Опциональный демпфер
Угол открывания	95° - 110° 165°	95°, 110°, 125° 165°	95°
Открывание дверей без выступа	165° (Дополнительный демпфер открывания)	165°	
Регулировка двери	В 3-х направлениях	В 3-х направлениях	В 3-х направлениях
Система монтажных планок	Система 8099 с регулировкой по высоте за счет шлицевых отверстий и эксцентрика	Система 8099 и 9000 с регулировкой по высоте за счет шлицевых отверстий и эксцентрика	Система 2006 с регулировкой по высоте за счет шлицевых отверстий
Дополнительное оборудование	▸ Система открывания Push to open ▸ Принадлежности	▸ Система открывания Push to open ▸ ДемпферSilent System ▸ Принадлежности	▸ Система открывания Push to open ▸ ДемпферSilent System ▸ Принадлежности

Perfekt

284 - 285
▸ Монтаж под прикручивание ▸ Монтаж под запрессовку
Дерево, стекло
Надвижной монтаж
▸ С функцией самозакрывания
▸ Опциональный демпфер
95°
В 3-х направлениях
Крестообразная монтажная планка с регулировкой за счет шлицевых отверстий
▸ Система открывания Push to open ▸ Принадлежности



Петля Sensys:
идеальная амортизация и безупречный дизайн



Вне конкуренции!
Элегантный облик петли соответствует требованиям современного дизайна. Петля Sensys отмечена международными наградами и по достоинству оценена покупателями мебели.



Работы меньше!
Надежное демпфирование без необходимости регулировки. Размер и вес двери не имеют значения – уникально плавное закрывание начинается с угла 35°.



Высокая оценка покупателей!
В жару двери не хлопают, а в холод надежно закрываются. Превосходная функциональность в широком диапазоне температур от +5 до +40 °C.



Снижение затрат!
Там, где необходимо 3 и более обычных петель, петель Sensys потребуется на одну меньше. Превосходное демпфирование Silent System гарантирует безупречную работу петли.



Стандартные петли Sensys 110°
- Sensys 8645i / 8645 / 8675
- Угол открывания 110°

16 - 23



Петли Sensys 95° для толстых дверей
- Sensys 8631i / 8631 / 8661
- Для толстых дверей с малой фугой

24 - 31



Петли Sensys 110° для тонких дверей
- Sensys 8646i / 8646 / 8676
- Для тонких дверей

32 - 39



Sensys 165°, петля для открывания двери без выступа
- Sensys 8657i / 8657 / 8687
- Для полного доступа к содержимому шкафа

40 - 43



Угловая петля Sensys W30
- Sensys 8639i W30 / 8639 W30 / 8669 W30
- Для угла корпуса 30°

44 - 47



Угловая петля Sensys W45
- Sensys 8639i W45 / 8639 W45 / 8669 W45
- Для угла корпуса 45°

48 - 53



Угловая петля Sensys W90
- Sensys 8639i W90 / 8639 W90 / 8669 W90
- Для угла корпуса 90°

54 - 57



Петля Sensys для дверей с алюминиевыми рамами
- Sensys 8638i / 8638 / 8668
- Для дверей с алюминиевыми рамами

58 - 61



Средняя петля Intermat для складных дверей
- Intermat 9930 с чашкой в стиле Sensys
- Для складных дверей

62 - 63



Монтажные планки
- System 8000 / 8099
- Для петель Sensys и Intermat

66 - 72



Принадлежности
- Для Sensys

64 - 65, 73 - 76

Техническая информация

77 - 91, 317

Скрытые петли быстрого монтажа со встроенным демпфером Silent System

- **Sensys 8645i**
- **Угол открывания 110°**



- Скрытая петля с техникой защелкивания со встроенным демпфером с функцией самозакрывания
- Качество соответствует стандарту EN 15570, уровень 3
- Для двери толщиной 15–24 мм
- Диаметр чашки 35 мм
- Глубина чашки петли 12,8 мм
- Встроенная регулировка наложения 2 мм / –2 мм
- Встроенная регулировка по глубине 3 мм / –2 мм
- Регулировка по высоте с помощью монтажной планки
- Материал консоли петли: никелированная сталь
- Материал чашки петли: никелированная сталь

Sensys 8645i, угол открывания 110°

Монтаж чашки петли	Карта сверления	Крепежное отверстие ø x T, мм	Накладная навеска База B 12,5 мм	Навеска на среднюю стенку База B 3 мм	Вкладная навеска База B –4 мм	Кол-во
Под прикручивание TH 52	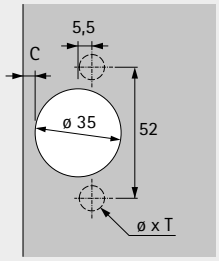	-	**9 073 605**	**9 073 606**	**9 073 607**	50 шт.
Под запрессовку TH 53		ø 10 x 11	**9 073 608**	**9 073 609**	**9 073 610**	50 шт.
Быстрый монтаж Fix THS 55		ø 10 x 6	**9 073 614**	**9 073 615**	**9 073 616**	50 шт.
С предвар. устан. разжимными муфтами TH 58		ø 10 x 11	**9 073 686**	**9 073 687**	**9 073 688**	50 шт.
Под прикручивание TB 52	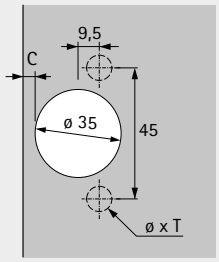	-	**9 073 617**	**9 073 618**	**9 073 619**	50 шт.
Под запрессовку TB 53		ø 8 x 11	**9 073 620**	**9 073 621**	**9 073 622**	50 шт.
Быстрый монтаж Fix TB 55		ø 8 x 6	**9 073 626**	**9 073 627**	**9 073 628**	50 шт.
С предвар. устан. разжимными муфтами TB 58		ø 8 x 11	**9 073 689**	**9 073 690**	**9 073 691**	50 шт.

Скрытые петли быстрого монтажа со встроенным демпфером Silent System

- **Sensys 8645i**
- **Угол открывания 110°**



- Скрытая петля с техникой защелкивания со встроенным демпфером с функцией самозакрывания
- Качество соответствует стандарту EN 15570, уровень 3
- Для двери толщиной 15–24 мм
- Диаметр чашки 35 мм
- Глубина чашки петли 12,8 мм
- Встроенная регулировка наложения 2 мм / –2 мм
- Встроенная регулировка по глубине 3 мм / –2 мм
- Регулировка по высоте с помощью монтажной планки
- Материал консоли петли: никелированная сталь
- Материал чашки петли: никелированная сталь

Sensys 8645i, угол открывания 110°

Монтаж чашки петли	Карта сверления	Крепежное отверстие ø x T, мм	Накладная навеска База B 12,5 мм	Навеска на среднюю стенку База B 3 мм	Вкладная навеска База B –4 мм	Кол-во
Под прикручивание TH 52	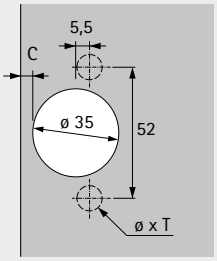	-	**9 071 205**	**9 071 206**	**9 071 207**	200 шт.
Под запрессовку TH 53		ø 10 x 11	**9 071 208**	**9 071 209**	**9 071 210**	200 шт.
С предвар. устан. разжимными муфтами TH 58		ø 10 x 11	**9 073 567**	**9 073 568**	**9 073 569**	200 шт.
Под прикручивание TB 52	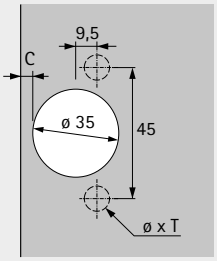	-	**9 071 223**	**9 071 224**	**9 071 225**	200 шт.
Под запрессовку TB 53		ø 8 x 11	**9 071 226**	**9 071 227**	**9 071 228**	200 шт.
С предвар. устан. разжимными муфтами TB 58		ø 8 x 11	**9 073 570**	**9 073 571**	**9 073 572**	200 шт.

Скрытые петли быстрого монтажа без встроенного демпфера

- **Sensys 8645**
- **Угол открывания 110°**



- Скрытая петля с техникой защелкивания без встроенного демпфера с функцией самозакрывания
- Качество соответствует стандарту EN 15570, уровень 3
- Для двери толщиной 15–22 мм
- Диаметр чашки 35 мм
- Глубина чашки петли 12,8 мм
- Встроенная регулировка наложения 2 мм / –2 мм
- Встроенная регулировка по глубине 3 мм / –2 мм
- Регулировка по высоте с помощью монтажной планки
- Материал консоли петли: никелированная сталь
- Материал чашки петли: никелированная сталь

Sensys 8645, угол открывания 110°

Монтаж чашки петли	Карта сверления	Крепежное отверстие ø x T, мм	Накладная навеска База B 12,5 мм	Навеска на среднюю стенку База B 3 мм	Вкладная навеска База B –4 мм	Кол-во
Под прикручивание TH 52	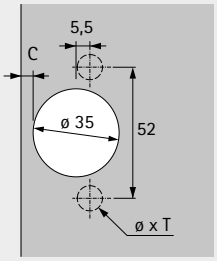	-	**9 073 638**	**9 073 639**	**9 073 640**	50 шт.
Под запрессовку TH 53		ø 10 x 11	**9 073 641**	**9 073 642**	**9 073 643**	50 шт.
Быстрый монтаж Fix THS 55		ø 10 x 6	**9 073 644**	**9 073 645**	**9 073 646**	50 шт.
С предвар. устан. разжимными муфтами TH 58		ø 10 x 11	**9 073 695**	**9 073 696**	**9 073 697**	50 шт.
Под прикручивание TB 52	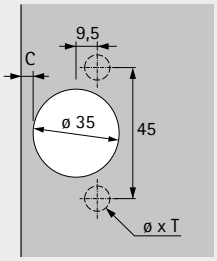	-	**9 073 647**	**9 073 648**	**9 073 649**	50 шт.
Под запрессовку TB 53		ø 8 x 11	**9 073 650**	**9 073 651**	**9 073 652**	50 шт.
Быстрый монтаж Fix TB 55		ø 8 x 6	**9 073 653**	**9 073 654**	**9 073 655**	50 шт.
С предвар. устан. разжимными муфтами TB 58		ø 8 x 11	**9 073 698**	**9 073 699**	**9 073 700**	50 шт.

Скрытые петли быстрого монтажа без встроенного демпфера

- **Sensys 8645**
- **Угол открывания 110°**



- Скрытая петля с техникой защелкивания без встроенного демпфера с функцией самозакрывания
- Качество соответствует стандарту EN 15570, уровень 3
- Для двери толщиной 15–22 мм
- Диаметр чашки 35 мм
- Глубина чашки петли 12,8 мм
- Встроенная регулировка наложения 2 мм / –2 мм
- Встроенная регулировка по глубине 3 мм / –2 мм
- Регулировка по высоте с помощью монтажной планки
- Материал консоли петли: никелированная сталь
- Материал чашки петли: никелированная сталь

Sensys 8645, угол открывания 110°

Монтаж чашки петли	Карта сверления	Крепежное отверстие ø x T, мм	Накладная навеска База B 12,5 мм	Навеска на среднюю стенку База B 3 мм	Вкладная навеска База B –4 мм	Кол-во
Под прикручивание TH 52	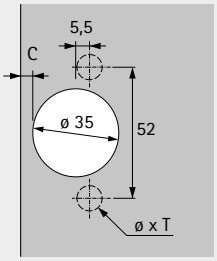	-	**9 071 259**	**9 071 260**	**9 071 261**	200 шт.
Под запрессовку TH 53		ø 10 x 11	**9 071 262**	**9 071 263**	**9 071 264**	200 шт.
С предвар. устан. разжимными муфтами TH 58		ø 10 x 11	**9 073 576**	**9 073 577**	**9 073 578**	200 шт.
Под прикручивание TB 52	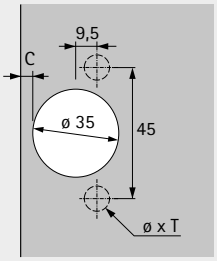	-	**9 071 277**	**9 071 278**	**9 071 279**	200 шт.
Под запрессовку TB 53		ø 8 x 11	**9 071 280**	**9 071 281**	**9 071 282**	200 шт.
С предвар. устан. разжимными муфтами TB 58		ø 8 x 11	**9 072 389**	**9 073 579**	**9 073 580**	200 шт.

Скрытые петли быстрого монтажа без функции самозакрывания

- **Sensys 8675**
- **Угол открывания 110°**



- Скрытая петля с техникой защелкивания без функции самозакрывания
- Подходит для механизма открывания Push to open
- Качество соответствует стандарту EN 15570, уровень 3
- Для двери толщиной 15–24 мм
- Диаметр чашки 35 мм
- Глубина чашки петли 12,8 мм
- Встроенная регулировка наложения 2 мм / –2 мм
- Встроенная регулировка по глубине 3 мм / –2 мм
- Регулировка по высоте с помощью монтажной планки
- Материал консоли петли: никелированная сталь
- Материал чашки петли: никелированная сталь

Sensys 8675, угол открывания 110°

Монтаж чашки петли	Карта сверления	Крепежное отверстие ø x T, мм	Накладная навеска База B 12,5 мм	Навеска на среднюю стенку База B 3 мм	Вкладная навеска База B –4 мм	Кол-во
Под прикручивание TH 52	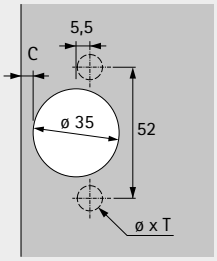	-	**9 073 662**	**9 073 663**	**9 073 664**	50 шт.
Под запрессовку TH 53		ø 10 x 11	**9 073 665**	**9 073 666**	**9 073 667**	50 шт.
Быстрый монтаж Fix THS 55		ø 10 x 6	**9 073 668**	**9 073 669**	**9 073 670**	50 шт.
С предвар. устан. разжимными муфтами TH 58		ø 10 x 11	**9 073 704**	**9 073 705**	**9 073 706**	50 шт.
Под прикручивание TB 52	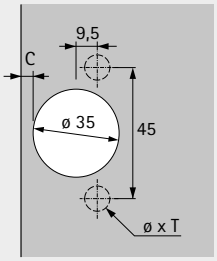	-	**9 073 671**	**9 073 672**	**9 073 673**	50 шт.
Под запрессовку TB 53		ø 8 x 11	**9 073 674**	**9 073 675**	**9 073 676**	50 шт.
Быстрый монтаж Fix TB 55		ø 8 x 6	**9 073 677**	**9 073 678**	**9 073 679**	50 шт.
С предвар. устан. разжимными муфтами TB 58		ø 8 x 11	**9 073 707**	**9 073 708**	**9 073 709**	50 шт.

Скрытые петли быстрого монтажа без функции самозакрывания

- **Sensys 8675**
- **Угол открывания 110°**



- Скрытая петля с техникой защелкивания без функции самозакрывания
- Подходит для механизма открывания Push to open
- Качество соответствует стандарту EN 15570, уровень 3
- Для двери толщиной 15–24 мм
- Диаметр чашки 35 мм
- Глубина чашки петли 12,8 мм
- Встроенная регулировка наложения 2 мм / –2 мм
- Встроенная регулировка по глубине 3 мм / –2 мм
- Регулировка по высоте с помощью монтажной планки
- Материал консоли петли: никелированная сталь
- Материал чашки петли: никелированная сталь

Sensys 8675, угол открывания 110°

Монтаж чашки петли	Карта сверления	Крепежное отверстие ø x T, мм	Накладная навеска 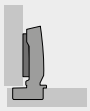 База B 12,5 мм	Навеска на среднюю стенку 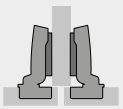 База B 3 мм	Вкладная навеска 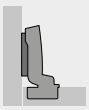 База B –4 мм	Кол-во
Под прикручивание TH 52	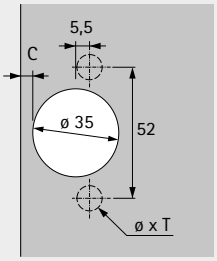	-	**9 071 313**	**9 071 314**	**9 071 315**	200 шт.
Под запрессовку TH 53		ø 10 x 11	**9 071 316**	**9 071 317**	**9 071 318**	200 шт.
С предвар. устан. разжимными муфтами TH 58		ø 10 x 11	**9 073 584**	**9 073 585**	**9 073 586**	200 шт.
Под прикручивание TB 52	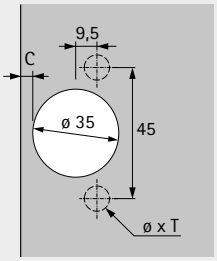	-	**9 071 331**	**9 071 332**	**9 071 333**	200 шт.
Под запрессовку TB 53		ø 8 x 11	**9 071 334**	**9 071 335**	**9 071 336**	200 шт.
С предвар. устан. разжимными муфтами TB 58		ø 8 x 11	**9 073 587**	**9 073 588**	**9 073 589**	200 шт.

Скрытые петли быстрого монтажа

- **Sensys 8645i / Sensys 8645 / Sensys 8675**
- **Угол открывания 110°**

Минимальная фуга для 1 двери

Толщина двери мм	Расстояние до чашки C, мм					
	3,0	4,0	4,5	5,0	6,0	7,0
15	0,2	0,2	0,2	0,2	0,2	0,2
16	0,3	0,3	0,3	0,3	0,3	0,3
17	0,4	0,4	0,4	0,4	0,4	0,4
18	0,6	0,6	0,6	0,6	0,6	0,5
19	0,8	0,8	0,8	0,8	0,7	0,7
20	1,1	1,0	1,0	1,0	1,0	0,9
21	1,4	1,3	1,3	1,3	1,2	1,2
22	2,2	1,8	1,7	1,6	1,6	1,5
23	3,0	2,6	2,4	2,2	2,0	1,9
24	3,9	3,4	3,2	3,0	2,6	2,4

Внимание:

Размеры, указанные в таблице, соответствуют дверям с радиусом кромки 1 мм.

Для дверей с другим радиусом следует рассчитывать минимальную фугу следующим образом:

Радиус 0 мм:
Размеры в таблице + 0,4 мм
Радиус 3 мм:
Размеры в таблице – 0,6 мм

Выступ двери / монтажная глубина

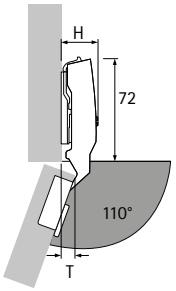

Высота петли H / выступ двери T для дистанции D = 0 мм и расстояния до чашки C = 3 мм

Вариант навески двери	H, мм	T, мм
Накладная навеска	25,0	8,5
Навеска на среднюю стенку	31,0	18,0
Вкладная навеска	38,0	25,0

Накладная навеска

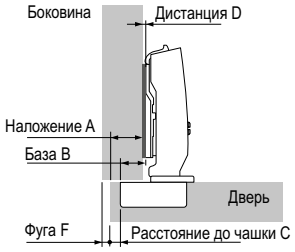

Дистанция D = C + B – A
= расстояние до чашки C + 12,5 мм – наложение A

Наложение мм	Расстояние до чашки C, мм					
	3,0	4,0	4,5	5,0	6,0	7,0
	Дистанция D, мм					
10	5,5	6,5	7,0	7,5	8,5	9,5
11	4,5	5,5	6,0	6,5	7,5	8,5
12	3,5	4,5	5,0	5,5	6,5	7,5
13	2,5	3,5	4,0	4,5	5,5	6,5
14	1,5	2,5	3,0	3,5	4,5	5,5
15	0,5	1,5	2,0	2,5	3,5	4,5
16		0,5	1,0	1,5	2,5	3,5
17			0,0	0,5	1,5	2,5
18					0,5	1,5
19						0,5

Навеска на среднюю стенку

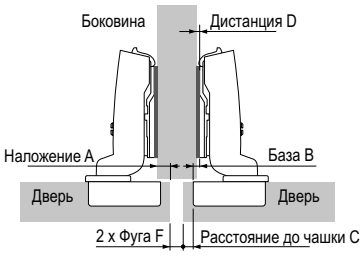

Дистанция D = C + B – A
= расстояние до чашки C + 3 мм – наложение A

Наложение мм	Расстояние до чашки C, мм					
	3,0	4,0	4,5	5,0	6,0	7,0
	Дистанция D, мм					
0,5	5,5	6,5	7,0	7,5	8,5	9,5
1,5	4,5	5,5	6,0	6,5	7,5	8,5
2,5	3,5	4,5	5,0	5,5	6,5	7,5
3,5	2,5	3,5	4,0	4,5	5,5	6,5
4,5	1,5	2,5	3,0	3,5	4,5	5,5
5,5	0,5	1,5	2,0	2,5	3,5	4,5
6,5		0,5	1,0	1,5	2,5	3,5
7,5			0,0	0,5	1,5	2,5
8,5					0,5	1,5
9,5						0,5

Вкладная навеска

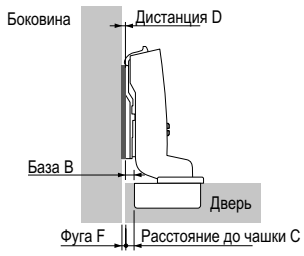

Дистанция D = C + B + F
= расстояние до чашки C – 4 мм + фуга F

Толщина двери мм	Расстояние до чашки C, мм					
	3,0	4,0	4,5	5,0	6,0	7,0
	Дистанция D, мм					
15		0,2	0,7	1,2	2,2	3,2
16		0,3	0,8	1,3	2,3	3,3
17		0,4	0,9	1,4	2,4	3,4
18		0,6	1,1	1,6	2,6	3,5
19		0,8	1,3	1,8	2,7	3,7
20	0,1	1,0	1,5	2,0	3,0	3,9
21	0,4	1,3	1,8	2,3	3,2	4,2
22	1,2	1,8	2,2	2,6	3,6	4,5
23	2,0	2,6	2,9	3,2	4,0	4,9
24	2,9	3,4	3,7	4,0	4,6	5,4

Дополнительно

- Монтажные планки и принадлежности, см. стр. 66 - 72, 73 - 76
- Варианты навески, информация по монтажу, инструкции по монтажу и критерии качества, см. стр. 77 - 91, 317

Скрытые петли быстрого монтажа со встроенным демпфером Silent System

- **Sensys 8631i для толстых дверей**
- **Угол открывания 95°**



- Скрытая петля с техникой защелкивания со встроенным демпфером с функцией самозакрывания
- Качество соответствует стандарту EN 15570, уровень 2
- Для двери толщиной 15–32 мм
- Диаметр чашки 35 мм
- Глубина чашки петли 12,8 мм
- Встроенная регулировка наложения 2 мм / –2 мм
- Встроенная регулировка по глубине 3 мм / –2 мм
- Регулировка по высоте с помощью монтажной планки
- Материал консоли петли: никелированная сталь
- Материал чашки петли: никелированная сталь

Sensys 8631i, угол открывания 95°

Монтаж чашки петли	Карта сверления	Крепежное отверстие ø x T, мм	Накладная навеска База B 12,5 мм	Навеска на среднюю стенку База B 3 мм	Вкладная навеска База B –4 мм	Кол-во
Под прикручивание TH 52	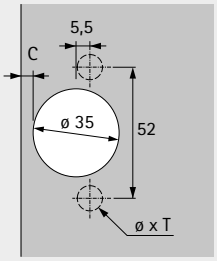	-	**9 091 400**	**9 091 410**	**9 091 420**	50 шт.
Под запрессовку TH 53		ø 10 x 11	**9 091 401**	**9 091 411**	**9 091 421**	50 шт.
С предвар. устан. разжимными муфтами TH 58		ø 10 x 11	**9 091 406**	**9 091 416**	**9 091 426**	50 шт.
Под прикручивание TB 52	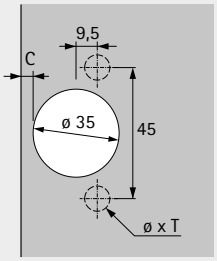	-	**9 091 430**	**9 091 440**	**9 091 450**	50 шт.
Под запрессовку TB 53		ø 8 x 11	**9 091 431**	**9 091 441**	**9 091 451**	50 шт.
С предвар. устан. разжимными муфтами TB 58		ø 8 x 11	**9 091 436**	**9 091 446**	**9 091 456**	50 шт.

Скрытые петли быстрого монтажа со встроенным демпфером Silent System

- **Sensys 8631i для толстых дверей**
- **Угол открывания 95°**



- Скрытая петля с техникой защелкивания со встроенным демпфером с функцией самозакрывания
- Качество соответствует стандарту EN 15570, уровень 2
- Для двери толщиной 15–32 мм
- Диаметр чашки 35 мм
- Глубина чашки петли 12,8 мм
- Встроенная регулировка наложения 2 мм / –2 мм
- Встроенная регулировка по глубине 3 мм / –2 мм
- Регулировка по высоте с помощью монтажной планки
- Материал консоли петли: никелированная сталь
- Материал чашки петли: никелированная сталь

Sensys 8631i, угол открывания 95°

Монтаж чашки петли	Карта сверления	Крепежное отверстие ø x T, мм	Накладная навеска База B 12,5 мм	Навеска на среднюю стенку База B 3 мм	Вкладная навеска База B –4 мм	Кол-во
Под прикручивание TH 52	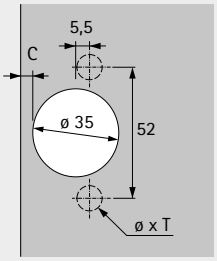	-	**9 090 260**	**9 090 270**	**9 090 280**	200 шт.
Под запрессовку TH 53		ø 10 x 11	**9 090 261**	**9 090 271**	**9 090 281**	200 шт.
С предвар. устан. разжимными муфтами TH 58		ø 10 x 11	**9 090 266**	**9 090 276**	**9 090 286**	200 шт.
Под прикручивание TB 52	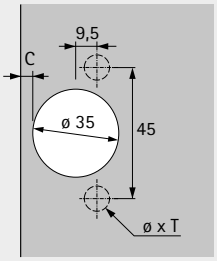	-	**9 090 290**	**9 090 300**	**9 090 310**	200 шт.
Под запрессовку TB 53		ø 8 x 11	**9 090 291**	**9 090 301**	**9 090 311**	200 шт.
С предвар. устан. разжимными муфтами TB 58		ø 8 x 11	**9 090 296**	**9 090 306**	**9 090 316**	200 шт.

Скрытые петли быстрого монтажа без встроенного демпфера

- **Sensys 8631 для толстых дверей**
- **Угол открывания 95°**



- Скрытая петля с техникой защелкивания без встроенного демпфера с функцией самозакрывания
- Качество соответствует стандарту EN 15570, уровень 2
- Для двери толщиной 15–32 мм
- Диаметр чашки 35 мм
- Глубина чашки петли 12,8 мм
- Встроенная регулировка наложения 2 мм / –2 мм
- Встроенная регулировка по глубине 3 мм / –2 мм
- Регулировка по высоте с помощью монтажной планки
- Материал консоли петли: никелированная сталь
- Материал чашки петли: никелированная сталь

Sensys 8631, угол открывания 95°

Монтаж чашки петли	Карта сверления	Крепежное отверстие ø x T, мм	Накладная навеска База B 12,5 мм	Навеска на среднюю стенку База B 3 мм	Вкладная навеска База B –4 мм	Кол-во
Под прикручивание TH 52	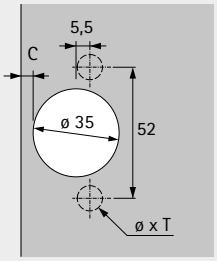	-	**9 091 490**	**9 091 500**	**9 091 510**	50 шт.
Под запрессовку TH 53		ø 10 x 11	**9 091 491**	**9 091 501**	**9 091 511**	50 шт.
С предвар. устан. разжимными муфтами TH 58		ø 10 x 11	**9 091 496**	**9 091 506**	**9 091 516**	50 шт.
Под прикручивание TB 52	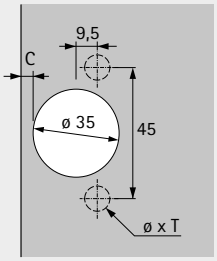	-	**9 091 520**	**9 091 530**	**9 091 540**	50 шт.
Под запрессовку TB 53		ø 8 x 11	**9 091 521**	**9 091 531**	**9 091 541**	50 шт.
С предвар. устан. разжимными муфтами TB 58		ø 8 x 11	**9 091 526**	**9 091 536**	**9 091 546**	50 шт.

Скрытые петли быстрого монтажа без встроенного демпфера

- **Sensys 8631 для толстых дверей**
- **Угол открывания 95°**



- Скрытая петля с техникой защелкивания без встроенного демпфера с функцией самозакрывания
- Качество соответствует стандарту EN 15570, уровень 2
- Для двери толщиной 15–32 мм
- Диаметр чашки 35 мм
- Глубина чашки петли 12,8 мм
- Встроенная регулировка наложения 2 мм / –2 мм
- Встроенная регулировка по глубине 3 мм / –2 мм
- Регулировка по высоте с помощью монтажной планки
- Материал консоли петли: никелированная сталь
- Материал чашки петли: никелированная сталь

Sensys 8631, угол открывания 95°

Монтаж чашки петли	Карта сверления	Крепежное отверстие ø x T, мм	Накладная навеска 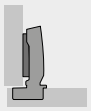 База B 12,5 мм	Навеска на среднюю стенку 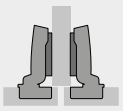 База B 3 мм	Вкладная навеска 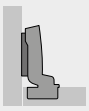 База B –4 мм	Кол-во
Под прикручивание TH 52	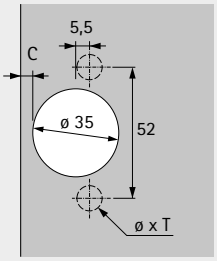	-	**9 090 350**	**9 090 360**	**9 090 370**	200 шт.
Под запрессовку TH 53		ø 10 x 11	**9 090 351**	**9 090 361**	**9 090 371**	200 шт.
С предвар. устан. разжимными муфтами TH 58		ø 10 x 11	**9 090 356**	**9 090 366**	**9 090 376**	200 шт.
Под прикручивание TB 52	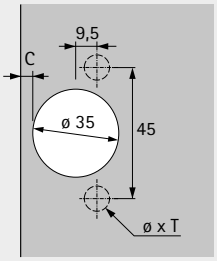	-	**9 090 380**	**9 090 390**	**9 090 400**	200 шт.
Под запрессовку TB 53		ø 8 x 11	**9 090 381**	**9 090 391**	**9 090 401**	200 шт.
С предвар. устан. разжимными муфтами TB 58		ø 8 x 11	**9 090 386**	**9 090 396**	**9 090 406**	200 шт.

Скрытые петли быстрого монтажа без функции самозакрывания

- **Sensys 8661 для толстых дверей**
- **Угол открывания 95°**



- Скрытая петля с техникой защелкивания без функции самозакрывания
- Подходит для механизма открывания Push to open
- Качество соответствует стандарту EN 15570, уровень 2
- Для двери толщиной 15–32 мм
- Диаметр чашки 35 мм
- Глубина чашки петли 12,8 мм
- Встроенная регулировка наложения 2 мм / –2 мм
- Встроенная регулировка по глубине 3 мм / –2 мм
- Регулировка по высоте с помощью монтажной планки
- Материал консоли петли: никелированная сталь
- Материал чашки петли: никелированная сталь

Sensys 8661, угол открывания 95°

Монтаж чашки петли	Карта сверления	Крепежное отверстие ø x T, мм	Накладная навеска База B 12,5 мм	Навеска на среднюю стенку База B 3 мм	Вкладная навеска База B –4 мм	Кол-во
Под прикручивание TH 52	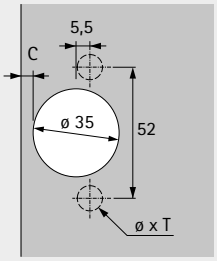	-	**9 091 580**	**9 091 590**	**9 091 600**	50 шт.
Под запрессовку TH 53		ø 10 x 11	**9 091 581**	**9 091 591**	**9 091 601**	50 шт.
С предвар. устан. разжимными муфтами TH 58		ø 10 x 11	**9 091 586**	**9 091 596**	**9 091 606**	50 шт.
Под прикручивание TB 52	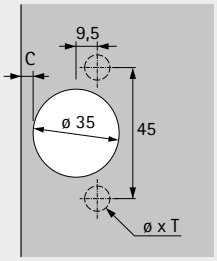	-	**9 091 610**	**9 091 620**	**9 091 630**	50 шт.
Под запрессовку TB 53		ø 8 x 11	**9 091 611**	**9 091 621**	**9 091 631**	50 шт.
С предвар. устан. разжимными муфтами TB 58		ø 8 x 11	**9 091 616**	**9 091 626**	**9 091 636**	50 шт.

Скрытые петли быстрого монтажа без функции самозакрывания

- **Sensys 8661 для толстых дверей**
- **Угол открывания 95°**



- Скрытая петля с техникой защелкивания без функции самозакрывания
- Подходит для механизма открывания Push to open
- Качество соответствует стандарту EN 15570, уровень 2
- Для двери толщиной 15–32 мм
- Диаметр чашки 35 мм
- Глубина чашки петли 12,8 мм
- Встроенная регулировка наложения 2 мм / –2 мм
- Встроенная регулировка по глубине 3 мм / –2 мм
- Регулировка по высоте с помощью монтажной планки
- Материал консоли петли: никелированная сталь
- Материал чашки петли: никелированная сталь

Sensys 8661, угол открывания 95°

Монтаж чашки петли	Карта сверления	Крепежное отверстие ø x T, мм	Накладная навеска База B 12,5 мм	Навеска на среднюю стенку База B 3 мм	Вкладная навеска База B –4 мм	Кол-во
Под прикручивание TH 52	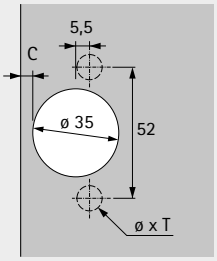	-	**9 090 440**	**9 090 450**	**9 090 460**	200 шт.
Под запрессовку TH 53		ø 10 x 11	**9 090 441**	**9 090 451**	**9 090 461**	200 шт.
С предвар. устан. разжимными муфтами TH 58		ø 10 x 11	**9 090 446**	**9 090 456**	**9 090 466**	200 шт.
Под прикручивание TB 52	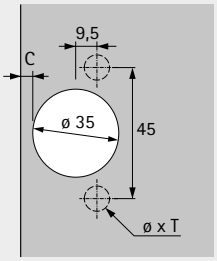	-	**9 090 470**	**9 090 480**	**9 090 490**	200 шт.
Под запрессовку TB 53		ø 8 x 11	**9 090 471**	**9 090 481**	**9 090 491**	200 шт.
С предвар. устан. разжимными муфтами TB 58		ø 8 x 11	**9 090 476**	**9 090 486**	**9 090 496**	200 шт.

- **Sensys 8631i / Sensys 8631 / Sensys 8661 для дверей большой толщины**
- **Угол открывания 95°**

Минимальная фуга для 1 двери

Толщина двери мм	Расстояние до чашки C, мм						
	3,0	4,0	4,5	5,0	6,0	7,0	8,0
15	0,1	0,1	0,1	0,1	0,1	0,1	0,1
16	0,1	0,1	0,1	0,1	0,1	0,1	0,1
17	0,2	0,2	0,2	0,2	0,2	0,2	0,2
18	0,2	0,2	0,2	0,2	0,2	0,2	0,2
19	0,3	0,3	0,3	0,3	0,3	0,3	0,3
20	0,4	0,4	0,4	0,4	0,4	0,4	0,4
21	0,6	0,6	0,6	0,6	0,6	0,6	0,6
22	0,7	0,7	0,7	0,7	0,7	0,7	0,7
23	0,9	0,9	0,9	0,9	0,9	0,9	0,9
24	1,1	1,0	1,0	1,0	1,0	1,0	1,0
25	1,3	1,2	1,2	1,2	1,2	1,2	1,2
26	1,5	1,5	1,4	1,4	1,4	1,4	1,4
27	1,7	1,7	1,7	1,7	1,6	1,6	1,6
28	2,0	2,0	1,9	1,9	1,9	1,8	1,8
29	2,9	2,3	2,2	2,2	2,2	2,1	2,1
30	3,8	3,2	3,0	2,7	2,5	2,4	2,4
31	4,8	4,1	3,8	3,6	3,1	2,7	2,7
32	5,7	5,1	4,8	4,5	3,9	3,4	3,0

Внимание:

Размеры, указанные в таблице, соответствуют дверям с радиусом кромки 1 мм.

Для дверей с другим радиусом следует рассчитывать минимальную фугу следующим образом:

Радиус 0 мм:
Размеры в таблице + 0,4 мм

Выступ двери / монтажная глубина

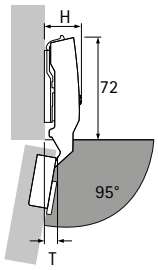

Высота петли H / выступ двери T для дистанции D = 0 мм и расстояния до чашки C = 3 мм

Вариант навески двери	H, мм	T, мм
Накладная навеска	24,0	12,5
Навеска на среднюю стенку	28,3	22,0
Вкладная навеска	35,3	29,0

Накладная навеска

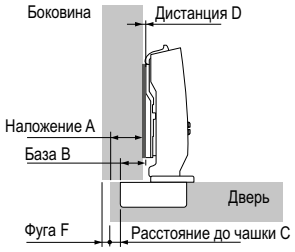

Дистанция D = C + B – A
= расстояние до чашки C + 12,5 мм – наложение A

Наложение мм	Расстояние до чашки C, мм						
	3,0	4,0	4,5	5,0	6,0	7,0	8,0
	Дистанция D, мм						
10	5,5	6,5	7,0	7,5	8,5	9,5	10,5
11	4,5	5,5	6,0	6,5	7,5	8,5	9,5
12	3,5	4,5	5,0	5,5	6,5	7,5	8,5
13	2,5	3,5	4,0	4,5	5,5	6,5	7,5
14	1,5	2,5	3,0	3,5	4,5	5,5	6,5
15	0,5	1,5	2,0	2,5	3,5	4,5	5,5
16		0,5	1,0	1,5	2,5	3,5	4,5
17			0,0	0,5	1,5	2,5	3,5
18					0,5	1,5	2,5
19						0,5	1,5
20							0,5

Навеска на среднюю стенку

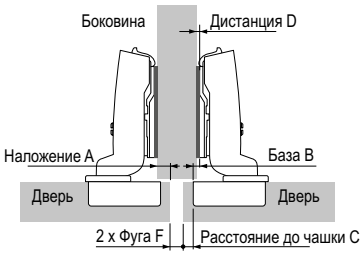

Дистанция D = C + B – A
= расстояние до чашки C + 3 мм – наложение A

Наложение мм	Расстояние до чашки C, мм						
	3,0	4,0	4,5	5,0	6,0	7,0	8,0
	Дистанция D, мм						
0,5	5,5	6,5	7,0	7,5	8,5	9,5	10,5
1,5	4,5	5,5	6,0	6,5	7,5	8,5	9,5
2,5	3,5	4,5	5,0	5,5	6,5	7,5	8,5
3,5	2,5	3,5	4,0	4,5	5,5	6,5	7,5
4,5	1,5	2,5	3,0	3,5	4,5	5,5	6,5
5,5	0,5	1,5	2,0	2,5	3,5	4,5	5,5
6,5		0,5	1,0	1,5	2,5	3,5	4,5
7,5			0,0	0,5	1,5	2,5	3,5
8,5					0,5	1,5	2,5
9,5						0,5	1,5
10,5							0,5

Вкладная навеска

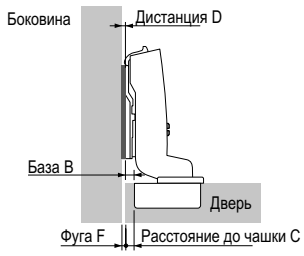

Дистанция D = C + B + F
= расстояние до чашки C – 4 мм + фуга F

Толщина двери мм	Расстояние до чашки C, мм						
	3,0	4,0	4,5	5,0	6,0	7,0	8,0
	Дистанция D, мм						
15		0,1	0,6	1,1	2,1	3,1	4,1
16		0,1	0,6	1,1	2,1	3,1	4,1
17		0,2	0,7	1,2	2,2	3,2	4,2
18		0,2	0,7	1,2	2,2	3,2	4,2
19		0,3	0,8	1,3	2,3	3,3	4,3
20		0,4	0,9	1,4	2,4	3,4	4,4
21		0,6	1,1	1,6	2,6	3,6	4,6
22		0,7	1,2	1,7	2,7	3,7	4,7
23		0,9	1,4	1,9	2,9	3,9	4,9
24	0,1	1,0	1,5	2,0	3,0	4,0	5,0
25	0,3	1,2	1,7	2,2	3,2	4,2	5,2
26	0,5	1,5	1,9	2,4	3,4	4,4	5,4
27	0,7	1,7	2,2	2,7	3,6	4,6	5,6
28	1,0	2,0	2,4	2,9	3,9	4,8	5,8
29	1,9	2,3	2,7	3,2	4,2	5,1	6,1
30	2,8	3,2	3,5	3,7	4,5	5,4	6,4
31	3,8	4,1	4,3	4,6	5,1	5,7	6,7
32	4,7	5,1	5,3	5,5	5,9	6,4	7,0

Дополнительно

- Монтажные планки и принадлежности, см. стр. 66 - 72, 73 - 76
- Варианты навески, информация по монтажу, инструкции по монтажу и критерии качества, см. стр. 77 - 91, 317

- **Sensys 8631i / Sensys 8631 / Sensys 8661 для дверей большой толщины**
- **Угол открывания 95°**

Контуры двери при минимальной фуге, масштаб 1 : 1

Значения в таблице для определения минимальной фуги даны для дверей с радиусом кромки 1 мм. Если кромка двери закруглена сильнее, фугу необходимо скорректировать.
Чтобы добиться ограничения для минимальной фуги, контур двери необходимо разместить внутри шаблона, приведенного ниже. Если контур двери выступает за шаблон, фуга должна быть увеличена.



Пример применения минимальной фуги

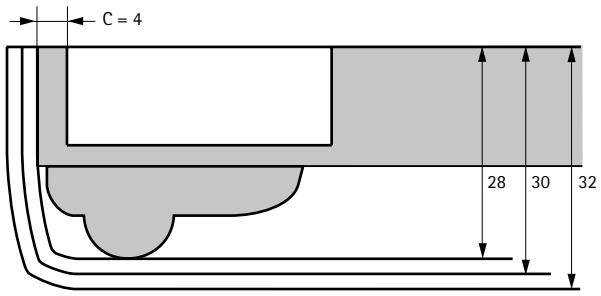

Пример применения минимальной фуги	
Толщина двери	16 мм
Толщина профиля	12 мм
Общая толщина	28 мм
Расстояние до чашки C	4 мм

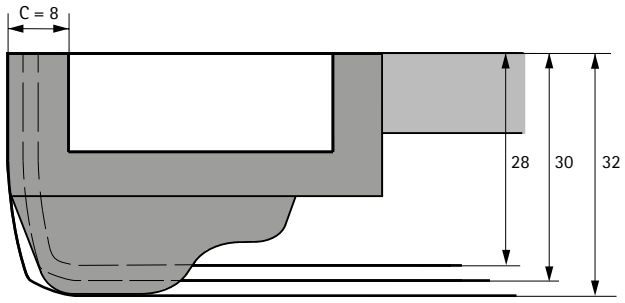

Пример применения минимальной фуги	
Толщина двери	19 мм
Толщина профиля	13 мм
Общая толщина	32 мм
Расстояние до чашки C	8 мм

Скрытые петли быстрого монтажа со встроенным демпфером Silent System

- **Sensys 8646i для тонких дверей**
- **Угол открывания 110°**

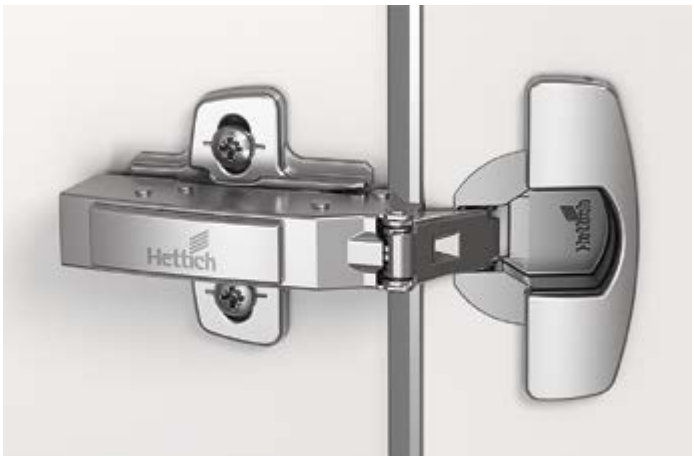

- Скрытая петля с техникой защелкивания со встроенным демпфером с функцией самозакрывания
- Для двери толщиной 10–16 мм
- Диаметр чашки 35 мм
- Глубина чашки петли 7,8 мм
- Встроенная регулировка наложения 2 мм / –2 мм
- Встроенная регулировка по глубине 3 мм / –2 мм
- Регулировка по высоте с помощью монтажной планки
- Материал консоли петли: никелированная сталь
- Материал чашки петли: никелированная сталь
- **Примечание:** тип монтажа петли на дверь должен выбираться, исходя из качества и материала двери. В целях безопасности рекомендуется произвести пробную навеску.

Sensys 8646i, угол открывания 110°

Монтаж чашки петли	Карта сверления	Крепежное отверстие ø x T, мм	Накладная навеска 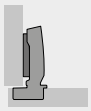 База B 12,5 мм	Навеска на среднюю стенку 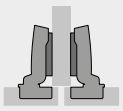 База B 3 мм	Вкладная навеска 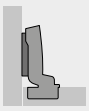 База B –4 мм	Кол-во
Под прикручивание TH 52	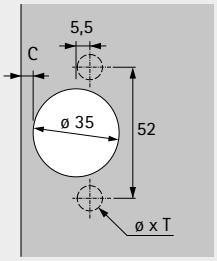	-	**9 094 270**	**9 094 280**	**9 094 290**	50 шт.
Под запрессовку TH 53		ø 10 x 8	**9 094 271**	**9 094 281**	**9 094 291**	50 шт.
С предвар. устан. разжимными муфтами TH 58		ø 10 x 8	**9 094 276**	**9 094 286**	**9 094 296**	50 шт.

Скрытые петли быстрого монтажа со встроенным демпфером Silent System

- **Sensys 8646i для тонких дверей**
- **Угол открывания 110°**

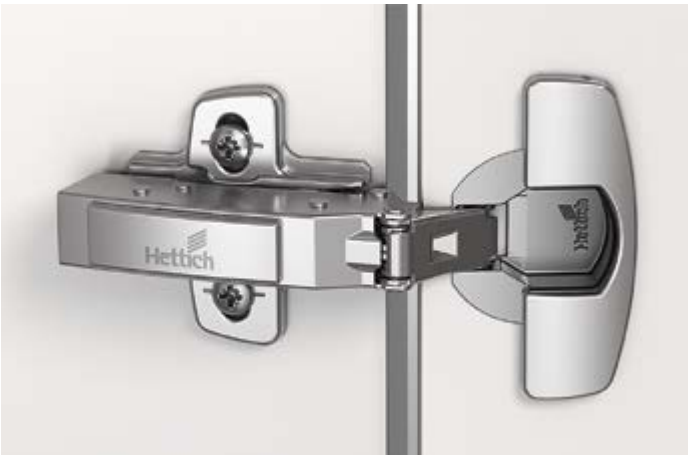

- Скрытая петля с техникой защелкивания со встроенным демпфером с функцией самозакрывания
- Для двери толщиной 10–16 мм
- Диаметр чашки 35 мм
- Глубина чашки петли 7,8 мм
- Встроенная регулировка наложения 2 мм / –2 мм
- Встроенная регулировка по глубине 3 мм / –2 мм
- Регулировка по высоте с помощью монтажной планки
- Материал консоли петли: никелированная сталь
- Материал чашки петли: никелированная сталь
- **Примечание:** тип монтажа петли на дверь должен выбираться, исходя из качества и материала двери. В целях безопасности рекомендуется произвести пробную навеску.

Sensys 8646i, угол открывания 110°

Монтаж чашки петли	Карта сверления	Крепежное отверстие ø x T, мм	Накладная навеска 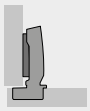 База B 12,5 мм	Навеска на среднюю стенку 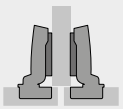 База B 3 мм	Вкладная навеска 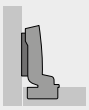 База B –4 мм	Кол-во
Под прикручивание TH 52	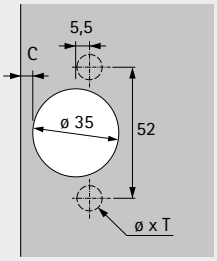	-	**9 094 000**	**9 094 010**	**9 094 020**	200 шт.
Под запрессовку TH 53		ø 10 x 8	**9 094 001**	**9 094 011**	**9 094 021**	200 шт.
С предвар. устан. разжимными муфтами TH 58		ø 10 x 8	**9 094 006**	**9 094 016**	**9 094 026**	200 шт.

Скрытые петли быстрого монтажа без встроенного демпфера

- **Sensys 8646 для тонких дверей**
- **Угол открывания 110°**



- Скрытая петля с техникой защелкивания без встроенного демпфера с функцией самозакрывания
- Для двери толщиной 10–16 мм
- Диаметр чашки 35 мм
- Глубина чашки петли 7,8 мм
- Встроенная регулировка наложения 2 мм / –2 мм
- Встроенная регулировка по глубине 3 мм / –2 мм
- Регулировка по высоте с помощью монтажной планки
- Материал консоли петли: никелированная сталь
- Материал чашки петли: никелированная сталь
- **Примечание:** тип монтажа петли на дверь должен выбираться, исходя из качества и материала двери. В целях безопасности рекомендуется произвести пробную навеску.

Sensys 8646, угол открывания 110°

Монтаж чашки петли	Карта сверления	Крепежное отверстие ø x T, мм	Накладная навеска 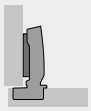 База B 12,5 мм	Навеска на среднюю стенку 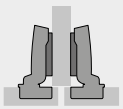 База B 3 мм	Вкладная навеска 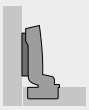 База B –4 мм	Кол-во
Под прикручивание TH 52	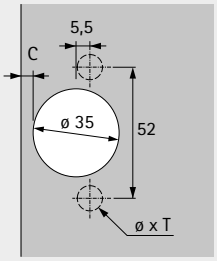	-	**9 094 360**	**9 094 370**	**9 094 380**	50 шт.
Под запрессовку TH 53		ø 10 x 8	**9 094 361**	**9 094 371**	**9 094 381**	50 шт.
С предвар. устан. разжимными муфтами TH 58		ø 10 x 8	**9 094 366**	**9 094 376**	**9 094 386**	50 шт.

Скрытые петли быстрого монтажа без встроенного демпфера

- **Sensys 8646 для тонких дверей**
- **Угол открывания 110°**

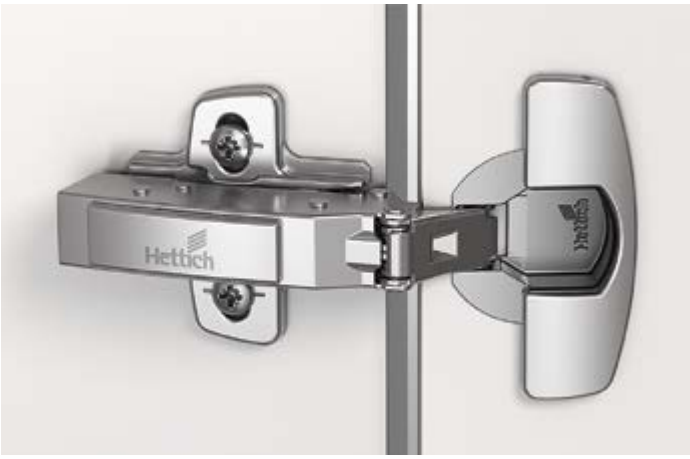

- Скрытая петля с техникой защелкивания без встроенного демпфера с функцией самозакрывания
- Для двери толщиной 10–16 мм
- Диаметр чашки 35 мм
- Глубина чашки петли 7,8 мм
- Встроенная регулировка наложения 2 мм / –2 мм
- Встроенная регулировка по глубине 3 мм / –2 мм
- Регулировка по высоте с помощью монтажной планки
- Материал консоли петли: никелированная сталь
- Материал чашки петли: никелированная сталь
- **Примечание:** тип монтажа петли на дверь должен выбираться, исходя из качества и материала двери. В целях безопасности рекомендуется произвести пробную навеску.

Sensys 8646, угол открывания 110°

Монтаж чашки петли	Карта сверления	Крепежное отверстие ø x T, мм	Накладная навеска 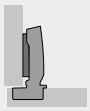 База B 12,5 мм	Навеска на среднюю стенку 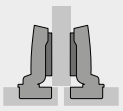 База B 3 мм	Вкладная навеска 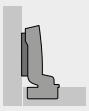 База B –4 мм	Кол-во
Под прикручивание TH 52	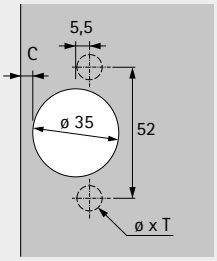	-	**9 094 090**	**9 094 100**	**9 094 110**	200 шт.
Под запрессовку TH 53		ø 10 x 8	**9 094 091**	**9 094 101**	**9 094 111**	200 шт.
С предвар. устан. разжимными муфтами TH 58		ø 10 x 8	**9 094 096**	**9 094 106**	**9 094 116**	200 шт.

Скрытые петли быстрого монтажа без функции самозакрывания

- **Sensys 8676 для тонких дверей**
- **Угол открывания 110°**



- Скрытая петля с техникой защелкивания без функции самозакрывания
- Подходит для механизма открывания Push to open
- Для двери толщиной 10–16 мм
- Диаметр чашки 35 мм
- Глубина чашки петли 7,8 мм
- Встроенная регулировка наложения 2 мм / –2 мм
- Встроенная регулировка по глубине 3 мм / –2 мм
- Регулировка по высоте с помощью монтажной планки
- Материал консоли петли: никелированная сталь
- Материал чашки петли: никелированная сталь
- **Примечание:** тип монтажа петли на дверь должен выбираться, исходя из качества и материала двери. В целях безопасности рекомендуется произвести пробную навеску.

Sensys 8676, угол открывания 110°

Монтаж чашки петли	Карта сверления	Крепежное отверстие ø x T, мм	Накладная навеска База B 12,5 мм	Навеска на среднюю стенку База B 3 мм	Вкладная навеска База B –4 мм	Кол-во
Под прикручивание TH 52	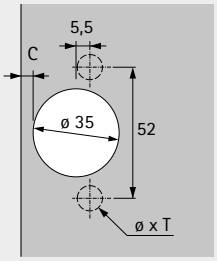	-	**9 094 450**	**9 094 460**	**9 094 470**	50 шт.
Под запрессовку TH 53		ø 10 x 8	**9 094 451**	**9 094 461**	**9 094 471**	50 шт.
С предвар. устан. разжимными муфтами TH 58		ø 10 x 8	**9 094 456**	**9 094 466**	**9 094 476**	50 шт.

Скрытые петли быстрого монтажа без функции самозакрывания

- **Sensys 8676 для тонких дверей**
- **Угол открывания 110°**

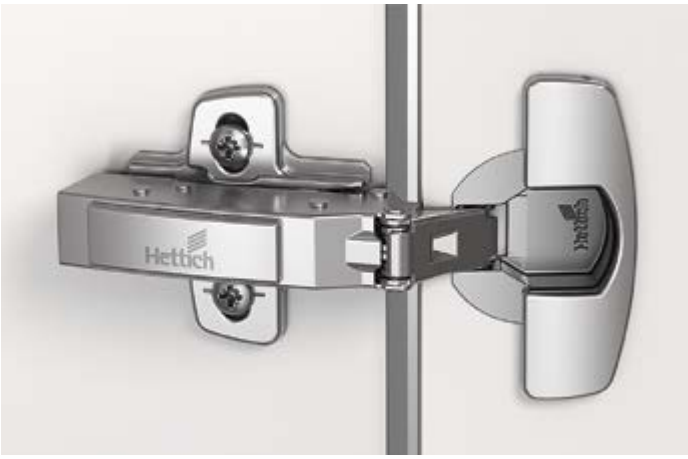

- Скрытая петля с техникой защелкивания без функции самозакрывания
- Подходит для механизма открывания Push to open
- Для двери толщиной 10–16 мм
- Диаметр чашки 35 мм
- Глубина чашки петли 7,8 мм
- Встроенная регулировка наложения 2 мм / –2 мм
- Встроенная регулировка по глубине 3 мм / –2 мм
- Регулировка по высоте с помощью монтажной планки
- Материал консоли петли: никелированная сталь
- Материал чашки петли: никелированная сталь
- **Примечание:** тип монтажа петли на дверь должен выбираться, исходя из качества и материала двери. В целях безопасности рекомендуется произвести пробную навеску.

Sensys 8676, угол открывания 110°

Монтаж чашки петли	Карта сверления	Крепежное отверстие ø x T, мм	Накладная навеска База B 12,5 мм	Навеска на среднюю стенку База B 3 мм	Вкладная навеска База B –4 мм	Кол-во
Под прикручивание TH 52	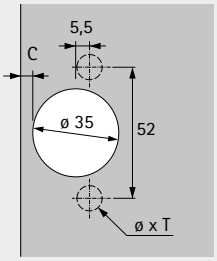	-	**9 094 180**	**9 094 190**	**9 094 200**	200 шт.
Под запрессовку TH 53		ø 10 x 8	**9 094 181**	**9 094 191**	**9 094 201**	200 шт.
С предвар. устан. разжимными муфтами TH 58		ø 10 x 8	**9 094 186**	**9 094 196**	**9 094 206**	200 шт.

- **Sensys 8646i / Sensys 8646 / Sensys 8676 для тонких дверей**
- **Угол открывания 110°**

Минимальная фуга для 1 двери

Толщина двери мм	Расстояние до чашки C, мм					
	3,0	4,0	4,5	5,0	6,0	7,0
10	0,1	0,1	0,1	0,1	0,1	0,1
11	0,2	0,2	0,2	0,2	0,2	0,2
12	0,4	0,4	0,4	0,4	0,4	0,4
13	0,6	0,6	0,5	0,5	0,5	0,5
14	0,8	0,8	0,7	0,7	0,7	0,7
15	1,0	1,0	1,0	1,0	0,9	0,9
16	1,3	1,3	1,3	1,2	1,2	1,2

Внимание:

размеры в таблице соответствуют дверям с радиусом кромки 1 мм.

Выступ двери / монтажная глубина

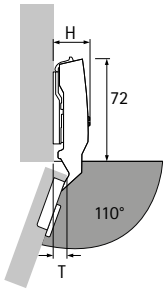

Высота петли H / выступ двери T для дистанции D = 0 мм и расстояния до чашки C = 3 мм

Вариант навески двери	H, мм	T, мм
Накладная навеска	25,0	8,5
Навеска на среднюю стенку	31,0	18,0
Вкладная навеска	38,0	25,0

Накладная навеска

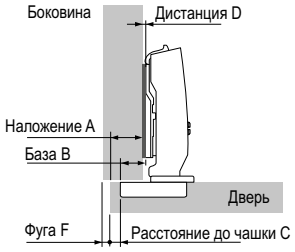

Дистанция D = C + B – A
= расстояние до чашки C + 12,5 мм – наложение A

Наложение мм	Расстояние до чашки C, мм					
	3,0	4,0	4,5	5,0	6,0	7,0
	Дистанция D, мм					
10	5,5	6,5	7,0	7,5	8,5	9,5
11	4,5	5,5	6,0	6,5	7,5	8,5
12	3,5	4,5	5,0	5,5	6,5	7,5
13	2,5	3,5	4,0	4,5	5,5	6,5
14	1,5	2,5	3,0	3,5	4,5	5,5
15	0,5	1,5	2,0	2,5	3,5	4,5
16		0,5	1,0	1,5	2,5	3,5
17			0,0	0,5	1,5	2,5
18					0,5	1,5
19						0,5

Навеска на среднюю стенку

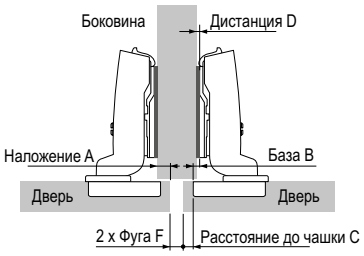

Дистанция D = C + B – A
= расстояние до чашки C + 3 мм – наложение A

Наложение мм	Расстояние до чашки C, мм					
	3,0	4,0	4,5	5,0	6,0	7,0
	Дистанция D, мм					
0,5	5,5	6,5	7,0	7,5	8,5	9,5
1,5	4,5	5,5	6,0	6,5	7,5	8,5
2,5	3,5	4,5	5,0	5,5	6,5	7,5
3,5	2,5	3,5	4,0	4,5	5,5	6,5
4,5	1,5	2,5	3,0	3,5	4,5	5,5
5,5	0,5	1,5	2,0	2,5	3,5	4,5
6,5		0,5	1,0	1,5	2,5	3,5
7,5			0,0	0,5	1,5	2,5
8,5					0,5	1,5
9,5						0,5

Вкладная навеска

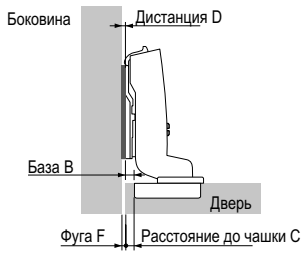

Дистанция D = C + B + F
= расстояние до чашки C – 4 мм + фуга F

Толщина двери мм	Расстояние до чашки C, мм					
	3,0	4,0	4,5	5,0	6,0	7,0
	Дистанция D, мм					
10		0,1	0,6	1,1	2,1	3,1
11		0,2	0,7	1,2	2,2	3,2
12		0,4	0,9	1,4	2,4	3,3
13		0,6	1,0	1,5	2,5	3,5
14		0,8	1,2	1,7	2,7	3,7
15	0,0	1,0	1,5	2,0	2,9	3,9
16	0,3	1,3	1,8	2,2	3,2	4,2

Дополнительно

- Монтажные планки и принадлежности, см. стр. 66 - 72, 73 - 76
- Варианты навески, информация по монтажу, инструкции по монтажу и критерии качества, см. стр. 77 - 91, 317

Скрытые петли быстрого монтажа со встроенным демпфером Silent System

- **Sensys 8657i, петля для открывания двери без выступа**
- **Угол открывания 165°**



- Скрытая петля с техникой защелкивания со встроенным демпфером с функцией самозакрывания
- Качество соответствует стандарту EN 15570, уровень 3
- Для двери толщиной 15–32 мм
- Диаметр чашки 35 мм
- Глубина чашки петли 11,6 мм
- Встроенная регулировка наложения 2 мм / –2 мм
- Встроенная регулировка по глубине 3 мм / –2 мм
- Регулировка по высоте с помощью монтажной планки
- Угол открывания может быть уменьшен при помощи дополнительных принадлежностей
- Петля для открывания двери без выступа
- Материал консоли петли: никелированная сталь
- Материал чашки петли: никелированная сталь

Sensys 8657i, угол открывания 165°

			Накладная навеска 	Навеска на среднюю стенку 	
Монтаж чашки петли	Карта сверления	Крепежное отверстие ø x T, мм	База B 12,5 мм	База B 3 мм	Кол-во
Под прикручивание TH 52	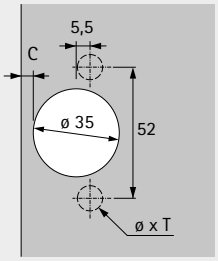	-	**9 099 540**	**9 099 550**	50 шт.
Под запрессовку TH 53		ø 10 x 11	**9 099 541**	**9 099 551**	50 шт.
Быстрый монтаж Fix THS 55		ø 10 x 6	**9 099 543**	**9 099 553**	50 шт.
С предвар. устан. разжимными муфтами TH 58		ø 10 x 11	**9 099 546**	**9 099 556**	50 шт.
Под прикручивание TB 52	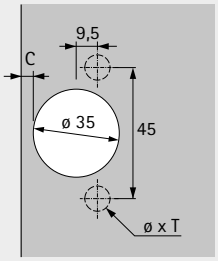	-	**9 099 560**	**9 099 570**	50 шт.
Под запрессовку TB 53		ø 8 x 11	**9 099 561**	**9 099 571**	50 шт.
Быстрый монтаж Fix TB 55		ø 8 x 6	**9 099 563**	**9 099 573**	50 шт.
С предвар. устан. разжимными муфтами TB 58		ø 8 x 11	**9 099 566**	**9 099 576**	50 шт.

Скрытые петли быстрого монтажа без встроенного демпфера

- **Sensys 8657, петля для открывания двери без выступа**
- **Угол открывания 165°**



- Скрытая петля с техникой защелкивания без встроенного демпфера с функцией самозакрывания
- Качество соответствует стандарту EN 15570, уровень 3
- Для двери толщиной 15–32 мм
- Диаметр чашки 35 мм
- Глубина чашки петли 11,6 мм
- Встроенная регулировка наложения 2 мм / –2 мм
- Встроенная регулировка по глубине +3 мм / –2 мм
- Регулировка по высоте с помощью монтажной планки
- Угол открывания может быть уменьшен при помощи дополнительных принадлежностей
- Петля для открывания двери без выступа
- Материал консоли петли: никелированная сталь
- Материал чашки петли: никелированная сталь

Sensys 8657, угол открывания 165°

Монтаж чашки петли	Карта сверления	Крепежное отверстие ø x T, мм	Накладная навеска  База B 12,5 мм	Навеска на среднюю стенку  База B 3 мм	Кол-во
Под прикручивание TH 52	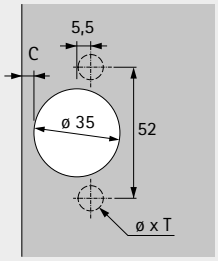	-	**9 099 600**	**9 099 610**	50 шт.
Под запрессовку TH 53		ø 10 x 11	**9 099 601**	**9 099 611**	50 шт.
Быстрый монтаж Fix THS 55		ø 10 x 6	**9 099 603**	**9 099 613**	50 шт.
С предвар. устан. разжимными муфтами TH 58		ø 10 x 11	**9 099 606**	**9 099 616**	50 шт.
Под прикручивание TB 52	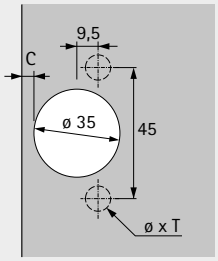	-	**9 099 620**	**9 099 630**	50 шт.
Под запрессовку TB 53		ø 8 x 11	**9 099 621**	**9 099 631**	50 шт.
Быстрый монтаж Fix TB 55		ø 8 x 6	**9 099 623**	**9 099 633**	50 шт.
С предвар. устан. разжимными муфтами TB 58		ø 8 x 11	**9 099 626**	**9 099 636**	50 шт.

Скрытые петли быстрого монтажа без функции самозакрывания

- **Sensys 8687, петля для открывания двери без выступа**
- **Угол открывания 165°**



- Скрытая петля с техникой защелкивания без функции самозакрывания
- Подходит для механизма открывания Push to open
- Качество соответствует стандарту EN 15570, уровень 3
- Для двери толщиной 15–32 мм
- Диаметр чашки 35 мм
- Глубина чашки петли 11,6 мм
- Встроенная регулировка наложения 2 мм / –2 мм
- Встроенная регулировка по глубине 3 мм / –2 мм
- Регулировка по высоте с помощью монтажной планки
- Угол открывания может быть уменьшен при помощи дополнительных принадлежностей
- Петля для открывания двери без выступа
- Материал консоли петли: никелированная сталь
- Материал чашки петли: никелированная сталь

Sensys 8687, угол открывания 165°

Монтаж чашки петли	Карта сверления	Крепежное отверстие ø x T, мм	Накладная навеска База B 12,5 мм	Навеска на среднюю стенку База B 3 мм	Кол-во
Под прикручивание TH 52	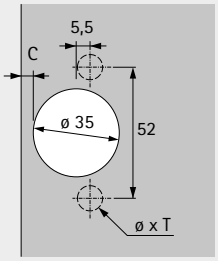	-	**9 099 660**	**9 099 670**	50 шт.
Под запрессовку TH 53		ø 10 x 11	**9 099 661**	**9 099 671**	50 шт.
Быстрый монтаж Fix THS 55		ø 10 x 6	**9 099 663**	**9 099 673**	50 шт.
С предвар. устан. разжимными муфтами TH 58		ø 10 x 11	**9 099 666**	**9 099 676**	50 шт.
Под прикручивание TB 52	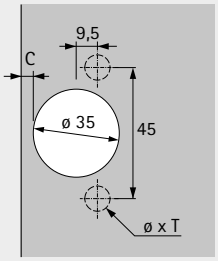	-	**9 099 680**	**9 099 690**	50 шт.
Под запрессовку TB 53		ø 8 x 11	**9 099 681**	**9 099 691**	50 шт.
Быстрый монтаж Fix TB 55		ø 8 x 6	**9 099 683**	**9 099 693**	50 шт.
С предвар. устан. разжимными муфтами TB 58		ø 8 x 11	**9 099 686**	**9 099 696**	50 шт.

Минимальная фуга для 1 двери

Толщина двери мм	Расстояние до чашки C, мм					
	3,0	4,0	4,5	5,0	6,0	7,0
15	0,0	0,0	0,0	0,0	0,0	0,0
16	0,0	0,0	0,0	0,0	0,0	0,0
17	0,0	0,0	0,0	0,0	0,0	0,0
18	0,0	0,0	0,0	0,0	0,0	0,0
19	0,0	0,0	0,0	0,0	0,0	0,0
20	0,0	0,0	0,0	0,0	0,0	0,0
21	0,0	0,0	0,0	0,0	0,0	0,0
22	0,0	0,0	0,0	0,0	0,0	0,0
23	0,0	0,0	0,0	0,0	0,0	0,0
24	0,0	0,0	0,0	0,0	0,0	0,0
25	0,0	0,0	0,0	0,0	0,0	0,0
26	0,1	0,1	0,1	0,1	0,1	0,1
27	0,1	0,1	0,1	0,1	0,1	0,1
28	0,2	0,2	0,2	0,2	0,2	0,3
29*	0,4	0,4	0,4	0,4	0,5	0,6
30**	0,7	0,7	0,8	0,8	1,0	1,1
31**	1,1	1,2	1,3	1,4	1,6	
32**	1,7	1,9	2,0	2,2		

* При использовании ограничителя угла открывания до 120°
** При использовании ограничителя угла открывания до 105°

Выступ двери / монтажная глубина

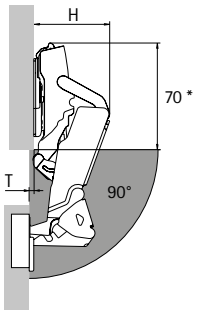

При дистанции D до 3 мм выступ двери T отсутствует, что обеспечивает эффективное использование внутреннего пространства, например для установки выдвижных элементов.
* Петля в закрытом состоянии: 80 мм

Вариант навески двери	H, мм (макс. при 30°)	T, мм (90°, D0)
Накладная навеска	66	-3
Навеска на среднюю стенку	75,5	6,5

Накладная навеска

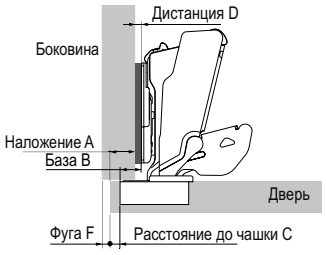

Дистанция D = C + B – A
= расстояние до чашки C + 12,5 мм – наложение A

Наложение мм	Расстояние до чашки C, мм					
	3,0	4,0	4,5	5,0	6,0	7,0
	Дистанция D, мм					
10	5,5	6,5	7,0	7,5	8,5	9,5
11	4,5	5,5	6,0	6,5	7,5	8,5
12	3,5	4,5	5,0	5,5	6,5	7,5
13	2,5	3,5	4,0	4,5	5,5	6,5
14	1,5	2,5	3,0	3,5	4,5	5,5
15	0,5	1,5	2,0	2,5	3,5	4,5
16		0,5	1,0	1,5	2,5	3,5
17			0,0	0,5	1,5	2,5
18					0,5	1,5
19						0,5

Навеска на среднюю стенку

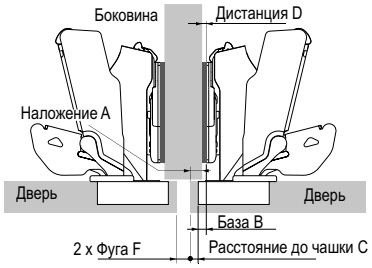

Дистанция D = C + B – A
= расстояние до чашки C + 3 мм – наложение A

Наложение мм	Расстояние до чашки C, мм					
	3,0	4,0	4,5	5,0	6,0	7,0
	Дистанция D, мм					
- 2	8,0	9,0	9,5	10,0	11,0	12.0
- 1	7,0	8,0	8,5	9,0	10,0	11,0
0	6,0	7,0	7,5	8,0	9,0	10,0
1	5,0	6,0	6,5	7,0	8,0	9,0
2	4,0	5,0	5,5	6,0	7,0	8,0
3	3,0	4,0	4,5	5,0	6,0	7,0
4	2,0	3,0	3,5	4,0	5,0	6,0
5	1,0	2,0	2,5	3,0	4,0	5,0
6	0,0	1,0	1,5	2,0	3,0	4,0
7		0,0	0,5	1,0	2,0	3,0
8				0,0	1,0	2,0
9					0,0	1,0
10						0,0

Дополнительно

- Монтажные планки и принадлежности, см. стр. 66 - 72, 73 - 76
- Варианты навески, информация по монтажу, инструкции по монтажу и критерии качества, см. стр. 77 - 91, 317

Скрытые петли быстрого монтажа со встроенным демпфером Silent System

- **Sensys 8639i W30**
- **Для угла корпуса 30°, угол открывания 95°**



- Скрытая петля с техникой защелкивания со встроенным демпфером с функцией самозакрывания
- Качество соответствует стандарту EN 15570, уровень 3
- Для угловых шкафов, угол корпуса 45°
- Для двери толщиной 15–28 мм
- Диаметр чашки 35 мм
- Глубина чашки петли 12,8 мм
- Встроенная регулировка наложения 2 мм / –2 мм
- Встроенная регулировка по глубине 3 мм / –2 мм
- Регулировка по высоте с помощью монтажной планки
- Материал консоли петли: цинковое литье под давлением, никелированная поверхность
- Материал чашки петли: никелированная сталь

Sensys 8639i W30, угол открывания 95°

Монтаж чашки петли	Карта сверления	Крепежное отверстие ø x T, мм	Накладная навеска  База B 2 мм	Вкладная навеска  База B –16 мм	Кол-во
Под прикручивание TH 52	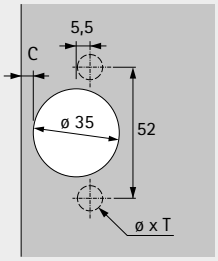	-	**9 088 016**	**9 088 017**	50 шт.
Под запрессовку TH 53		ø 10 x 11	**9 088 034**	**9 088 035**	50 шт.
Быстрый монтаж Fix THS 55		ø 10 x 6	**9 088 070**	**9 088 071**	50 шт.
С предустан. разжимной муфтой TH 58		ø 10 x 11	**9 088 082**	**9 088 083**	50 шт.
Под прикручивание TB 52	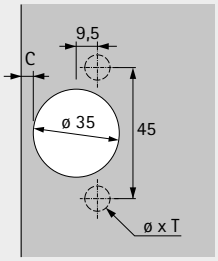	-	**9 088 022**	**9 088 023**	50 шт.
Под запрессовку TB 53		ø 8 x 11	**9 088 040**	**9 088 041**	50 шт.
Быстрый монтаж Fix TB 55		ø 8 x 6	**9 088 076**	**9 088 077**	50 шт.
С предустан. разжимной муфтой TB 58		ø 8 x 11	**9 088 088**	**9 088 089**	50 шт.

Скрытые петли быстрого монтажа без встроенного демпфера

- **Sensys 8639 W30**
- **Для угла корпуса 30°, угол открывания 95°**



- Скрытая петля с техникой защелкивания без встроенного демпфера с функцией самозакрывания
- Качество соответствует стандарту EN 15570, уровень 3
- Для угловых шкафов, угол корпуса 45°
- Для двери толщиной 15–28 мм
- Диаметр чашки 35 мм
- Глубина чашки петли 12,8 мм
- Встроенная регулировка наложения 2 мм / –2 мм
- Встроенная регулировка по глубине 3 мм / –2 мм
- Регулировка по высоте с помощью монтажной планки
- Материал консоли петли: цинковое литье под давлением, никелированная поверхность
- Материал чашки петли: никелированная сталь

Sensys 8639 W30, угол открывания 95°

Монтаж чашки петли	Карта сверления	Крепежное отверстие ø x T, мм	Накладная навеска База B 2 мм	Вкладная навеска База B –16 мм	Кол-во
Под прикручивание TH 52	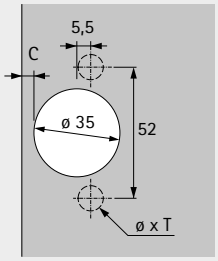	-	**9 088 100**	**9 088 101**	50 шт.
Под запрессовку TH 53		ø 10 x 11	**9 088 118**	**9 088 119**	50 шт.
Быстрый монтаж Fix THS 55		ø 10 x 6	**9 088 136**	**9 088 137**	50 шт.
С предвар. устан. разжимными муфтами TH 58		ø 10 x 11	**9 088 154**	**9 088 155**	50 шт.
Быстрый монтаж Fix TB 55	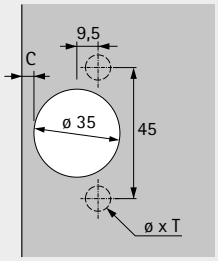	ø 8 x 6	**9 088 142**	**9 088 143**	50 шт.
Быстрый монтаж Fix THS 55	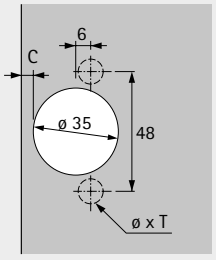	ø 10 x 6	**9 088 136**	**9 088 137**	50 шт.

Скрытые петли быстрого монтажа без функции самозакрывания

- **Sensys 8669 W30**
- **Для угла корпуса 30°, угол открывания 95°**



- Скрытая петля с техникой защелкивания без функции самозакрывания
- Подходит для механизма открывания Push to open
- Качество соответствует стандарту EN 15570, уровень 3
- Для угловых шкафов, угол корпуса 45°
- Для двери толщиной 15–28 мм
- Диаметр чашки 35 мм
- Глубина чашки петли 12,8 мм
- Встроенная регулировка наложения 2 мм / –2 мм
- Встроенная регулировка по глубине 3 мм / –2 мм
- Регулировка по высоте с помощью монтажной планки
- Материал консоли петли: цинковое литье под давлением, никелированная поверхность
- Материал чашки петли: никелированная сталь

Sensys 8669 W30, угол открывания 95°

Монтаж чашки петли	Карта сверления	Крепежное отверстие ø x T, мм	Накладная навеска База B 2 мм	Вкладная навеска База B –16 мм	Кол-во
Под прикручивание TH 52	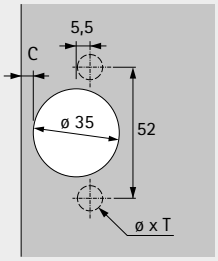	-	**9 088 176**	**9 088 177**	50 шт.
Под запрессовку TH 53		ø 10 x 11	**9 088 194**	**9 088 195**	50 шт.
Быстрый монтаж Fix THS 55		ø 10 x 6	**9 088 212**	**9 088 213**	50 шт.
С предвар. устан. разжимными муфтами TH 58		ø 10 x 11	**9 088 224**	**9 088 225**	50 шт.
Быстрый монтаж Fix TB 55	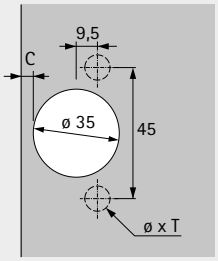	ø 8 x 6	**9 088 218**	**9 088 219**	50 шт.
Быстрый монтаж Fix THS 55	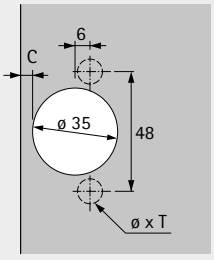	ø 10 x 6	**9 088 212**	**9 088 213**	50 шт.

Скрытые петли быстрого монтажа

- **Sensys 8639i W30 / Sensys 8639 W30 / Sensys 8669 W30**
- **Для угла корпуса 30°, угол открывания 95°**

Hett CAD

Минимальная фуга для 1 двери

Толщина двери мм	Расстояние до чашки C, мм						
	3,0	4,0	4,5	5,0	6,0	7,0	8,0
15	0,2	0,2	0,2	0,2	0,2	0,2	0,2
16	0,3	0,3	0,3	0,3	0,3	0,3	0,3
17	0,4	0,4	0,4	0,4	0,4	0,4	0,4
18	0,6	0,6	0,6	0,6	0,6	0,5	0,5
19	0,8	0,8	0,8	0,8	0,7	0,7	0,7
20	1,1	1,0	1,0	1,0	1,0	0,9	0,9
21	1,4	1,3	1,3	1,3	1,2	1,2	1,2
22	2,2	1,8	1,7	1,6	1,6	1,5	1,4
23	3,0	2,6	2,4	2,2	2,0	1,9	1,8
24	3,9	3,4	3,2	3,0	2,6	2,4	2,2
25	4,8	4,2	4,0	3,8	3,4	3,0	2,8
26	5,7	5,1	4,8	4,6	4,2	3,8	3,4
27	6,6	6,0	5,7	5,5	5,0	4,5	4,2
28	7,5	6,9	6,6	6,3	5,8	5,3	4,9

Внимание:

Размеры, указанные в таблице, соответствуют дверям с радиусом кромки 1 мм.

Для дверей с другим радиусом следует рассчитывать минимальную фугу следующим образом:

Радиус 0 мм:
Размеры в таблице + 0,4 мм
Радиус 3 мм:
Размеры в таблице – 0,6 мм

Примечание

Чертежи петель и монтажных планок представлены в масштабе 1 : 1. Изменяя расстояние до чашки C (3–8 мм), можно определить наложение двери от выбранной линии дистанции.

Дополнительная информация представлена на канале Hettich на YouTube.

Накладная навеска (B 2 мм) — масштаб 1:1

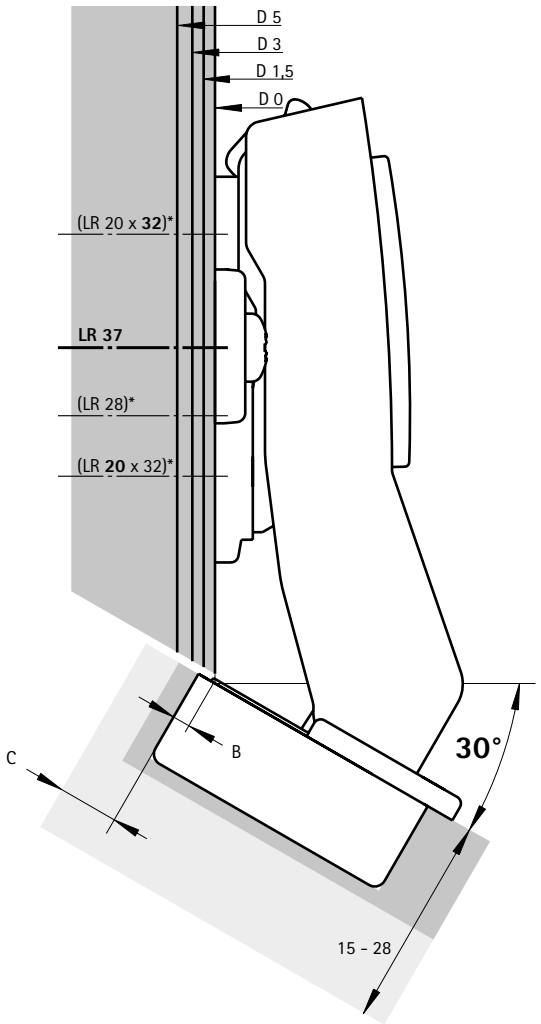

Вкладная навеска (B -16 мм) — масштаб 1:1

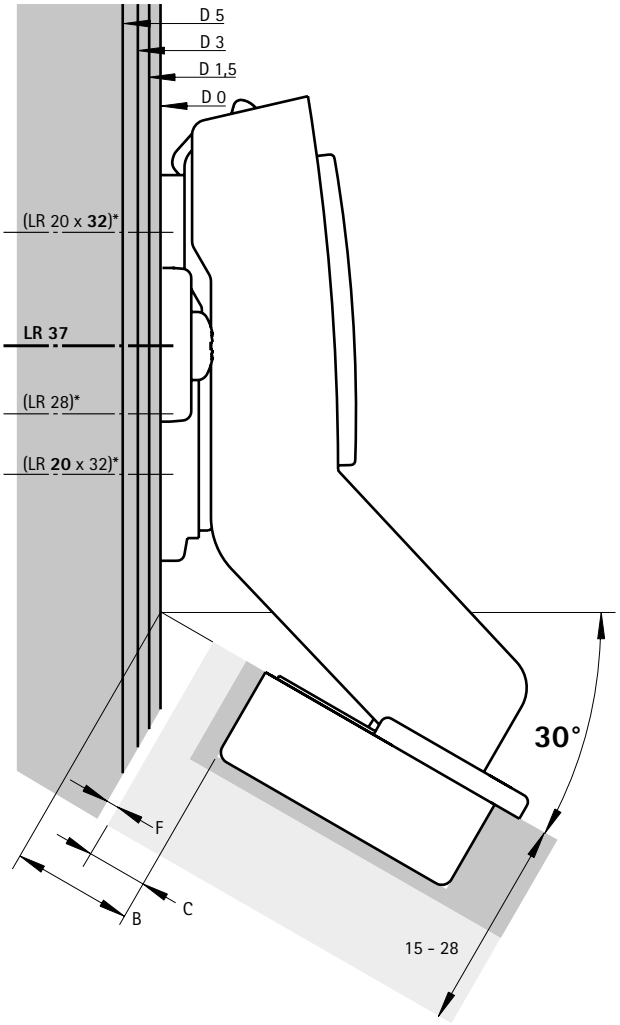

Дополнительно

- * Доступно не во всех странах.
- Монтажные планки и принадлежности, см. стр. 66 - 72, 73 - 76
- Варианты навески, информация по монтажу, инструкции по монтажу и критерии качества, см. стр. 77 - 91, 317

Скрытые петли быстрого монтажа со встроенным демпфером Silent System

- **Sensys 8639i W45**
- **Для угла корпуса 45°, угол открывания 95°**



- Скрытая петля с техникой защелкивания со встроенным демпфером с функцией самозакрывания
- Качество соответствует стандарту EN 15570, уровень 3
- Для угловых шкафов, угол корпуса 45°
- Для двери толщиной 15–28 мм
- Диаметр чашки 35 мм
- Глубина чашки петли 12,8 мм
- Встроенная регулировка наложения 2 мм / –2 мм
- Встроенная регулировка по глубине 3 мм / –2 мм
- Регулировка по высоте с помощью монтажной планки
- Материал консоли петли: цинковое литье под давлением, никелированная поверхность
- Материал чашки петли: никелированная сталь

Sensys 8639i W45, угол открывания 95°

			Накладная навеска		Вкладная навеска	
						
Монтаж чашки петли	Карта сверления	Крепежное отверстие ø x T, мм	База B 9 мм	База B –2 мм	База B –25 мм	Кол-во
Под прикручивание TH 52	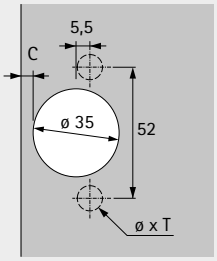	-	**9 088 018**	**9 088 019**	**9 088 020**	50 шт.
Под запрессовку TH 53		ø 10 x 11	**9 088 036**	**9 088 037**	**9 088 038**	50 шт.
Быстрый монтаж Fix THS 55		ø 10 x 6	**9 088 072**	**9 088 073**	**9 088 074**	50 шт.
С предустан. разжимной муфтой TH 58		ø 10 x 11	**9 088 084**	**9 088 085**	**9 088 086**	50 шт.
Под прикручивание TB 52	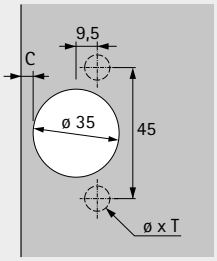	-	**9 088 024**	**9 088 025**	**9 088 026**	50 шт.
Под запрессовку TB 53		ø 8 x 11	**9 088 042**	**9 088 043**	**9 088 044**	50 шт.
Быстрый монтаж Fix TB 55		ø 8 x 6	**9 088 078**	**9 088 079**	**9 088 080**	50 шт.
С предустан. разжимной муфтой TB 58		ø 8 x 11	**9 088 090**	**9 088 091**	**9 088 092**	50 шт.

Скрытые петли быстрого монтажа без встроенного демпфера

- **Sensys 8639 W45**
- **Для угла корпуса 45°, угол открывания 95°**



- Скрытая петля с техникой защелкивания без встроенного демпфера с функцией самозакрывания
- Качество соответствует стандарту EN 15570, уровень 3
- Для угловых шкафов, угол корпуса 45°
- Для двери толщиной 15–28 мм
- Диаметр чашки 35 мм
- Глубина чашки петли 12,8 мм
- Встроенная регулировка наложения 2 мм / –2 мм
- Встроенная регулировка по глубине 3 мм / –2 мм
- Регулировка по высоте с помощью монтажной планки
- Материал консоли петли: цинковое литье под давлением, никелированная поверхность
- Материал чашки петли: никелированная сталь

Sensys 8639 W45, угол открывания 95°

			Накладная навеска		Вкладная навеска	
						
Монтаж чашки петли	Карта сверления	Крепежное отверстие ø x T, мм	База B 9 мм	База B –2 мм	База B –25 мм	Кол-во
Под прикручивание TH 52	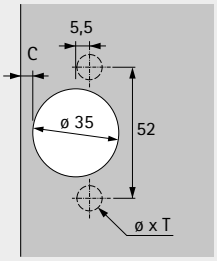	-	**9 088 102**	**9 088 103**	**9 088 104**	50 шт.
Под запрессовку TH 53		ø 10 x 11	**9 088 120**	**9 088 121**	**9 088 122**	50 шт.
Быстрый монтаж Fix THS 55		ø 10 x 6	**9 088 138**	**9 088 139**	**9 088 140**	50 шт.
С предвар. устан. разжимными муфтами TH 58		ø 10 x 11	**9 088 156**	**9 088 157**	**9 088 158**	50 шт.
Быстрый монтаж Fix TB 55	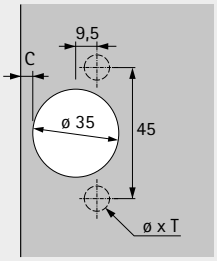	ø 8 x 6	**9 088 144**	**9 088 145**	**9 088 146**	50 шт.
Быстрый монтаж Fix THS 55	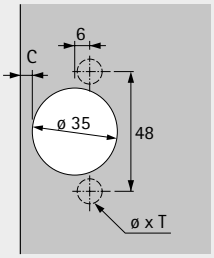	ø 10 x 6	**9 088 138**	**9 088 139**	**9 088 140**	50 шт.

Скрытые петли быстрого монтажа без функции самозакрывания

- **Sensys 8669 W45**
- **Для угла корпуса 45°, угол открывания 95°**



- Скрытая петля с техникой защелкивания без функции самозакрывания
- Подходит для механизма открывания Push to open
- Качество соответствует стандарту EN 15570, уровень 3
- Для угловых шкафов, угол корпуса 45°
- Для двери толщиной 15–28 мм
- Диаметр чашки 35 мм
- Глубина чашки петли 12,8 мм
- Встроенная регулировка наложения 2 мм / –2 мм
- Встроенная регулировка по глубине 3 мм / –2 мм
- Регулировка по высоте с помощью монтажной планки
- Материал консоли петли: цинковое литье под давлением, никелированная поверхность
- Материал чашки петли: никелированная сталь

Sensys 8669 W45, угол открывания 95°

Монтаж чашки петли	Карта сверления	Крепежное отверстие ø x T, мм	Накладная навеска  База B –2 мм	Накладная навеска База B 9 мм	Вкладная навеска  База B –25 мм	Кол-во
Под прикручивание TH 52	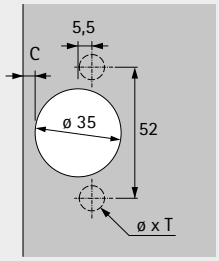	-	**9 088 179**	**9 088 178**	**9 088 180**	50 шт.
Под запрессовку TH 53		ø 10 x 11	**9 088 197**	**9 088 196**	**9 088 198**	50 шт.
Быстрый монтаж Fix THS 55		ø 10 x 6	**9 088 215**	**9 088 214**	**9 088 216**	50 шт.
С предвар. устан. разжимными муфтами TH 58		ø 10 x 11	**9 088 227**	**9 088 226**	**9 088 228**	50 шт.
Быстрый монтаж Fix TB 55	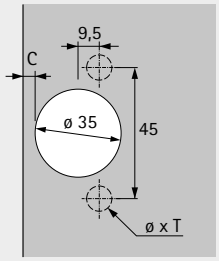	ø 8 x 6	**9 088 221**	**9 088 220**	**9 088 222**	50 шт.
Быстрый монтаж Fix THS 55	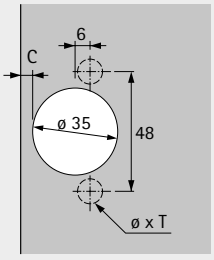	ø 10 x 6	**9 088 215**	**9 088 214**	**9 088 216**	50 шт.

- **Sensys 8639i W45 / Sensys 8639 W45 / Sensys 8669 W45**
- **Для угла корпуса 45°, угол открывания 95°**

Минимальная фуга для 1 двери

Толщина двери мм	Расстояние до чашки C, мм						
	3,0	4,0	4,5	5,0	6,0	7,0	8,0
15	0,2	0,2	0,2	0,2	0,2	0,2	0,2
16	0,3	0,3	0,3	0,3	0,3	0,3	0,3
17	0,4	0,4	0,4	0,4	0,4	0,4	0,4
18	0,6	0,6	0,6	0,6	0,6	0,5	0,5
19	0,8	0,8	0,8	0,8	0,7	0,7	0,7
20	1,1	1,0	1,0	1,0	1,0	0,9	0,9
21	1,4	1,3	1,3	1,3	1,2	1,2	1,2
22	2,2	1,8	1,7	1,6	1,6	1,5	1,4
23	3,0	2,6	2,4	2,2	2,0	1,9	1,8
24	3,9	3,4	3,2	3,0	2,6	2,4	2,2
25	4,8	4,2	4,0	3,8	3,4	3,0	2,8
26	5,7	5,1	4,8	4,6	4,2	3,8	3,4
27	6,6	6,0	5,7	5,5	5,0	4,5	4,2
28	7,5	6,9	6,6	6,3	5,8	5,3	4,9

Внимание:

Размеры, указанные в таблице, соответствуют дверям с радиусом кромки 1 мм.

Для дверей с другим радиусом следует рассчитывать минимальную фугу следующим образом:

Радиус 0 мм:
Размеры в таблице + 0,4 мм
Радиус 3 мм:
Размеры в таблице – 0,6 мм

Примечание

Чертежи петель и монтажных планок представлены в масштабе 1 : 1. Изменяя расстояние до чашки C (3–8 мм), можно определить наложение двери от выбранной линии дистанции.

Дополнительная информация представлена на канале Hettich на YouTube.

Накладная навеска (B 9 мм) — масштаб 1:1

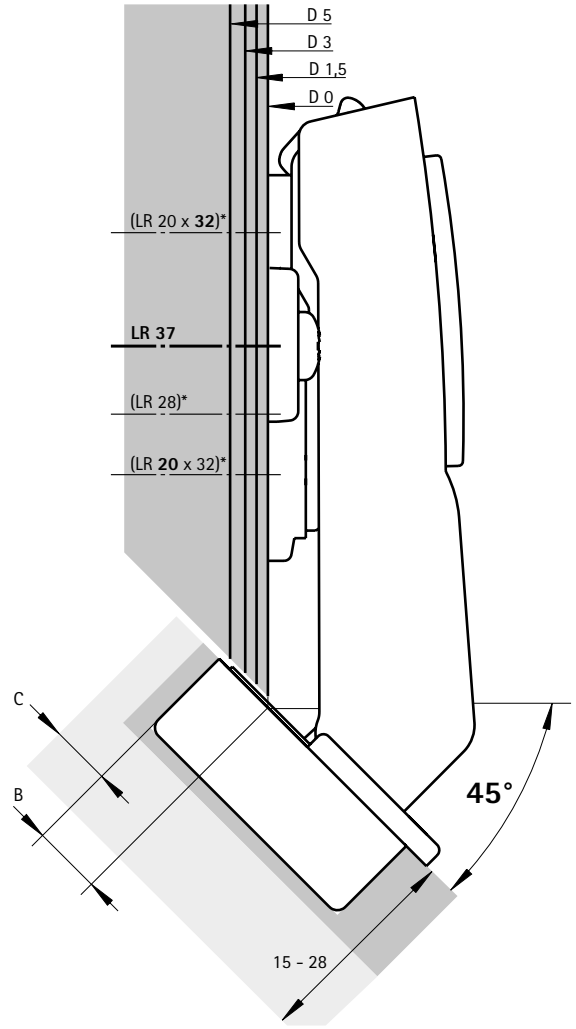

Накладная навеска (B -2 мм) — масштаб 1:1

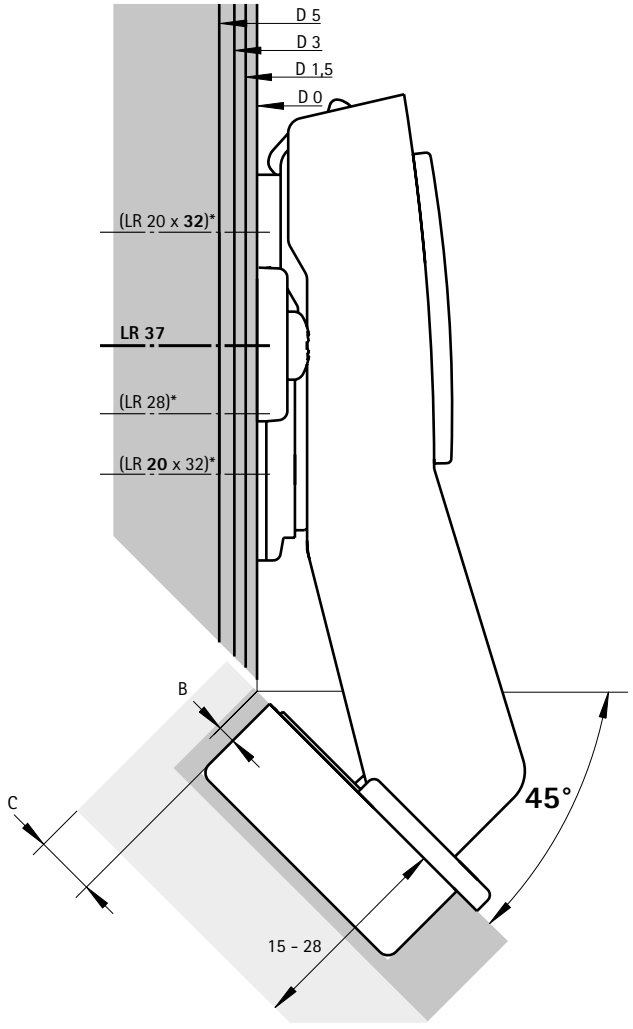

Дополнительно

- * Доступно не во всех странах.
- Монтажные планки и принадлежности, см. стр. 66 - 72, 73 - 76
- Варианты навески, информация по монтажу, инструкции по монтажу и критерии качества, см. стр. 77 - 91, 317

- **Sensys 8639i W45 / Sensys 8639 W45 / Sensys 8669 W45**
- **Для угла корпуса 45°, угол открывания 95°**

Минимальная фуга для 1 двери

Толщина двери мм	Расстояние до чашки C, мм						
	3,0	4,0	4,5	5,0	6,0	7,0	8,0
15	0,2	0,2	0,2	0,2	0,2	0,2	0,2
16	0,3	0,3	0,3	0,3	0,3	0,3	0,3
17	0,4	0,4	0,4	0,4	0,4	0,4	0,4
18	0,6	0,6	0,6	0,6	0,6	0,5	0,5
19	0,8	0,8	0,8	0,8	0,7	0,7	0,7
20	1,1	1,0	1,0	1,0	1,0	0,9	0,9
21	1,4	1,3	1,3	1,3	1,2	1,2	1,2
22	2,2	1,8	1,7	1,6	1,6	1,5	1,4
23	3,0	2,6	2,4	2,2	2,0	1,9	1,8
24	3,9	3,4	3,2	3,0	2,6	2,4	2,2
25	4,8	4,2	4,0	3,8	3,4	3,0	2,8
26	5,7	5,1	4,8	4,6	4,2	3,8	3,4
27	6,6	6,0	5,7	5,5	5,0	4,5	4,2
28	7,5	6,9	6,6	6,3	5,8	5,3	4,9

Внимание:

Размеры, указанные в таблице, соответствуют дверям с радиусом кромки 1 мм.

Для дверей с другим радиусом следует рассчитывать минимальную фугу следующим образом:

Радиус 0 мм:
Размеры в таблице + 0,4 мм
Радиус 3 мм:
Размеры в таблице – 0,6 мм

Примечание

Чертежи петель и монтажных планок представлены в масштабе 1 : 1. Изменяя расстояние до чашки C (3–8 мм), можно определить наложение двери от выбранной линии дистанции.

Дополнительная информация представлена на канале Hettich на YouTube.

Вкладная навеска (B -25 мм) — масштаб 1:1

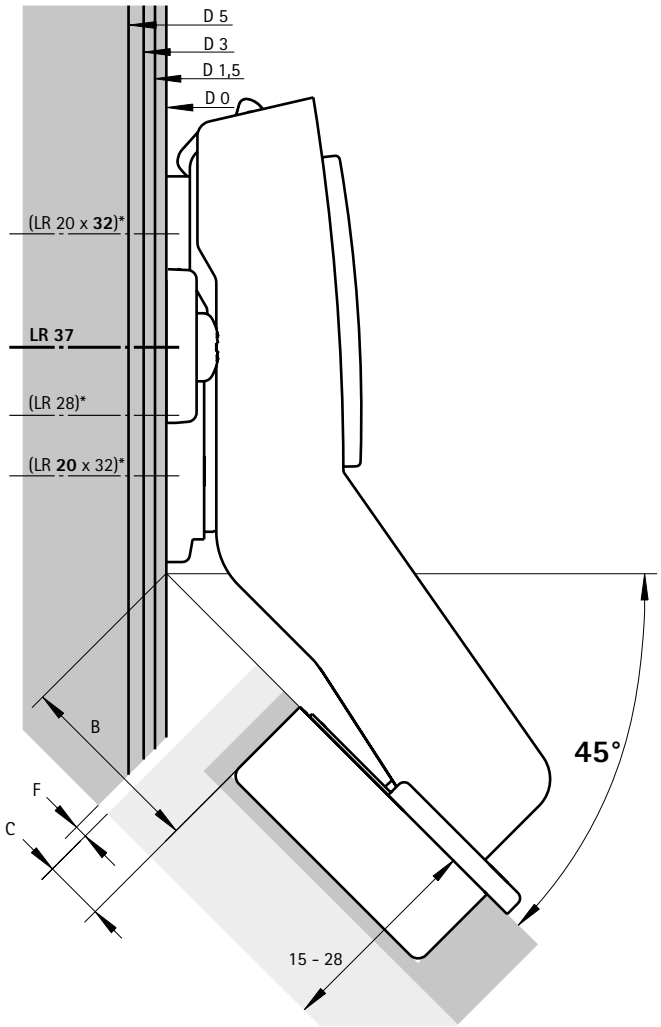

Дополнительно

- * Доступно не во всех странах.
- Монтажные планки и принадлежности, см. стр. 66 - 72, 73 - 76
- Варианты навески, информация по монтажу, инструкции по монтажу и критерии качества, см. стр. 77 - 91, 317

Скрытые петли быстрого монтажа со встроенным демпфером Silent System

- **Sensys 8639i W90**
- **Для угла корпуса 90°, угол открывания 95°**



- Скрытая петля с техникой защелкивания со встроенным демпфером с функцией самозакрывания
- Качество соответствует стандарту EN 15570, уровень 2
- Для угловых шкафов
- Для двери толщиной 15–28 мм
- Диаметр чашки 35 мм
- Глубина чашки петли 12,8 мм
- Встроенная регулировка для наложения двери 1 / –2 мм
- Встроенная регулировка фуги 3 / –2 мм
- Регулировка по высоте с помощью монтажной планки
- Материал консоли петли: цинковое литье под давлением, никелированная поверхность
- Материал чашки петли: никелированная сталь

Sensys 8639i W90, угол открывания 95°

Монтаж чашки петли	Карта сверления	Крепежное отверстие ø x T, мм	Вкладная навеска  База B 4 мм	Кол-во
Под прикручивание TH 52	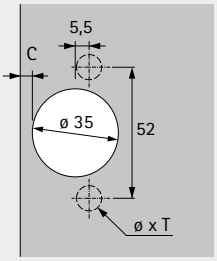	-	**9 088 021**	50 шт.
Под запрессовку TH 53		ø 10 x 11	**9 088 039**	50 шт.
Быстрый монтаж Fix THS 55		ø 10 x 6	**9 088 075**	50 шт.
С предвар. устан. разжимными муфтами TH 58		ø 10 x 11	**9 088 087**	50 шт.
Под прикручивание TB 52	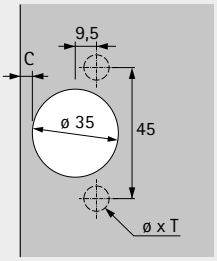	-	**9 088 027**	50 шт.
Под запрессовку TB 53		ø 8 x 11	**9 088 045**	50 шт.
Быстрый монтаж Fix TB 55		ø 8 x 6	**9 088 081**	50 шт.
С предвар. устан. разжимными муфтами TB 58		ø 8 x 11	**9 088 093**	50 шт.

Скрытые петли быстрого монтажа без встроенного демпфера

- **Sensys 8639 W90**
- **Для угла корпуса 90°, угол открывания 95°**



- Скрытая петля с техникой защелкивания без встроенного демпфера с функцией самозакрывания
- Качество соответствует стандарту EN 15570, уровень 2
- Для угловых шкафов
- Для двери толщиной 15–28 мм
- Диаметр чашки 35 мм
- Глубина чашки петли 12,8 мм
- Встроенная регулировка для наложения двери 1 / –2 мм
- Встроенная регулировка фуги 3 / –2 мм
- Регулировка по высоте с помощью монтажной планки
- Материал консоли петли: цинковое литье под давлением, никелированная поверхность
- Материал чашки петли: никелированная сталь

Sensys 8639 W90, угол открывания 95°

Монтаж чашки петли	Карта сверления	Крепежное отверстие ø x T, мм	Вкладная навеска  База B 4 мм	Кол-во
Под прикручивание TH 52	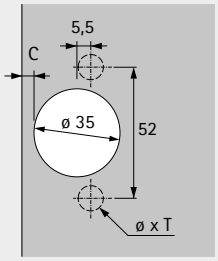	-	**9 088 105**	50 шт.
Под запрессовку TH 53		ø 10 x 11	**9 088 123**	50 шт.
Быстрый монтаж Fix THS 55		ø 10 x 6	**9 088 141**	50 шт.
С предвар. устан. разжимными муфтами TH 58		ø 10 x 11	**9 088 159**	50 шт.
Быстрый монтаж Fix TB 55	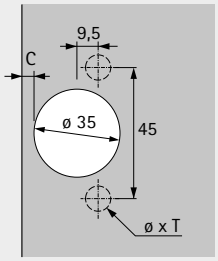	ø 8 x 6	**9 088 147**	50 шт.

Скрытые петли быстрого монтажа без функции самозакрывания

- **Sensys 8669 W90**
- **Для угла корпуса 90°, угол открывания 95°**



- Скрытая петля с техникой защелкивания без функции самозакрывания
- Подходит для механизма открывания Push to open
- Качество соответствует стандарту EN 15570, уровень 2
- Для угловых шкафов
- Для двери толщиной 15–28 мм
- Диаметр чашки 35 мм
- Глубина чашки петли 12,8 мм
- Встроенная регулировка для наложения двери 1 / –2 мм
- Встроенная регулировка фуги 3 / –2 мм
- Регулировка по высоте с помощью монтажной планки
- Материал консоли петли: цинковое литье под давлением, никелированная поверхность
- Материал чашки петли: никелированная сталь

Sensys 8669 W90, угол открывания 95°

Монтаж чашки петли	Карта сверления	Крепежное отверстие ø x T, мм	Вкладная навеска  База B 4 мм	Кол-во
Под прикручивание TH 52	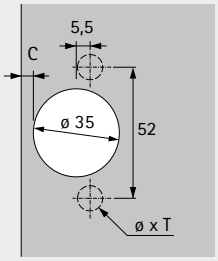	-	**9 088 181**	50 шт.
Под запрессовку TH 53		ø 10 x 11	**9 088 199**	50 шт.
Быстрый монтаж Fix THS 55		ø 10 x 6	**9 088 217**	50 шт.
С предвар. устан. разжимными муфтами TH 58		ø 10 x 11	**9 088 229**	50 шт.
Быстрый монтаж Fix TB 55	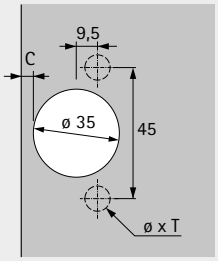	ø 8 x 6	**9 088 223**	50 шт.

- **Sensys 8639i W90 / Sensys 8639 W90 / Sensys 8669 W90**
- **Для угла корпуса 90°, угол открывания 95°**

Минимальная фуга для 1 двери

Толщина двери мм	Расстояние до чашки C, мм					
	3,0	4,0	4,5	5,0	6,0	7,0
15	0,2	0,2	0,2	0,2	0,2	0,2
16	0,3	0,3	0,3	0,3	0,3	0,3
17	0,4	0,4	0,4	0,4	0,4	0,4
18	0,6	0,6	0,6	0,6	0,6	0,5
19	0,8	0,8	0,8	0,8	0,7	0,7
20	1,1	1,0	1,0	1,0	1,0	0,9
21	1,4	1,3	1,3	1,3	1,2	1,2
22	2,2	1,8	1,7	1,6	1,6	1,5
23	3,0	2,6	2,4	2,2	2,0	1,9
24	3,9	3,4	3,2	3,0	2,6	2,4
25	4,8	4,2	4,0	3,8	3,4	3,0
26	5,7	5,1	4,8	4,6	4,2	3,8
27	6,6	6,0	5,7	5,5	5,0	4,5
28	7,5	6,9	6,6	6,3	5,8	5,3

Внимание:

Размеры, указанные в таблице, соответствуют дверям с радиусом кромки 1 мм.

Для дверей с другим радиусом следует рассчитывать минимальную фугу следующим образом:

Радиус 0 мм:
Размеры в таблице + 0,4 мм
Радиус 3 мм:
Размеры в таблице – 0,6 мм

Определение расстояния X при использовании монтажной планки для расстояния рядного сверления 37

Фуга	Расстояние до чашки C, мм							
мм	3,0	3,5	4,0	4,5	5,0	5,5	6,0	7,0
0,5	35,0	34,5	34,0	33,5	33,0	32,5	32,0	31,0
1,5	34,0	33,5	33,0	32,5	32,0	31,5	31,0	30,0
2,5	33,0	32,5	32,0	31,5	31,0	30,5	30,0	29,0
3,5	32,0	31,5	31,0	30,5	30,0	29,5	29,0	28,0
4,5	31,0	30,5	30,0	29,5	29,0	28,5	28,0	27,0
5,5	30,0	29,5	29,0	28,5	28,0	27,5	27,0	26,0
6,5	29,0	28,5	28,0	27,5	27,0	26,5	26,0	25,0
7,5	28,0	27,5	27,0	26,5	26,0	25,5	25,0	24,0

Примечание

Расчет дистанции D монтажной планки и расстояния X:
Чертеж (таблица), представленный ниже, содержит необходимые размеры, соответствующие выбранным величинам выступа двери, расстояния до чашки C (3–7 мм) и фуги F.
Приведенные значения для расстояния между рядами отверстий X предусматривают использование крестообразной монтажной планки для ряда отверстий 37.

При применении других монтажных планок расстояние между рядами отверстий X необходимо адаптировать соответственно.
- LR 28: X - 9 мм
- LR 20 x 32: X - 17 мм / X + 15 мм

Рекомендуемое смещение двери составляет 1 мм. Последующие корректировки смещения двери осуществляются с помощью регулировочного винта.

Вкладная навеска (B 4 мм) — масштаб 1:1

Дистанция D = 4 мм – выступ двери
(рекомендуемый выступ двери = 1 мм)

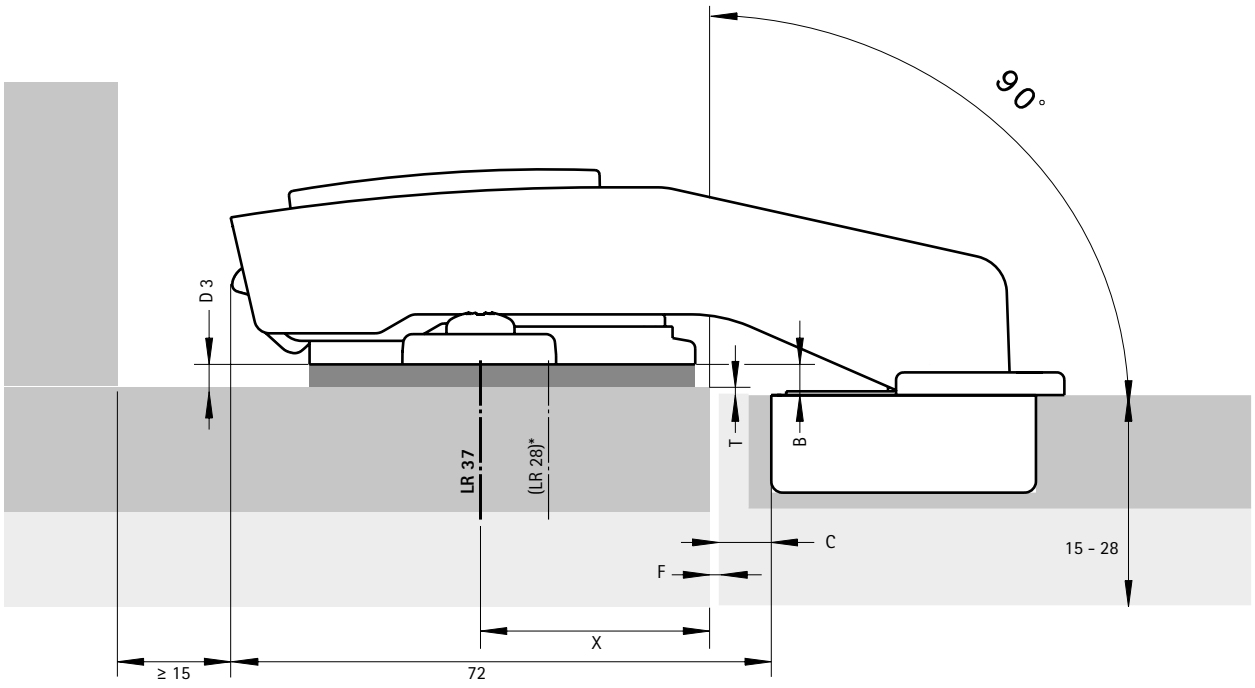

Дополнительно

- * Доступно не во всех странах.
- Монтажные планки и принадлежности, см. стр. 66 - 72, 73 - 76
- Варианты навески, информация по монтажу, инструкции по монтажу и критерии качества, см. стр. 77 - 91, 317

Скрытые петли быстрого монтажа со встроенным демпфером Silent System

- **Sensys 8638i для дверей с алюминиевыми рамами**
- **Угол открывания 95°**



- Скрытая петля с техникой защелкивания со встроенным демпфером с функцией самозакрывания
- Качество соответствует стандарту EN 15570, уровень 3
- Для дверей с алюминиевой рамой толщиной 19 мм
- Встроенная регулировка наложения 2 мм / –2 мм
- Встроенная регулировка по глубине 3 мм / –2 мм
- Регулировка по высоте с помощью монтажной планки
- Материал консоли петли: никелированная сталь
- Материал чашки петли: цинковое литье под давлением, никелированная поверхность
- В комплект входят 2 крепежных винта

Sensys 8638i, угол открывания 95°

		Накладная навеска 	Навеска на среднюю стенку 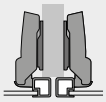	Вкладная навеска 	
Монтаж чашки петли	Крепежное отверстие ø x T, мм	База B 12,5 мм	База B 3 мм	База B –4 мм	Кол-во
Под прикручивание TA 32	-	**9 072 524**	**9 072 525**	**9 072 526**	50 шт.

Скрытые петли быстрого монтажа без встроенного демпфера

- **Sensys 8638 для дверей с алюминиевыми рамами**
- **Угол открывания 95°**



- Скрытая петля с техникой защелкивания без встроенного демпфера с функцией самозакрывания
- Качество соответствует стандарту EN 15570, уровень 3
- Для дверей с алюминиевой рамой толщиной 19 мм
- Встроенная регулировка наложения 2 мм / –2 мм
- Встроенная регулировка по глубине 3 мм / –2 мм
- Регулировка по высоте с помощью монтажной планки
- Материал консоли петли: никелированная сталь
- Материал чашки петли: цинковое литье под давлением, никелированная поверхность
- В комплект входят 2 крепежных винта

Sensys 8638, угол открывания 95°

		Накладная навеска 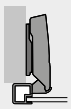	Навеска на среднюю стенку 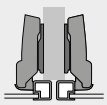	Вкладная навеска 	
Монтаж чашки петли	Крепежное отверстие ø x T, мм	База B 12,5 мм	База B 3 мм	База B –4 мм	Кол-во
Под прикручивание TA 32	-	**9 072 527**	**9 072 528**	**9 072 529**	50 шт.

Скрытые петли быстрого монтажа без функции самозакрывания

- **Sensys 8668 для дверей с алюминиевыми рамами**
- **Угол открывания 95°**



- Скрытая петля с техникой защелкивания без функции самозакрывания
- Подходит для механизма открывания Push to open
- Качество соответствует стандарту EN 15570, уровень 3
- Для дверей с алюминиевой рамой толщиной 19 мм
- Встроенная регулировка наложения 2 мм / –2 мм
- Встроенная регулировка по глубине 3 мм / –2 мм
- Регулировка по высоте с помощью монтажной планки
- Материал консоли петли: никелированная сталь
- Материал чашки петли: цинковое литье под давлением, никелированная поверхность
- В комплект входят 2 крепежных винта

Sensys 8668, угол открывания 95°

		Накладная навеска 	Навеска на среднюю стенку 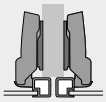	Вкладная навеска 	
Монтаж чашки петли	Крепежное отверстие ø x T, мм	База B 12,5 мм	База B 3 мм	База B –4 мм	Кол-во
Под прикручивание TA 32	-	**9 072 530**	**9 072 531**	**9 072 532**	50 шт.

Монтаж

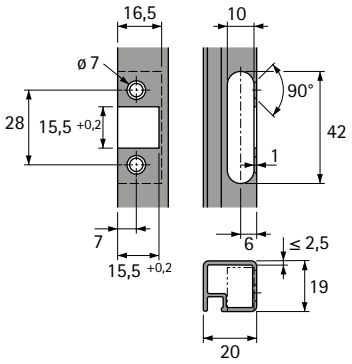

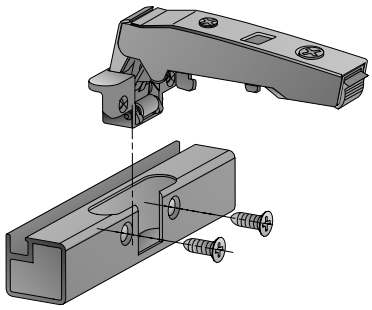

Выступ двери / монтажная глубина

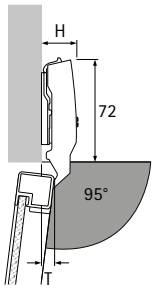

Высота петли H / выступ двери T для дистанции D = 0 мм

Вариант навески двери	H, мм	T, мм
Накладная навеска	25,0	8,0
Навеска на среднюю стенку	31,0	17,5
Вкладная навеска	38,0	24,5

Накладная навеска

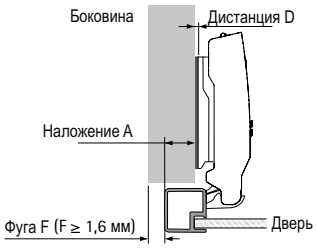

Дистанция D = 4,5 мм + B – A
= 4,5 мм + 12,5 мм – наложение A

Прокладка мм	Дистанция D, мм
12	5,0
13	4,0
14	3,0
15	2,0
16	1,0
17	0,0

Навеска на среднюю стенку

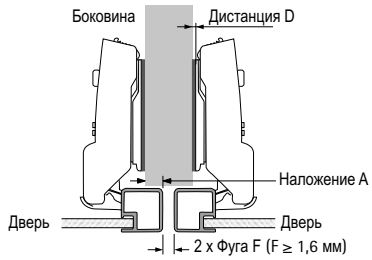

Дистанция D = 4,5 мм + B – A
= 4,5 мм + 3 мм – наложение A

Наложение мм	Расстояние D, мм
0	7,5
1	6,5
2	5,5
2,5	5,0
3	4,5
4	3,5
4,5	3,0
5	2,5
6	1,5
7	0,5
7,5	0,0

Вкладная навеска

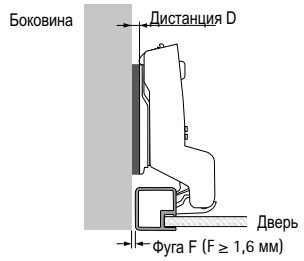

Дистанция D = 4,5 мм + B + F
= 4,5 мм – 4 мм + фуга

Фуга мм	Дистанция D, мм
1,6	2,1
2	2,5
3	3,5
4	4,5
5	5,5

Дополнительно

- Монтажные планки и принадлежности, см. стр. 66 - 72, 73 - 76
- Варианты навески, информация по монтажу, инструкции по монтажу и критерии качества, см. стр. 77 - 91, 317

Скрытые петли быстрого монтажа

- **Intermat 9930 с чашкой в стиле Sensys для угловых шкафов со складными дверями**
- **Угол открывания 50° / 65°**



- Скрытая петля с техникой защелкивания с функцией самозакрывания
- Качество соответствует стандарту EN 15570, уровень 2
- Диаметр чашки 35 мм
- Глубина чашки петли 12,8 мм
- Регулировка по диагонали 9,5 / –9,5 мм
- Встроенная регулировка наложения, см. схему
- Встроенная регулировка по высоте, см. схему
- Регулировка по высоте с помощью монтажной планки
- Материал консоли петли: цинковое литье под давлением, никелированная поверхность
- Материал чашки петли: никелированная сталь

Intermat 9930, угол открывания 50° / 65°

Монтаж чашки петли	Карта сверления	Крепежное отверстие ø x T, мм	Накладная навеска 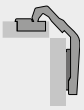 База B 24 мм	Кол-во
Под прикручивание TH 52	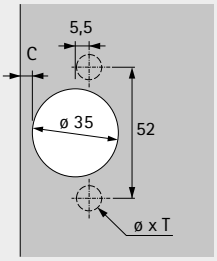	-	**9 090 109**	50 шт.
Под запрессовку TH 53		ø 10 x 11	**9 090 110**	50 шт.
Быстрый монтаж Fix THS 55		ø 10 x 6	**9 090 113**	50 шт.
С предвар. устан. разжимными муфтами TH 58		ø 10 x 11	**9 090 107**	50 шт.
Под прикручивание TB 52	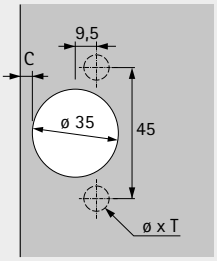	-	**9 090 115**	50 шт.
Под запрессовку TB 53		ø 8 x 11	**9 090 116**	50 шт.
Быстрый монтаж Fix TB 55		ø 8 x 6	**9 090 119**	50 шт.
С предвар. устан. разжимными муфтами TB 58		ø 8 x 11	**9 090 108**	50 шт.

Hett CAD

- **Intermat 9930 с чашкой в стиле Sensys для угловых шкафов со складными дверями**
- **Угол открывания 50° / 65°**

Вариант A - Отверстия для чашки петли для одной двери

- Все отверстия под чашки петель в одной двери
- Между дверями возможна минимальная фуга
- Дополнительная обработка отверстий под чашку не требуется
- Одинаковая ширина секций двери
- Диагональная регулировка позволяет легко подстроиться под необходимую толщину дверей
- Одинаковое расстояние до чашек обеих петель в секции, навешенной на боковину корпуса
- В крайней секции двери расстояние до ряда отверстий = 37 мм
- Для дверей толщиной 16–21 мм
- Расстояние до чашки C 3–6 мм

Вариант B - Отверстия для чашки петли для двух дверей

- Две одинаковые секции двери
- Дополнительная обработка отверстий под чашку не требуется
- Диагональная регулировка позволяет легко подстроиться под необходимую толщину дверей
- В секции двери, навешенной на боковину корпуса, расстояние до ряда отверстий = 41 мм
- Для дверей толщиной 16–21 мм
- Расстояние до чашки C 3–6 мм

Вариант A — Расчет ширины двери

Ширина двери = ширина корпуса – фуга F – толщина двери

Вариант B — Расчет ширины двери

Ширина двери = ширина корпуса – фуга F – толщина двери – 5 мм

Вариант A — Расчет дистанции монтажной планки

Для расстояния до чашки C = 4,5 мм: дистанция D = 0 мм
Для расстояния до чашки C = 3,0 мм: дистанция D = 1,5 мм

Другие расстояния до чашки можно достичь с помощью регулировки глубины и диагональной регулировки.

Вариант B — Расчет дистанции монтажной планки

Для расстояния до чашки C = 4,5 мм: дистанция D = 0 мм
Для расстояния до чашки C = 3,0 мм: дистанция D = 1,5 мм

Другие расстояния до чашки можно достичь с помощью регулировки глубины и диагональной регулировки.

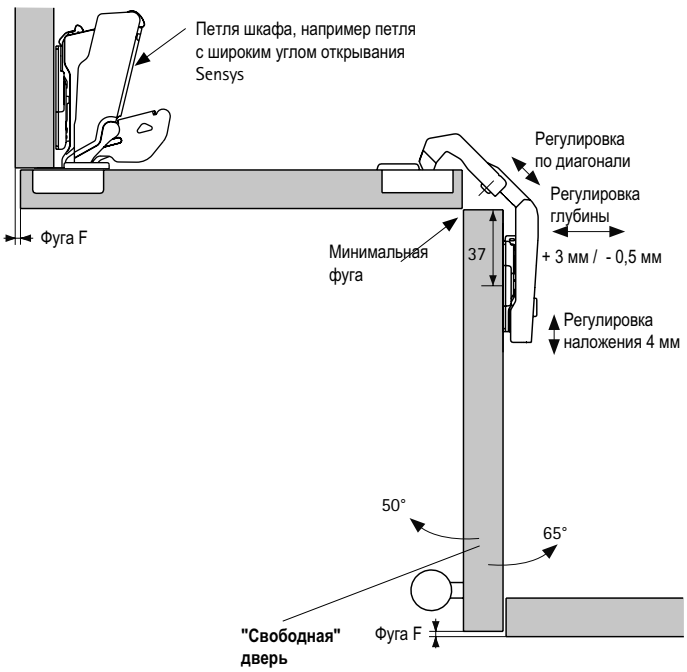

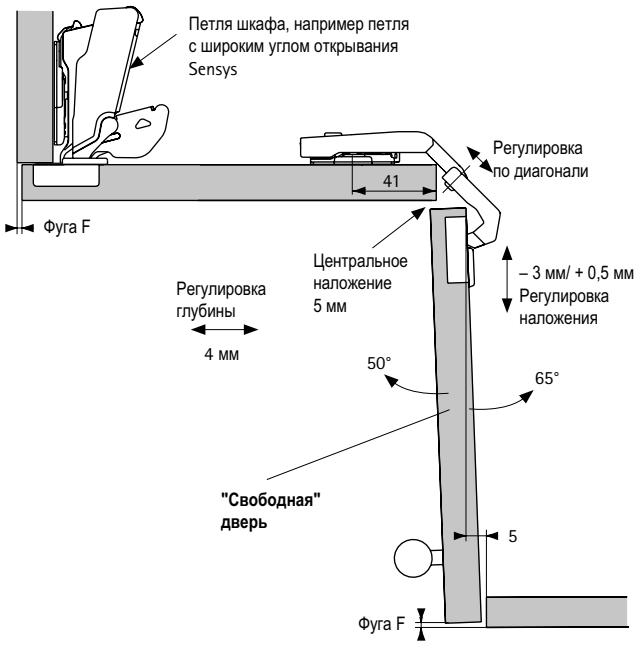

Дополнительно

Монтажные планки и принадлежности, см. стр. 66 - 72, 73 - 76
Варианты навески, информация и инструкции по монтажу, критерии качества, см. стр. 77 - 91, 317



- Адаптер под приклеивание для Sensys
- Технические характеристики зависят от используемых петель
- Для применения с
  - Sensys 8645i, B -4 мм, TH 52
  - Sensys 8631i, B -4 мм, TH 52
  - Sensys 8657i, B 3 мм, TH 52
  - Также может использоваться с этими петлями без функции самозакрывания
- Для стеклянных дверей
- Для стекла толщиной 3–7 мм
- Для применения с УФ-клеем
- Клей не входит в комплект
- Материал: цинковое литье под давлением, никелированная поверхность

Адаптер под приклеивание для Sensys

	Чашка петли	Накладная навеска 	Навеска на среднюю стенку 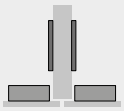	Вкладная навеска 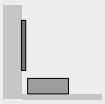	Кол-во
Sensys 8657i B 3 мм, угол открывания 165°	TH 52	**9 099 550**	**9 099 550**		50 шт.
Sensys 8631i B –4 мм, угол открывания 95°	TH 52			**9 091 420**	50 шт.
Sensys 8645i B –4 мм, угол открывания 110°	TH 52			**9 073 607**	50 шт.
Адаптер (маленькая упаковка, с крепежными винтами)	TH	**9 081 923**	**9 081 923**	**9 081 923**	2 шт.
Адаптер (большая упаковка, без крепежных винтов)	TH	**9 076 738**	**9 076 738**	**9 076 738**	50 шт.
Крепежные винты		**9 076 418**	**9 076 418**	**9 076 418**	100 шт.
Sensys 8657i B 3 мм, угол открывания 165°	TB 52	**9 099 570**	**9 099 570**		50 шт.
Sensys 8631i B –4 мм, угол открывания 95°	TB 52			**9 091 450**	50 шт.
Sensys 8645i B –4 мм, угол открывания 110°	TB 52			**9 073 619**	50 шт.
Адаптер (маленькая упаковка, с крепежными винтами)	TB	**9 082 604**	**9 082 604**	**9 082 604**	2 шт.
Адаптер (большая упаковка, без крепежных винтов)	TB	**9 077 377**	**9 077 377**	**9 077 377**	50 шт.
Крепежные винты		**9 076 418**	**9 076 418**	**9 076 418**	100 шт.

Расстояние до адаптера K

Расстояние до адаптера K	A	F	D1,5	D3	D5	D8
Вкладная навеска		2	2,5	4		
Накладная навеска /	0					4
Навеска на среднюю стенку	1				2	5
	2				3	6
	3				4	7
	4				5	8
	5				6	9
	6				7	10
	7				8	11
	8				9*	12*
	9				10*	13*
	10				11*	14*
	11				12*	15*
	12				13*	16*
	13				14*	17*
	14				15*	18*
	15				16*	19*
	16				17*	20*
	17				18*	21*
	18				19*	22*
	19				20*	23*

Обозначения

K = расстояние до адаптера
A = наложение
F = фуга
D = дистанция
T = толщина двери
X = ряд отверстий

Sensys 8645i или 8631i
Sensys 8631i
Sensys 8657i
* Только при использовании ограничителя угла открывания до 120°.

Минимальная фуга для каждой двери

При расчете навески необходимо предусмотреть минимальную фугу 2 мм для одной двери.

Кромки стеклянной двери должны быть выполнены с фаской минимум 1 мм.

Накладная навеска

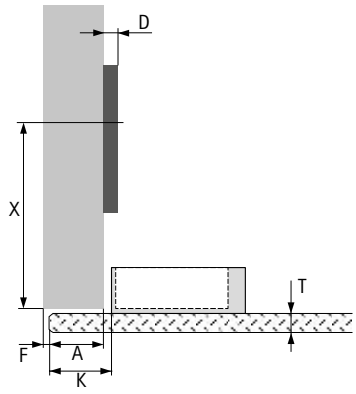

Навеска на среднюю стенку

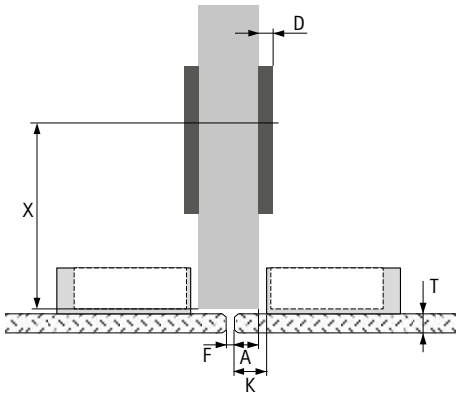

Вкладная навеска

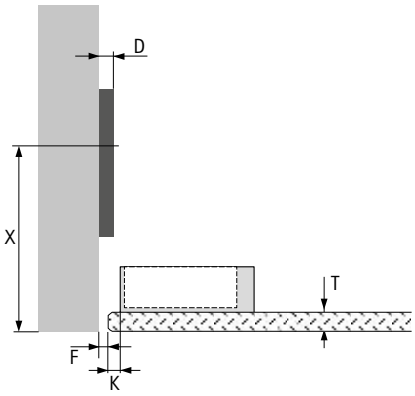

Расстояние до ряда отверстий X

Вариант навески двери	Монтажная планка		
	LR 37	(LR 28)*	(LR 20 x 32)*
Накладная навеска	50 мм	41 мм	33 мм**
Навеска на среднюю стенку	50 мм	41 мм	33 мм**
Вкладная навеска	T + 52 мм	T + 43 мм	T + 35 мм**

* Доступно не во всех странах.
** Расстояние до первого отверстия в координатной сетке 32 мм.

Информация по монтажу

Приклеивание адаптера к стеклянной дверце, включая выбор подходящего клея и метода склеивания, должна выполнять компания, специализирующаяся на этих работах, с учетом характеристик дверцы. Информация о размере и обработке поверхности для приклеивания адаптера содержится в инструкции по монтажу, прилагаемой к продукту. Компания Hettich не несет ответственности за неправильное приклеивание.

В целях безопасности для прикручивания чашки петли разрешается использовать только указанные крепежные винты. На одну петлю требуются два винта.

Дополнительно

- Монтажные планки, см. стр. 66 - 72
- Принадлежности, см. стр. 64 - 65, 73 - 76
- Техническая информация, см. стр. 77 - 91, 317
- Варианты навески, см. стр. 77 - 85

- **Монтажные планки System 8099 с регулировкой по высоте за счет шлицевых отверстий**
- **Для Sensys и Intermat**

Крестообразная монтажная планка под прикручивание



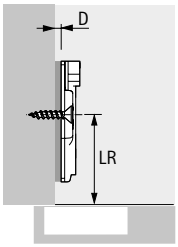

- Для винтов с потайными головками ø 4,5 x 16 мм
- Качество соответствует стандарту EN 15570, уровень 3
- Межосевое расстояние 32 мм
- Регулировка по высоте за счет шлицевых отверстий ±3 мм
- Никелированная сталь

Расстояние до ряда отверстий LR, мм	Артикул / Дистанция D, мм				Кол-во
	0,0	1,5	3,0	5,0	
37	**9 075 005**	**9 075 006**	**9 075 007**	**9 075 008**	50 шт.
37	**9 071 575**	**9 071 576**	**9 071 577**	**9 071 578**	200 шт.

Крестообразная монтажная планка под запрессовку



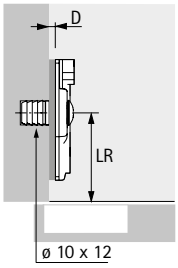

- Для отверстий ø 10 x 12 мм
- Качество соответствует стандарту EN 15570, уровень 3
- Межосевое расстояние 32 мм
- Регулировка по высоте за счет шлицевых отверстий ±2 мм
- Никелированная сталь

Расстояние до ряда отверстий LR, мм	Артикул / Дистанция D, мм				Кол-во
	0,0	1,5	3,0	5,0	
37	**9 075 045**	**9 075 046**	**9 075 047**	**9 075 048**	50 шт.
37	**9 071 615**	**9 071 616**	**9 071 617**	**9 071 618**	200 шт.

Крестообразная монтажная планка с разжимными муфтами и специальными винтами



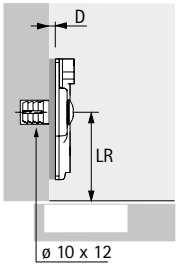

- Для отверстий ø 10 x 12 мм
- Качество соответствует стандарту EN 15570, уровень 3
- Межосевое расстояние 32 мм
- Регулировка по высоте за счет шлицевых отверстий ±2 мм
- Никелированная сталь

Расстояние до ряда отверстий LR, мм	Артикул / Дистанция D, мм				Кол-во
	0,0	1,5	3,0	5,0	
37	**9 075 035**	**9 075 036**	**9 075 037**	**9 075 038**	50 шт.
37	**9 071 605**	**9 071 606**	**9 071 607**	**9 071 608**	200 шт.

- **Монтажные планки System 8099 с регулировкой по высоте за счет шлицевых отверстий**
- **Для Sensys и Intermat**

Крестообразная монтажная планка с разжимными муфтами и специальными винтами



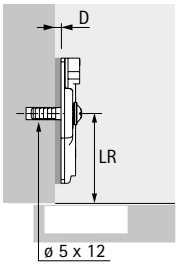

- Для отверстий ø 5 x 12 мм
- Качество соответствует стандарту EN 15570, уровень 3
- Межосевое расстояние 32 мм
- Регулировка по высоте за счет шлицевых отверстий ±2 мм
- Никелированная сталь

Расстояние до ряда отверстий LR, мм	Артикул / Дистанция D, мм				Кол-во
	0,0	1,5	3,0	5,0	
37	**9 075 025**	**9 075 026**	**9 075 027**	**9 075 028**	50 шт.
37	**9 071 595**	**9 071 596**	**9 071 597**	**9 071 598**	200 шт.

Крестообразная монтажная планка с предустановленными евровинтами



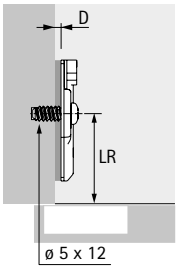

- Для отверстий ø 5 x 12 мм
- Качество соответствует стандарту EN 15570, уровень 3
- Межосевое расстояние 32 мм
- Регулировка по высоте за счет шлицевых отверстий ±3 мм
- Никелированная сталь

Расстояние до ряда отверстий LR, мм	Артикул / Дистанция D, мм				Кол-во
	0,0	1,5	3,0	5,0	
37	**9 075 055**	**9 075 056**	**9 075 057**	**9 075 058**	50 шт.
37	**9 071 625**	**9 071 626**	**9 071 627**	**9 071 628**	200 шт.

Запатентованная крестообразная монтажная планка Hettich Direkt со штифтами и специальными винтами



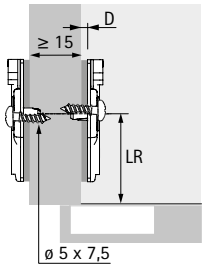

- Для отверстий ø 5 x 7,5 мм
- Качество соответствует стандарту EN 15570, уровень 2
- Межосевое расстояние 32 мм
- Навеска на среднюю стенку, толщина панели от 15 мм
- Регулировка по высоте за счет шлицевых отверстий ±2 мм
- Никелированная сталь

Расстояние до ряда отверстий LR, мм	Артикул / Дистанция D, мм				Кол-во
	0,0	1,5	3,0	5,0	
37	**9 075 015**	**9 075 016**	**9 075 017**	**9 075 018**	50 шт.
37	**9 071 585**	**9 071 586**	**9 071 587**	**9 071 588**	200 шт.

- **Монтажные планки System 8099 с регулировкой по высоте за счет шлицевых отверстий**
- **Для Sensys и Intermat**

Линейная монтажная планка под прикручивание



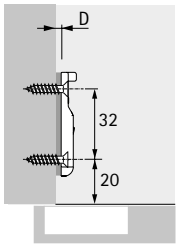

- Для винтов с потайными головками ø 3,5 x 16 мм
- Качество соответствует стандарту EN 15570, уровень 3
- Регулировка по высоте за счет шлицевых отверстий ±1,6 мм
- Цинковое литье под давлением, никелированная поверхность

Расстояние до ряда отверстий LR, мм	Артикул / Дистанция D, мм		Кол-во
	0,5	3,0	
20	**9 088 244**	**9 088 245**	50 шт.

Линейная монтажная планка под запрессовку



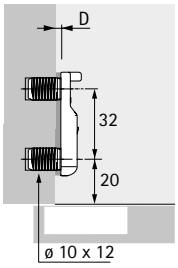

- Под отверстие ø 10 x 12 мм
- Качество соответствует стандарту EN 15570, уровень 3
- Регулировка по высоте за счет шлицевых отверстий ±1,6 мм
- Цинковое литье под давлением, никелированная поверхность

Расстояние до ряда отверстий LR, мм	Артикул / Дистанция D, мм		Кол-во
	0,5	3,0	
20	**9 088 242**	**9 088 243**	50 шт.

Монтажная планка Системы 8000 для рамных конструкций под прикручивание



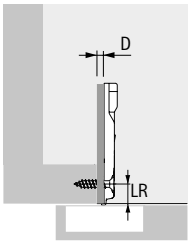

- Для винтов с потайными головками ø 4 x 20 мм
- Качество соответствует стандарту EN 15570, уровень 3
- Межосевое расстояние 40 мм
- Регулировка по высоте за счет шлицевых отверстий ±2 мм
- Возможно применение только с петлями Sensys
- Цинковое литье под давлением, никелированная поверхность

Расстояние до ряда отверстий LR, мм	Артикул / Дистанция D, мм			Кол-во
	0,0	1,5	4,5	
9,5	**9 088 246**	**9 088 247**	**9 088 248**	50 шт.

- **Монтажные планки System 8099 с эксцентриковой регулировкой по высоте**
- **Для Sensys и Intermat**

Крестообразная монтажная планка под запрессовку



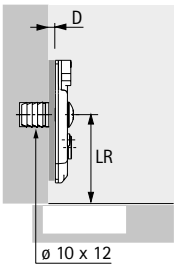

- Для отверстий ø 10 x 12 мм
- Качество соответствует стандарту EN 15570, уровень 3
- Межосевое расстояние 32 мм
- Эксцентриковая регулировка по высоте ±2 мм
- Никелированная сталь

Расстояние до ряда отверстий LR, мм	Артикул / Дистанция D, мм				Кол-во
	0,0	1,5	3,0	5,0	
37	**9 075 090**	**9 075 091**	**9 075 092**	**9 075 093**	50 шт.
37	**9 071 680**	**9 071 681**	**9 071 682**	**9 071 683**	200 шт.

Крестообразная монтажная планка с разжимными муфтами и специальными винтами



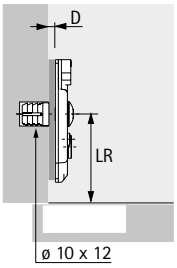

- Для отверстий ø 10 x 12 мм
- Качество соответствует стандарту EN 15570, уровень 3
- Межосевое расстояние 32 мм
- Эксцентриковая регулировка по высоте ±2 мм
- Никелированная сталь

Расстояние до ряда отверстий LR, мм	Артикул / Дистанция D, мм				Кол-во
	0,0	1,5	3,0	5,0	
37	**9 075 075**	**9 075 076**	**9 075 077**	**9 075 078**	50 шт.
37	**9 071 660**	**9 071 661**	**9 071 662**	**9 071 663**	200 шт.

Крестообразная монтажная планка с разжимными муфтами и специальными винтами



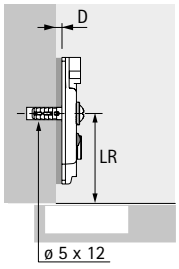

- Для отверстий ø 5 x 12 мм
- Качество соответствует стандарту EN 15570, уровень 3
- Межосевое расстояние 32 мм
- Регулировка по высоте с помощью эксцентрика ±2 мм
- Никелированная сталь

Расстояние до ряда отверстий LR, мм	Артикул / Дистанция D, мм				Кол-во
	0,0	1,5	3,0	5,0	
37	**9 075 070**	**9 075 071**	**9 075 072**	**9 075 073**	50 шт.
37	**9 071 655**	**9 071 656**	**9 071 657**	**9 071 658**	200 шт.

Крестообразная монтажная планка с предустановленными винтами для ДСП



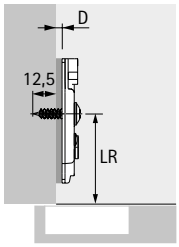

- Для отверстий с макс. ø 2,5 мм
- Качество соответствует стандарту EN 15570, уровень 3
- Межосевое расстояние 32 мм
- Регулировка по высоте с помощью эксцентрика ±2 мм
- Никелированная сталь

Расстояние до ряда отверстий LR, мм	Артикул / Дистанция D, мм				Кол-во
	0,0	1,5	3,0	5,0	
37	**9 075 085**	**9 075 086**	**9 075 087**	**9 075 088**	50 шт.
37	**9 071 670**	**9 071 671**	**9 071 672**	**9 071 673**	200 шт.

Крестообразная монтажная планка с предустановленными евровинтами



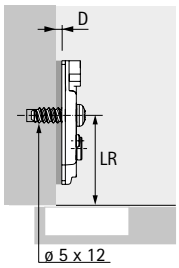

- Для отверстий ø 5 x 12 мм
- Качество соответствует стандарту EN 15570, уровень 3
- Межосевое расстояние 32 мм
- Регулировка по высоте с помощью эксцентрика ±2 мм
- Никелированная сталь

Расстояние до ряда отверстий LR, мм	Артикул / Дистанция D, мм				Кол-во
	0,0	1,5	3,0	5,0	
37	**9 075 080**	**9 075 081**	**9 075 082**	**9 075 083**	50 шт.
37	**9 071 665**	**9 071 666**	**9 071 667**	**9 071 668**	200 шт.

Крестообразная монтажная планка с предустановленными евровинтами



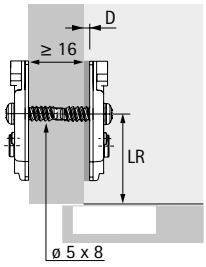

- Для отверстий ø 5 x 8 мм
- Качество соответствует стандарту EN 15570, уровень 3
- Межосевое расстояние 32 мм
- Навеска на среднюю стенку, толщина панели от 16 мм
- Регулировка по высоте с помощью эксцентрика ±2 мм
- Никелированная сталь

Расстояние до ряда отверстий LR, мм	Артикул / Дистанция D, мм				Кол-во
	0,0	1,5	3,0	5,0	
37	**9 075 060**	**9 075 061**	**9 075 062**	**9 075 063**	50 шт.
37	**9 071 645**	**9 071 646**	**9 071 647**	**9 071 648**	200 шт.

- **Монтажные планки System 8099 с эксцентриковой регулировкой по высоте**
- **Для Sensys и Intermat**

Запатентованная крестообразная монтажная планка Hettich Direkt со штифтами и специальными винтами



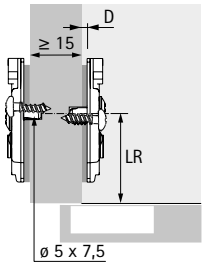

- Для отверстий ø 5 x 7,5 мм
- Качество соответствует стандарту EN 15570, уровень 2
- Межосевое расстояние 32 мм
- Навеска на среднюю стенку, толщина панели от 15 мм
- Регулировка по высоте с помощью эксцентрика ±2 мм
- Никелированная сталь

Расстояние до ряда отверстий LR, мм	Артикул / Дистанция D, мм				Кол-во
	0,0	1,5	3,0	5,0	
37	**9 075 065**	**9 075 066**	**9 075 067**	**9 075 068**	50 шт.
37	**9 071 650**	**9 071 651**	**9 071 652**	**9 071 653**	200 шт.

Линейная монтажная планка под прикручивание



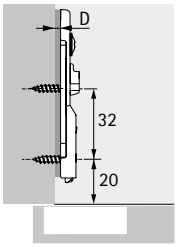

- Для винтов с потайными головками ø 3,5 x 16 мм
- Качество соответствует стандарту EN 15570, уровень 3
- Регулировка по высоте с помощью эксцентрика ±2 мм
- Никелированная сталь

Расстояние до ряда отверстий LR, мм	Артикул / Дистанция D, мм			Кол-во
	1,5	3,0	5,0	
20	**9 075 095**	**9 075 096**	**9 075 097**	50 шт.

Линейная монтажная планка под запрессовку



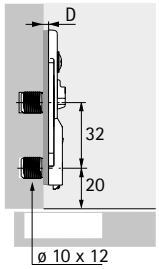

- Для отверстий ø 10 x 12 мм
- Качество соответствует стандарту EN 15570, уровень 3
- Регулировка по высоте с помощью эксцентрика ±2 мм
- Никелированная сталь

Расстояние до ряда отверстий LR, мм	Артикул / Дистанция D, мм			Кол-во
	1,5	3,0	5,0	
20	**9 075 098**	**9 075 099**	**9 075 100**	50 шт.

- **Монтажные планки System 8099 с эксцентриковой регулировкой по высоте**
- **Для Sensys и Intermat**

Монтажная планка для рамных конструкций под прикручивание



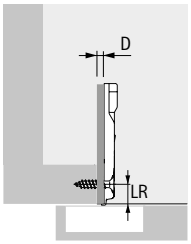

- Для винтов с цилиндрической скругленной головкой ø 4 x 20 мм
- Качество соответствует стандарту EN 15570, уровень 3
- Межосевое расстояние 40 мм
- Регулировка по высоте с помощью эксцентрика ±2 мм
- Цинковое литье под давлением, никелированная поверхность

Расстояние до ряда отверстий LR, мм	**Артикул / Дистанция D, мм**		Кол-во
	0,0	**4,5**	
9,5	**9 090 882**	**9 090 884**	50 шт.

Параллельный адаптер для крестообразных монтажных планок



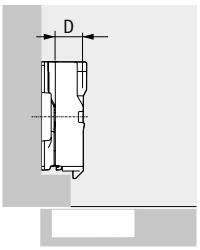

- Для увеличения дистанции монтажной планки макс. на 22 мм
- В комплект входят крепежные винты
- Рекомендуется пробный монтаж
- Цинковое литье под давлением, никелированная поверхность

Дистанция D, мм	**Артикул**	Кол-во
8,0	**9 072 537**	50 шт.
12,0	**9 072 538**	50 шт.
22,0	**9 072 539**	50 шт.

Применение возможно только совместно с монтажными планками Системы 9000 Intermat

Угловой адаптер для крестообразных монтажных планок



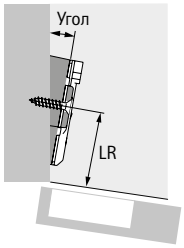

- Для угловой навески
- Угловые адаптеры 5° можно устанавливать друг на друга
- Рекомендуется пробный монтаж
- Цинковое литье под давлением, никелированная поверхность

Расстояние до ряда отверстий LR, мм	Угол °	**Артикул**	Кол-во
37	5	**9 072 533**	50 шт.
37	10	**9 072 534**	50 шт.
37	15	**9 072 535**	50 шт.
37	20	**9 072 536**	50 шт.

Возможность применения только с крестообразными монтажными планками LR37 для привинчивания. Длина винтов определяется конфигурацией.

Заглушка для консоли петли Sensys



- Возможно применение с петлями Sensys, кроме 8657i / 8657 / 8687
- Заглушки с логотипом производителя мебели изготавливаются под заказ
- Никелированная сталь

Версия	**Артикул**	Кол-во
Без логотипа	**9 088 249**	50 шт.
С логотипом Hettich	**9 088 250**	50 шт.

Заглушка для петли Sensys с углом открывания 165°



- Для применения с петлями Sensys 8657i, 8657, 8687
- Заглушки с логотипом производителя мебели изготавливаются под заказ
- Пластик цвета антрацит

Версия	**Артикул**	Кол-во
Без логотипа	**9 099 870**	50 шт.
С логотипом Hettich	**9 099 871**	50 шт.

Заглушка для чашки петли Sensys



- Для петель с чашкой в стиле Sensys
- Для всех типов монтажа за исключением монтажа Fix и предустановленных винтов для дерева
- Никелированная сталь

Версия	Размер X мм	**Артикул**	Кол-во
для TH / TS	68,2	**9 088 251**	50 шт.
для TB	61,4	**9 088 252**	50 шт.

Демпфер на открывание для петли Sensys для открывания двери без выступа



- Возможность применения с петлями Sensys 8657i
- Не сочетается с ограничителем угла открывания для 8657i
- Пластик цвета антрацит

Вариант навески двери	**Артикул**	Кол-во
Накладная навеска	**9 100 037**	50 шт.
Навеска на среднюю стенку	**9 100 116**	50 шт.

Адаптер для уменьшения глубины сверления



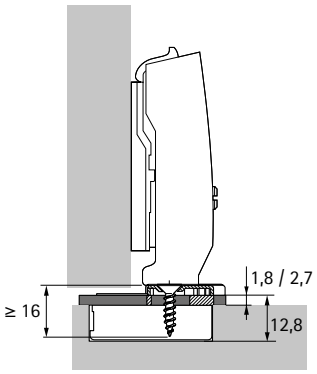

- Для уменьшения глубины сверления под чашку петли в случае тонких дверей или дверей из материала низкой плотности
- Для чашки петли под прикручивание
- Зазор между корпусом и дверью увеличивается за счет толщины адаптера
- Крепление винтами с потайными головками ø 4 x 16 мм
- Прозрачная пластмасса

Версия	Толщина, мм	**Артикул**	Кол-во
для чашки TH 52, TS	1,8	**9 073 595**	50 шт.
для чашки TH 52, TS	2,7	**9 073 596**	50 шт.
для чашки TB	1,8	**9 073 597**	50 шт.
для чашки TB	2,7	**9 073 598**	50 шт.

Ограничитель угла открывания для Sensys 8645i



- Для уменьшения угла открывания дверей шкафов с выступающими элементами
- Позволяет предотвратить повреждение передних панелей
- Возможно применение для петель без демпфирования, без функции самозакрывания
- Пластик, цвет белый
- Рекомендации по монтажу: см. техническую информацию

Версия	**Артикул**	Кол-во
Ограничение с 110° до 85°	**9 072 540**	50 шт.

Ограничитель угла открывания для Sensys 8639i W



- Для уменьшения угла открывания дверей шкафов с выступающими элементами
- Позволяет предотвратить повреждение передних панелей
- Возможно применение для петель без демпфирования, без функции самозакрывания
- Пластик черного цвета
- Рекомендации по монтажу: см. техническую информацию

Версия	**Артикул**	Кол-во
Ограничение с 95° до 85°	**9 072 541**	50 шт.

Ограничитель угла открывания для Sensys 8638i



- Для уменьшения угла открывания дверей шкафов с выступающими элементами
- Позволяет предотвратить повреждение передних панелей
- Возможно применение для петель без демпфирования, без функции самозакрывания
- Пластик черного цвета
- Рекомендации по монтажу: см. техническую информацию

Версия	**Артикул**	Кол-во
Ограничение с 95° до 85°	**9 072 542**	50 шт.

Ограничитель угла открывания для Sensys 8657i / 8657 / 8687



- Для уменьшения угла открывания дверей шкафов с выступающими элементами
- Позволяет предотвратить повреждение передних панелей
- Возможно применение для петель без демпфирования, без функции самозакрывания
- Пластмасса антрацитового цвета
- Рекомендации по монтажу: см. техническую информацию

Версия	**Артикул**	Кол-во
Ограничение с 165° до 105° или 120°	**9 090 756**	50 шт.

Ограничитель угла открывания для Sensys 8657i / 8657 / 8687



- Для уменьшения угла открывания дверей шкафов с выступающими элементами
- Позволяет предотвратить повреждение передних панелей
- Возможно применение для петель без демпфирования, без функции самозакрывания
- Пластмасса антрацитового цвета
- Рекомендации по монтажу: см. техническую информацию

Версия	**Артикул**	Кол-во
Ограничение с 165° до 90° или 135°	**9 090 864**	50 шт.

Ограничитель угла открывания для Sensys 8631i



- Для уменьшения угла открывания дверей шкафов с выступающими элементами
- Позволяет предотвратить повреждение передних панелей
- Возможно применение для петель без демпфирования, без функции самозакрывания
- Сталь
- Рекомендации по монтажу: см. техническую информацию

Версия	**Артикул**	Кол-во
Ограничение с 95° до 85°	**9 103 006**	50 шт.

Монтажное приспособление для ограничителя угла открывания



- Применяется со следующими ограничителями угла открывания
  – Артикул № 9 072 540 для Sensys 8645i / 8645 / 8675
  – Артикул № 9 072 541 для 8639i W / 8639 W / 8669 W

Артикул	Кол-во
9 081 657	100 шт.

Ограничитель угла открывания для Sensys 8646i



- Для уменьшения угла открывания дверей шкафов с выступающими элементами
- Позволяет предотвратить повреждение передних панелей
- Возможно применение для петель без демпфирования и функции самозакрывания
- Пластик цвета антрацит
- Рекомендации по монтажу: см. техническую информацию

Версия	**Артикул**	Кол-во
Ограничение с 110° до 85°	**9 076 440**	50 шт.

Винт для крепления чашки



- Винт с потайной головкой
- Для монтажа петель под прикручивание на двери из твердых материалов, например из искусственного камня или плит с плотной основой
- Не подходит для дерева
- Никелированная сталь

Версия	**Артикул**	Кол-во
для отверстия ø 3,6 x 8 мм	**9 217 435**	100 шт.
для отверстия ø 5 x 8 мм	**9 238 321**	100 шт.

Варианты навесок

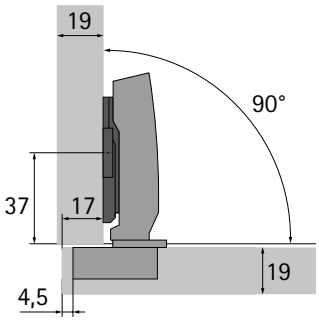

Sensys 8645i B12,5
для накладной навески
Дистанция монтажной планки
D = 0 мм

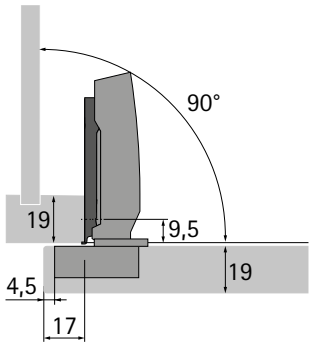

Sensys 8645i B12,5
для накладной навески
Дистанция монтажной планки
для шкафов с рамным корпусом
D = 0 мм

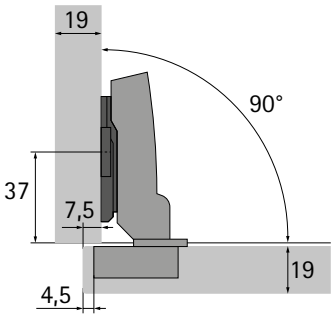

Sensys 8645i B3
для навески на среднюю стенку
Дистанция монтажной планки
D = 0 мм

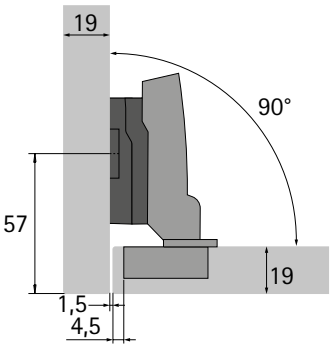

Sensys 8645i B3
для навески на среднюю стенку
Дистанция монтажной планки
параллельного адаптера
D = 1,5 мм
Параллельный адаптер D = 8 мм

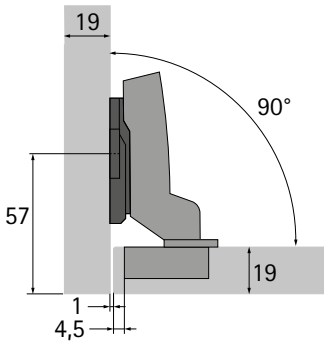

Sensys 8645i B-4
для вкладной навески
Дистанция монтажной планки
D = 1,5 мм

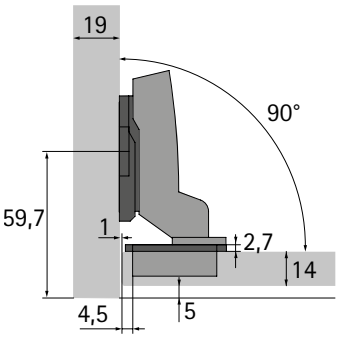

Sensys 8645i B-4
для вкладной навески
Дистанция монтажной планки
D = 1,5 мм
Адаптер для чашки петли = 2,7 мм

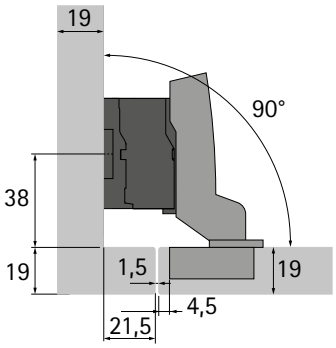

Sensys 8645i B-4
для вкладной навески
Дистанция монтажной планки
параллельного адаптера D = 1,5 мм
Параллельный адаптер D = 22 мм

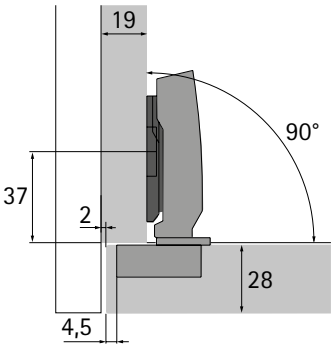

Sensys 8631i B12,5
для толстых дверей
с малой фугой
для накладной навески
Дистанция монтажной планки
D = 0 мм

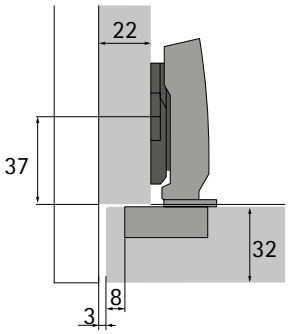

Sensys 8631i B12,5
для толстых дверей
с малой фугой
для накладной навески
Дистанция монтажной планки
D = 1,5 мм

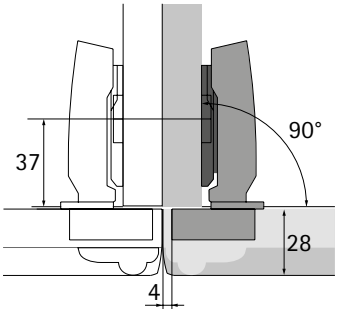

Sensys 8631i B12,5
для толстых дверей
с нулевой фугой
для накладной навески
Дистанция монтажной планки
D = 0 мм

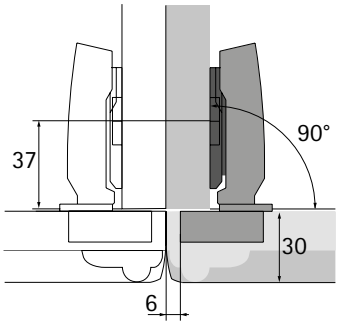

Sensys 8631i B12,5
для толстых дверей
с нулевой фугой
для накладной навески
Дистанция монтажной планки
D = 0 мм

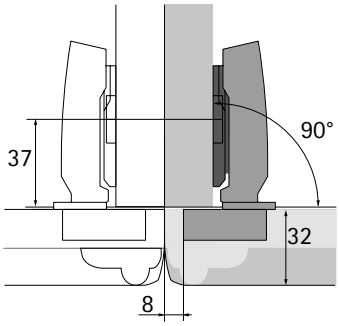

Sensys 8631i B12,5
для толстых дверей
с нулевой фугой
для накладной навески
Дистанция монтажной планки
D = 0 мм

Варианты навесок

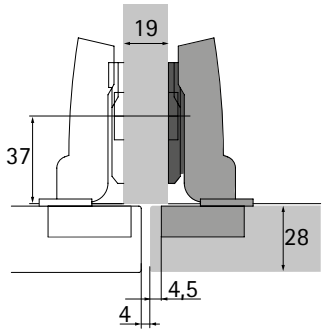

Sensys 8631i B3
для толстых дверей
с малой фугой
для навески на среднюю стенку
Дистанция монтажной планки
D = 0 мм

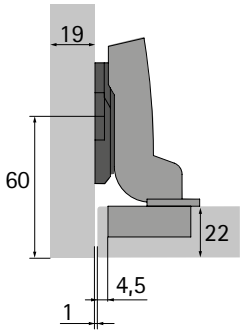

Sensys 8631i B-4
для толстых дверей
для вкладной навески
Дистанция монтажной планки
D = 1,5 мм

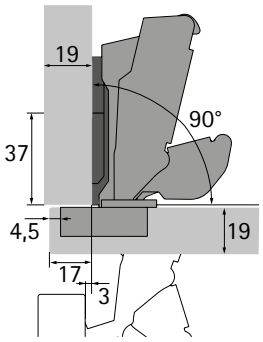

Sensys 8657i B12,5
с нулевым выступом
для накладной навески
Дистанция монтажной планки
D = 0 мм

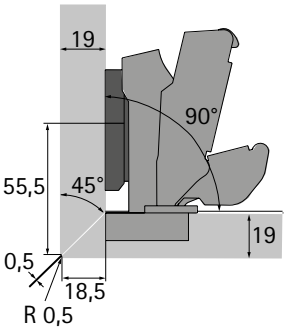

Sensys 8657i B3
с нулевым выступом
для навески на среднюю стенку
для торцов фасада и корпуса,
скошенных под 45°
Дистанция монтажной планки
D = 3 мм

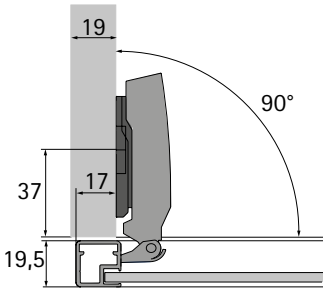

Sensys 8638i B12,5
для рамных дверей из алюминия
для накладной навески
Дистанция монтажной планки
D = 0 мм

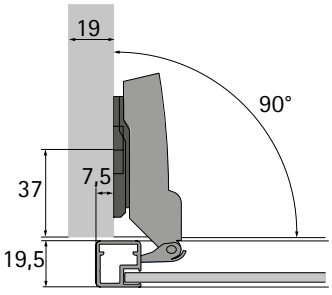

Sensys 8638i B3
для рамных дверей из алюминия
для навески на среднюю стенку
Дистанция монтажной планки
D = 0 мм

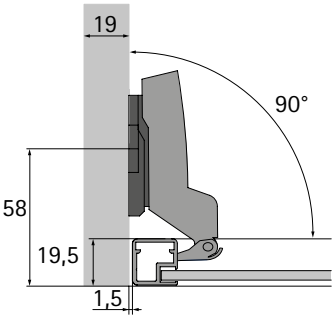

Sensys 8638i B-4
для рамных дверей из алюминия
для вкладной навески
Дистанция монтажной планки
D = 1,5 мм

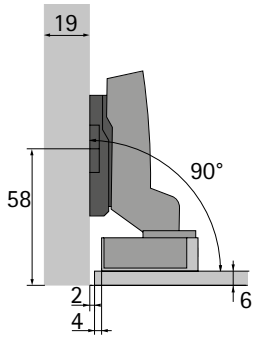

Sensys 8645i B-4
с адаптером под
приклеивание
для вкладной навески
Дистанция монтажной планки
D = 3 мм

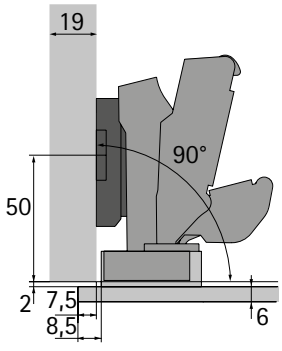

Sensys 8657i B3
с адаптером под приклеивание
для навески на среднюю стенку
Дистанция монтажной планки
D = 5 мм
Ограничитель угла открывания 120°

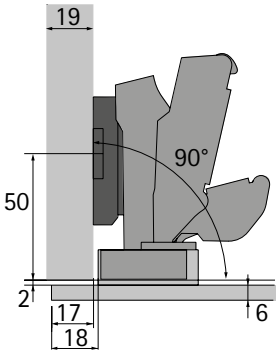

Sensys 8657i B3
с адаптером под приклеивание
для навески на среднюю стенку
Дистанция монтажной планки
D = 5 мм
Ограничитель угла открывания 120°

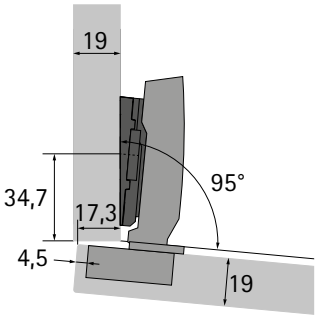

Sensys 8645i B12,5
для накладной навески
Дистанция монтажной планки
D = 0 мм
Угловой адаптер 5°

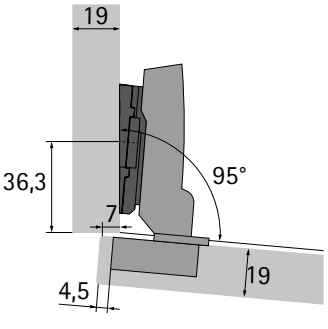

Sensys 8645i B3
для навески на среднюю стенку
Дистанция монтажной планки
D = 0 мм
Угловой адаптер 5°

Варианты навесок

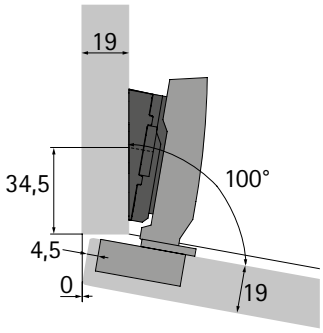

Sensys 8645i B12,5
для накладной навески
Дистанция монтажной планки
D = 1,5 мм
Угловой адаптер 10°

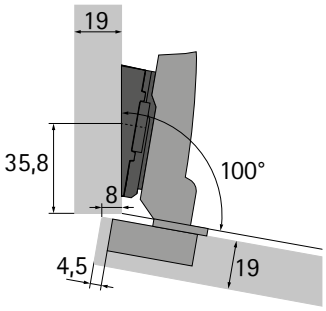

Sensys 8645i B3
для навески на среднюю стенку
Дистанция монтажной планки
D = 0 мм
Угловой адаптер 10°

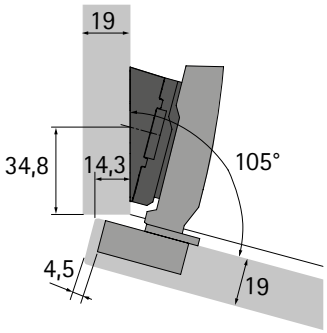

Sensys 8645i B12,5
для накладной навески
Дистанция монтажной планки
D = 3 мм
Угловой адаптер 15°

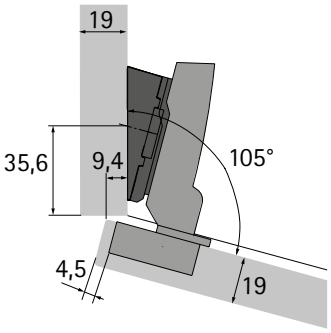

Sensys 8645i B3
для навески на среднюю стенку
Дистанция монтажной планки
D = 0 мм
Угловой адаптер 15°

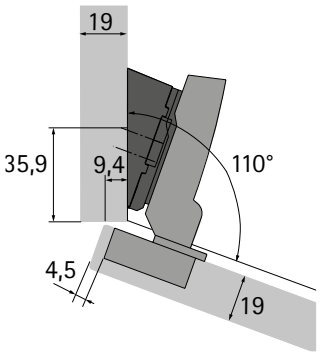

Sensys 8645i B3
для навески на среднюю стенку
Дистанция монтажной планки
D = 0 мм
Угловой адаптер 20°

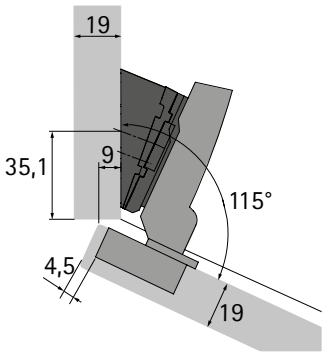

Sensys 8645i B3
для навески на среднюю стенку
Дистанция монтажной планки
D = 0 мм
Угловой адаптер 20° и 5°

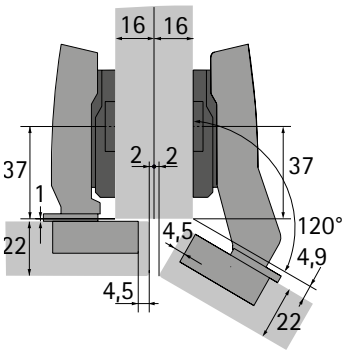

Sensys 8639i W30 B2
Sensys 8645i B12,5
для накладной навески
Дистанция монтажной планки
D = 3 мм

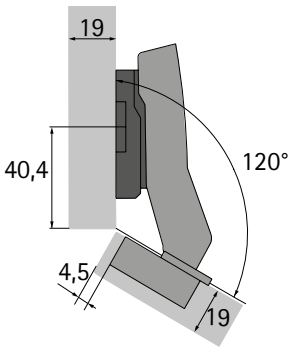

Sensys 8639i W30 B2
для накладной навески
Дистанция монтажной планки
D = 5 мм

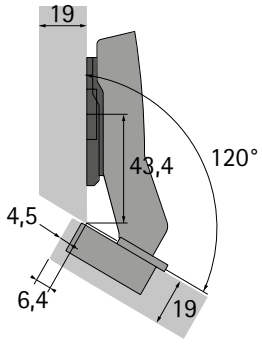

Sensys 8639i W30 B2
для накладной навески
Дистанция монтажной планки
D = 0 мм

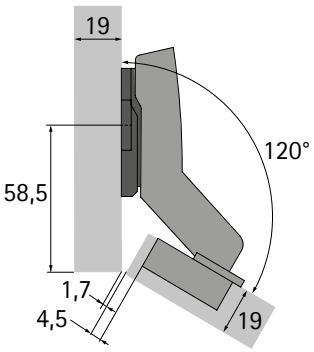

Sensys 8639i W30 B-16
для вкладной навески
Дистанция монтажной планки
D = 1,5 мм

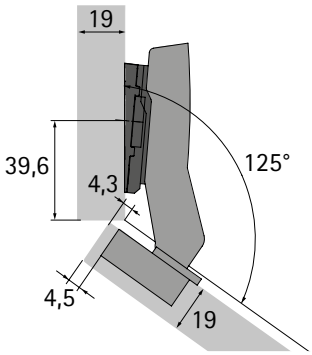

Sensys 8639i W30 B2
для накладной навески
Дистанция монтажной планки
D = 0 мм
Угловой адаптер 5°

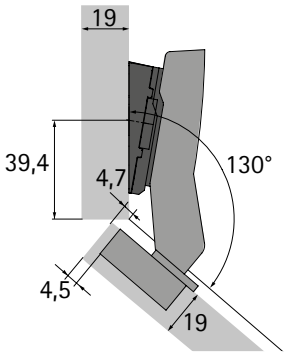

Sensys 8639i W30 B2
для накладной навески
Дистанция монтажной планки
D = 0 мм
Угловой адаптер 10°

Варианты навесок

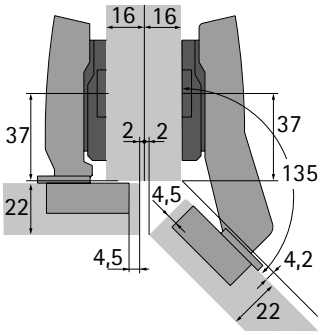

Sensys 8639i W45 B-2
Sensys 8645i B12,5
для накладной навески
Дистанция монтажной планки
D = 3 мм

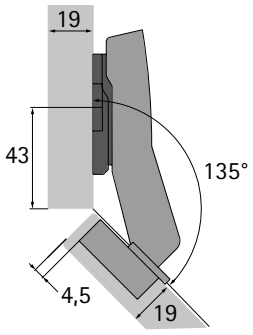

Sensys 8639i W45 B-2
для накладной навески
Дистанция монтажной планки
D = 1,5 мм

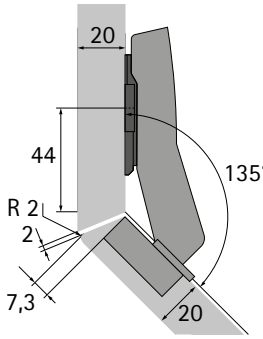

Sensys 8639i W45 B-2
для накладной навески
Дистанция монтажной планки
D = 0 мм

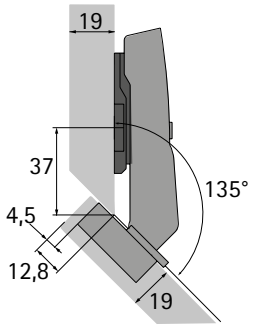

Sensys 8639i W45 B9
для накладной навески
Дистанция монтажной планки
D = 0 мм

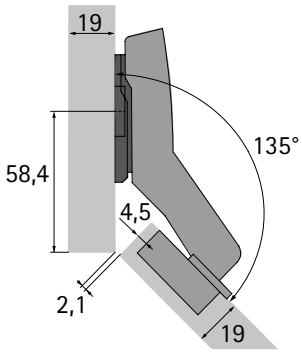

Sensys 8639i W45 B-25
для вкладной навески
Дистанция монтажной планки
D = 0 мм

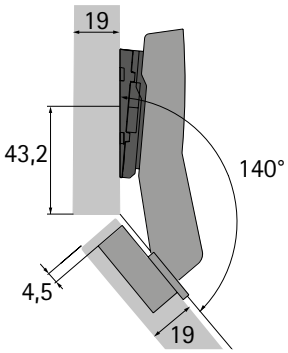

Sensys 8639i W45 B-2
для накладной навески
Дистанция монтажной планки
D = 0 мм
Угловой адаптер 5°

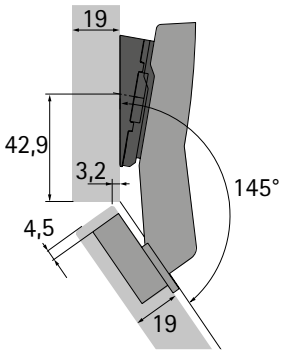

Sensys 8639i W45 B-2
для накладной навески
Дистанция монтажной планки
D = 0 мм
Угловой адаптер 10°

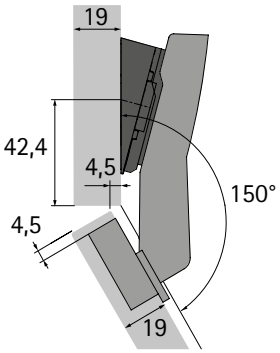

Sensys 8639i W45 B-2
для накладной навески
Дистанция монтажной планки
D = 0 мм
Угловой адаптер 15°

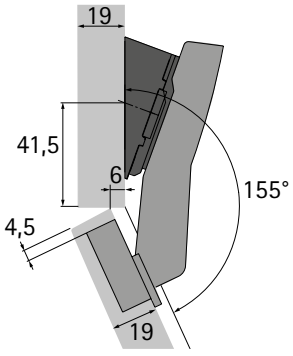

Sensys 8639i W45 B-2
для накладной навески
Дистанция монтажной планки
D = 0 мм
Угловой адаптер 20°

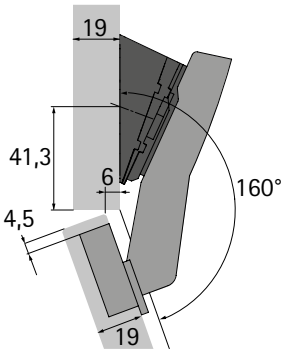

Sensys 8639i W45 B-2
для накладной навески
Дистанция монтажной планки
D = 0 мм
Угловой адаптер 20° и 5°

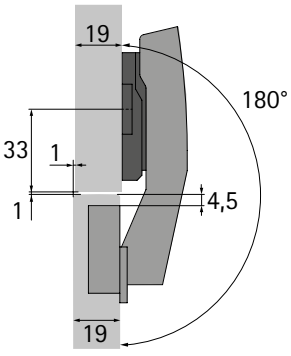

Sensys 8639i W90 B4
для вкладной навески
Дистанция монтажной планки
D = 3 мм

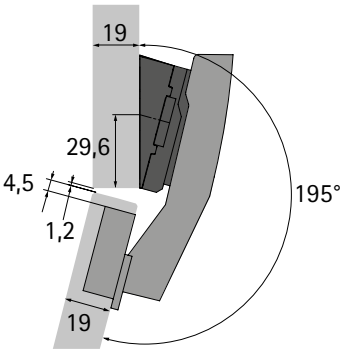

Sensys 8639i W90 B4
для вкладной навески
Дистанция монтажной планки
D = 3 мм
Угловой адаптер 15°

Торцы фасада и корпуса скошены под 45° по периметру

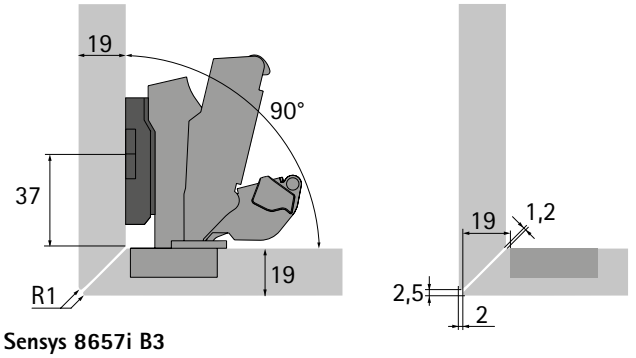

Sensys 8657i B3
Монтажная планка: 8099 LR37 D5
Ограничитель угла открывания: 135°

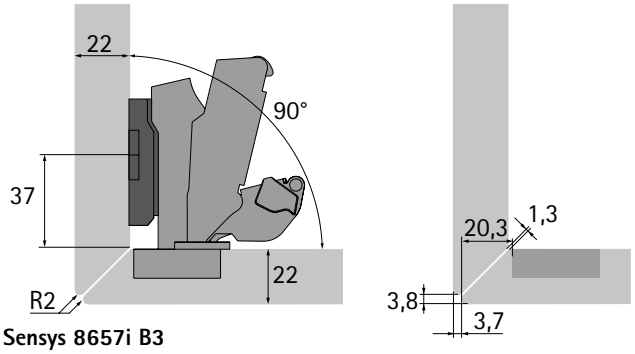

Sensys 8657i B3
Монтажная планка: 8099 LR37 D5
Ограничитель угла открывания: 135°

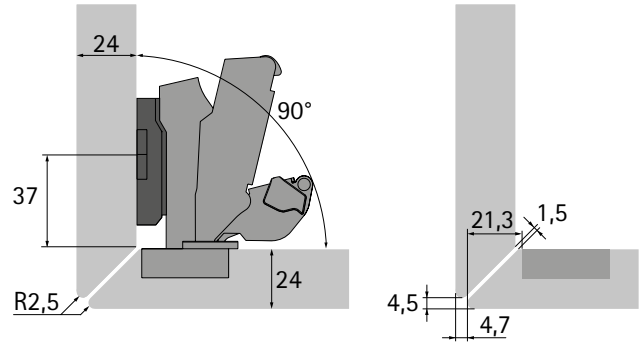

Sensys 8657i B3
Монтажная планка: 8099 LR37 D5
Ограничитель угла открывания: 135°

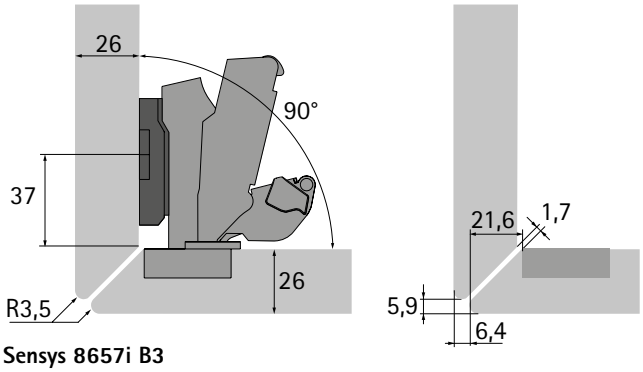

Sensys 8657i B3
Монтажная планка: 8099 LR37 D5
Ограничитель угла открывания: 135°

Торцы фасада сбоку и боковины корпуса скошены под 45°

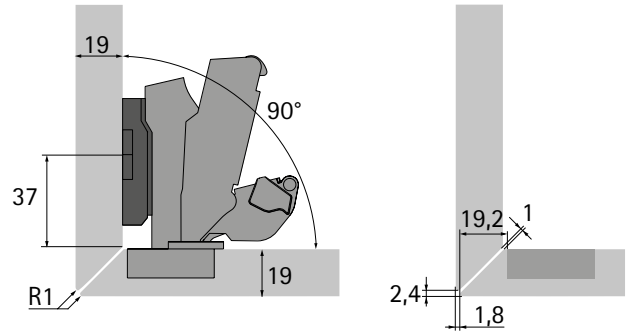

Sensys 8657i B3
Монтажная планка: 8099 LR37 D5
Ограничитель угла открывания: 135°

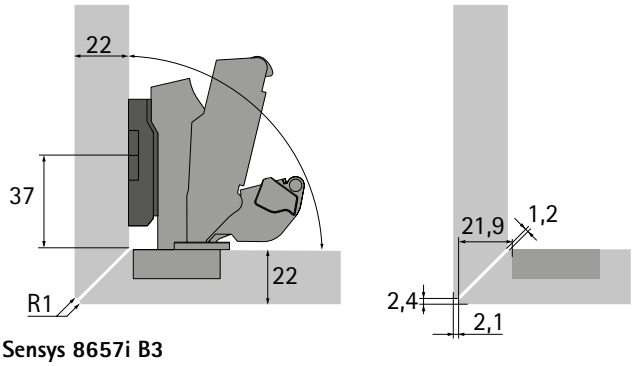

Sensys 8657i B3
Монтажная планка: 8099 LR37 D5
Ограничитель угла открывания: 135°

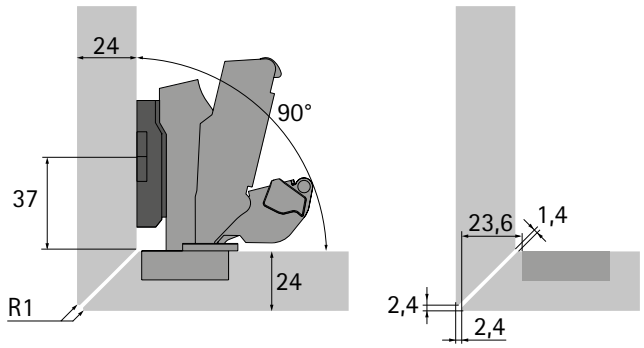

Sensys 8657i B3
Монтажная планка: 8099 LR37 D5
Ограничитель угла открывания: 135°

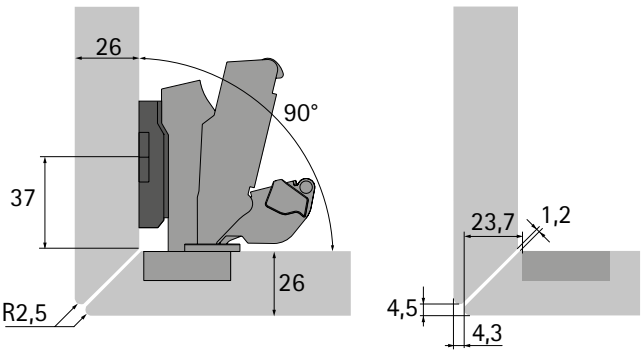

Sensys 8657i B3
Монтажная планка: 8099 LR37 D5
Ограничитель угла открывания: 135°

Торцы фасада и корпуса скошены под 45°, с внутренней облицовочной панелью

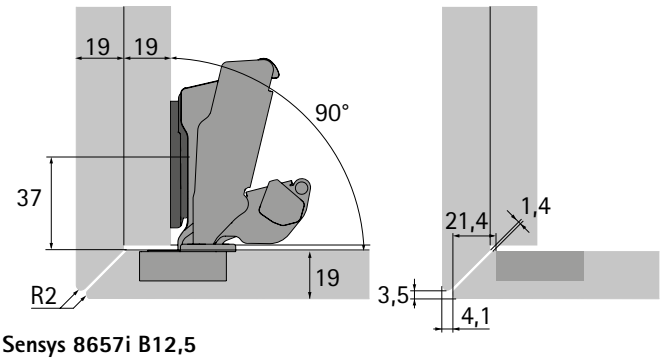

Sensys 8657i B12,5
Монтажная планка: 8099 LR37 D0
Ограничитель угла открывания: 120°
Толщина двойной боковины: 19 мм

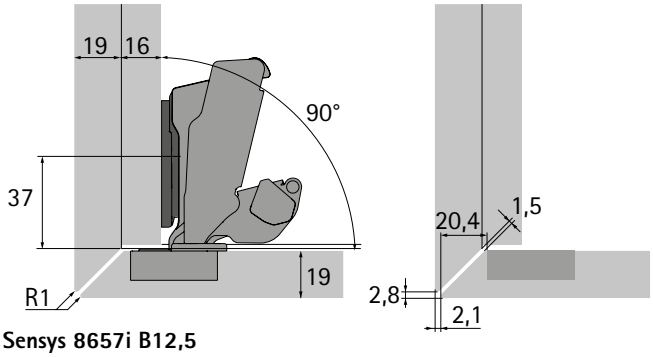

Sensys 8657i B12,5
Монтажная планка: 8099 LR37 D0
Ограничитель угла открывания: 135°
Толщина двойной боковины: 19 мм

Торцы фасада и корпуса скошены под 45°, с фальцем

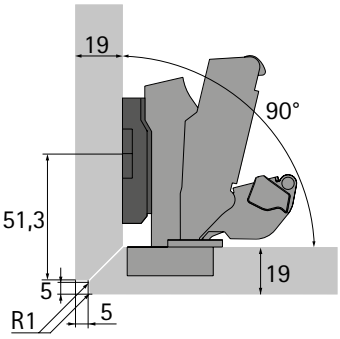

Sensys 8657i B3
Монтажная планка: 8099 LR37 D5
Ограничитель угла открывания: 135°

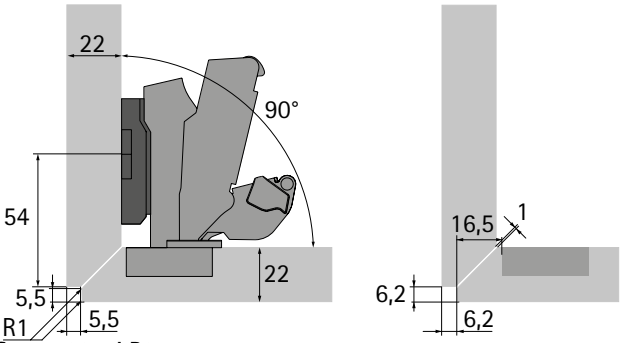

Sensys 8657i B3
Монтажная планка: 8099 LR37 D3
Ограничитель угла открывания: 135°

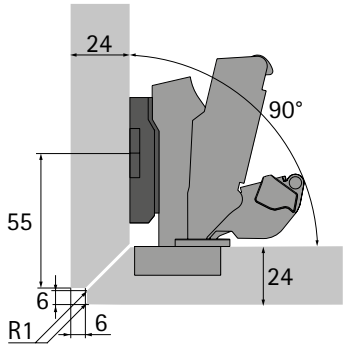

Sensys 8657i B3
Монтажная планка: 8099 LR37 D3
Ограничитель угла открывания: 135°

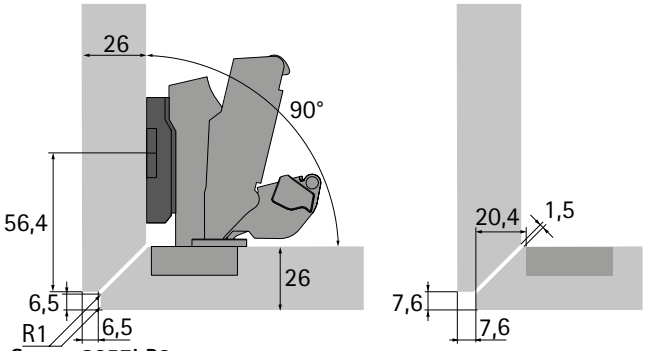

Sensys 8657i B3
Монтажная планка: 8099 LR37 D5
Ограничитель угла открывания: 135°

Варианты с фальцем

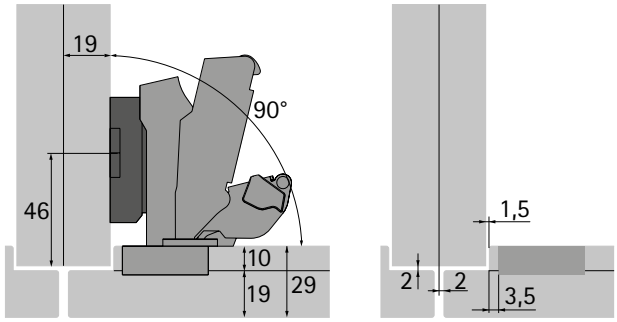

Sensys 8657i B3
Дистанция монтажной планки: 9000 LR 37 D0
Параллельная дистанционная планка: D8
Ограничитель угла открывания: 135°
Толщина боковины: 19 mm

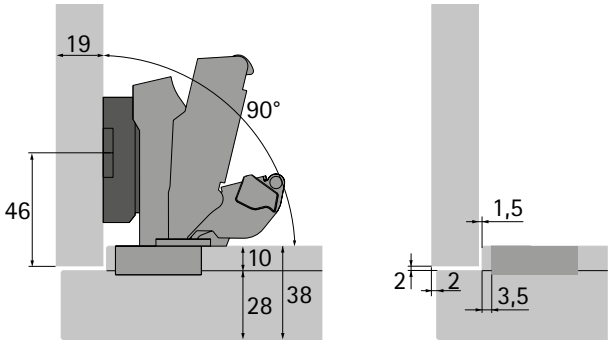

Sensys 8657i B3
Дистанция монтажной планки: 9000 LR 37 D0
Параллельная дистанционная планка: D8
Ограничитель угла открывания: 135°
Толщина боковины: 19 mm

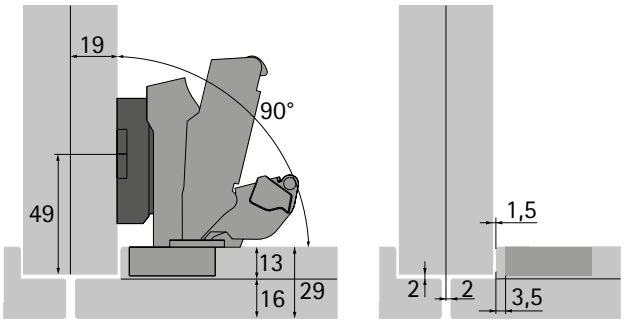

Sensys 8657i B3
Дистанция монтажной планки: 9000 LR 37 D0
Параллельная дистанционная планка: D8
Ограничитель угла открывания: 135°
Толщина боковины: 19 mm

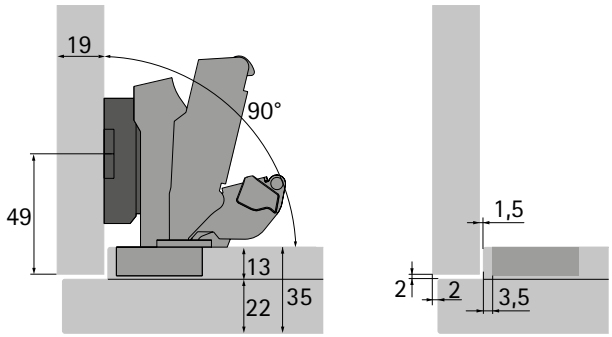

Sensys 8657i B3
Дистанция монтажной планки: 9000 LR 37 D0
Параллельная дистанционная планка: D8
Ограничитель угла открывания: 135°
Толщина боковины: 19 mm

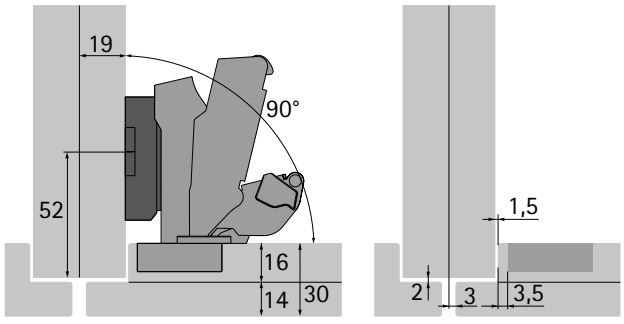

Sensys 8657i B3
Дистанция монтажной планки: 9000 LR 37 D0
Параллельная дистанционная планка: D8
Ограничитель угла открывания: 135°
Толщина боковины: 19 mm

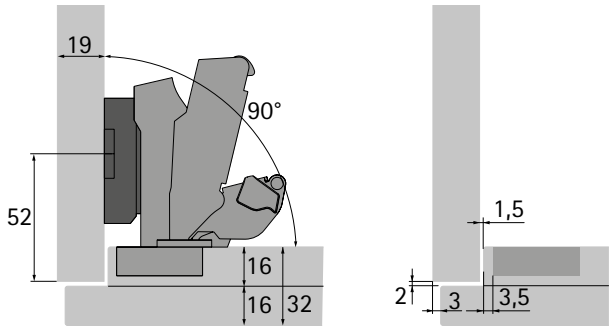

Sensys 8657i B3
Дистанция монтажной планки: 9000 LR 37 D0
Параллельная дистанционная планка: D8
Ограничитель угла открывания: 135°
Толщина боковины: 19 mm

Выступающие облицовочные материалы

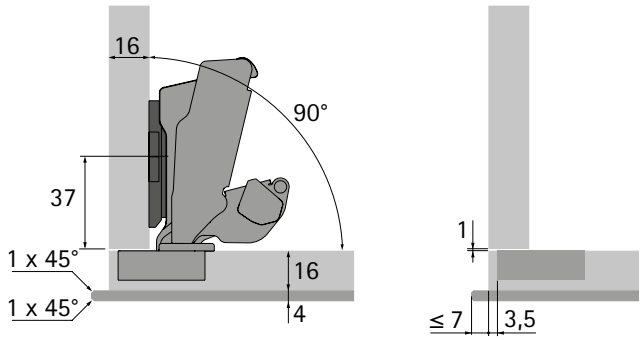

Sensys 8657i B12,5
Монтажная планка: 8099 LR37 D0, Ограничитель угла открывания: нет
Толщина боковины: 16 мм, толщина опорной панели двери: 16 мм

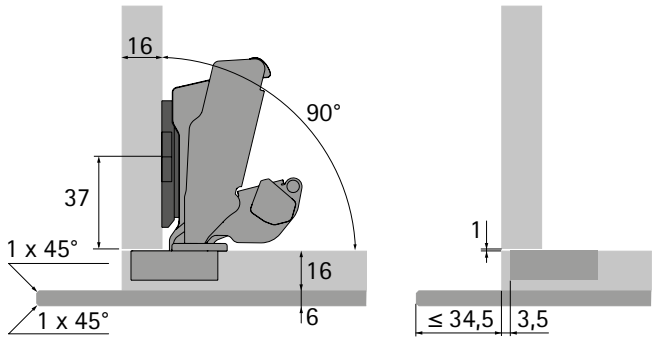

Sensys 8657i B12,5
Монтажная планка: 8099 LR37 D0, Ограничитель угла открывания: 120°
Толщина боковины: 16 мм, толщина опорной панели двери: 16 мм

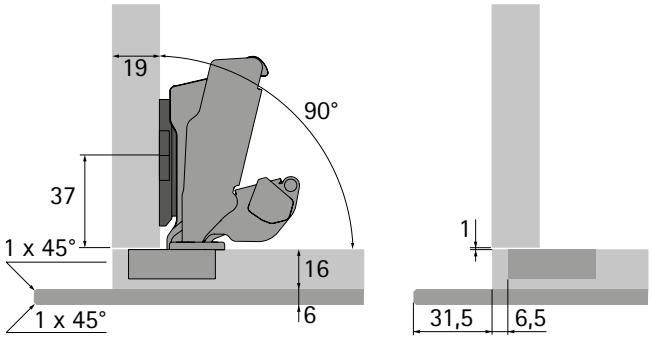

Sensys 8657i B12,5
Монтажная планка: 8099 LR37 D0, Ограничитель угла открывания: 120°
Толщина боковины: 19 мм, толщина опорной панели двери: 16 мм

Толстые двери

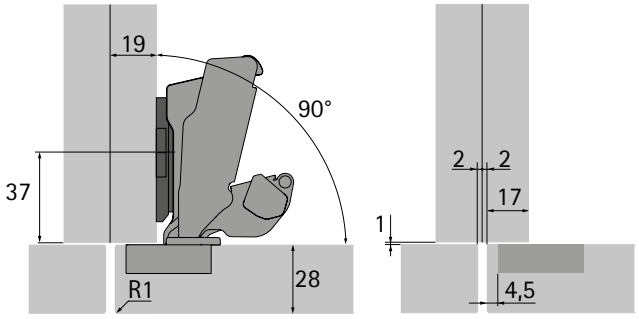

Sensys 8657i B12,5
Монтажная планка: 8099 LR37 D0
Ограничитель угла открывания: нет

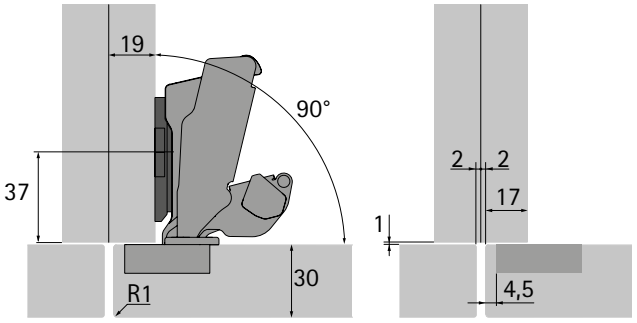

Sensys 8657i B12,5
Монтажная планка: 8099 LR37 D0
Ограничитель угла открывания: 120°

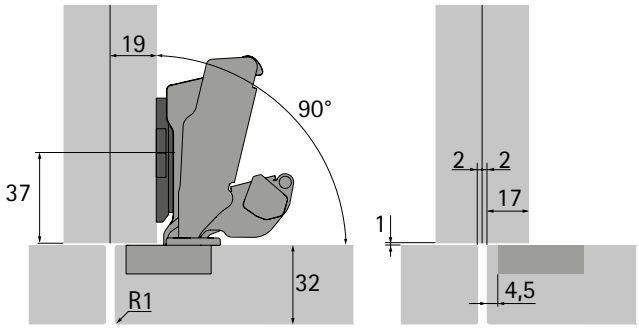

Sensys 8657i B12,5
Монтажная планка: 8099 LR37 D0
Ограничитель угла открывания: 105°

Стеклянные двери

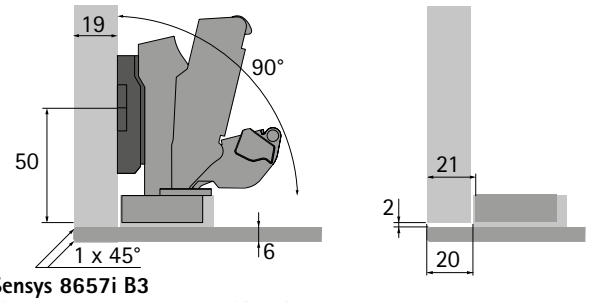

Sensys 8657i B3
Монтажная планка: 8099 LR37 D5
Ограничитель угла открывания: 135°
Адаптер: да

Применение облицовочных материалов для фасадов и корпусов

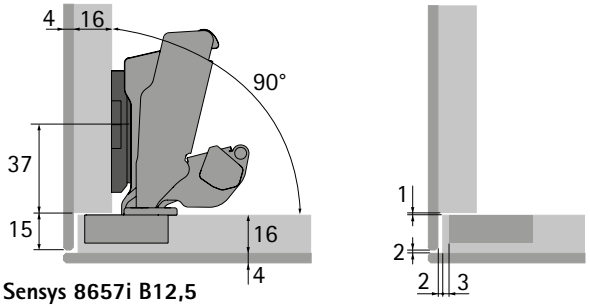

Sensys 8657i B12,5
Монтажная планка: 8099 LR37 D1,5
Ограничитель угла открывания: нет
Толщина боковины: 16 мм

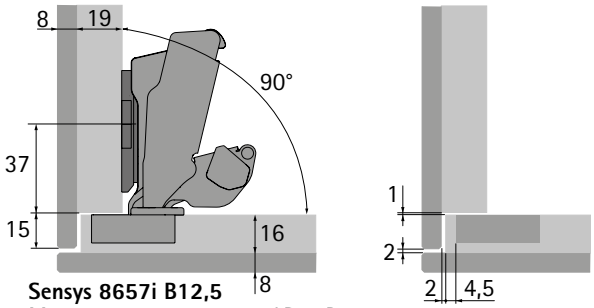

Sensys 8657i B12,5
Монтажная планка: 8099 LR37 D0
Ограничитель угла открывания: 135°
Толщина боковины: 19 мм

Максимальное наложение двери

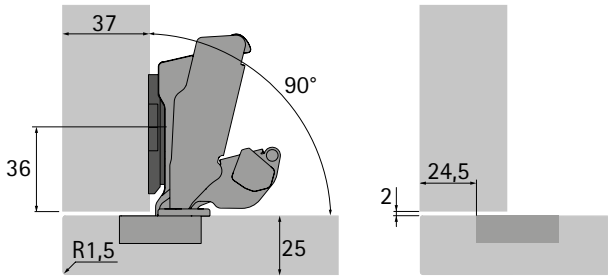

Sensys 8657i B12,5
Монтажная планка: 8099 LR37 D0
Ограничитель угла открывания: 105°
Толщина боковины: 37 мм

Накладная дверь

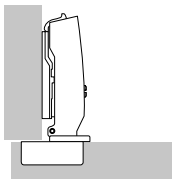

Дверь располагается перед боковиной шкафа, сбоку остается небольшая фуга для свободного открывания двери. Дверь также может полностью накладываться на боковину, в этом случае сбоку должно оставаться достаточно места для необходимой минимальной фуги. Используются петли без изгиба.

Навеска двери на среднюю стенку

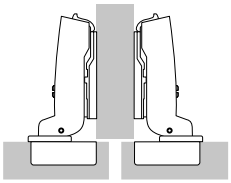

При навеске на среднюю стенку общую фугу между дверями необходимо выбрать так, чтобы она была равна по крайней мере двойному значению минимальной фуги. Иными словами, каждая дверь имеет меньшее наложение, поэтому используются петли с изгибом.

Вкладная дверь

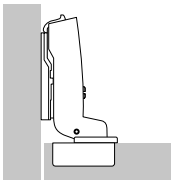

Дверь располагается внутри шкафа, т. е. она расположена заподлицо с боковинами, верхней и нижней панелями шкафа. В этом случае также необходима фуга для свободного открывания двери. Используются петли с большим изгибом. В случае вкладной навески отверстия для монтажных планок необходимо сместить к задней панели шкафа на толщину двери + 1 мм и на требуемый выступ двери (по желанию).

Минимальная фуга

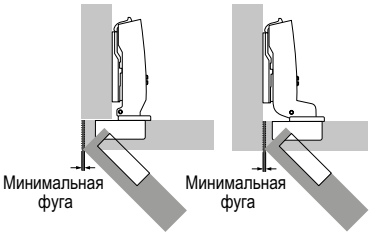

Для накладной и вкладной двери
Минимальная фуга (также называется минимальный зазор) — это пространство сбоку, необходимое для открывания двери. Размер минимальной фуги зависит от расстояния до чашки C, толщины двери и выбранного типа петли. Радиусы на кромках двери уменьшают минимальный зазор.Минимальная фуга определяется по таблице, соответствующей типу петли.

Минимальная фуга

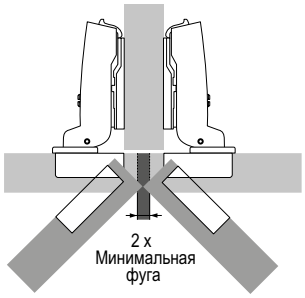

При навеске на среднюю стенку
Общая фуга между дверями должна соответствовать по крайней мере двойному значению минимальной фуги. Тогда обе двери смогут свободно открываться одновременно.

Расстояние до чашки C

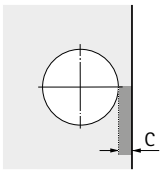

Расстояние до чашки C — это расстояние между кромкой двери и краем отверстия под чашку. Чем больше расстояние до чашки C, тем меньше минимальный зазор двери, а также требуемая минимальная фуга.

Наложение / база

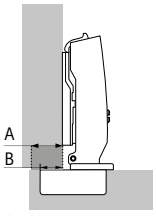

A = Наложение
B = База

Наложение — это проекция двери на боковину. База — это выступ чашки перед боковиной корпуса при дистанции монтажной планки 0 мм.

Количество петель на дверь

Количество петель, необходимых для установки двери, зависит от ширины, высоты, веса и материала двери.

В каждом конкретном случае факторы, которые необходимо учесть, могут сильно различаться. Поэтому число петель, указанных в диаграмме, является справочным. В случае сомнений рекомендуется самостоятельно определить необходимое количество петель с помощью пробной навески. Для обеспечения устойчивости расстояние X между петлями должно быть максимально возможным. Расстояние X должно быть не менее 280 мм.

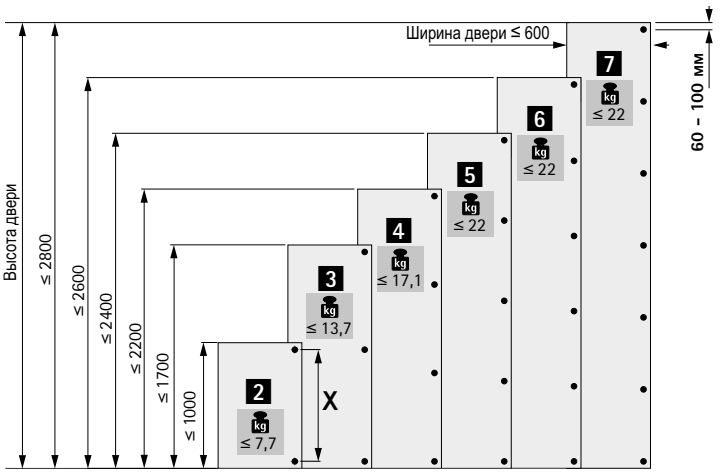

Общее определение дистанции

Монтажные планки отличаются различными дистанциями. Высота монтажной планки определяется дистанцией D. Дистанция D указана в верхней части каждой монтажной планки. Увеличение дистанции D уменьшает наложение в случае накладной навески и навески на среднюю стенку. В случае вкладной навески увеличение дистанции D ведет к увеличению фуги. Чтобы рассчитать необходимую дистанцию, сначала сравните желаемую фугу и минимальную фугу из таблицы. Если желаемая фуга меньше минимальной фуги из таблицы, минимальную фугу из таблицы можно уменьшить за счет увеличения расстояния до чашки C либо за счет увеличения радиуса кромки двери.

Расчет дистанции для монтажной планки

Для накладной навески и навески на среднюю стенку
Необходимую дистанцию D можно рассчитать через минимальную фугу. В идеале необходимо выбрать наложение двери и величину C, обеспечивающие минимальную дистанцию D.

Пример: расчет дистанции по таблице
Наложение = 14 мм и расстояние до чашки C = 4,5 мм соответствуют дистанции D 3,0 мм.

Пример: формула для расчета дистанции
Петля для накладной двери, база B = 12,5 мм
Дистанция D = расстояние до чашки C + база B – наложение A
Дистанция D = 4,5 мм + 12,5 мм – 14 мм = 3,0 мм

Промежуточные дистанции не допускаются, т. к. стандартные дистанции позволяют за счет регулировки получать требуемое наложение.

Наложение, мм	Расстояние до чашки C мм					
	3,0	4,0	4,5	5,0	6,0	7,0
	Дистанция D мм					
10	5,5	6,5	7,0	7,5	8,5	9,5
11	4,5	5,5	6,0	6,5	7,5	8,5
12	3,5	4,5	5,0	5,5	6,5	7,5
13	2,5	3,5	4,0	4,5	5,5	6,5
14	1,5	2,5	3,0	3,5	4,5	5,5
15	0,5	1,5	2,0	2,5	3,5	4,5
16		0,5	1,0	1,5	2,5	3,5
17			0,0	0,5	1,5	2,5
18					0,5	1,5
19						0,5

Расчет дистанции для монтажной планки

Для вкладной навески
При определении дистанции монтажной планки с помощью таблицы для вкладной навески автоматически учитывается фуга, которая указана в таблице минимальных фуг и зависит от расстояния до чашки C и от толщины двери. Если нужная фуга больше минимальной фуги из таблицы, необходимо подобрать монтажную планку с большей дистанцией.

Пример: определение расстояния на основе таблицы
Толщина двери = 20 мм, расстояние до чашки C = 4,5 мм соответствуют согласно таблице дистанции монтажной планки 1,5 мм. При этом обеспечивается требуемая минимальная фуга 1 мм. Если вместо этого необходима фуга 2,5 мм, то следует выбрать дистанцию монтажной планки на 1,5 мм больше. В нашем примере это означает, что нужно выбрать дистанцию 3 мм вместо 1,5 мм.

Формула для расчета дистанции
Петля для вкладной навески, база B = –4 мм
Дистанция D = расстояние до чашки C + база B + фуга F
Дистанция D = 4,5 мм – 4 мм + 1 мм = 1,5 мм

Промежуточные дистанции не допускаются, т. к. стандартные дистанции монтажной планки позволяют за счет регулировки получать требуемое наложение.

Толщина двери, мм	Расстояние до чашки C мм					
	3,0	4,0	4,5	5,0	6,0	7,0
	Дистанция D мм					
15		0,2	0,7	1,2	2,2	3,2
16		0,3	0,8	1,3	2,3	3,3
17		0,4	0,9	1,4	2,4	3,4
18		0,6	1,1	1,6	2,6	3,5
19		0,8	1,3	1,8	2,7	3,7
20	0,1	1,0	1,5	2,0	3,0	3,9
21	0,4	1,3	1,8	2,3	3,2	4,2
22	1,2	1,8	2,2	2,6	3,6	4,5

Монтаж

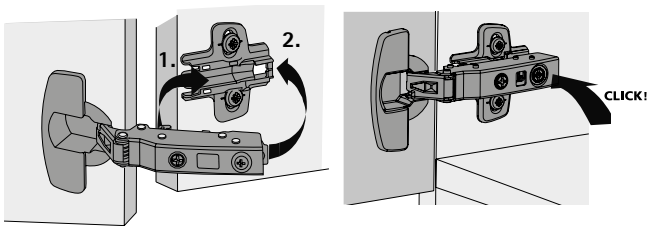

Демонтаж

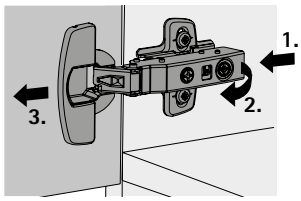

Регулировка наложения

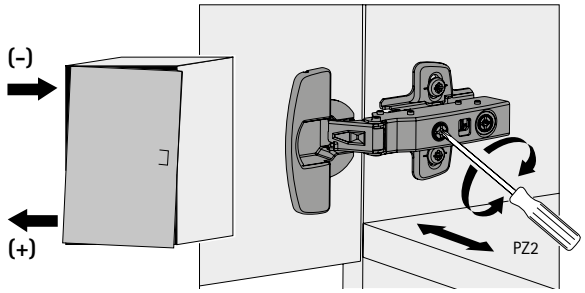

Регулировка по глубине

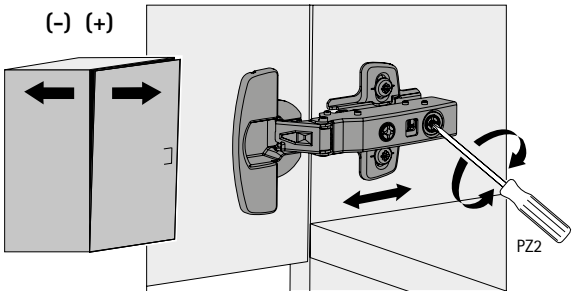

Регулировка по высоте за счет шлицевых отверстий

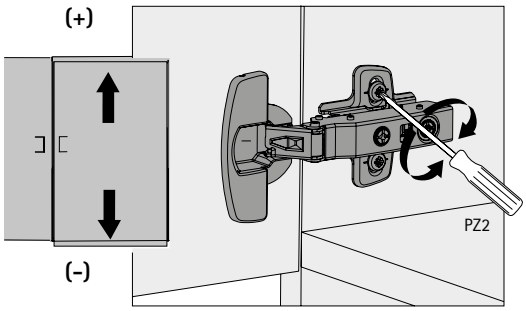

Эксцентриковая регулировка по высоте

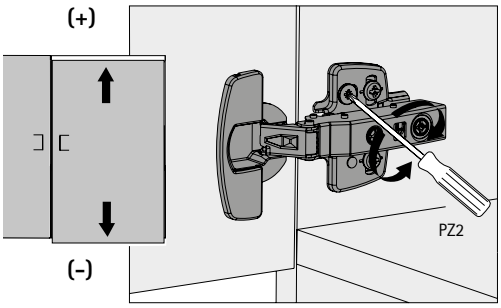

Монтаж чашки под прикручивание

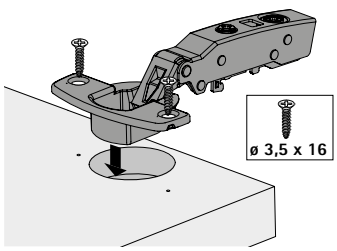

Монтаж чашки под запрессовку

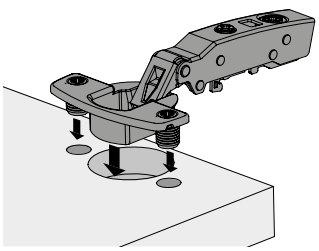

Монтаж чашки Flash

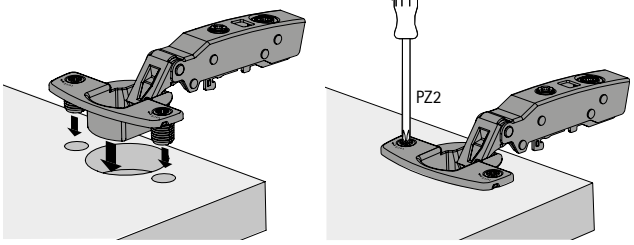

Демонтаж чашки Flash

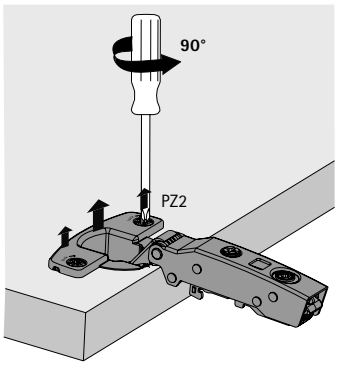

Монтаж чашки Fix

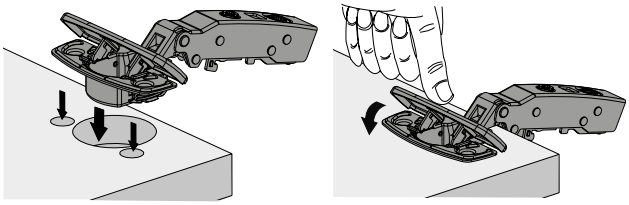

Демонтаж чашки Fix

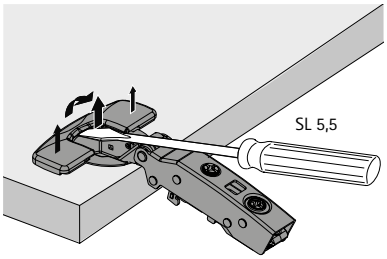

Монтаж чашки с предустановленными евровинтами

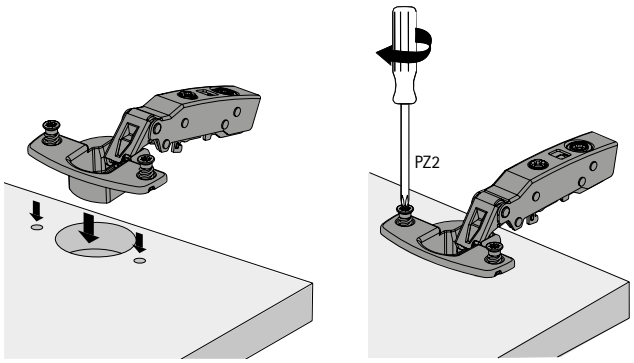

Демонтаж чашки с предустановленными евровинтами

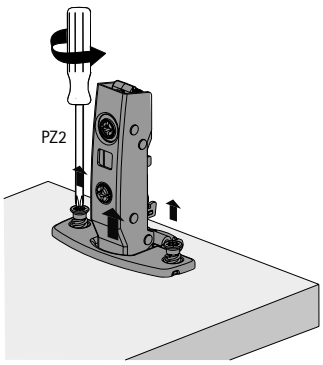

Монтаж чашки с предустановленными разжимными муфтами

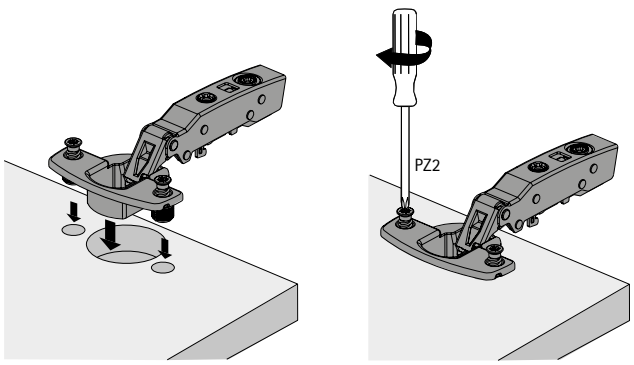

Демонтаж чашки с предустановленными разжимными муфтами

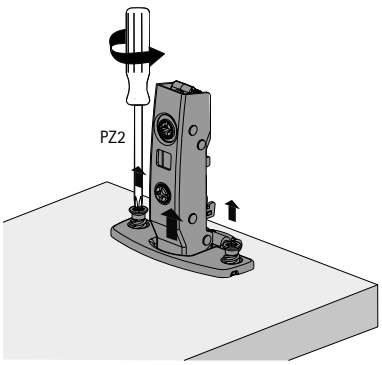

Монтаж ограничителя угла открывания для Sensys 8645i, Sensys 8639i W с монтажным приспособлением

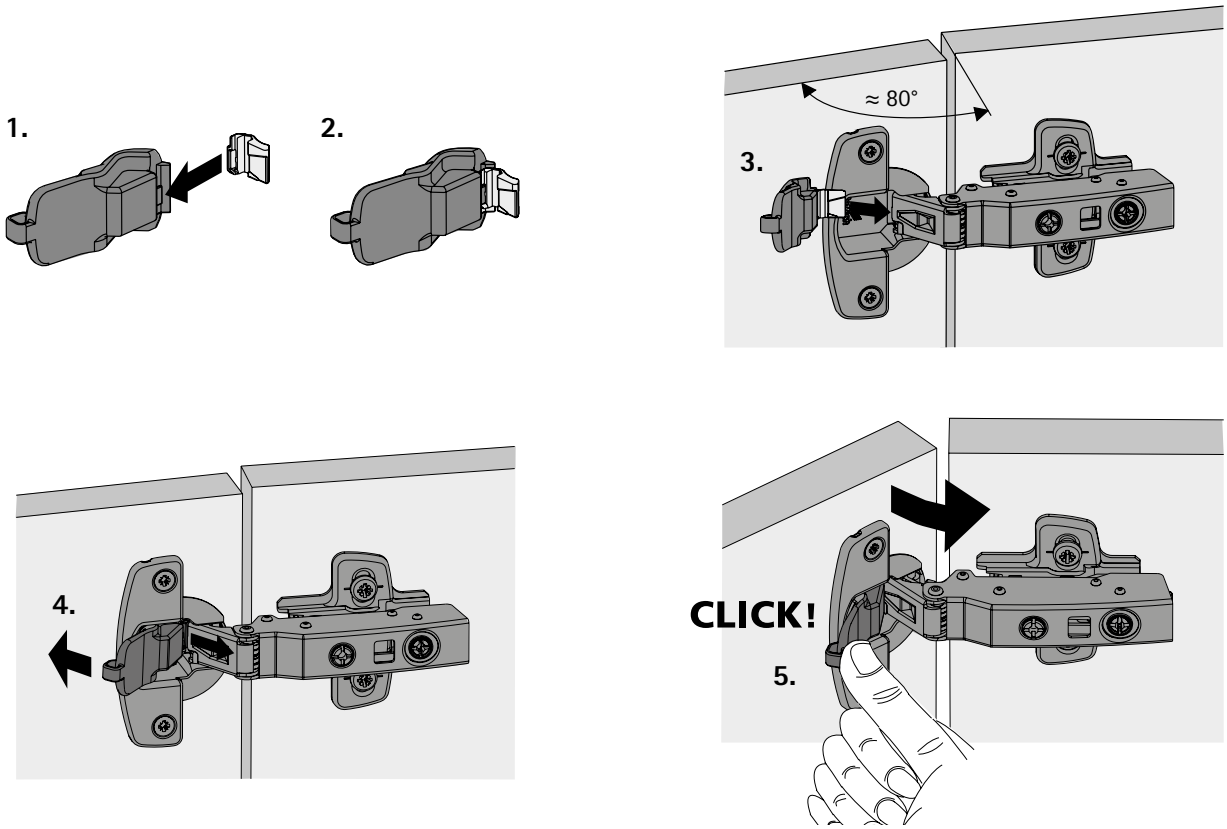

Монтаж ограничителя угла открывания для Sensys 8645i, Sensys 8639i W с отверткой

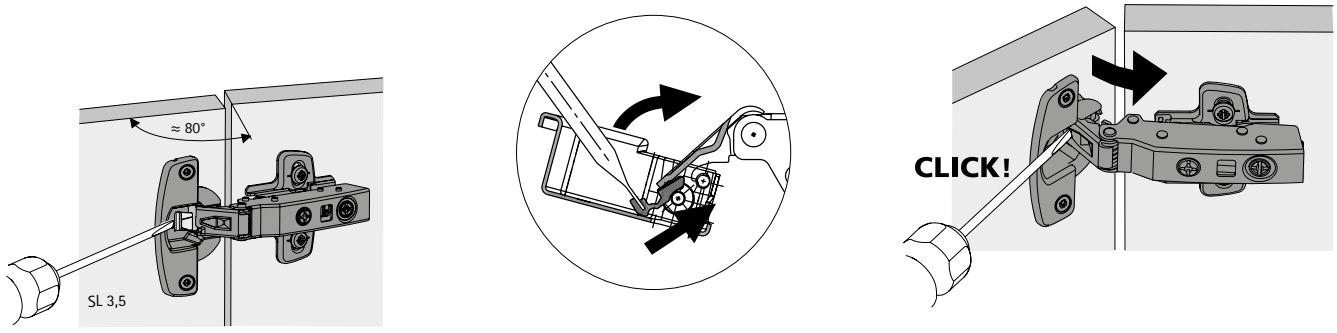

Монтаж ограничителя угла открывания для петли для толстых дверей 8631i

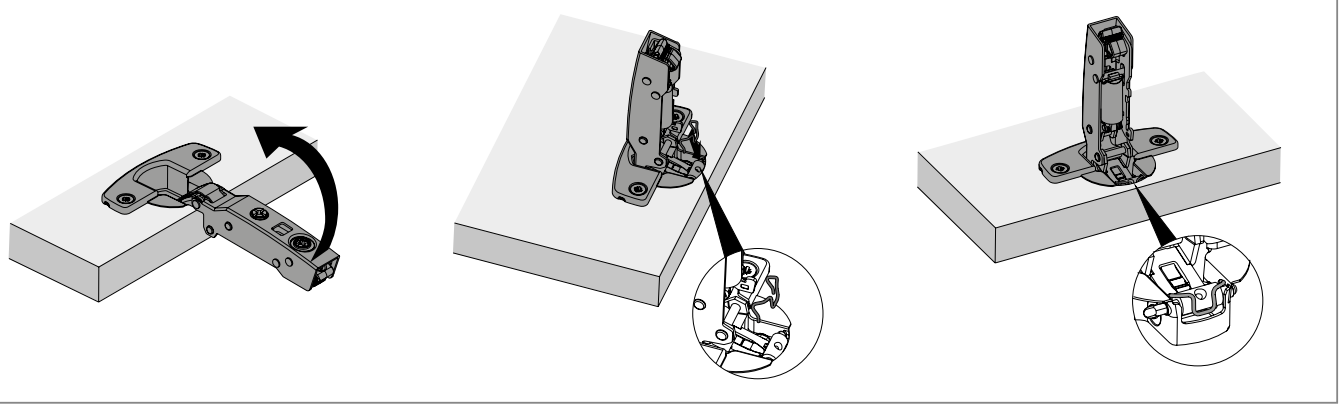

Монтаж ограничителя угла открывания для петли для открывания двери без выступа 8657i

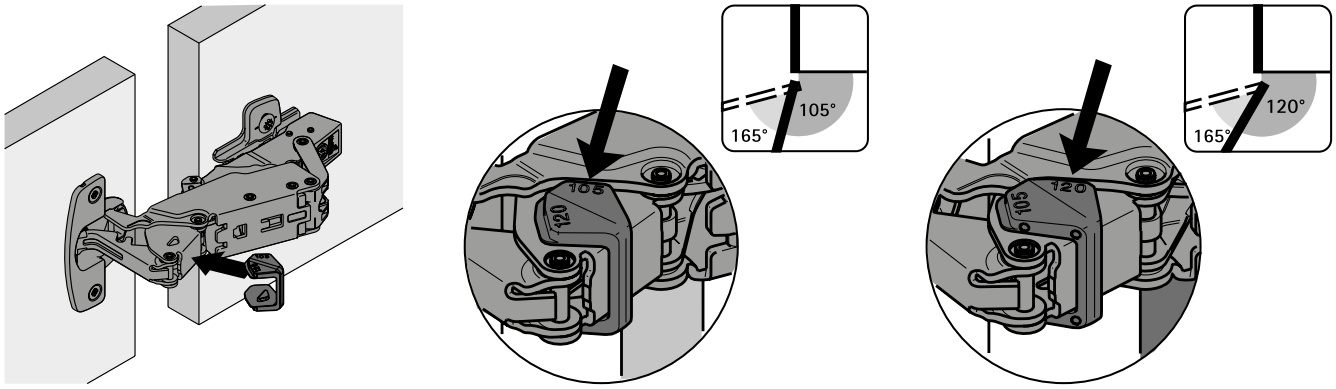

Монтаж ограничителя угла открывания для петли для открывания двери без выступа 8657i

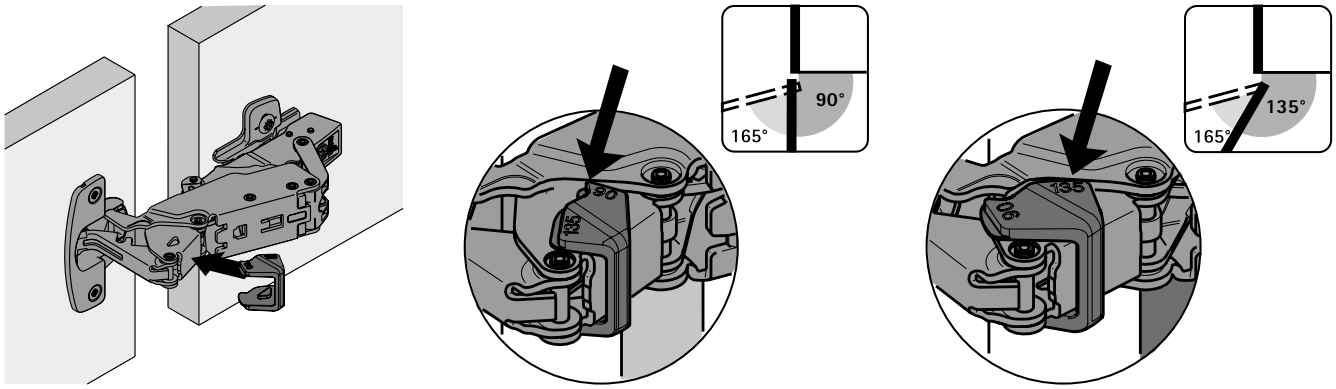

Монтаж ограничителя угла открывания для Sensys 8638i, двери с алюминиевой рамой

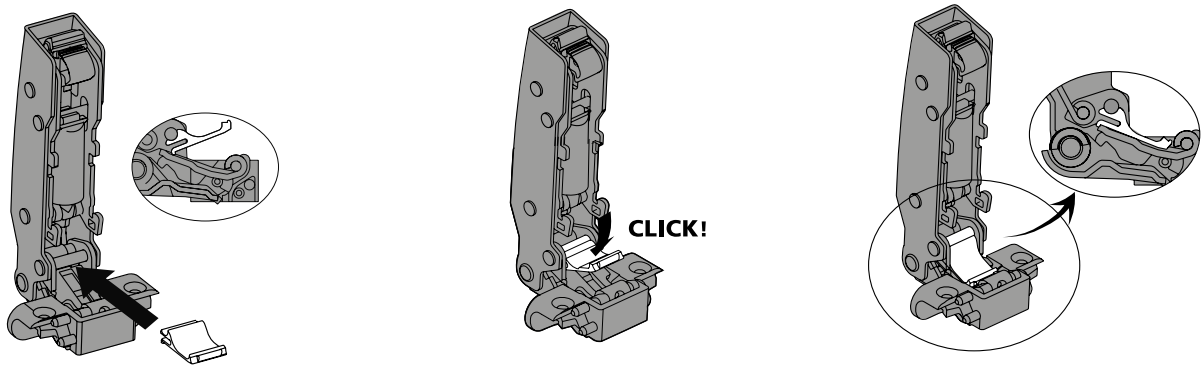

Монтаж демпфера открывания

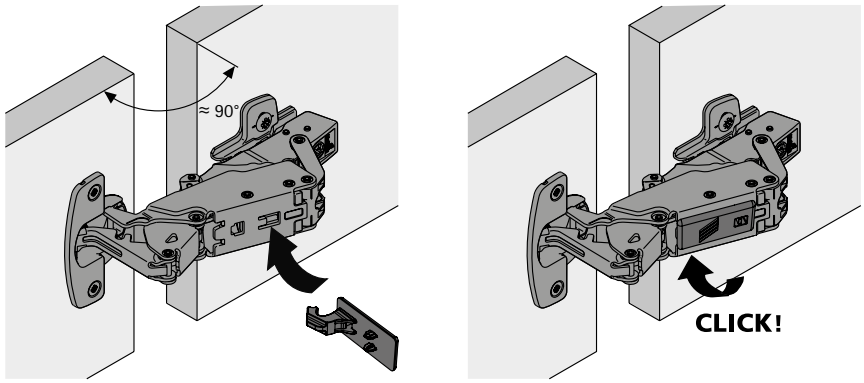



Гармонична в мебели
Искусная маскировка делает живые организмы почти незаметными в их среде обитания. Компания Hettich использует этот принцип единения с природой для дизайна мебели: с фурнитурой, которая отличается превосходной функциональностью, элегантным дизайном и гармонично вписывается в интерьер.



Петля Sensys в цвете черный обсидиан предоставляет новые варианты дифференциации.



Ценная древесина темных тонов, а также другие благородные поверхности предстают во всей своей красе – петля Sensys идеально сочетается с мебелью.



В серии Sensys в цвете черный обсидиан предлагаются петли и монтажные планки для всех основных случаев применения.



Совершенно незаметная фурнитура теперь доступна для применения на темной древесине и поверхностях в теплых тонах ...



Петли Sensys в цвете черный обсидиан
Обзор ассортимента **95**



Монтажные планки System 8099 в цвете черный обсидиан для скрытых петель быстрого монтажа Sensys **128 – 129**



Принадлежности **130 – 132**



Техническая информация
- **Варианты навесок** **134 – 139**
- **Информация по монтажу** **140 – 141**
- **Инструкции по монтажу / критерии качества** **142 – 146**



Скрытые петли быстрого монтажа

- **Петли Sensys в цвете черный обсидиан**
- **Обзор ассортимента**



Стандартные петли Sensys 110°

- Sensys 8645i / 8675
- Угол открывания 110°

96 - 99



Петли Sensys 95° для толстых дверей

- Sensys 8631i / 8661
- Для толстых дверей с малой фугой

100 - 103



Петли Sensys 110° для тонких дверей

- Sensys 8646i / 8676
- Для тонких дверей

104 - 107



Sensys 165°, петля для открывания двери без выступа

- Sensys 8657i/8687
- Для полного доступа к содержимому шкафа

108 - 111



Угловая петля Sensys W30

- Sensys 8639i W30 / 8669 W30
- Для угла корпуса 30°

112 - 115



Угловая петля Sensys W45

- Sensys 8639i W45 / 8669 W45
- Для угла корпуса 45°

116 - 119



Угловая петля Sensys W90

- Sensys 8639i W90 / 8669 W90
- Для угла корпуса 90°

120 - 123



Петля Sensys для дверей с алюминиевыми рамами

- Sensys 8638i
- Для дверей с алюминиевыми рамами

124 - 125



Средняя петля Intermat для складных дверей

- Intermat 9930 с чашкой в стиле Sensys
- Для складных дверей

126 - 127



Монтажные планки

- System 8099
- Для Sensys

128 - 129



Принадлежности

- Для Sensys

130 - 133



Техническая информация

134 - 145

Скрытые петли быстрого монтажа со встроенным демпфером Silent System

- **Sensys 8645i в цвете черный обсидиан**
- **Угол открывания 110°**



- Скрытая петля с техникой защелкивания со встроенным демпфером с функцией самозакрывания
- Качество соответствует стандарту EN 15570, уровень 3
- Для двери толщиной 15–24 мм
- Диаметр чашки 35 мм
- Глубина чашки петли 12,8 мм
- Встроенная регулировка наложения 2 мм/–2 мм
- Встроенная регулировка по глубине 3 мм/–2 мм
- Регулировка по высоте с помощью монтажной планки
- Все видимые детали в цвете черный обсидиан
- Материал консоли петли: сталь в цвете черный обсидиан
- Материал чашки петли: сталь в цвете черный обсидиан

Sensys 8645i, угол открывания 110°

Монтаж чашки петли	Карта сверления	Крепежное отверстие ø x T, мм	Накладная навеска 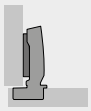 База B 12,5 мм	Навеска на среднюю стенку 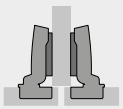 База B 3 мм	Вкладная навеска 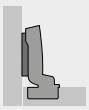 База B –4 мм	Кол-во
Под прикручивание TH 52	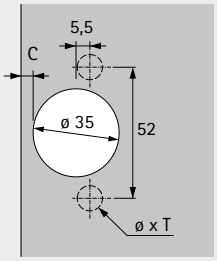	-	**9 091 738**	**9 091 739**	**9 091 740**	1/50 шт.
С предустановленными разжимными муфтами TH 58		ø 10 x 11	**9 091 771**	**9 091 772**	**9 091 773**	1/50 шт.

Скрытые петли быстрого монтажа без функции самозакрывания

- **Петли Sensys 8675 в цвете черный обсидиан**
- **Угол открывания 110°**



- Скрытая петля с техникой защелкивания без функции самозакрывания
- Подходит для механизма открывания Push to open
- Качество соответствует стандарту EN 15570, уровень 3
- Для двери толщиной 15–24 мм
- Диаметр чашки 35 мм
- Глубина чашки петли 12,8 мм
- Встроенная регулировка наложения 2 мм/–2 мм
- Встроенная регулировка по глубине 3 мм/–2 мм
- Регулировка по высоте с помощью монтажной планки
- Все видимые детали в цвете черный обсидиан
- Материал консоли петли: сталь в цвете черный обсидиан
- Материал чашки петли: сталь в цвете черный обсидиан

Sensys 8675, угол открывания 110°

Монтаж чашки петли	Карта сверления	Крепежное отверстие ø x T, мм	Накладная навеска 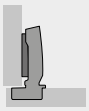 База B 12,5 мм	Навеска на среднюю стенку 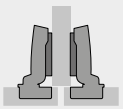 База B 3 мм	Вкладная навеска 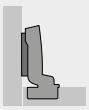 База B –4 мм	Кол-во
Под прикручивание TH 52	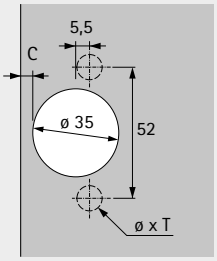	-	**9 091 741**	**9 091 742**	**9 091 743**	1/50 шт.
С предустановленными разжимными муфтами TH 58		ø 10 x 11	**9 091 774**	**9 091 775**	**9 091 776**	1/50 шт.

Скрытые петли быстрого монтажа

- **Sensys 8645i / Sensys 8675 в цвете черный обсидиан**
- **Угол открывания 110°**

Минимальная фуга для 1 двери

Толщина двери	Расстояние до чашки C, мм					
мм	3,0	4,0	4,5	5,0	6,0	7,0
15	0,2	0,2	0,2	0,2	0,2	0,2
16	0,3	0,3	0,3	0,3	0,3	0,3
17	0,4	0,4	0,4	0,4	0,4	0,4
18	0,6	0,6	0,6	0,6	0,6	0,5
19	0,8	0,8	0,8	0,8	0,7	0,7
20	1,1	1,0	1,0	1,0	1,0	0,9
21	1,4	1,3	1,3	1,3	1,2	1,2
22	2,2	1,8	1,7	1,6	1,6	1,5
23	3,0	2,6	2,4	2,2	2,0	1,9
24	3,9	3,4	3,2	3,0	2,6	2,4

Внимание:

Размеры, указанные в таблице, соответствуют дверям с радиусом кромки 1 мм.

Для дверей с другим радиусом следует рассчитывать минимальную фугу следующим образом:

Радиус 0 мм:
Размеры в таблице + 0,4 мм
Радиус 3 мм:
Размеры в таблице – 0,6 мм

Выступ двери/монтажная глубина

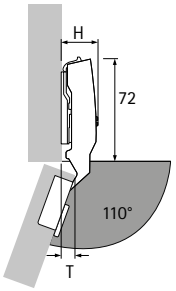

Высота петли H/выступ двери T для дистанции D = 0 мм и расстояния до чашки C = 3 мм

Навеска двери	H, мм	T, мм
Накладная навеска	25,0	8,5
Навеска на среднюю стенку	31,0	18,0
Вкладная навеска	38,0	25,0

Накладная навеска

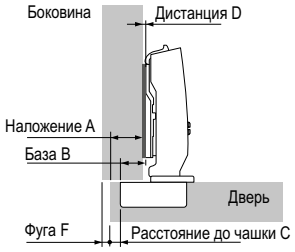

Дистанция D = C + B – A
= расстояние до чашки C + 12,5 мм – наложение A

Наложение	Расстояние до чашки C, мм					
мм	3,0	4,0	4,5	5,0	6,0	7,0
	Дистанция D, мм					
10	5,5	6,5	7,0	7,5	8,5	9,5
11	4,5	5,5	6,0	6,5	7,5	8,5
12	3,5	4,5	5,0	5,5	6,5	7,5
13	2,5	3,5	4,0	4,5	5,5	6,5
14	1,5	2,5	3,0	3,5	4,5	5,5
15	0,5	1,5	2,0	2,5	3,5	4,5
16		0,5	1,0	1,5	2,5	3,5
17			0,0	0,5	1,5	2,5
18					0,5	1,5
19						0,5

Навеска на среднюю стенку

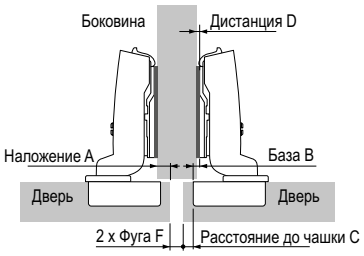

Дистанция D = C + B – A
= расстояние до чашки C + 3 мм – наложение A

Наложение	Расстояние до чашки C, мм					
мм	3,0	4,0	4,5	5,0	6,0	7,0
	Дистанция D, мм					
0,5	5,5	6,5	7,0	7,5	8,5	9,5
1,5	4,5	5,5	6,0	6,5	7,5	8,5
2,5	3,5	4,5	5,0	5,5	6,5	7,5
3,5	2,5	3,5	4,0	4,5	5,5	6,5
4,5	1,5	2,5	3,0	3,5	4,5	5,5
5,5	0,5	1,5	2,0	2,5	3,5	4,5
6,5		0,5	1,0	1,5	2,5	3,5
7,5			0,0	0,5	1,5	2,5
8,5					0,5	1,5
9,5						0,5

Вкладная навеска

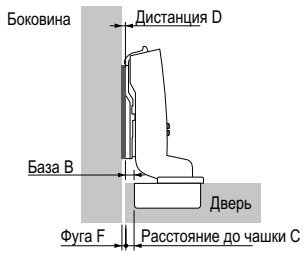

Дистанция D = C + B + F
= расстояние до чашки C – 4 мм + фуга F

Толщина двери	Расстояние до чашки C, мм					
мм	3,0	4,0	4,5	5,0	6,0	7,0
	Дистанция D, мм					
15		0,2	0,7	1,2	2,2	3,2
16		0,3	0,8	1,3	2,3	3,3
17		0,4	0,9	1,4	2,4	3,4
18		0,6	1,1	1,6	2,6	3,5
19		0,8	1,3	1,8	2,7	3,7
20	0,1	1,0	1,5	2,0	3,0	3,9
21	0,4	1,3	1,8	2,3	3,2	4,2
22	1,2	1,8	2,2	2,6	3,6	4,5
23	2,0	2,6	2,9	3,2	4,0	4,9
24	2,9	3,4	3,7	4,0	4,6	5,4

Дополнительно

- Монтажные планки и принадлежности, см. стр. 128 - 132
- Варианты навески, техническая информация, инструкции по монтажу и критерии качества, см. стр. 134 - 146





Универсальная петля Sensys в цвете черный обсидиан
- Универсальное решение для всех основных видов навески
- Для дверей толщиной 15–24 мм
- Угол открывания 110°



Петля Sensys для тонких дверей в цвете черный обсидиан
- Больше простора для фантазии: модный пуристический дизайн, благородная отделка и эксклюзивные материалы
- Для дверей толщиной от 10 мм
- Угол открывания 110°



Петли Sensys для толстых дверей в цвете черный обсидиан
- Искусный дизайн мебели с малыми и нулевыми фугами
- Для толстых дверей / профильных дверей толщиной до 32 мм
- Угол открывания 95°

Дизайн мебели без границ
В серии Sensys в цвете черный обсидиан предлагаются петли и монтажные планки для всех основных вариантов монтажа, а также для использования в нестандартных ситуациях, например: тонкие двери от 10 мм, толстые двери с малой фугой и двери со скошенными под углом 45° торцами фасада и корпуса.

Скрытые петли быстрого монтажа со встроенным демпфером Silent System

- **Sensys 8631i в цвете черный обсидиан, для толстых дверей**
- **Угол открывания 95°**



- Скрытая петля с техникой защелкивания со встроенным демпфером с функцией самозакрывания
- Качество соответствует стандарту EN 15570, уровень 2
- Для двери толщиной 15–32 мм
- Диаметр чашки 35 мм
- Глубина чашки петли 12,8 мм
- Встроенная регулировка наложения 2 мм/–2 мм
- Встроенная регулировка по глубине 3 мм/–2 мм
- Регулировка по высоте с помощью монтажной планки
- Все видимые детали в цвете черный обсидиан
- Материал консоли петли: сталь в цвете черный обсидиан
- Материал чашки петли: сталь в цвете черный обсидиан

Sensys 8631i, угол открывания 95°

Монтаж чашки петли	Карта сверления	Крепежное отверстие ø x T, мм	Накладная навеска 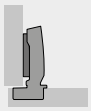 База B 12,5 мм	Навеска на среднюю стенку 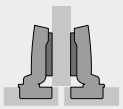 База B 3 мм	Вкладная навеска 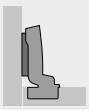 База B –4 мм	Кол-во
Под прикручивание TH 52	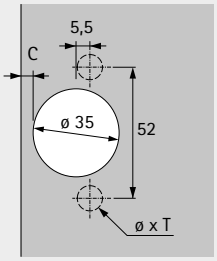	-	**9 091 753**	**9 091 755**	**9 091 756**	1/50 шт.
С предустановленными разжимными муфтами TH 58		ø 10 x 11	**9 091 754**	**9 091 785**	**9 091 757**	1/50 шт.

Скрытые петли быстрого монтажа без функции самозакрывания

- **Sensys 8661 в цвете черный обсидиан, для толстых дверей**
- **Угол открывания 95°**



- Скрытая петля с техникой защелкивания без функции самозакрывания
- Подходит для механизма открывания Push to open
- Качество соответствует стандарту EN 15570, уровень 2
- Для двери толщиной 15–32 мм
- Диаметр чашки 35 мм
- Глубина чашки петли 12,8 мм
- Встроенная регулировка наложения 2 мм/–2 мм
- Встроенная регулировка по глубине 3 мм/–2 мм
- Регулировка по высоте с помощью монтажной планки
- Все видимые детали в цвете черный обсидиан
- Материал консоли петли: сталь в цвете черный обсидиан
- Материал чашки петли: сталь в цвете черный обсидиан

Sensys 8661, угол открывания 95°

Монтаж чашки петли	Карта сверления	Крепежное отверстие ø x T, мм	Накладная навеска 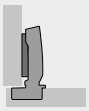 База B 12,5 мм	Навеска на среднюю стенку 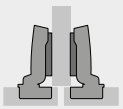 База B 3 мм	Вкладная навеска 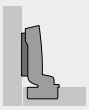 База B –4 мм	Кол-во
Под прикручивание TH 52	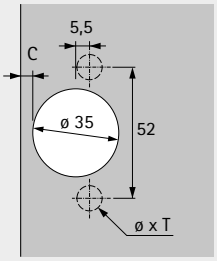	-	**9 091 758**	**9 091 759**	**9 091 760**	1/50 шт.
С предустановленными разжимными муфтами TH 58		ø 10 x 11	**9 091 786**	**9 091 787**	**9 091 788**	1/50 шт.

Скрытые петли быстрого монтажа

- **Sensys 8631i / Sensys 8661 в цвете черный обсидиан, для толстых дверей**
- **Угол открывания 95°**

Минимальная фуга для 1 двери

Толщина двери	Расстояние до чашки C, мм						
мм	3,0	4,0	4,5	5,0	6,0	7,0	8,0
15	0,1	0,1	0,1	0,1	0,1	0,1	0,1
16	0,1	0,1	0,1	0,1	0,1	0,1	0,1
17	0,2	0,2	0,2	0,2	0,2	0,2	0,2
18	0,2	0,2	0,2	0,2	0,2	0,2	0,2
19	0,3	0,3	0,3	0,3	0,3	0,3	0,3
20	0,4	0,4	0,4	0,4	0,4	0,4	0,4
21	0,6	0,6	0,6	0,6	0,6	0,6	0,6
22	0,7	0,7	0,7	0,7	0,7	0,7	0,7
23	0,9	0,9	0,9	0,9	0,9	0,9	0,9
24	1,1	1,0	1,0	1,0	1,0	1,0	1,0
25	1,3	1,2	1,2	1,2	1,2	1,2	1,2
26	1,5	1,5	1,4	1,4	1,4	1,4	1,4
27	1,7	1,7	1,7	1,7	1,6	1,6	1,6
28	2,0	2,0	1,9	1,9	1,9	1,8	1,8
29	2,9	2,3	2,2	2,2	2,2	2,1	2,1
30	3,8	3,2	3,0	2,7	2,5	2,4	2,4
31	4,8	4,1	3,8	3,6	3,1	2,7	2,7
32	5,7	5,1	4,8	4,5	3,9	3,4	3,0

Внимание:

Размеры, указанные в таблице, соответствуют дверям с радиусом кромки 1 мм.

Для дверей с другим радиусом следует рассчитывать минимальную фугу следующим образом:

Радиус 0 мм:
Размеры в таблице + 0,4 мм

Выступ двери/монтажная глубина

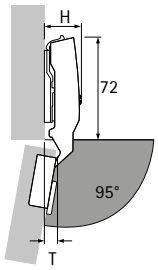

Высота петли H/выступ двери T для дистанции D = 0 мм и расстояния до чашки C = 3 мм

Навеска двери	H, мм	T, мм
Накладная навеска	24,0	12,5
Навеска на среднюю стенку	28,3	22,0
Вкладная навеска	35,3	29,0

Накладная навеска

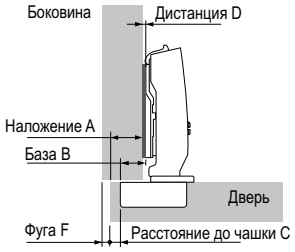

Дистанция D = C + B – A
= расстояние до чашки C + 12,5 мм – наложение A

Наложение	Расстояние до чашки C, мм						
мм	3,0	4,0	4,5	5,0	6,0	7,0	8,0
	Дистанция D, мм						
10	5,5	6,5	7,0	7,5	8,5	9,5	10,5
11	4,5	5,5	6,0	6,5	7,5	8,5	9,5
12	3,5	4,5	5,0	5,5	6,5	7,5	8,5
13	2,5	3,5	4,0	4,5	5,5	6,5	7,5
14	1,5	2,5	3,0	3,5	4,5	5,5	6,5
15	0,5	1,5	2,0	2,5	3,5	4,5	5,5
16		0,5	1,0	1,5	2,5	3,5	4,5
17			0,0	0,5	1,5	2,5	3,5
18					0,5	1,5	2,5
19						0,5	1,5
20							0,5

Навеска на среднюю стенку

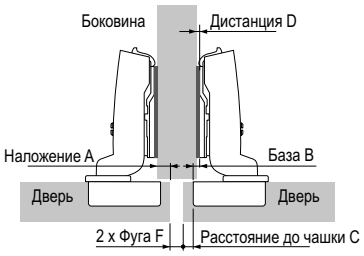

Дистанция D = C + B – A
= расстояние до чашки C + 3 мм – наложение A

Наложение	Расстояние до чашки C, мм						
мм	3,0	4,0	4,5	5,0	6,0	7,0	8,0
	Дистанция D, мм						
0,5	5,5	6,5	7,0	7,5	8,5	9,5	10,5
1,5	4,5	5,5	6,0	6,5	7,5	8,5	9,5
2,5	3,5	4,5	5,0	5,5	6,5	7,5	8,5
3,5	2,5	3,5	4,0	4,5	5,5	6,5	7,5
4,5	1,5	2,5	3,0	3,5	4,5	5,5	6,5
5,5	0,5	1,5	2,0	2,5	3,5	4,5	5,5
6,5		0,5	1,0	1,5	2,5	3,5	4,5
7,5			0,0	0,5	1,5	2,5	3,5
8,5					0,5	1,5	2,5
9,5						0,5	1,5
10,5							0,5

Вкладная навеска

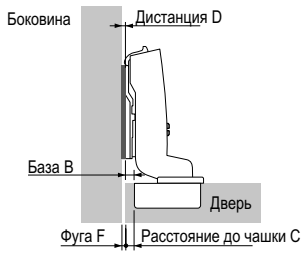

Дистанция D = C + B + F
= расстояние до чашки C – 4 мм + фуга F

Толщина двери	Расстояние до чашки C, мм						
мм	3,0	4,0	4,5	5,0	6,0	7,0	8,0
	Дистанция D, мм						
15		0,1	0,6	1,1	2,1	3,1	4,1
16		0,1	0,6	1,1	2,1	3,1	4,1
17		0,2	0,7	1,2	2,2	3,2	4,2
18		0,2	0,7	1,2	2,2	3,2	4,2
19		0,3	0,8	1,3	2,3	3,3	4,3
20		0,4	0,9	1,4	2,4	3,4	4,4
21		0,6	1,1	1,6	2,6	3,6	4,6
22		0,7	1,2	1,7	2,7	3,7	4,7
23		0,9	1,4	1,9	2,9	3,9	4,9
24	0,1	1,0	1,5	2,0	3,0	4,0	5,0
25	0,3	1,2	1,7	2,2	3,2	4,2	5,2
26	0,5	1,5	1,9	2,4	3,4	4,4	5,4
27	0,7	1,7	2,2	2,7	3,6	4,6	5,6
28	1,0	2,0	2,4	2,9	3,9	4,8	5,8
29	1,9	2,3	2,7	3,2	4,2	5,1	6,1
30	2,8	3,2	3,5	3,7	4,5	5,4	6,4
31	3,8	4,1	4,3	4,6	5,1	5,7	6,7
32	4,7	5,1	5,3	5,5	5,9	6,4	7,0

Дополнительно

- Монтажные планки и принадлежности, см. стр. 128 - 132
- Варианты навески, техническая информация, инструкции по монтажу и критерии качества, см. стр. 134 - 146

- **Sensys 8631i / Sensys 8661 в цвете черный обсидиан, для толстых дверей**
- **Угол открывания 95°**

Контуры двери при минимальной фуге, масштаб 1 : 1

Значения в таблице для определения минимальной фуги даны для дверей с радиусом кромки 1 мм. Если кромка двери закруглена сильнее, фугу необходимо скорректировать.
Для достижения минимальной фуги необходимо, чтобы контур двери находился в рамках контура шаблона. Если контур двери выступает за шаблон, фуга должна быть увеличена.



Пример применения минимальной фуги

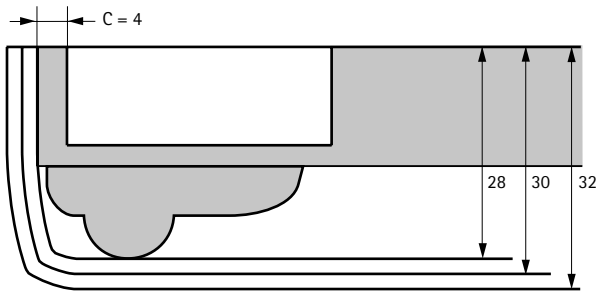

Пример применения минимальной фуги	
Толщина двери	16 мм
Толщина профиля	12 мм
Общая толщина	28 мм
Расстояние до чашки C	4 мм

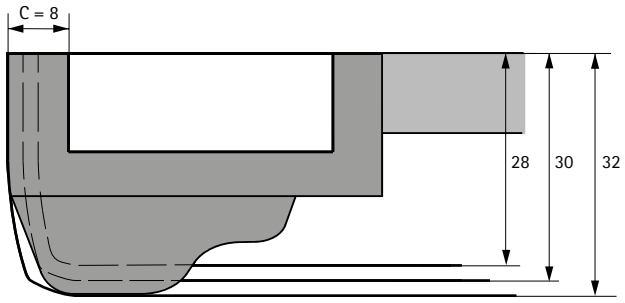

Пример применения минимальной фуги	
Толщина двери	19 мм
Толщина профиля	13 мм
Общая толщина	32 мм
Расстояние до чашки C	8 мм

Скрытые петли быстрого монтажа со встроенным демпфером Silent System

- **Sensys 8646i в цвете черный обсидиан, для тонких дверей**
- **Угол открывания 110°**



- Скрытая петля с техникой защелкивания со встроенным демпфером с функцией самозакрывания
- Качество соответствует стандарту EN 15570, уровень 3
- Для двери толщиной 10–19 мм
- Диаметр чашки 35 мм
- Глубина чашки петли 7,8 мм
- Встроенная регулировка наложения 2 мм/–2 мм
- Встроенная регулировка по глубине 3 мм/–2 мм
- Регулировка по высоте с помощью монтажной планки
- Все видимые детали в цвете черный обсидиан
- Материал консоли петли: сталь в цвете черный обсидиан
- Материал чашки петли: сталь в цвете черный обсидиан
- Примечание: тип монтажа петли на дверь должен выбираться, исходя из качества и материала двери. В целях безопасности рекомендуется произвести пробную навеску, см. стр. 145

Sensys 8646i, угол открывания 110°

Монтаж чашки петли	Карта сверления	Крепежное отверстие ø x T, мм	Накладная навеска База B 12,5 мм	Навеска на среднюю стенку База B 3 мм	Вкладная навеска База B –4 мм	Кол-во
Под прикручивание TH 52	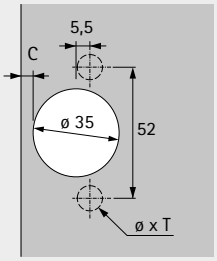	-	**9 091 761**	**9 091 762**	**9 091 763**	1/50 шт.
С предустановленными разжимными муфтами TH 58		ø 10 x 8	**9 091 793**	**9 091 794**	**9 091 795**	1/50 шт.

Скрытые петли быстрого монтажа без функции самозакрывания

- **Sensys 8676 в цвете черный обсидиан, для тонких дверей**
- **Угол открывания 110°**



- Скрытая петля с техникой защелкивания без функции самозакрывания
- Подходит для механизма открывания Push to open
- Качество соответствует стандарту EN 15570, уровень 3
- Для двери толщиной 10–19 мм
- Диаметр чашки 35 мм
- Глубина чашки петли 7,8 мм
- Встроенная регулировка наложения 2 мм/–2 мм
- Встроенная регулировка по глубине 3 мм/–2 мм
- Регулировка по высоте с помощью монтажной планки
- Все видимые детали в цвете черный обсидиан
- Материал консоли петли: сталь в цвете черный обсидиан
- Материал чашки петли: сталь в цвете черный обсидиан
- Примечание: тип монтажа петли на дверь должен выбираться, исходя из качества и материала двери. В целях безопасности рекомендуется произвести пробную навеску, см. стр. 145

Sensys 8676, угол открывания 110°

Монтаж чашки петли	Карта сверления	Крепежное отверстие ø x T, мм	Накладная навеска 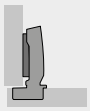 База B 12,5 мм	Навеска на среднюю стенку 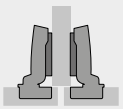 База B 3 мм	Вкладная навеска 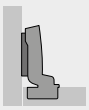 База B –4 мм	Кол-во
Под прикручивание TH 52	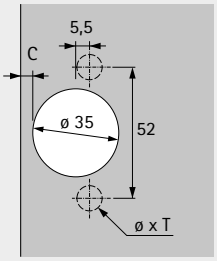	-	**9 091 764**	**9 091 765**	**9 091 766**	1/50 шт.
С предустановленными разжимными муфтами TH 58		ø 10 x 8	**9 091 796**	**9 091 797**	**9 091 798**	1/50 шт.

Скрытые петли быстрого монтажа

- **Sensys 8646i / Sensys 8676 в цвете черный обсидиан, для тонких дверей**
- **Угол открывания 110°**

Минимальная фуга для 1 двери

Толщина двери	Расстояние до чашки C, мм					
мм	3,0	4,0	4,5	5,0	6,0	7,0
10	0,1	0,1	0,1	0,1	0,1	0,1
11	0,2	0,2	0,2	0,2	0,2	0,2
12	0,4	0,4	0,4	0,4	0,4	0,4
13	0,6	0,6	0,5	0,5	0,5	0,5
14	0,8	0,8	0,7	0,7	0,7	0,7
15	1,0	1,0	1,0	1,0	0,9	0,9
16	1,3	1,3	1,3	1,2	1,2	1,2
17	1,4	1,5	1,5	1,6	1,6	1,7
18	1,8	1,8	1,9	1,9	2,0	2,0
19	2,1	2,2	2,3	2,3	2,3	2,4

Внимание:

Размеры, указанные в таблице, соответствуют дверям с радиусом кромки 1 мм.

Для дверей с другим радиусом следует рассчитывать минимальную фугу следующим образом:

Радиус 0 мм:
Размеры в таблице + 0,3 мм

Выступ двери/монтажная глубина

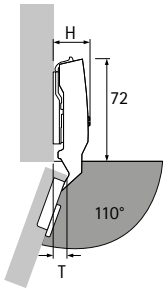

Высота петли H/выступ двери T для дистанции D = 0 мм и расстояния до чашки C = 3 мм

Навеска двери	H, мм	T, мм
Накладная навеска	25,0	8,5
Навеска на среднюю стенку	31,0	18,0
Вкладная навеска	38,0	25,0

Накладная навеска

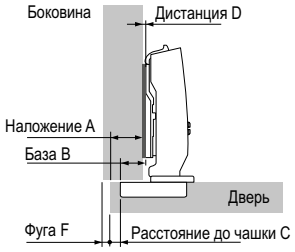

Дистанция D = C + B – A
= расстояние до чашки C + 12,5 мм – наложение A

Наложение	Расстояние до чашки C, мм					
мм	3,0	4,0	4,5	5,0	6,0	7,0
	Дистанция D, мм					
10	5,5	6,5	7,0	7,5	8,5	9,5
11	4,5	5,5	6,0	6,5	7,5	8,5
12	3,5	4,5	5,0	5,5	6,5	7,5
13	2,5	3,5	4,0	4,5	5,5	6,5
14	1,5	2,5	3,0	3,5	4,5	5,5
15	0,5	1,5	2,0	2,5	3,5	4,5
16		0,5	1,0	1,5	2,5	3,5
17			0,0	0,5	1,5	2,5
18					0,5	1,5
19						0,5

Навеска на среднюю стенку

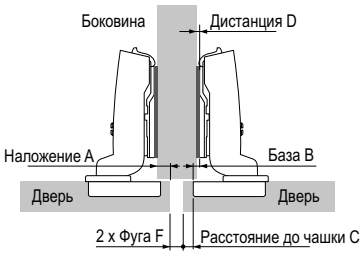

Дистанция D = C + B – A
= расстояние до чашки C + 3 мм – наложение A

Наложение	Расстояние до чашки C, мм					
мм	3,0	4,0	4,5	5,0	6,0	7,0
	Дистанция D, мм					
0,5	5,5	6,5	7,0	7,5	8,5	9,5
1,5	4,5	5,5	6,0	6,5	7,5	8,5
2,5	3,5	4,5	5,0	5,5	6,5	7,5
3,5	2,5	3,5	4,0	4,5	5,5	6,5
4,5	1,5	2,5	3,0	3,5	4,5	5,5
5,5	0,5	1,5	2,0	2,5	3,5	4,5
6,5		0,5	1,0	1,5	2,5	3,5
7,5			0,0	0,5	1,5	2,5
8,5					0,5	1,5
9,5						0,5

Вкладная навеска

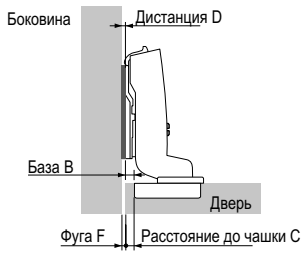

Дистанция D = C + B + F
= расстояние до чашки C – 4 мм + фуга F

Толщина двери	Расстояние до чашки C, мм					
мм	3,0	4,0	4,5	5,0	6,0	7,0
	Дистанция D, мм					
10		0,1	0,6	1,1	2,1	3,1
11		0,2	0,7	1,2	2,2	3,2
12		0,4	0,9	1,4	2,4	3,3
13		0,6	1,0	1,5	2,5	3,5
14		0,8	1,2	1,7	2,7	3,7
15	0,0	1,0	1,5	2,0	2,9	3,9
16	0,3	1,3	1,8	2,2	3,2	4,2
17	0,4	1,5	2,0	2,6	3,6	4,7
18	0,8	1,8	2,4	2,9	4,0	5,0
19	1,1	2,2	2,7	3,3	4,3	5,4

Дополнительно

- Монтажные планки и принадлежности, см. стр. 128 - 132
- Варианты навески, техническая информация, инструкции по монтажу и критерии качества, см. стр. 134 - 146



Петля Sensys для открывания двери без выступа в цвете черный обсидиан

- Для дверей с торцами фасада и корпуса, скошенными под 45° по периметру, а также для дверей с фальцем
- Благодаря отсутствию выступа можно более эффективно использовать пространство для хранения
- Угол открывания 165°



Sensys для дверей с алюминиевыми рамами в цвете черный обсидиан

- Скрытая петля с техникой защелкивания с функцией самозакрывания
- Для дверей с алюминиевой рамой толщиной 19 мм
- Угол открывания 95°



Дизайн мебели без ручек с использованием механизма Push to open

Дизайн мебели без ручек в жилой зоне максимально упрощен. Благодаря гладким, сияющим и одновременно простым поверхностям и передним панелям она отличается четкими формами и смотрится очень элегантно. Такая мебель помогает создавать атмосферу спокойствия и уюта. Четкость линий, элегантность и сдержанность играют важную роль в конструкциях мебели без ручек.

Дизайн мебели без ручек с использованием механизма Push to open. Мягко закрывание дверей с безупречной работой демпфера Silent System. Эти полюбившиеся функции также представлены в линейке петель Sensys в цвете черный обсидиан.

Скрытые петли быстрого монтажа со встроенным демпфером Silent System

- **Sensys 8657i в цвете черный обсидиан, петля для открывания двери без выступа**
- **Угол открывания 165°**



- Скрытая петля с техникой защелкивания со встроенным демпфером с функцией самозакрывания
- Качество соответствует стандарту EN 15570, уровень 3
- Для двери толщиной 15–32 мм
- Диаметр чашки 35 мм
- Глубина чашки петли 11,6 мм
- Встроенная регулировка наложения 2 мм/–2 мм
- Встроенная регулировка по глубине 3 мм/–2 мм
- Регулировка по высоте с помощью монтажной планки
- Угол открывания может быть уменьшен при помощи дополнительных принадлежностей
- Петля для открывания двери без выступа
- Все видимые детали в цвете черный обсидиан
- Материал консоли петли: сталь в цвете черный обсидиан
- Материал чашки петли: сталь в цвете черный обсидиан

Sensys 8657i, угол открывания 165°

			Накладная навеска 	Навеска на среднюю стенку 	
Монтаж чашки петли	Карта сверления	Крепежное отверстие ø x T, мм	База B 12,5 мм	База B 3 мм	Кол-во
Под прикручивание TH 52	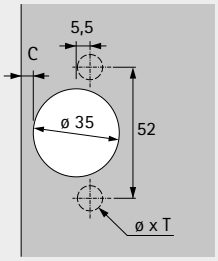	-	**9 091 767**	**9 091 768**	1/50 шт.
С предустановленными разжимными муфтами TH 58		ø 10 x 11	**9 091 789**	**9 091 790**	1/50 шт.

Скрытые петли быстрого монтажа без функции самозакрывания

- **Sensys 8687 в цвете черный обсидиан, петля для открывания двери без выступа**
- **Угол открывания 165°**



- Скрытая петля с техникой защелкивания без функции самозакрывания
- Подходит для механизма открывания Push to open
- Качество соответствует стандарту EN 15570, уровень 3
- Для двери толщиной 15–32 мм
- Диаметр чашки 35 мм
- Глубина чашки петли 11,6 мм
- Встроенная регулировка наложения 2 мм/–2 мм
- Встроенная регулировка по глубине 3 мм/–2 мм
- Регулировка по высоте с помощью монтажной планки
- Угол открывания может быть уменьшен при помощи дополнительных принадлежностей
- Петля для открывания двери без выступа
- Все видимые детали в цвете черный обсидиан
- Материал консоли петли: сталь в цвете черный обсидиан
- Материал чашки петли: сталь в цвете черный обсидиан

Sensys 8687, угол открывания 165°

Монтаж чашки петли	Карта сверления	Крепежное отверстие ø x T, мм	Накладная навеска  База B 12,5 мм	Навеска на среднюю стенку  База B 3 мм	Кол-во
Под прикручивание TH 52	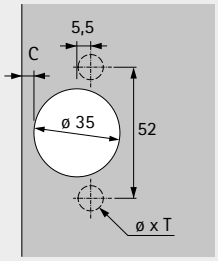	-	**9 091 769**	**9 091 770**	1/50 шт.
С предустановленными разжимными муфтами TH 58		ø 10 x 11	**9 091 791**	**9 091 792**	1/50 шт.

Скрытые петли быстрого монтажа

- **Sensys 8657i / Sensys 8687 в цвете черный обсидиан, петля для открывания двери без выступа**
- **Угол открывания 165°**

Минимальная фуга для 1 двери

Толщина двери	Расстояние до чашки C, мм					
мм	3,0	4,0	4,5	5,0	6,0	7,0
15	0,0	0,0	0,0	0,0	0,0	0,0
16	0,0	0,0	0,0	0,0	0,0	0,0
17	0,0	0,0	0,0	0,0	0,0	0,0
18	0,0	0,0	0,0	0,0	0,0	0,0
19	0,0	0,0	0,0	0,0	0,0	0,0
20	0,0	0,0	0,0	0,0	0,0	0,0
21	0,0	0,0	0,0	0,0	0,0	0,0
22	0,0	0,0	0,0	0,0	0,0	0,0
23	0,0	0,0	0,0	0,0	0,0	0,0
24	0,0	0,0	0,0	0,0	0,0	0,0
25	0,0	0,0	0,0	0,0	0,0	0,0
26	0,1	0,1	0,1	0,1	0,1	0,1
27	0,1	0,1	0,1	0,1	0,1	0,1
28	0,2	0,2	0,2	0,2	0,2	0,3
29*	0,4	0,4	0,4	0,4	0,5	0,6
30**	0,7	0,7	0,8	0,8	1,0	1,1
31**	1,1	1,2	1,3	1,4	1,6	
32**	1,7	1,9	2,0	2,2		

* При использовании ограничителя угла открывания до 120°
** При использовании ограничителя угла открывания до 105°

Выступ двери/монтажная глубина

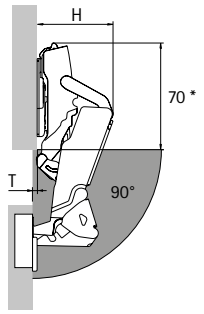

При дистанции D до 3 мм выступ двери T отсутствует, что обеспечивает эффективное использование внутреннего пространства, например для установки выдвижных элементов.
* Петля в закрытом состоянии: 80 мм

Навеска двери	H, мм (макс. при 30°)	T, мм (90°, D0)
Накладная навеска	66	-3
Навеска на среднюю стенку	75,5	6,5

Накладная навеска

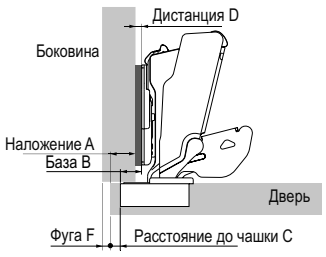

Дистанция D = C + B – A
= расстояние до чашки C + 12,5 мм – наложение A

Наложение	Расстояние до чашки C, мм					
мм	3,0	4,0	4,5	5,0	6,0	7,0
	Дистанция D, мм					
10	5,5	6,5	7,0	7,5	8,5	9,5
11	4,5	5,5	6,0	6,5	7,5	8,5
12	3,5	4,5	5,0	5,5	6,5	7,5
13	2,5	3,5	4,0	4,5	5,5	6,5
14	1,5	2,5	3,0	3,5	4,5	5,5
15	0,5	1,5	2,0	2,5	3,5	4,5
16		0,5	1,0	1,5	2,5	3,5
17			0,0	0,5	1,5	2,5
18					0,5	1,5
19						0,5

Навеска на среднюю стенку

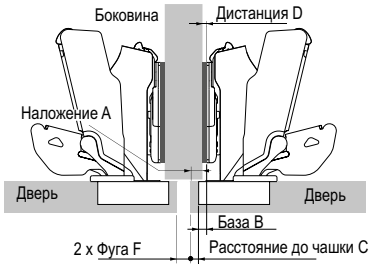

Дистанция D = C + B – A
= расстояние до чашки C + 3 мм – наложение A

Наложение	Расстояние до чашки C, мм					
мм	3,0	4,0	4,5	5,0	6,0	7,0
	Дистанция D, мм					
- 2	8,0	9,0	9,5	10,0	11,0	12.0
- 1	7,0	8,0	8,5	9,0	10,0	11,0
0	6,0	7,0	7,5	8,0	9,0	10,0
1	5,0	6,0	6,5	7,0	8,0	9,0
2	4,0	5,0	5,5	6,0	7,0	8,0
3	3,0	4,0	4,5	5,0	6,0	7,0
4	2,0	3,0	3,5	4,0	5,0	6,0
5	1,0	2,0	2,5	3,0	4,0	5,0
6	0,0	1,0	1,5	2,0	3,0	4,0
7		0,0	0,5	1,0	2,0	3,0
8				0,0	1,0	2,0
9					0,0	1,0
10						0,0

Дополнительно

- Монтажные планки и принадлежности, см. стр. 128 - 132
- Варианты навески, техническая информация, инструкции по монтажу и критерии качества, см. стр. 134 - 146

Превосходное сочетание с эксклюзивными материалами и темными поверхностями









Естественная, как сама природа
Хорошая маскировка имеет большое значение. Многие живые организмы имитируют окружающую среду, гармонично сливаясь с ней в единое целое. Так они становятся почти невидимыми.

Гармония в своем лучшем проявлении
Компания Hettich использует этот принцип единения с природой для дизайна мебели: с фурнитурой, которая отличается превосходной функциональностью, элегантным дизайном и гармонично вписывается в интерьер. Совершенно незаметная фурнитура теперь доступна для применения на темной древесине и поверхностях в теплых тонах ...

Скрытые петли быстрого монтажа со встроенным демпфером Silent System

- **Sensys 8639i W30 в цвете черный обсидиан**
- **Для угла корпуса 30°, угол открывания 95°**



- Скрытая петля с техникой защелкивания со встроенным демпфером с функцией самозакрывания
- Качество соответствует стандарту EN 15570, уровень 3
- Для угловых шкафов, угол корпуса 30°
- Для двери толщиной 15–28 мм
- Диаметр чашки 35 мм
- Глубина чашки петли 12,8 мм
- Встроенная регулировка наложения 2 мм/–2 мм
- Встроенная регулировка по глубине 3 мм/–2 мм
- Регулировка по высоте с помощью монтажной планки
- Все видимые детали в цвете черный обсидиан
- Материал консоли петли: цинковое литье под давлением в цвете черный обсидиан
- Материал чашки петли: сталь в цвете черный обсидиан

Sensys 8639i W30, угол открывания 95°

Монтаж чашки петли	Карта сверления	Крепежное отверстие ø x T, мм	Накладная навеска  База B 2 мм	Кол-во
Под прикручивание TH 52	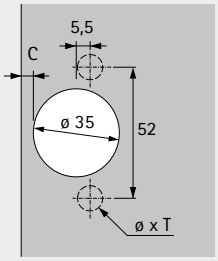	-	**9 091 745**	1/50 шт.
Под прикручивание TH 58		ø 10 x 11	**9 091 777**	1/50 шт.

Скрытые петли быстрого монтажа без функции самозакрывания

- **Sensys 8669 W30 в цвете черный обсидиан**
- **Для угла корпуса 30°, угол открывания 95°**



- Скрытая петля с техникой защелкивания без функции самозакрывания
- Подходит для механизма открывания Push to open
- Качество соответствует стандарту EN 15570, уровень 3
- Для угловых шкафов, угол корпуса 30°
- Для двери толщиной 15–28 мм
- Диаметр чашки 35 мм
- Глубина чашки петли 12,8 мм
- Встроенная регулировка наложения 2 мм/–2 мм
- Встроенная регулировка по глубине 3 мм/–2 мм
- Регулировка по высоте с помощью монтажной планки
- Все видимые детали в цвете черный обсидиан
- Материал консоли петли: цинковое литье под давлением в цвете черный обсидиан
- Материал чашки петли: сталь в цвете черный обсидиан

Sensys 8669 W30, угол открывания 95°

			Накладная навеска 	
Монтаж чашки петли	Карта сверления	Крепежное отверстие ø x T, мм	База B 2 мм	Кол-во
Под прикручивание TH 52	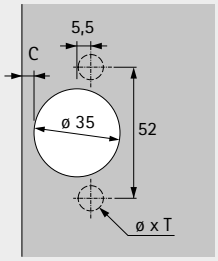	-	**9 091 749**	1/50 шт.
С предустановленными разжимными муфтами TH 58		ø 10 x 11	**9 091 781**	1/50 шт.

- **Sensys 8639i W30 / Sensys 8669 W30 в цвете черный обсидиан**
- **Для угла корпуса 30°, угол открывания 95°**

Минимальная фуга для 1 двери

Толщина двери	Расстояние до чашки C, мм						
мм	3,0	4,0	4,5	5,0	6,0	7,0	8,0
15	0,2	0,2	0,2	0,2	0,2	0,2	0,2
16	0,3	0,3	0,3	0,3	0,3	0,3	0,3
17	0,4	0,4	0,4	0,4	0,4	0,4	0,4
18	0,6	0,6	0,6	0,6	0,6	0,5	0,5
19	0,8	0,8	0,8	0,8	0,7	0,7	0,7
20	1,1	1,0	1,0	1,0	1,0	0,9	0,9
21	1,4	1,3	1,3	1,3	1,2	1,2	1,2
22	2,2	1,8	1,7	1,6	1,6	1,5	1,4
23	3,0	2,6	2,4	2,2	2,0	1,9	1,8
24	3,9	3,4	3,2	3,0	2,6	2,4	2,2
25	4,8	4,2	4,0	3,8	3,4	3,0	2,8
26	5,7	5,1	4,8	4,6	4,2	3,8	3,4
27	6,6	6,0	5,7	5,5	5,0	4,5	4,2
28	7,5	6,9	6,6	6,3	5,8	5,3	4,9

Внимание:

Размеры, указанные в таблице, соответствуют дверям с радиусом кромки 1 мм.

Для дверей с другим радиусом следует рассчитывать минимальную фугу следующим образом:

Радиус 0 мм:
Размеры в таблице + 0,4 мм
Радиус 3 мм:
Размеры в таблице – 0,6 мм

Примечание

Чертежи петель и монтажных планок представлены в масштабе 1 : 1. Изменяя расстояние до чашки C (3–8 мм), можно определить наложение двери от выбранной линии дистанции.

Дополнительная информация представлена в конфигураторе «Петли» в онлайн-каталоге или на канале Hettich на YouTube.

Накладная навеска (B 2 мм) — масштаб 1:1

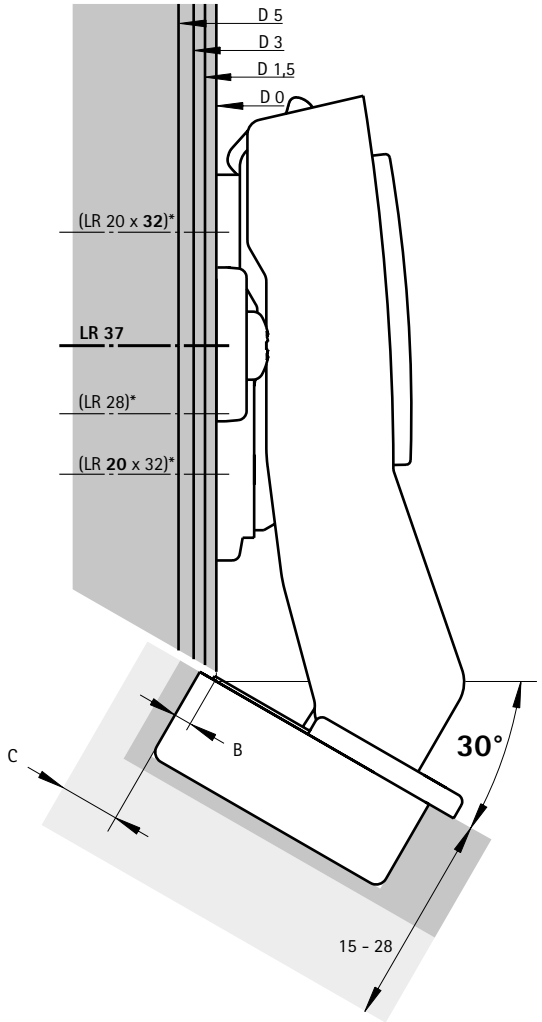

Дополнительно

- Монтажные планки и принадлежности, см. стр. 128 - 132
- Варианты навески, техническая информация, инструкции по монтажу и критерии качества, см. стр. 134 - 146

Скрытые петли быстрого монтажа со встроенным демпфером Silent System

- **Sensys 8639i W45 в цвете черный обсидиан**
- **Для угла корпуса 45°, угол открывания 95°**



- Скрытая петля с техникой защелкивания со встроенным демпфером с функцией самозакрывания
- Качество соответствует стандарту EN 15570, уровень 3
- Для угловых шкафов, угол корпуса 45°
- Для двери толщиной 15–28 мм
- Диаметр чашки 35 мм
- Глубина чашки петли 12,8 мм
- Встроенная регулировка наложения 2 мм/–2 мм
- Встроенная регулировка по глубине 3 мм/–2 мм
- Регулировка по высоте с помощью монтажной планки
- Все видимые детали в цвете черный обсидиан
- Материал консоли петли: цинковое литье под давлением в цвете черный обсидиан
- Материал чашки петли: сталь в цвете черный обсидиан

Sensys 8639i W45, угол открывания 95°

			Накладная навеска		
					
Монтаж чашки петли	Карта сверления	Крепежное отверстие ø x T, мм	База B 9 мм	База B –2 мм	Кол-во
Под прикручивание TH 52	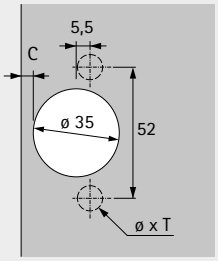	-	**9 091 746**	**9 091 747**	1/50 шт.
С предустановленными разжимными муфтами TH 58		ø 10 x 11	**9 091 778**	**9 091 779**	1/50 шт.

Скрытые петли быстрого монтажа без функции самозакрывания

- **Sensys 8669 W45 в цвете черный обсидиан**
- **Для угла корпуса 45°, угол открывания 95°**



- Скрытая петля с техникой защелкивания без функции самозакрывания
- Подходит для механизма открывания Push to open
- Качество соответствует стандарту EN 15570, уровень 3
- Для угловых шкафов, угол корпуса 45°
- Для двери толщиной 15–28 мм
- Диаметр чашки 35 мм
- Глубина чашки петли 12,8 мм
- Встроенная регулировка наложения 2 мм/–2 мм
- Встроенная регулировка по глубине 3 мм/–2 мм
- Регулировка по высоте с помощью монтажной планки
- Все видимые детали в цвете черный обсидиан
- Материал консоли петли: цинковое литье под давлением в цвете черный обсидиан
- Материал чашки петли: сталь в цвете черный обсидиан

Sensys 8669 W45, угол открывания 95°

			Накладная навеска		
					
Монтаж чашки петли	Карта сверления	Крепежное отверстие ø x T, мм	База B 9 мм	База B –2 мм	Кол-во
Под прикручивание TH 52	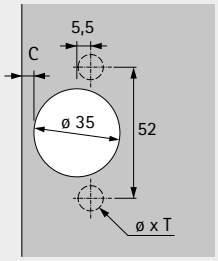	-	**9 091 750**	**9 091 751**	1/50 шт.
С предустановленными разжимными муфтами TH 58		ø 10 x 11	**9 091 782**	**9 091 783**	1/50 шт.

- **Sensys 8639i W45 / Sensys 8669 W45 в цвете черный обсидиан**
- **Для угла корпуса 45°, угол открывания 95°**

Минимальная фуга для 1 двери

Толщина двери	Расстояние до чашки C, мм						
мм	3,0	4,0	4,5	5,0	6,0	7,0	8,0
15	0,2	0,2	0,2	0,2	0,2	0,2	0,2
16	0,3	0,3	0,3	0,3	0,3	0,3	0,3
17	0,4	0,4	0,4	0,4	0,4	0,4	0,4
18	0,6	0,6	0,6	0,6	0,6	0,5	0,5
19	0,8	0,8	0,8	0,8	0,7	0,7	0,7
20	1,1	1,0	1,0	1,0	1,0	0,9	0,9
21	1,4	1,3	1,3	1,3	1,2	1,2	1,2
22	2,2	1,8	1,7	1,6	1,6	1,5	1,4
23	3,0	2,6	2,4	2,2	2,0	1,9	1,8
24	3,9	3,4	3,2	3,0	2,6	2,4	2,2
25	4,8	4,2	4,0	3,8	3,4	3,0	2,8
26	5,7	5,1	4,8	4,6	4,2	3,8	3,4
27	6,6	6,0	5,7	5,5	5,0	4,5	4,2
28	7,5	6,9	6,6	6,3	5,8	5,3	4,9

Внимание:

Размеры, указанные в таблице, соответствуют дверям с радиусом кромки 1 мм.

Для дверей с другим радиусом следует рассчитывать минимальную фугу следующим образом:

Радиус 0 мм:
Размеры в таблице + 0,4 мм
Радиус 3 мм:
Размеры в таблице – 0,6 мм

Примечание

Чертежи петель и монтажных планок представлены в масштабе 1 : 1. Изменяя расстояние до чашки C (3–8 мм), можно определить наложение двери от выбранной линии дистанции.

Дополнительная информация представлена в конфигураторе «Петли» в онлайн-каталоге или на канале Hettich на YouTube.

Накладная навеска (B 9 мм) — масштаб 1:1

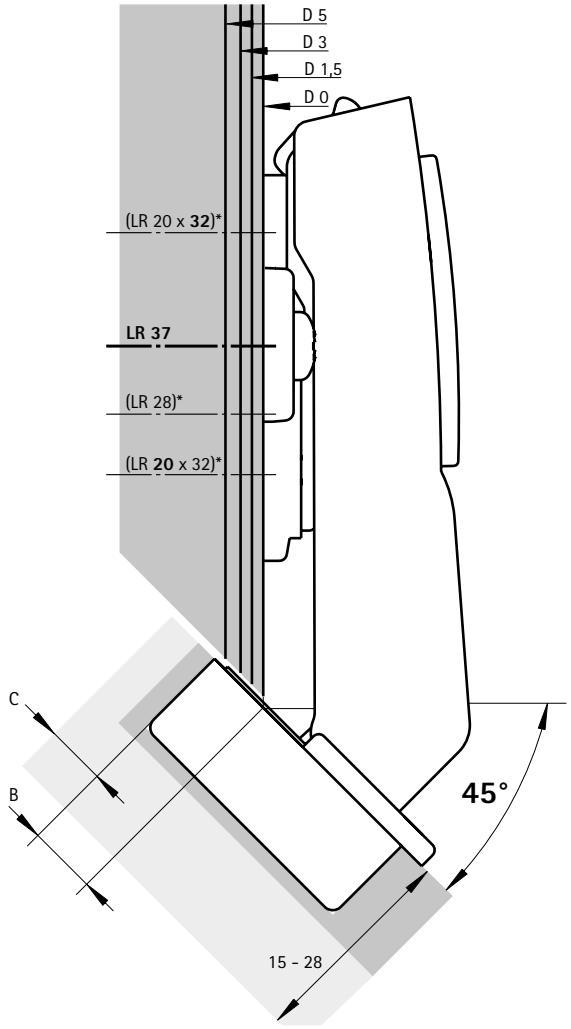

Накладная навеска (B -2 мм) — масштаб 1:1

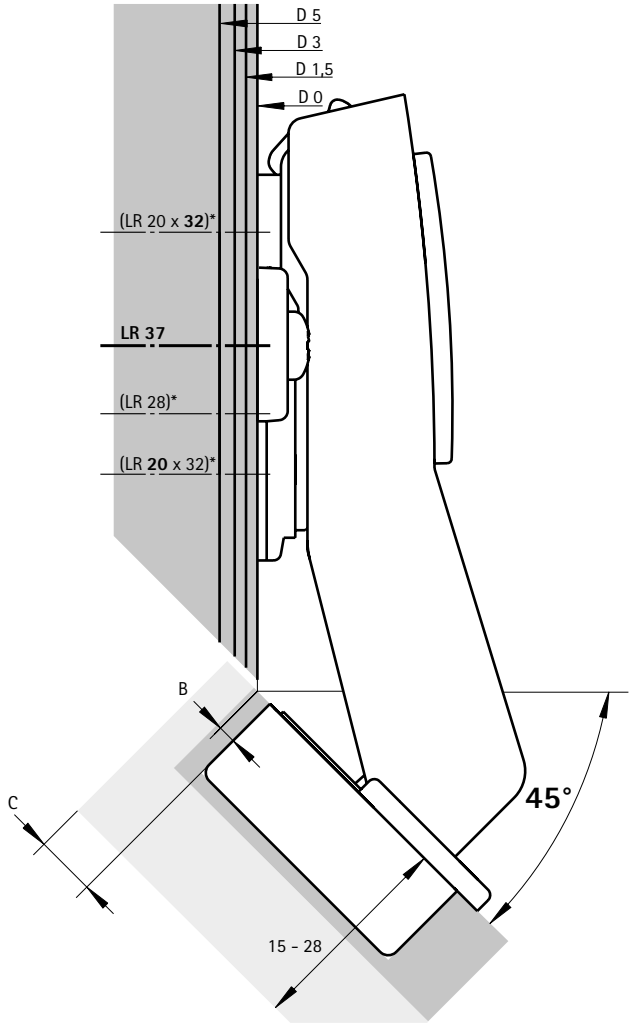

Дополнительно

- Монтажные планки и принадлежности, см. стр. 128 - 132
- Варианты навески, техническая информация, инструкции по монтажу и критерии качества, см. стр. 134 - 146

Скрытые петли быстрого монтажа со встроенным демпфером Silent System

- **Sensys 8639i W90 в цвете черный обсидиан**
- **Для угла корпуса 90°, угол открывания 95°**



- Скрытая петля с техникой защелкивания со встроенным демпфером с функцией самозакрывания
- Качество соответствует стандарту EN 15570, уровень 2
- Для угловых шкафов
- Для двери толщиной 15–28 мм
- Диаметр чашки 35 мм
- Глубина чашки петли 12,8 мм
- Встроенная регулировка для наложения двери 1/–2 мм
- Встроенная регулировка фуги 3/–2 мм
- Регулировка по высоте с помощью монтажной планки
- Все видимые детали в цвете черный обсидиан
- Материал консоли петли: цинковое литье под давлением в цвете черный обсидиан
- Материал чашки петли: сталь в цвете черный обсидиан

Sensys 8639i W90, угол открывания 95°

Монтаж чашки петли	Карта сверления	Крепежное отверстие ø x T, мм	Вкладная навеска  База B 4 мм	Кол-во
Под прикручивание TH 52	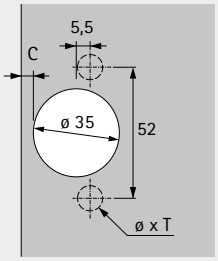	-	**9 091 748**	1/50 шт.
С предустановленными разжимными муфтами TH 58		ø 10 x 11	**9 091 780**	1/50 шт.

Скрытые петли быстрого монтажа без функции самозакрывания

- **Sensys 8669 W90 в цвете черный обсидиан**
- **Для угла корпуса 90°, угол открывания 95°**



- Скрытая петля с техникой защелкивания без функции самозакрывания
- Подходит для механизма открывания Push to open
- Качество соответствует стандарту EN 15570, уровень 2
- Для угловых шкафов
- Для двери толщиной 15–28 мм
- Диаметр чашки 35 мм
- Глубина чашки петли 12,8 мм
- Встроенная регулировка для наложения двери 1/–2 мм
- Встроенная регулировка фуги 3/–2 мм
- Регулировка по высоте с помощью монтажной планки
- Все видимые детали в цвете черный обсидиан
- Материал консоли петли: цинковое литье под давлением в цвете черный обсидиан
- Материал чашки петли: сталь в цвете черный обсидиан

Sensys 8669 W90, угол открывания 95°

			Вкладная навеска 	
Монтаж чашки петли	Карта сверления	Крепежное отверстие ø x T, мм	База B 4 мм	Кол-во
Под прикручивание TH 52	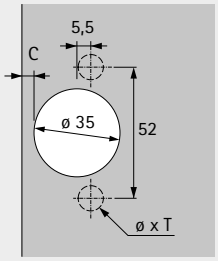	-	**9 091 752**	1/50 шт.
С предустановленными разжимными муфтами TH 58		ø 10 x 11	**9 091 784**	1/50 шт.

- **Sensys 8639i W90 / Sensys 8669 W90 в цвете черный обсидиан**
- **Для угла корпуса 90°, угол открывания 95°**

Минимальная фуга для 1 двери

Толщина двери	Расстояние до чашки C, мм					
мм	3,0	4,0	4,5	5,0	6,0	7,0
15	0,2	0,2	0,2	0,2	0,2	0,2
16	0,3	0,3	0,3	0,3	0,3	0,3
17	0,4	0,4	0,4	0,4	0,4	0,4
18	0,6	0,6	0,6	0,6	0,6	0,5
19	0,8	0,8	0,8	0,8	0,7	0,7
20	1,1	1,0	1,0	1,0	1,0	0,9
21	1,4	1,3	1,3	1,3	1,2	1,2
22	2,2	1,8	1,7	1,6	1,6	1,5
23	3,0	2,6	2,4	2,2	2,0	1,9
24	3,9	3,4	3,2	3,0	2,6	2,4
25	4,8	4,2	4,0	3,8	3,4	3,0
26	5,7	5,1	4,8	4,6	4,2	3,8
27	6,6	6,0	5,7	5,5	5,0	4,5
28	7,5	6,9	6,6	6,3	5,8	5,3

Внимание:

Размеры, указанные в таблице, соответствуют дверям с радиусом кромки 1 мм.

Для дверей с другим радиусом следует рассчитывать минимальную фугу следующим образом:

Радиус 0 мм:
Размеры в таблице + 0,4 мм
Радиус 3 мм:
Размеры в таблице – 0,6 мм

Определение расстояния X при использовании монтажной планки для расстояния рядного сверления 37

Фуга	Расстояние до чашки C, мм							
мм	3,0	3,5	4,0	4,5	5,0	5,5	6,0	7,0
0,5	35,0	34,5	34,0	33,5	33,0	32,5	32,0	31,0
1,5	34,0	33,5	33,0	32,5	32,0	31,5	31,0	30,0
2,5	33,0	32,5	32,0	31,5	31,0	30,5	30,0	29,0
3,5	32,0	31,5	31,0	30,5	30,0	29,5	29,0	28,0
4,5	31,0	30,5	30,0	29,5	29,0	28,5	28,0	27,0
5,5	30,0	29,5	29,0	28,5	28,0	27,5	27,0	26,0
6,5	29,0	28,5	28,0	27,5	27,0	26,5	26,0	25,0
7,5	28,0	27,5	27,0	26,5	26,0	25,5	25,0	24,0

Примечание

Расчет дистанции D монтажной планки и расстояния X:
Чертеж (таблица), представленный ниже, содержит необходимые размеры, соответствующие выбранным величинам выступа двери, расстояния до чашки C (3–7 мм) и фуги F.
Расстояние X указано с учетом использования крестообразной монтажной планки для расстояния до ряда отверстий 37.

При применении других монтажных планок расстояние X необходимо соответственно изменить.
- LR 28: X - 9 мм

Рекомендованный выступ двери = 1 мм.
Выступ двери можно изменить позднее при помощи регулировочного винта.

Вкладная навеска (B 4 мм) — масштаб 1:1

Дистанция D = 4 мм – выступ двери
(рекомендуемый выступ двери = 1 мм)

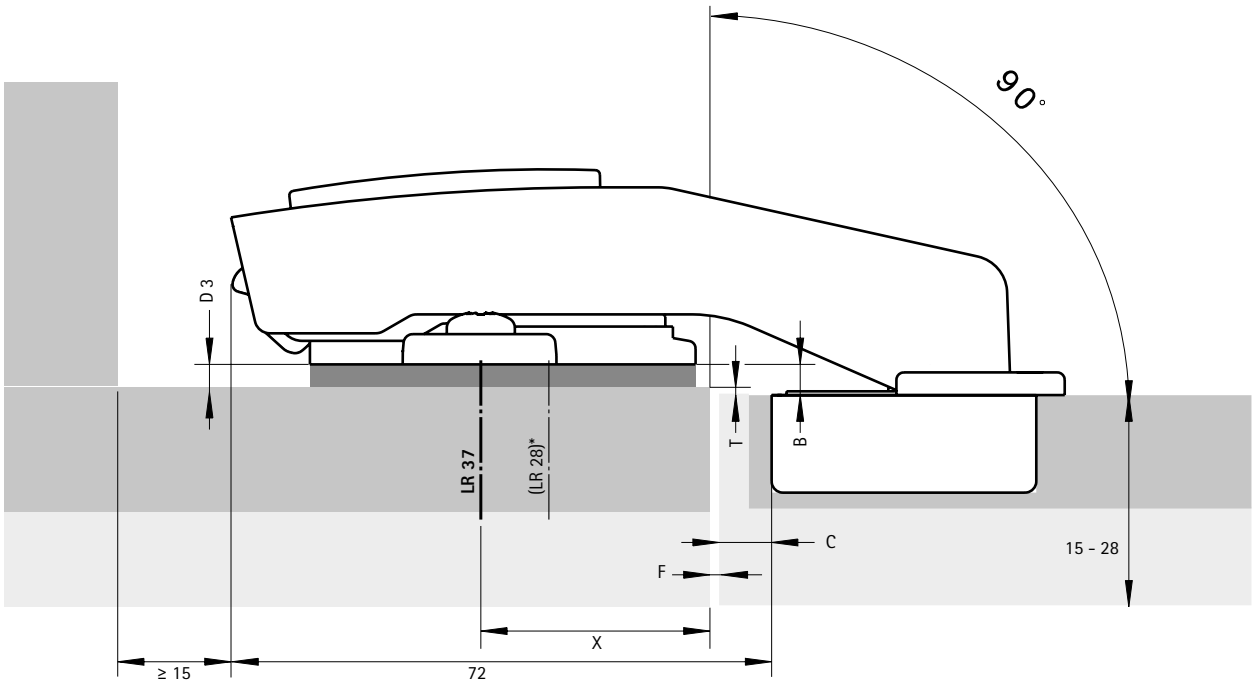

Дополнительно

- Монтажные планки и принадлежности, см. стр. 128 - 132
- Варианты навески, техническая информация, инструкции по монтажу и критерии качества, см. стр. 134 - 146








Темный декор с имитацией дерева и натуральные оттенки
Все больше и больше мебельных фасадов выполняются с применением темного дерева. Одновременно с этим становится актуальной целая палитра натуральных оттенков. Эта тенденция к естественности и гармонии продиктована желанием создать в доме атмосферу комфорта и защищенности.

Скрытые петли быстрого монтажа со встроенным демпфером Silent System

- **Sensys 8638i в цвете черный обсидиан, для дверей с алюминиевыми рамами**
- **Угол открывания 95°**



- Скрытая петля с техникой защелкивания со встроенным демпфером с функцией самозакрывания
- Качество соответствует стандарту EN 15570, уровень 3
- Для дверей с алюминиевой рамой толщиной 19 мм
- Встроенная регулировка наложения 2 мм/–2 мм
- Встроенная регулировка по глубине 3 мм/–2 мм
- Регулировка по высоте с помощью монтажной планки
- Все видимые детали в цвете черный обсидиан
- Материал консоли петли: сталь в цвете черный обсидиан
- Материал чашки петли: цинковое литье под давлением в цвете черный обсидиан
- В комплект входят 2 крепежных винта

Sensys 8638i, угол открывания 95°

		Накладная навеска 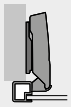	
Монтаж чашки петли	Крепежное отверстие ø x T, мм	База B 12,5 мм	Кол-во
Под прикручивание TA 32	-	**9 091 744**	1/50 шт.

Скрытые петли быстрого монтажа со встроенным демпфером Silent System

- **Sensys 8638i в цвете черный обсидиан, для дверей с алюминиевыми рамами**
- **Угол открывания 95°**

Монтаж

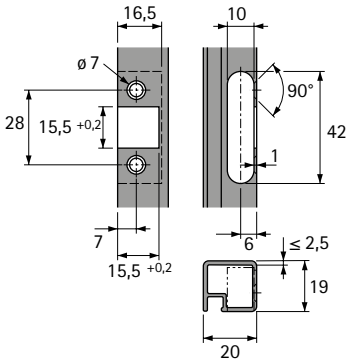

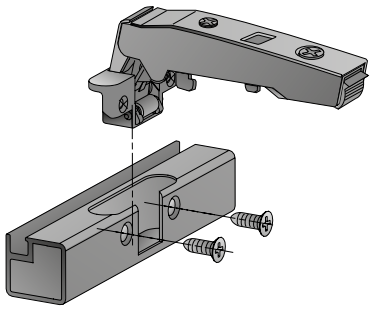

Выступ двери/монтажная глубина

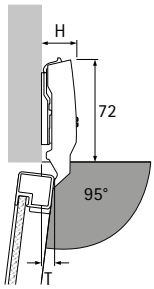

Высота петли H/выступ двери T для дистанции D = 0 мм

Навеска двери	H, мм	T, мм
Накладная навеска	25,0	8,0
Навеска на среднюю стенку	31,0	17,5
Вкладная навеска	38,0	24,5

Накладная навеска

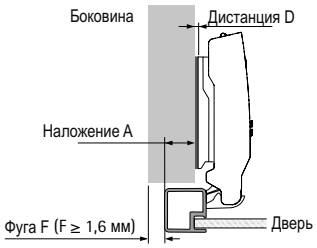

Дистанция D = 4,5 мм + B – A
= 4,5 мм + 12,5 мм – наложение A

Наложение мм	Дистанция D, мм
12	5,0
13	4,0
14	3,0
15	2,0
16	1,0
17	0,0

Дополнительно

- Монтажные планки и принадлежности, см. стр. 128 - 132
- Варианты навески, техническая информация, инструкции по монтажу и критерии качества, см. стр. 134 - 146

- **Intermat 9930 с чашкой в стиле Sensys для угловых шкафов со складными дверями**
- **Угол открывания 50°/65°**



- Скрытая петля с техникой защелкивания с функцией самозакрывания
- Качество соответствует стандарту EN 15570, уровень 2
- Диаметр чашки 35 мм
- Глубина чашки петли 12,8 мм
- Регулировка по диагонали 9,5/–9,5 мм
- Встроенная регулировка наложения, см. схему
- Встроенная регулировка по высоте, см. схему
- Регулировка по высоте с помощью монтажной планки
- Материал консоли петли: цинковое литье под давлением, никелированная поверхность
- Материал чашки петли: никелированная сталь

Intermat 9930, угол открывания 50°/65°

			Накладная навеска 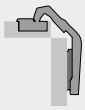	
Монтаж чашки петли	Карта сверления	Крепежное отверстие ø x глубина, мм	База B 24 мм	Кол-во
Под прикручивание TH 52	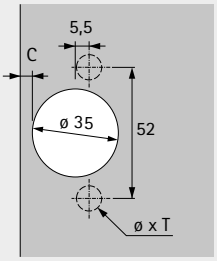	-	**9 116 394**	1/50 шт.
С предустановленными разжимными муфтами TH 58		ø 10 x 11	**9 116 398**	1/50 шт.

Скрытые петли быстрого монтажа

- **Intermat 9930 с чашкой в стиле Sensys для угловых шкафов со складными дверями**
- **Угол открывания 50°/65°**

Вариант A — Отверстия для чашки петли для одной двериери

- Все отверстия под чашки петель в одной двери
- Между дверями возможна минимальная фуга
- Дополнительная обработка отверстий под чашку не требуется
- Одинаковая ширина секций двери
- Диагональная регулировка позволяет легко подстроиться под необходимую толщину дверей
- Одинаковое расстояние до чашек обеих петель в секции, навешенной на боковину корпуса
- В крайней секции двери расстояние до ряда отверстий = 37 мм
- Для дверей толщиной 16–21 мм
- Расстояние до чашки C 3–6 мм

Вариант B — Отверстия для чашки петли для двух дверей

- Две одинаковые секции двери
- Дополнительная обработка отверстий под чашку не требуется
- Диагональная регулировка позволяет легко подстроиться под необходимую толщину дверей
- В секции двери, навешенной на боковину корпуса, расстояние до ряда отверстий = 41 мм
- Для дверей толщиной 16–21 мм
- Расстояние до чашки C 3–6 мм

Вариант A — Расчет ширины двери

Ширина двери = ширина корпуса – фуга F – толщина двери

Вариант B — Расчет ширины двери

Ширина двери = ширина корпуса – фуга F – толщина двери – 5 мм

Вариант A — Расчет дистанции монтажной планки

Для расстояния до чашки C = 4,5 мм: дистанция D = 0 мм
Для расстояния до чашки C = 3,0 мм: дистанция D = 1,5 мм

Другие расстояния до чашки можно достичь с помощью регулировки глубины и диагональной регулировки.

Вариант B — Расчет дистанции монтажной планки

Для расстояния до чашки C = 4,5 мм: дистанция D = 0 мм
Для расстояния до чашки C = 3,0 мм: дистанция D = 1,5 мм

Другие расстояния до чашки можно достичь с помощью регулировки глубины и диагональной регулировки.

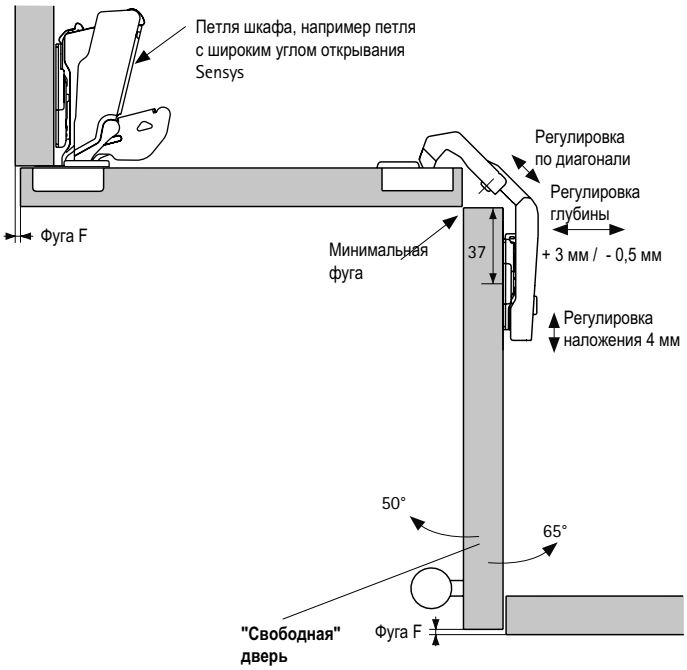

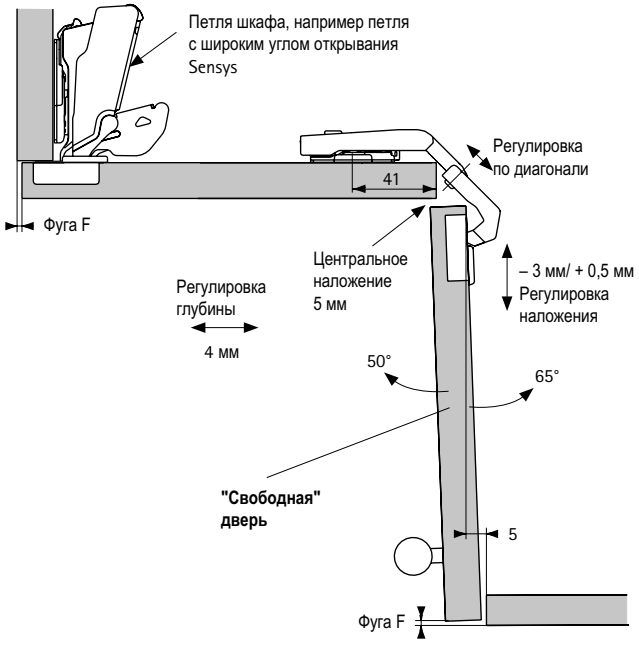

Дополнительно

- Монтажные планки и принадлежности, см. стр. 128 - 132
- Варианты навески, техническая информация, инструкции по монтажу и критерии качества, см. стр. 134 - 146

- **Монтажные планки System 8099 с регулировкой по высоте за счет шлицевых отверстий**
- **Для Sensys в цвете черный обсидиан**

Крестообразная монтажная планка с предустановленными евровинтами



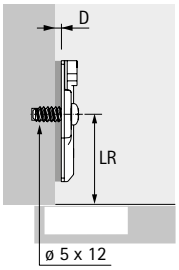

- Для отверстий ø 5 x 12 мм
- Качество соответствует стандарту EN 15570, уровень 3
- Межосевое расстояние 32 мм
- Регулировка по высоте за счет шлицевых отверстий ±3 мм
- Сталь в цвете черный обсидиан

Расстояние до ряда отверстий LR, мм	Артикул / Дистанция D, мм				Кол-во
	0,0	1,5	3,0	5,0	
37	**9 091 799**	**9 091 800**	**9 091 801**	**9 091 802**	1/50 шт.

Запатентованная крестообразная монтажная планка Hettich Direkt со штифтами и специальными винтами



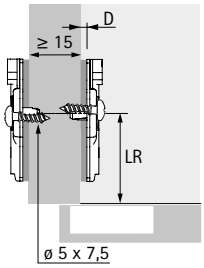

- Для отверстий ø 5 x 7,5 мм
- Качество соответствует стандарту EN 15570, уровень 2
- Межосевое расстояние 32 мм
- Навеска на среднюю стенку, толщина панели от 15 мм
- Регулировка по высоте за счет шлицевых отверстий ±2 мм
- Сталь в цвете черный обсидиан

Расстояние до ряда отверстий LR, мм	Артикул / Дистанция D, мм				Кол-во
	0,0	1,5	3,0	5,0	
37	**9 091 807**	**9 091 808**	**9 091 809**	**9 091 810**	1/50 шт.

Линейная монтажная планка под прикручивание



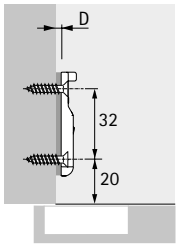

- Для винтов с потайными головками ø 3,5 x 16 мм
- Качество соответствует стандарту EN 15570, уровень 3
- Регулировка по высоте за счет шлицевых отверстий ±1,6 мм
- Цинковое литье под давлением в цвете черный обсидиан

Расстояние до ряда отверстий LR, мм	Артикул / Дистанция D, мм		Кол-во
	0,5	3,0	
20	**9 091 815**	**9 091 816**	1/50 шт.

- **Монтажные планки System 8099 с эксцентриковой регулировкой по высоте**
- **Для Sensys в цвете черный обсидиан**

Крестообразная монтажная планка с предустановленными евровинтами



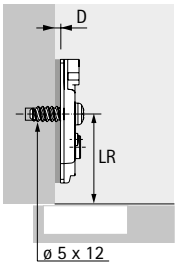

- Для отверстий ø 5 x 12 мм
- Качество соответствует стандарту EN 15570, уровень 3
- Межосевое расстояние 32 мм
- Эксцентриковая регулировка по высоте ±2 мм
- Сталь в цвете черный обсидиан

Расстояние до ряда отверстий LR, мм	Артикул / Дистанция D, мм				Кол-во
	0,0	1,5	3,0	5,0	
37	**9 091 803**	**9 091 804**	**9 091 805**	**9 091 806**	1/50 шт.

Запатентованная крестообразная монтажная планка Hettich Direkt со штифтами и специальными винтами



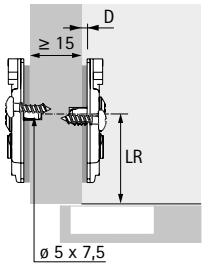

- Для отверстий ø 5 x 7,5 мм
- Качество соответствует стандарту EN 15570, уровень 2
- Межосевое расстояние 32 мм
- Навеска на среднюю стенку, толщина панели от 15 мм
- Эксцентриковая регулировка по высоте ±2 мм
- Сталь в цвете черный обсидиан

Расстояние до ряда отверстий LR, мм	Артикул / Дистанция D, мм				Кол-во
	0,0	1,5	3,0	5,0	
37	**9 091 811**	**9 091 812**	**9 091 813**	**9 091 814**	1/50 шт.

Линейная монтажная планка под прикручивание



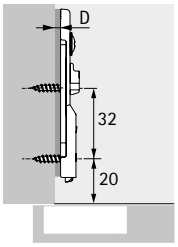

- Для винтов с потайными головками ø 3,5 x 16 мм
- Качество соответствует стандарту EN 15570, уровень 3
- Эксцентриковая регулировка по высоте ±2 мм
- Сталь в цвете черный обсидиан

Расстояние до ряда отверстий LR, мм	Артикул / Дистанция D, мм			Кол-во
	1,5	3,0	5,0	
20	**9 091 817**	**9 091 818**	**9 091 819**	1/50 шт.

Заглушка для консоли петли Sensys



- Возможно применение с петлями Sensys, кроме 8657i / 8657 / 8687
- Заглушки с логотипом производителя мебели изготавливаются под заказ
- Сталь в цвете черный обсидиан

Версия	Артикул	Кол-во
Без логотипа	**9 091 820**	1/50 шт.
С рельефным логотипом Hettich	**9 091 821**	1/50 шт.

Заглушка для петли Sensys с углом открывания 165°



- Для применения с петлями Sensys 8657i, 8657, 8687
- Заглушки с логотипом производителя мебели изготавливаются под заказ
- Пластик цвета антрацит

Версия	Артикул	Кол-во
Без логотипа	**9 099 870**	1/50 шт.
С напечатанным логотипом Hettich	**9 099 871**	1/50 шт.

Заглушка для чашки петли Sensys



- Для петель с чашкой в стиле Sensys
- Сталь в цвете черный обсидиан

Версия	Артикул	Кол-во
для TH/TS	**9 091 822**	1/50 шт.

Демпфер на открывание для петли Sensys для открывания двери без выступа



- Возможность применения с петлями Sensys 8657i
- Не сочетается с ограничителем угла открывания
- Пластик цвета антрацит

Навеска двери	Артикул	Кол-во
Накладная навеска	**9 100 037**	1/50 шт.
Навеска на среднюю стенку	**9 100 116**	1/50 шт.

Ограничитель угла открывания для Sensys 8645i



- Для уменьшения угла открывания дверей шкафов с выступающими элементами
- Позволяет предотвратить повреждение передних панелей
- Возможно применение для петель без демпфирования, без функции самозакрывания
- Пластик белого цвета
- Рекомендации по монтажу: см. техническую информацию

Версия	Артикул	Кол-во
Ограничение с 110° до 85°	**9 072 540**	1/50 шт.

Ограничитель угла открывания для Sensys 8646i



- Для уменьшения угла открывания дверей шкафов с выступающими элементами
- Позволяет предотвратить повреждение передних панелей
- Возможно применение для петель без демпфирования, без функции самозакрывания
- Пластик цвета антрацит
- Рекомендации по монтажу: см. техническую информацию

Версия	**Артикул**	Кол-во
Ограничение с 110° до 85°	**9 076 440**	1/50 шт.

Ограничитель угла открывания для Sensys 8639i W



- Для уменьшения угла открывания дверей шкафов с выступающими элементами
- Позволяет предотвратить повреждение передних панелей
- Возможно применение для петель без демпфирования, без функции самозакрывания
- Пластик черного цвета
- Рекомендации по монтажу: см. техническую информацию

Версия	**Артикул**	Кол-во
Ограничение с 95° до 85°	**9 072 541**	1/50 шт.

Ограничитель угла открывания для Sensys 8638i



- Для уменьшения угла открывания дверей шкафов с выступающими элементами
- Позволяет предотвратить повреждение передних панелей
- Возможно применение для петель без демпфирования, без функции самозакрывания
- Пластик черного цвета
- Рекомендации по монтажу: см. техническую информацию

Версия	**Артикул**	Кол-во
Ограничение с 95° до 85°	**9 072 542**	1/50 шт.

Ограничитель угла открывания для Sensys 8657i



- Для уменьшения угла открывания дверей шкафов с выступающими элементами
- Позволяет предотвратить повреждение передних панелей
- Возможно применение для петель без демпфирования, без функции самозакрывания
- Пластик цвета антрацит
- Рекомендации по монтажу: см. техническую информацию

Версия	**Артикул**	Кол-во
Ограничение с 165° до 105° или 120°	**9 090 756**	1/50 шт.

Ограничитель угла открывания для Sensys 8657i



- Для уменьшения угла открывания дверей шкафов с выступающими элементами
- Позволяет предотвратить повреждение передних панелей
- Возможно применение для петель без демпфирования, без функции самозакрывания
- Пластик цвета антрацит
- Рекомендации по монтажу: см. техническую информацию

Версия	**Артикул**	Кол-во
Ограничение с 165° до 90° или 135°	**9 090 864**	1/50 шт.

Ограничитель угла открывания для Sensys 8631i



- Для уменьшения угла открывания дверей шкафов с выступающими элементами
- Позволяет предотвратить повреждение передних панелей
- Возможно применение для петель без демпфирования, без функции самозакрывания
- Сталь
- Рекомендации по монтажу: см. техническую информацию

Версия	**Артикул**	Кол-во
Ограничение с 95° до 85°	**9 103 006**	1/50 шт.

Монтажное приспособление для ограничителя угла открывания



- Применяется со следующими ограничителями угла открывания
  – Артикул 9 072 540 для Sensys 8645i/8645/8675
  – Артикул 9 072 541 для Sensys 8639i W/8639 W/8669 W

Артикул	Кол-во
9 081 657	1/100 шт.

Саморез



- Саморез с потайной головкой
- Для монтажа петель под прикручивание на двери из твердых материалов, например из искусственного камня или массивных плит
- Не подходит для дерева
- Никелированная сталь

Версия	**Артикул**	Кол-во
для отверстия ø 3,6 x 8 мм	**9 217 435**	1/100 шт.
для отверстия ø 5 x 8 мм	**9 238 321**	1/100 шт.

Адаптер для механизма Push to open в цвете черный обсидиан



Состав комплекта:
- 25 корпусов крепления
- 25 дизайнерских адаптеров

- С полным ассортиментом для механизма Push to open, включая принадлежности, вы можете ознакомиться здесь: https://www.hettich.com/short/f17ca8

Артикул	Кол-во
9 089 566	25 компл.

Варианты навесок

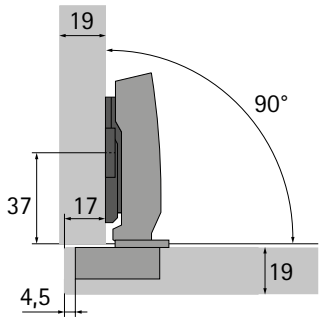

Sensys 8645i B12,5
для накладной навески
Дистанция монтажной планки
D = 0 мм

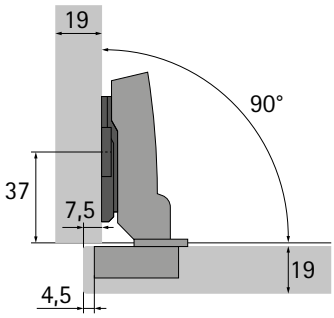

Sensys 8645i B3
для навески на среднюю стенку
Дистанция монтажной планки
D = 0 мм

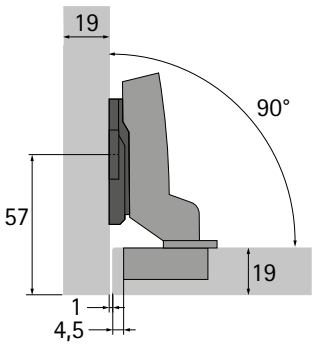

Sensys 8645i B-4
для вкладной навески
Дистанция монтажной планки
D = 1,5 мм

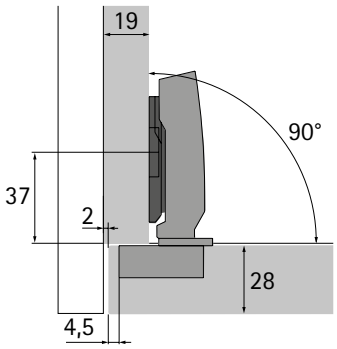

Sensys 8631i B12,5
для толстых дверей
с малой фугой
для накладной навески
Дистанция монтажной планки
D = 0 мм

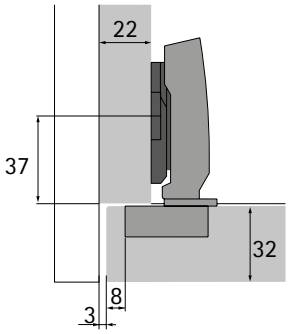

Sensys 8631i B12,5
для толстых дверей
с малой фугой
для накладной навески
Дистанция монтажной планки
D = 1,5 мм

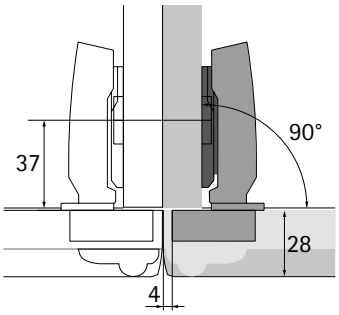

Sensys 8631i B12,5
для толстых дверей
с нулевой фугой
для накладной навески
Дистанция монтажной планки
D = 0 мм

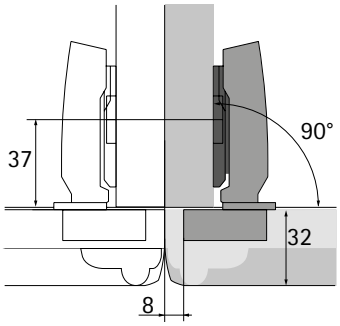

Sensys 8631i B12,5
для толстых дверей
с нулевой фугой
для накладной навески
Дистанция монтажной планки
D = 0 мм

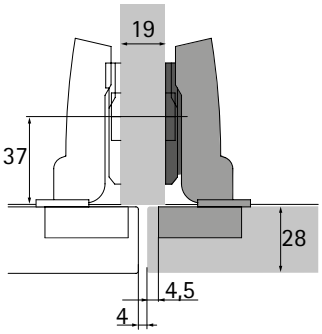

Sensys 8631i B3
для толстых дверей
с малой фугой
для навески на среднюю стенку
Дистанция монтажной планки
D = 0 мм

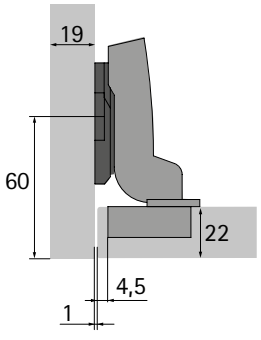

Sensys 8631i B-4
для толстых дверей
для вкладной навески
Дистанция монтажной планки
D = 1,5 мм

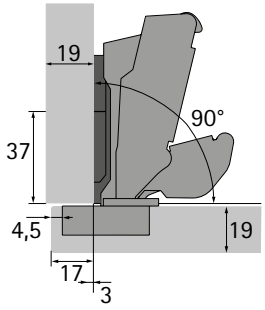

Sensys 8657i B12,5
с нулевым выступом
для накладной навески
Дистанция монтажной планки
D = 0 мм

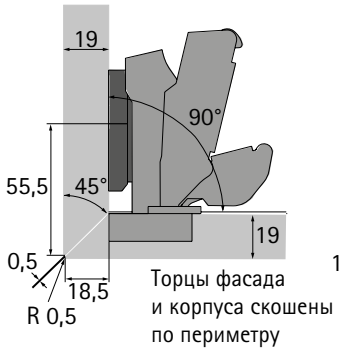

Sensys 8657i B3
с нулевым выступом
для накладной навески
Дистанция монтажной планки
D = 3 мм

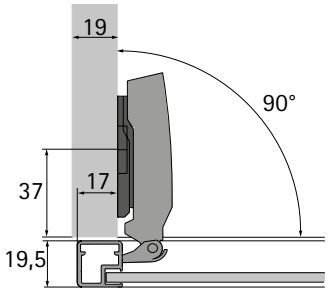

Sensys 8638i B12,5
для рамных дверей из алюминия
для накладной навески
Дистанция монтажной планки
D = 0 мм

Варианты навесок

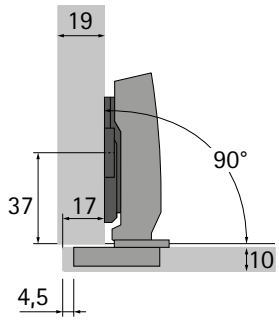

Sensys 8646i B12,5
для тонких дверей
для накладной навески
Дистанция монтажной планки
D = 0 мм

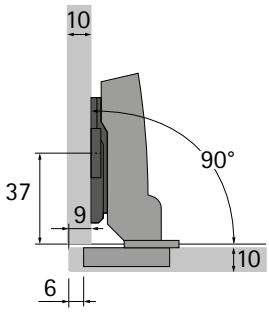

Sensys 8646i B3
для тонких дверей
для накладной навески
Дистанция монтажной планки
D = 0 мм

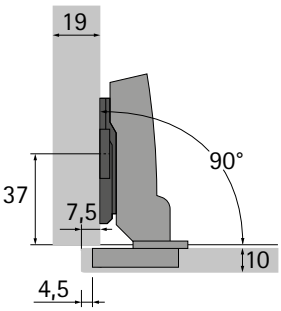

Sensys 8646i B3
для тонких дверей
для навески на среднюю стенку
Дистанция монтажной планки
D = 0 мм

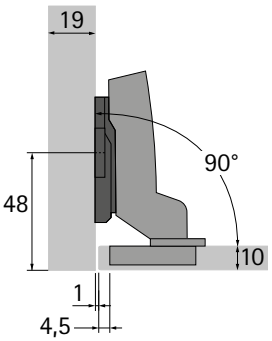

Sensys 8646i B-4
для тонких дверей
для вкладной навески
Дистанция монтажной планки
D = 1,5 мм

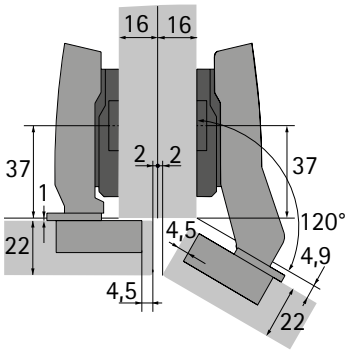

Sensys 8639i W30 B2
Sensys 8645i B12,5
для накладной навески
Дистанция монтажной планки
D = 3 мм

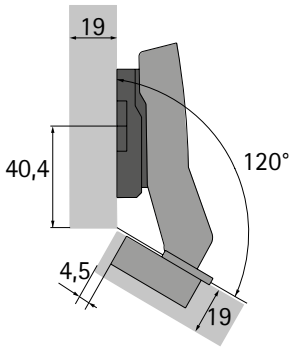

Sensys 8639i W30 B2
для накладной навески
Дистанция монтажной планки
D = 5 мм

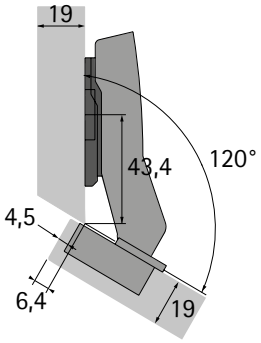

Sensys 8639i W30 B2
для накладной навески
Дистанция монтажной планки
D = 0 мм

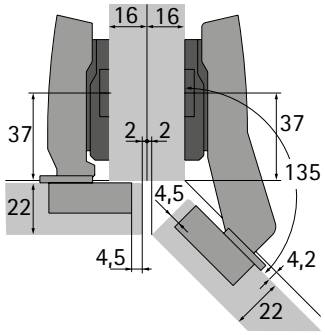

Sensys 8639i W45 B-2
Sensys 8645i B12,5
для накладной навески
Дистанция монтажной планки
D = 3 мм

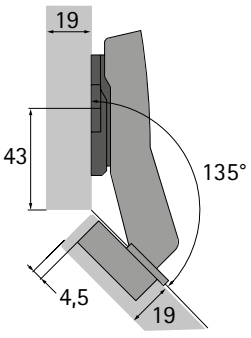

Sensys 8639i W45 B-2
для накладной навески
Дистанция монтажной планки
D = 1,5 мм

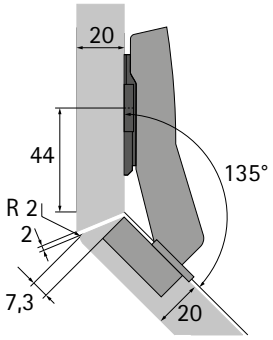

Sensys 8639i W45 B-2
для накладной навески
Дистанция монтажной планки
D = 0 мм

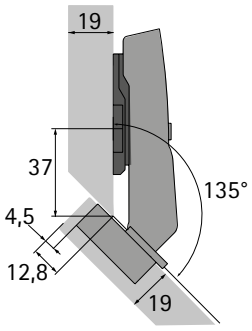

Sensys 8639i W45 B9
для накладной навески
Дистанция монтажной планки
D = 0 мм

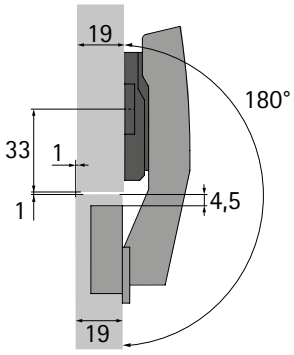

Sensys 8639i W90 B4
для вкладной навески
Дистанция монтажной планки
D = 3 мм

Торцы фасада и корпуса скошены под 45° по периметру

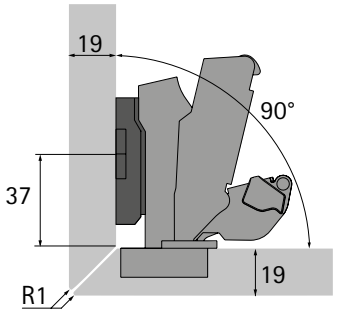

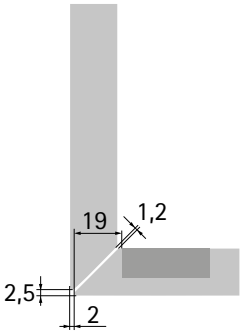

Sensys 8657i B3
Монтажная планка: 8099 LR37 D5
Ограничитель угла открывания: 135°

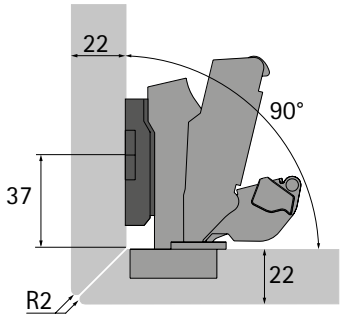

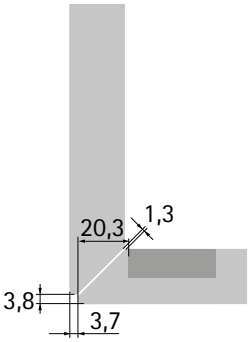

Sensys 8657i B3
Монтажная планка: 8099 LR37 D5
Ограничитель угла открывания: 135°

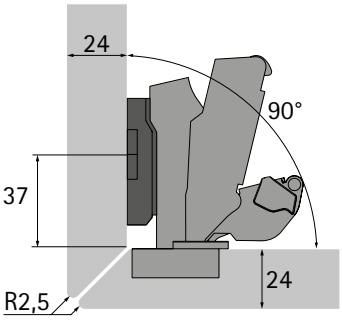

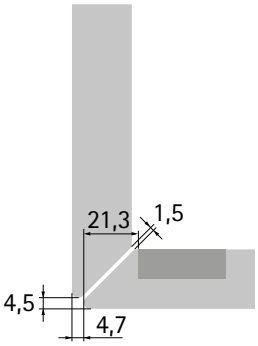

Sensys 8657i B3
Монтажная планка: 8099 LR37 D5
Ограничитель угла открывания: 135°

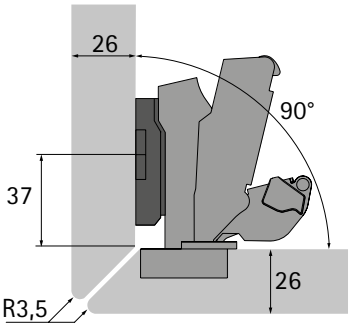

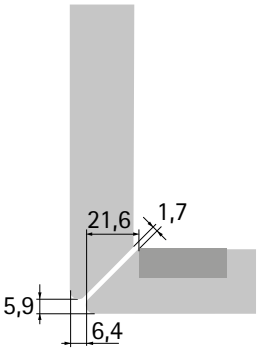

Sensys 8657i B3
Монтажная планка: 8099 LR37 D5
Ограничитель угла открывания: 135°

Торцы фасада сбоку и боковины корпуса скошены под 45°

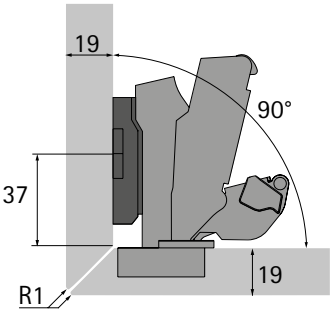

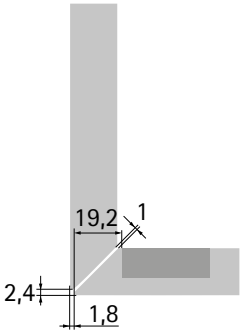

Sensys 8657i B3
Монтажная планка: 8099 LR37 D5
Ограничитель угла открывания: 135°

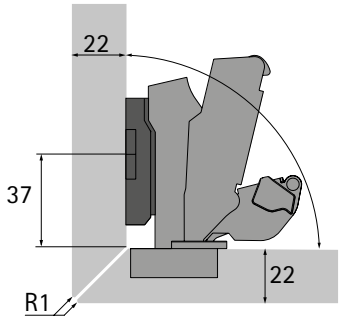

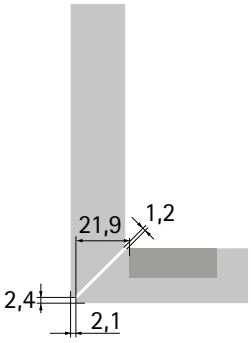

Sensys 8657i B3
Монтажная планка: 8099 LR37 D5
Ограничитель угла открывания: 135°

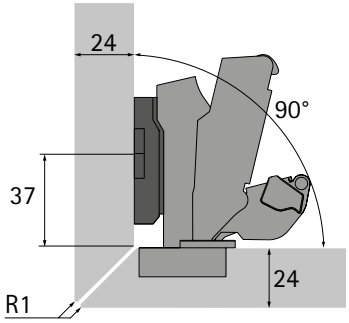

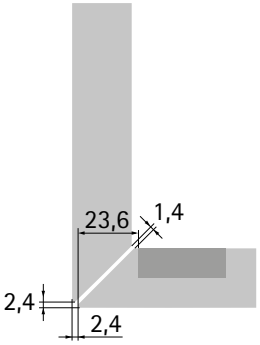

Sensys 8657i B3
Монтажная планка: 8099 LR37 D5
Ограничитель угла открывания: 135°

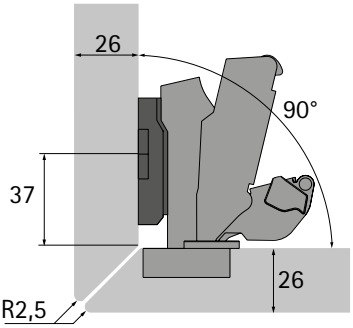

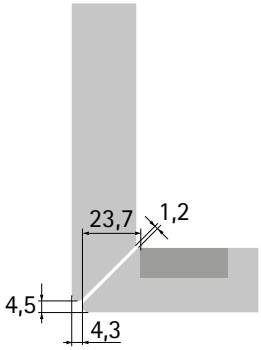

Sensys 8657i B3
Монтажная планка: 8099 LR37 D5
Ограничитель угла открывания: 135°

Торцы фасада и корпуса скошены под 45°, с внутренней облицовочной панелью

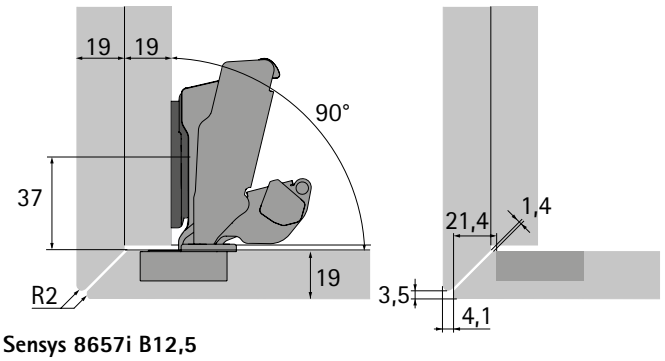

Sensys 8657i B12,5
Монтажная планка: 8099 LR37 D0
Ограничитель угла открывания: 120°
Толщина двойной боковины: 19 мм

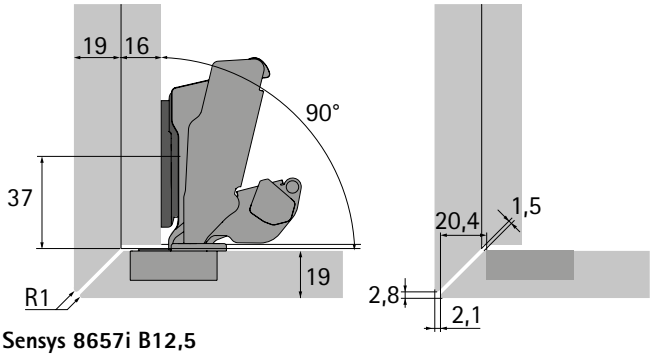

Sensys 8657i B12,5
Монтажная планка: 8099 LR37 D0
Ограничитель угла открывания: 135°
Толщина двойной боковины: 19 мм

Торцы фасада и корпуса скошены под 45°, с фальцем

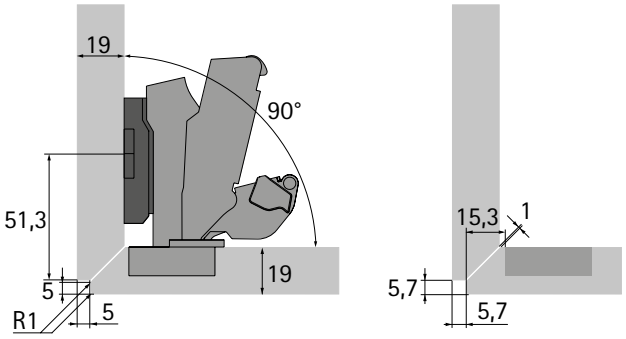

Sensys 8657i B3
Монтажная планка: 8099 LR37 D5
Ограничитель угла открывания: 135°

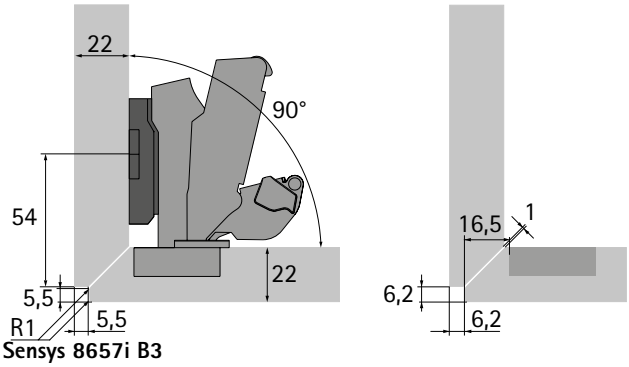

Sensys 8657i B3
Монтажная планка: 8099 LR37 D3
Ограничитель угла открывания: 135°

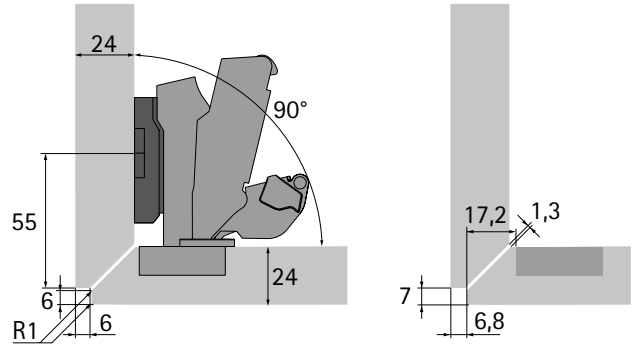

Sensys 8657i B3
Монтажная планка: 8099 LR37 D3
Ограничитель угла открывания: 135°

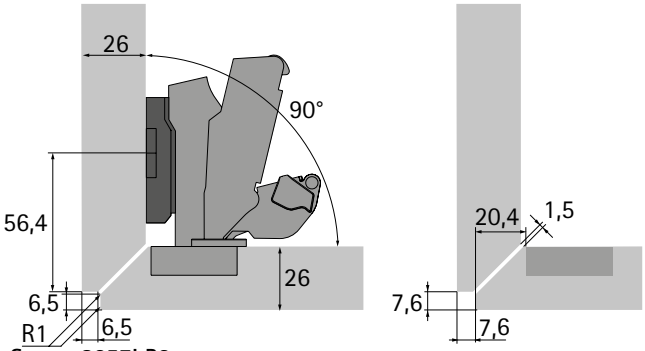

Sensys 8657i B3
Монтажная планка: 8099 LR37 D5
Ограничитель угла открывания: 135°

Выступающие облицовочные материалы

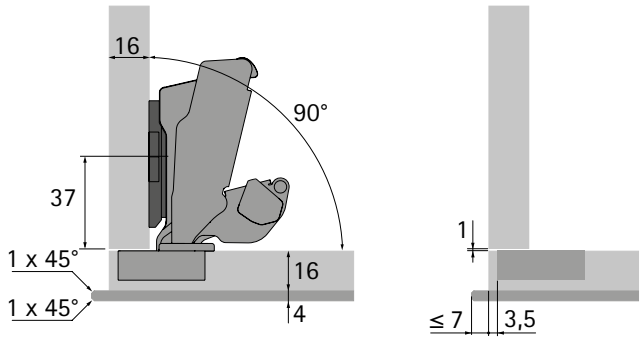

Sensys 8657i B12,5
Монтажная планка: 8099 LR37 D0, Ограничитель угла открывания: нет
Толщина боковины: 16 мм, толщина опорной панели двери: 16 мм

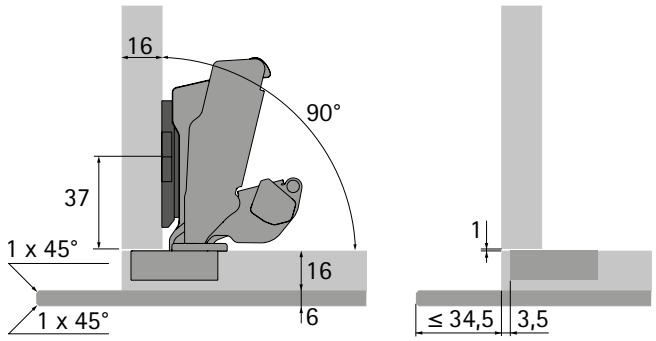

Sensys 8657i B12,5
Монтажная планка: 8099 LR37 D0, Ограничитель угла открывания: 120°
Толщина боковины: 16 мм, толщина опорной панели двери: 16 мм

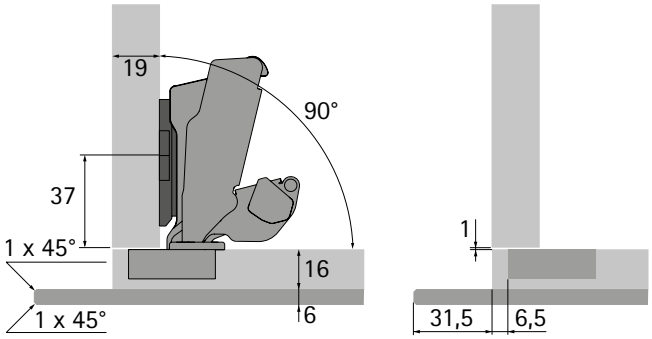

Sensys 8657i B12,5
Монтажная планка: 8099 LR37 D0, Ограничитель угла открывания: 120°
Толщина боковины: 19 мм, толщина опорной панели двери: 16 мм

Толстые двери

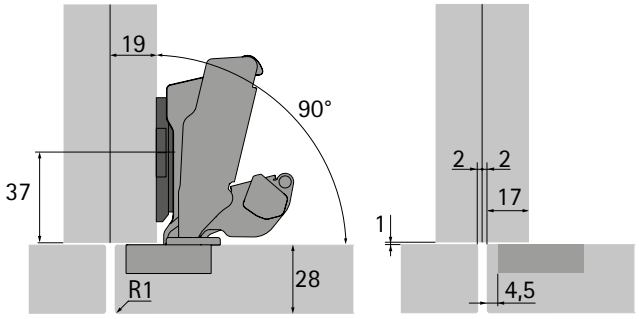

Sensys 8657i B12,5
Монтажная планка: 8099 LR37 D0
Ограничитель угла открывания: нет

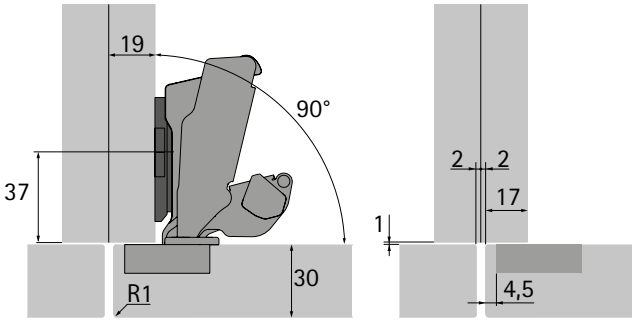

Sensys 8657i B12,5
Монтажная планка: 8099 LR37 D0
Ограничитель угла открывания: 120°

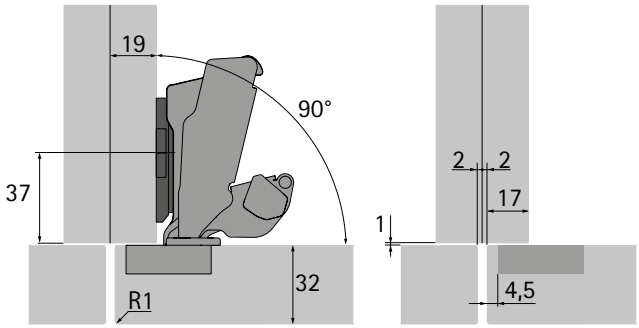

Sensys 8657i B12,5
Монтажная планка: 8099 LR37 D0
Ограничитель угла открывания: 105°

Применение облицовочных материалов для фасадов и корпусов

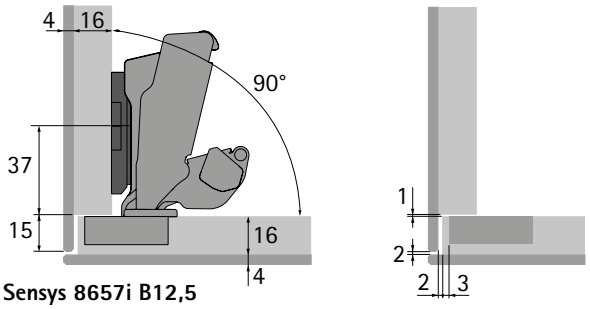

Sensys 8657i B12,5
Монтажная планка: 8099 LR37 D1,5
Ограничитель угла открывания: нет
Толщина боковины: 16 мм

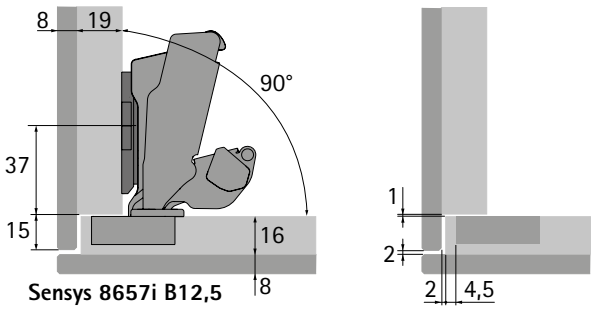

Sensys 8657i B12,5
Монтажная планка: 8099 LR37 D0
Ограничитель угла открывания: 135°
Толщина боковины: 19 мм

Максимальное наложение двери

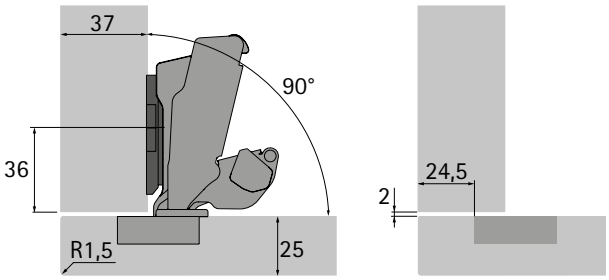

Sensys 8657i B12,5
Монтажная планка: 8099 LR37 D0
Ограничитель угла открывания: 105°
Толщина боковины: 37 мм

Накладная дверь

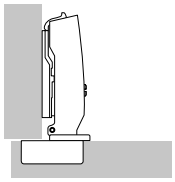

Дверь располагается перед боковиной шкафа, сбоку остается небольшая фуга для свободного открывания двери. Дверь также может полностью накладываться на боковину, В этом случае сбоку должно оставаться достаточно места для необходимой минимальной фуги. Используются петли без изгиба.

Навеска двери на среднюю стенку

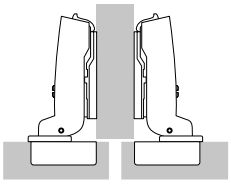

При навеске на среднюю стенку общую фугу между дверями необходимо выбрать так, чтобы она была равна по крайней мере двойному значению минимальной фуги. Иными словами, каждая дверь имеет меньшее наложение, поэтому используются петли с изгибом.

Вкладная дверь

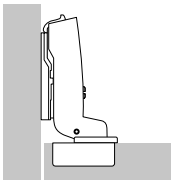

Дверь располагается внутри шкафа, т. е. она расположена заподлицо с боковинами, верхней и нижней панелями шкафа. В этом случае также необходима фуга для свободного открывания двери. Используются петли с большим изгибом. В случае вкладной навески отверстия для монтажных планок необходимо сместить к задней панели шкафа на толщину двери + 1 мм и на требуемый выступ двери (по желанию).

Минимальная фуга

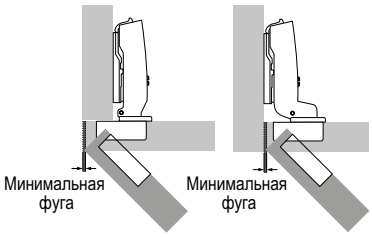

При накладной и вкладной навеске Минимальная фуга (также называемая минимальным зазором) — это расстояние сбоку двери, необходимое для ее свободного открывания. Размер минимальной фуги зависит от расстояния до чашки С, толщины двери и выбранного типа петли. Радиусы на кромках дверей позволяют сократить необходимую минимальную фугу. Минимальная фуга указана в таблице соответствующего типа петли.

Минимальная фуга

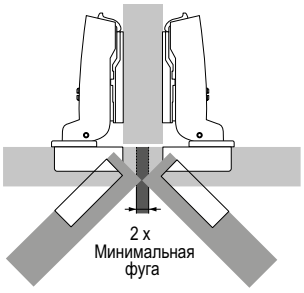

При навеске на среднюю стенку
Общая фуга между дверями должна соответствовать по крайней мере двойному значению минимальной фуги. Тогда обе двери смогут свободно открываться одновременно.

Расстояние до чашки С

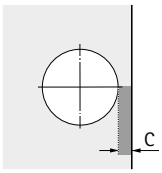

Расстояние до чашки С — это расстояние между кромкой двери и краем отверстия под чашку. Чем больше расстояние до чашки С, тем меньше минимальный зазор двери, а также требуемая минимальная фуга.

Наложение/база

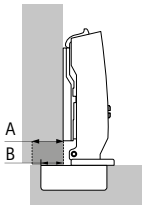

A = Наложение
B = База

Наложение — это проекция двери на боковину. База — это проекция чашки на боковину корпуса при дистанции монтажной планки 0 мм.

Количество петель для одной двери

Количество петель, необходимых для установки двери, зависит от ширины, высоты, веса и материала двери.

В каждом конкретном случае факторы, которые необходимо учесть, могут сильно различаться. Поэтому число петель, указанных в диаграмме, является справочным. В случае сомнений рекомендуется самостоятельно определить необходимое количество петель с помощью пробной навески. Для обеспечения устойчивости расстояние X между петлями должно быть максимально возможным. Расстояние X должно быть не менее 280 мм.

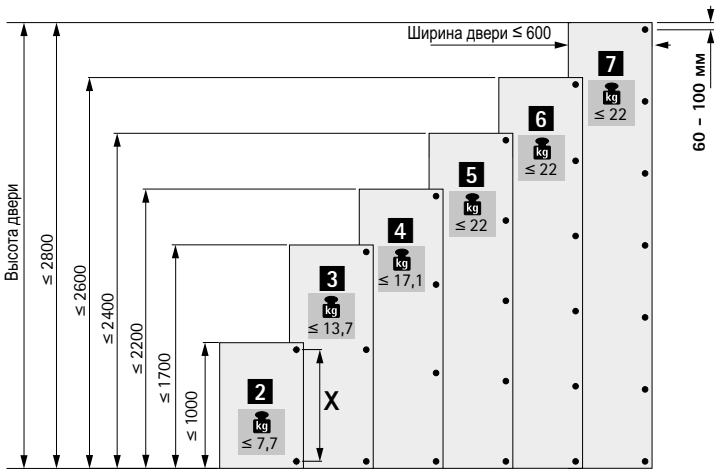

Общее определение дистанции

Монтажные планки отличаются различными дистанциями. Высота монтажной планки определяется дистанцией D. Дистанция D указана в верхней части каждой монтажной планки. Увеличение дистанции D уменьшает наложение в случае накладной навески и навески на среднюю стенку. В случае вкладной навески увеличение дистанции D ведет к увеличению фуги. Чтобы рассчитать необходимую дистанцию, сначала сравните желаемую фугу и минимальную фугу из таблицы. Если желаемая фуга меньше минимальной фуги из таблицы, минимальную фугу из таблицы можно уменьшить за счет увеличения расстояния до чашки C либо за счет увеличения радиуса кромки двери.

Расчет дистанции для монтажной планки

Для накладной навески и навески на среднюю стенку
Необходимую дистанцию D можно рассчитать через минимальную фугу. В идеале необходимо выбрать наложение двери и величину C, обеспечивающие минимальную дистанцию D.

Пример: расчет дистанции по таблице
Наложение = 14 мм и расстояние до чашки C = 4,5 мм соответствуют дистанции D 3,0 мм.

Пример: формула для расчета дистанции
Петля для накладной двери, база B = 12,5 мм
Дистанция D = расстояние до чашки C + база B – наложение A
Дистанция D = 4,5 мм + 12,5 мм – 14 мм = 3,0 мм

Промежуточные дистанции не допускаются, т. к. стандартные дистанции позволяют за счет регулировки получать требуемое наложение.

Наложение, мм	Расстояние до чашки C мм					
	3,0	4,0	4,5	5,0	6,0	7,0
	Дистанция D мм					
10	5,5	6,5	7,0	7,5	8,5	9,5
11	4,5	5,5	6,0	6,5	7,5	8,5
12	3,5	4,5	5,0	5,5	6,5	7,5
13	2,5	3,5	4,0	4,5	5,5	6,5
14	1,5	2,5	3,0	3,5	4,5	5,5
15	0,5	1,5	2,0	2,5	3,5	4,5
16		0,5	1,0	1,5	2,5	3,5
17			0,0	0,5	1,5	2,5
18					0,5	1,5
19						0,5

Расчет дистанции для монтажной планки

Для вкладной навески
При определении дистанции монтажной планки с помощью таблицы для вкладной навески автоматически учитывается фуга, которая указана в таблице минимальных фуг и зависит от расстояния до чашки C и от толщины двери. Если нужная фуга больше минимальной фуги из таблицы, необходимо подобрать монтажную планку с большей дистанцией.

Пример: расчет дистанции по таблице
Толщина двери = 20 мм, расстояние до чашки C = 4,5 мм соответствуют, согласно таблице, дистанции монтажной планки 1,5 мм. При этом обеспечивается требуемая минимальная фуга 1 мм. Если необходима фуга 2,5 мм, используйте монтажную планку с дистанцией на 1,5 мм больше. В нашем примере это означает, что нужно выбрать дистанцию 3 мм вместо 1,5 мм.

Формула для расчета дистанции
Петля для вкладной навески, база B = –4 мм
Дистанция D = расстояние до чашки C + база B + фуга F
Дистанция D = 4,5 мм – 4 мм + 1 мм = 1,5 мм

Промежуточные дистанции не допускаются, т. к. стандартные дистанции позволяют за счет регулировки получать требуемое наложение.

Толщина двери, мм	Расстояние до чашки C мм					
	3,0	4,0	4,5	5,0	6,0	7,0
	Дистанция D мм					
15		0,2	0,7	1,2	2,2	3,2
16		0,3	0,8	1,3	2,3	3,3
17		0,4	0,9	1,4	2,4	3,4
18		0,6	1,1	1,6	2,6	3,5
19		0,8	1,3	1,8	2,7	3,7
20	0,1	1,0	1,5	2,0	3,0	3,9
21	0,4	1,3	1,8	2,3	3,2	4,2
22	1,2	1,8	2,2	2,6	3,6	4,5

Монтаж

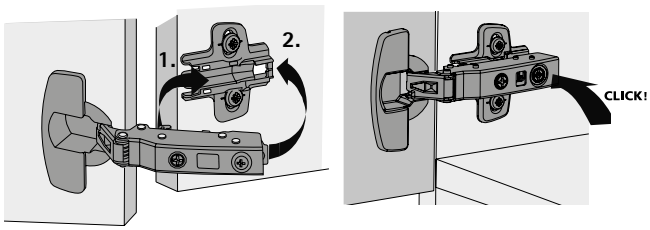

Демонтаж

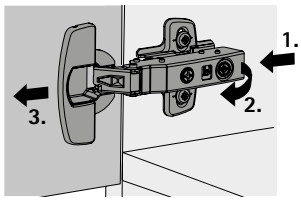

Регулировка наложения

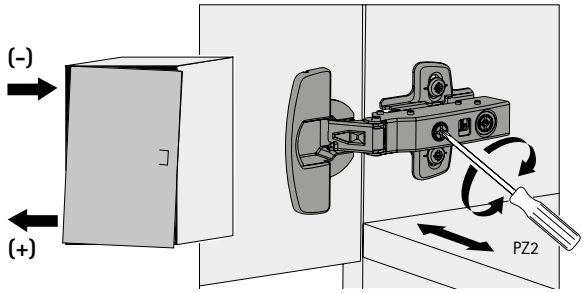

Регулировка по глубине

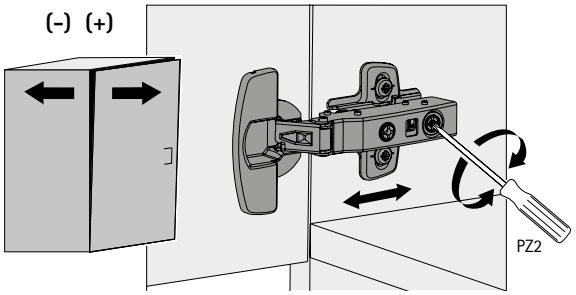

Регулировка по высоте за счет шлицевых отверстий

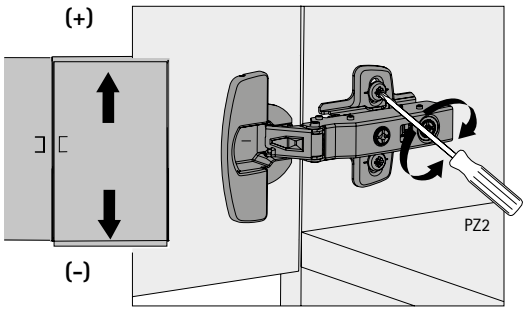

Эксцентриковая регулировка по высоте

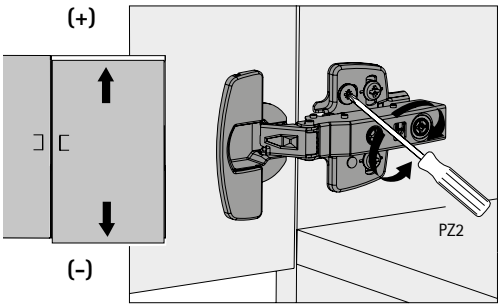

Монтаж чашки под прикручивание

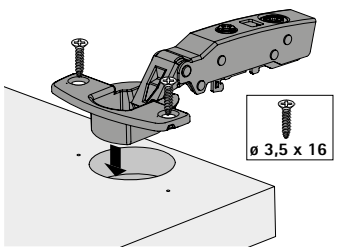

Монтаж чашки с предустановленными разжимными муфтами

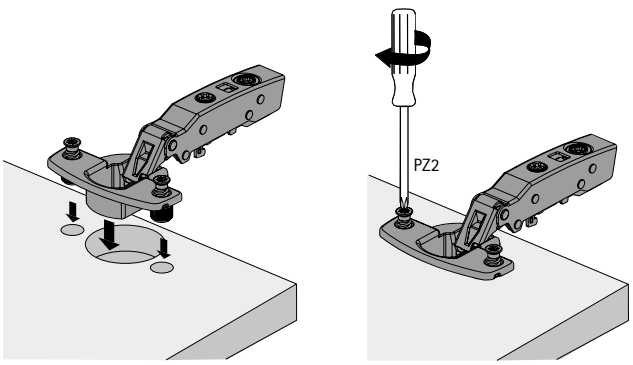

Монтаж ограничителя угла открывания для Sensys 8645i, Sensys 8639i W с монтажным приспособлением

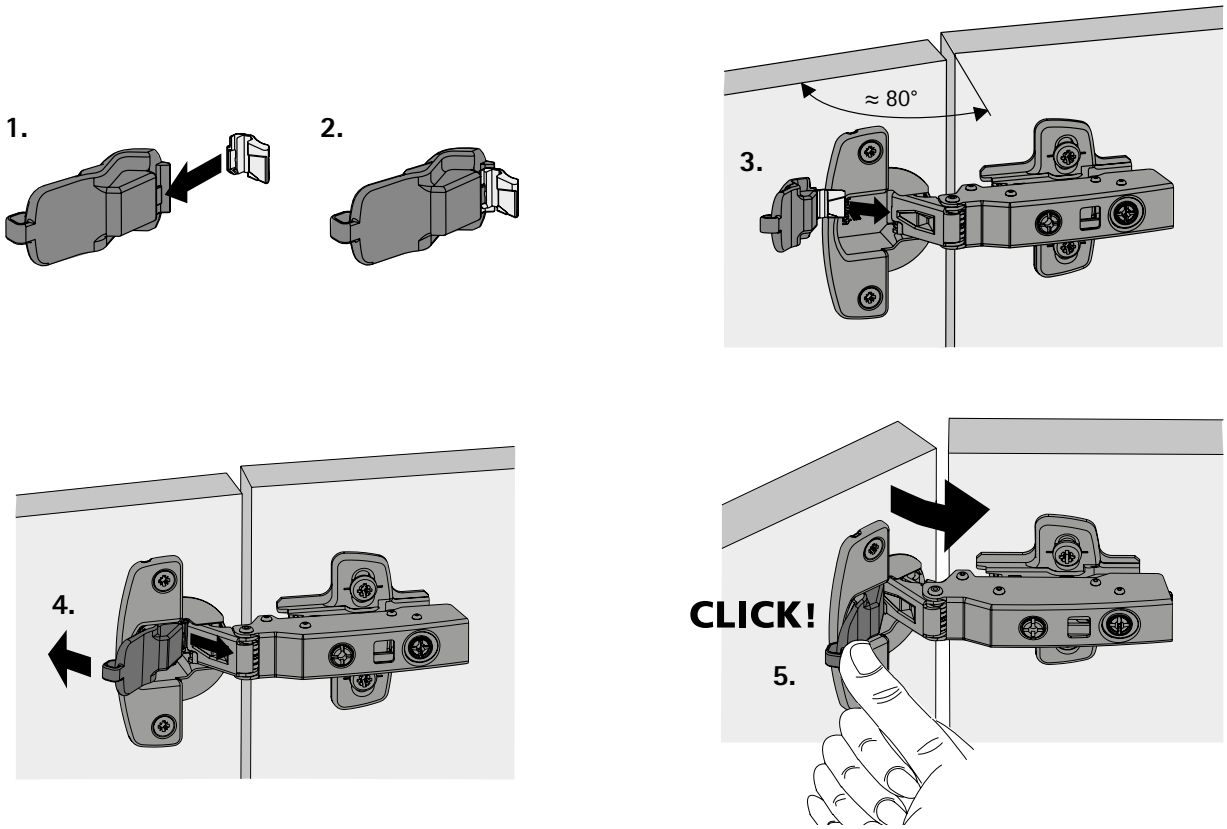

Монтаж ограничителя угла открывания для Sensys 8645i, Sensys 8639i W с отверткой

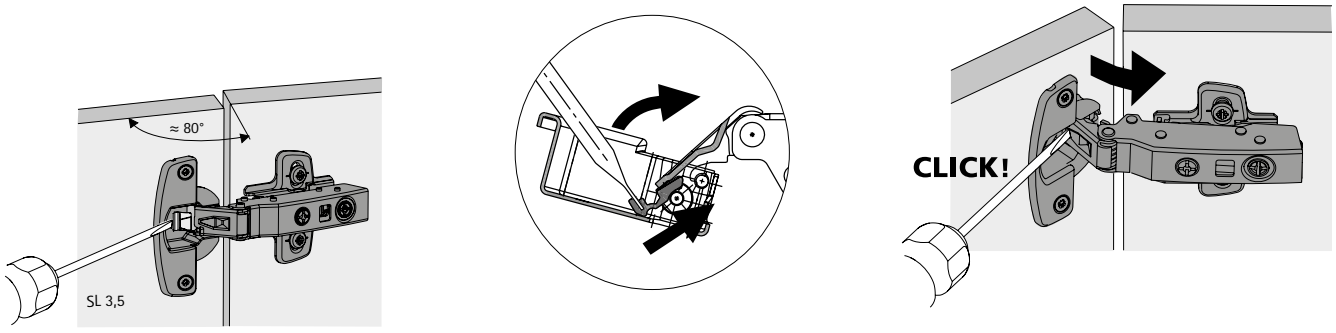

Монтаж ограничителя угла открывания для петли для толстых дверей 8631i

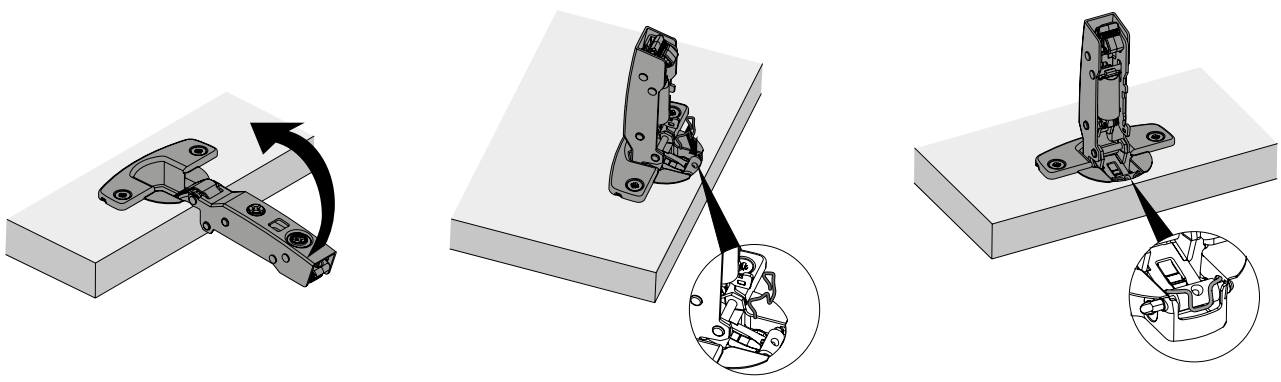

Монтаж ограничителя угла открывания для петли для открывания дверей без выступа 8657i

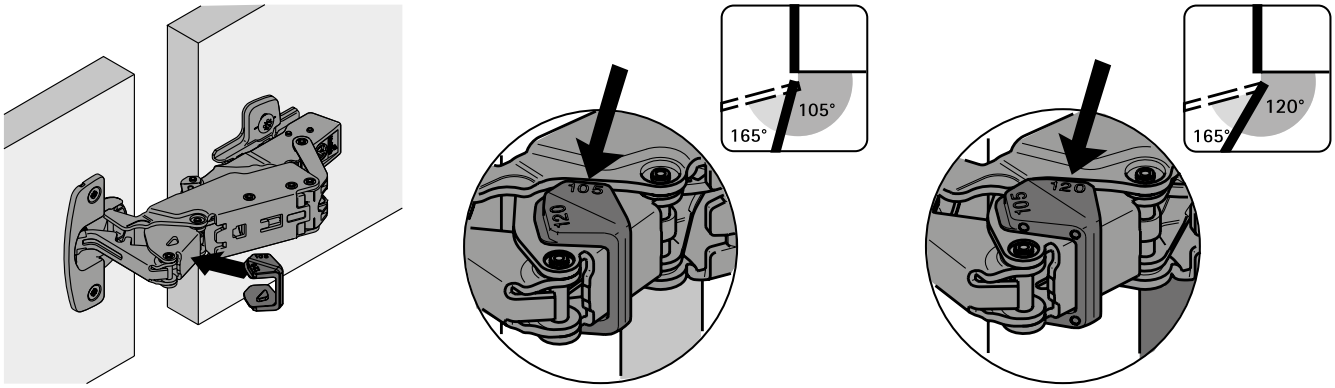

Монтаж ограничителя угла открывания для петли для открывания дверей без выступа 8657i

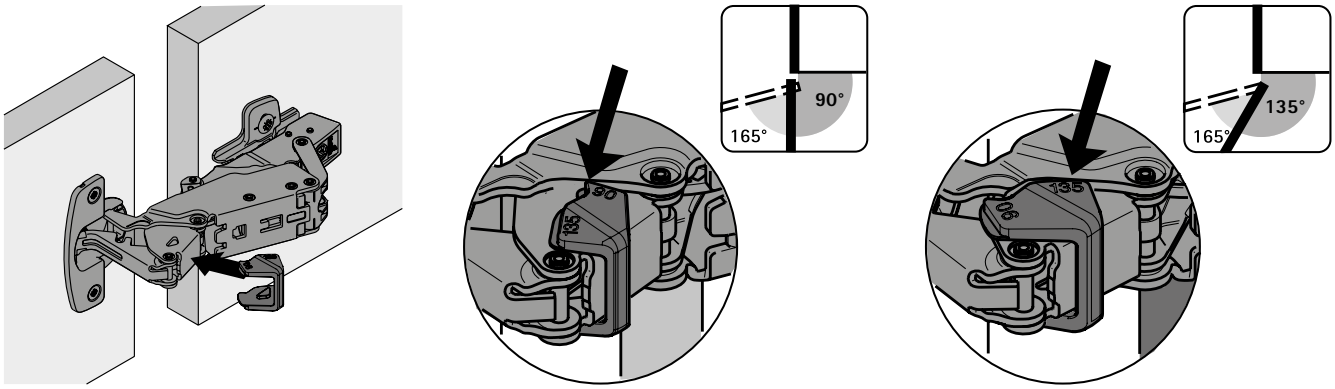

Монтаж ограничителя угла открывания для Sensys 8638i, двери с алюминиевой рамой

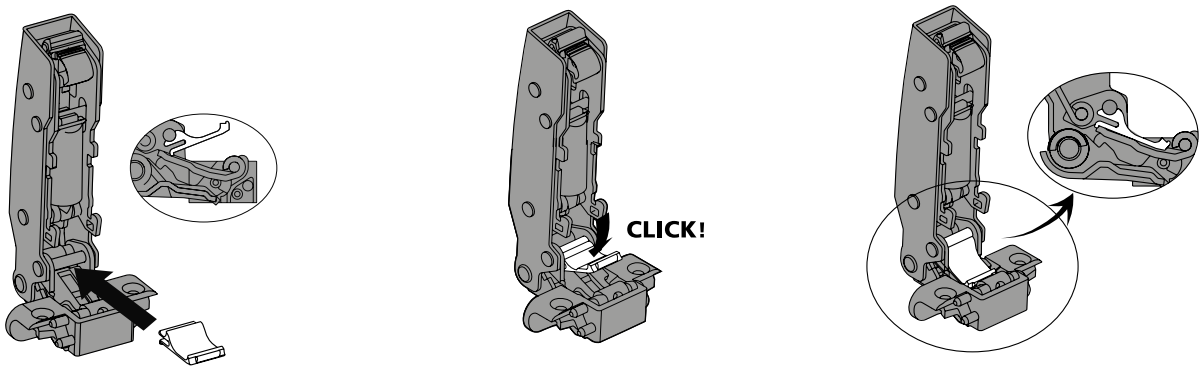

Монтаж демпфера открывания

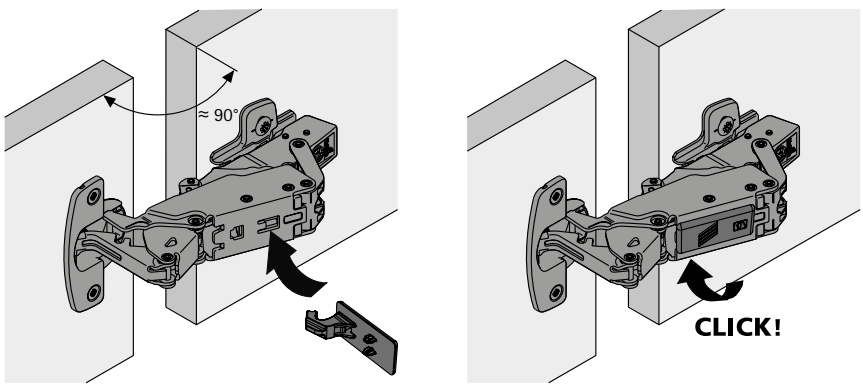

Монтаж ограничителя угла открывания для петель для тонких дверей 8646i

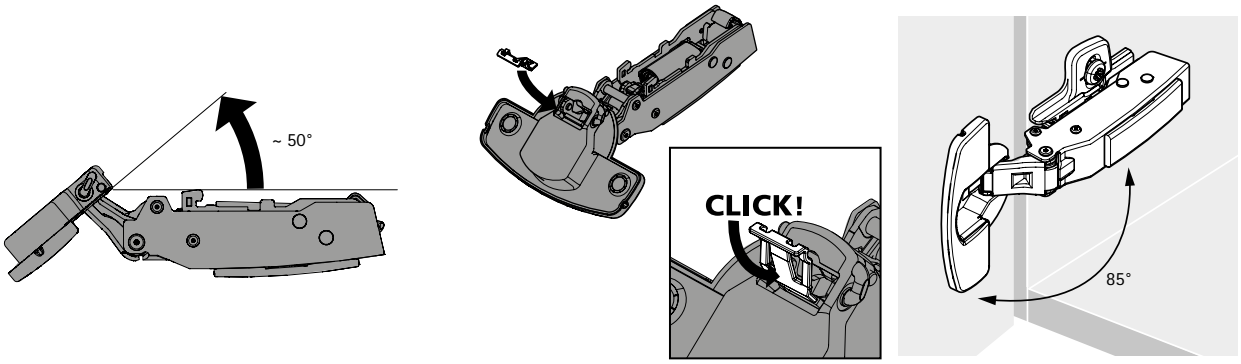

Петля для тонких дверей: выбор варианта крепления в зависимости от материала двери

Материал двери	Монтаж чашки петли	Карта сверления	Крепежное отверстие мм	Фиксирующие винты
ДСП, МДФ	Под запрессовку TH 53 TB 53	TH: 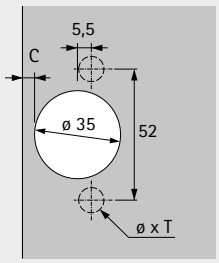 TB: 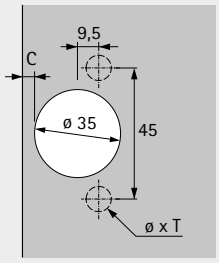	TH: ø 10 x 8 TB: ø 8 x 8	-
	Предустановленные разжимные муфты TH 58 TB 58			
Алюминий, HPL плиты, искусственный камень	Под прикручивание TH 52 TB 52		ø 3,6 x 8 ø 5 x 8	**9 217 435** **9 238 321**

Примечание:
Вариант монтажа петли должен соответствовать типу и качеству материала двери и проверен на надежное крепление.

Качество, отвечающее самым строгим стандартам

Качество, отвечающее самым строгим стандартам
Качество петель — предмет нашего постоянного контроля. Вся продукция Hettich соответствует внутренним и международным стандартам качества в странах, где она реализуется. На диаграммах, представленных ниже, показаны тесты, которым подвергаются петли Hettich перед выходом на рынок.

Возможности применения
Петли Hettich могут применяться повсеместно: в гостиных, кухнях, ванных комнатах и офисах.

Нагрузочная способность
Продукция полностью соответствует стандартам качества EN 15570 и успешно выдерживает утвержденные тесты на нагрузку. Мы всегда готовы предоставить более подробную информацию.

Тест на коррозию
Петли Hettich удовлетворяют требованиям по устойчивости к коррозии согласно стандарту DIN EN ISO 9227-2012; тест на коррозию в камере с солевым туманом (NSS) проводился в течение 48 часов, испытание в водном конденсате при переменной влажности воздуха и температуре (AHT) проводилось в течение 96 часов согласно DIN EN ISO 6270-2-2012.

Контроль качества
Процесс контроля качества петель Hettich сертифицирован по системе EN ISO 9001, номер сертификата DE8000209.

Тест на износостойкость

Дверь подвергается определенному числу циклов открывания и закрывания.

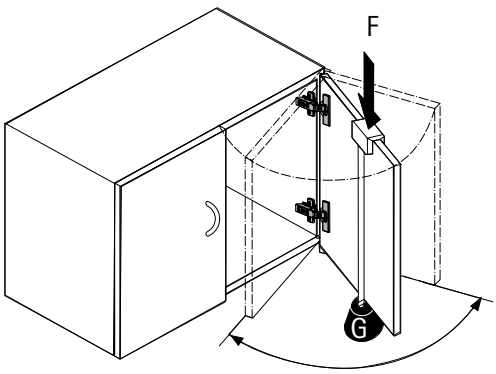

Тест на закрывание

Дверь открывается на 30° и резко закрывается под действием силы тяжести подвешенного груза.

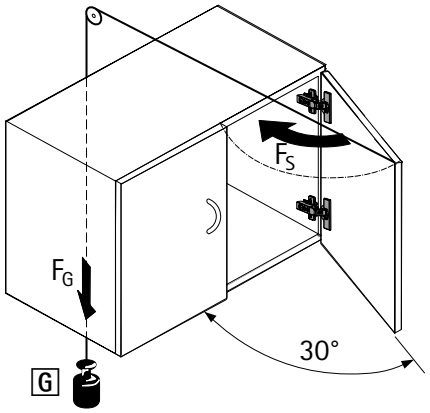

Горизонтальный тест

Дверь открывается с определенным тестовым усилием F. (Данный тест применим только к петлям с углом открывания < 135°.)

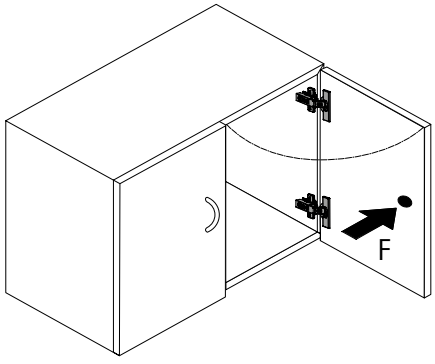

Вертикальный тест

Дверь подвергается определенному числу циклов открывания и закрывания при дополнительной нагрузке G.

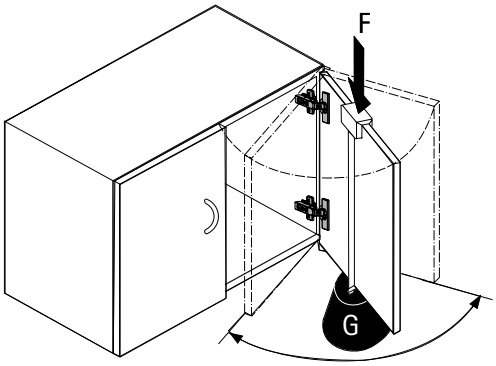

Четыре веских причины в пользу Sensys в цвете черный обсидиан



1. Меньше петель на двери
Петли Sensys обладают самыми лучшими характеристиками демпфирования в своем классе. Поэтому, по сравнению с аналогичными изделиями, для многих традиционных размеров двери используется на одну петлю меньше — при этом сохраняется превосходное демпфирование.

2. Максимально высокая оценка покупателей
В жару двери не хлопают, а в холод надежно закрываются. Превосходная функциональность Sensys в широком диапазоне температур от 5° до 40°C.

3. Быстрый монтаж — и все готово
Размер и вес двери не имеют значениея: благодаря петле Sensys она закрывается мягко и надежно. Уникальное плавное закрывание начинается с угла 35°. Настройка или деактивация демпфера не требуются.

4. Последний штрих в дизайне вашей мебели
Элегантная петля Sensys в цвете черный обсидиан — это идеальное дополнение мебели, выполненной в темных тонах.

Intermat – скрытая петля быстрого монтажа



Отличное качество и первоклассный сервис: Intermat
Выбирая петли Intermat, вы получаете все преимущества от партнерства с Hettich. Компания гордится многолетним опытом и постоянным развитием своей продукции, быстрой и надежной доставкой, а также доступностью продукции Hettich во всем мире.



Верный выбор, подтвержденный многолетним опытом применения.
Intermat – оптимальное сочетание цены и немецкого качества.



Разнообразие и инновации
Intermat поможет найти решение для любого требования клиента, соответствующее последним тенденциям в дизайне мебели.



Откройте новые возможности
Расширяйте ваш ассортимент мебели благодаря множеству вариаций петель и дополнительных принадлежностей.



Монтаж и регулировка: быстро и надежно
Эргономичный монтаж с техникой защелкивания с защитой против случайного демонтажа.



Intermat
Обзор ассортимента **150 – 151**



Монтажные планки System 8099 и 9000
для скрытых петель быстрого монтажа Sensys и Intermat **210 – 218**



Принадлежности **219 – 223**



Демпфер Silent System
обзор ассортимента **240 – 241**



Электромеханическая система открывания Easys 200
для холодильника **249 – 253**



Механизм открывания Push to open для фасадов без ручек
Обзор ассортимента **254 – 255**



Техническая информация
- **Варианты навесок** **224 – 233**
- **Информация по монтажу** **234 – 235**
- **Инструкции по монтажу / критерии качества** **236 – 239**



Стандартные Intermat 110°
- Intermat 9943 / 9973
- Угол открывания 110°

152 - 159



Петли для толстых дверей Intermat 95°
- Intermat 9936 / 9966
- Для дверей толщиной до 32 мм

160 - 167



Специальные петли для толстых дверей Intermat 95°
- Intermat 9935
- Для дверей толщиной до 43 мм

168 - 171



Стандартные петли Intermat 125°
- Intermat 9944
- Для свободного доступа к содержимому шкафа

172 - 175



Sensys 165°, петля для открывания двери без выступа
- Sensys 8657 / 8687
- Для полного доступа к содержимому шкафа

176 - 179



Угловые петли Intermat W20
- Intermat 9936 W20
- Для угла корпуса 20°

180 - 181



Угловые петли Intermat W30
- Intermat 9936 W30 / 9966 W30
- Для угла корпуса 30°

182 - 185



Угловые петли Intermat W45
- Intermat 9936 W45 / 9966 W45
- Для угла корпуса 45°

186 - 193



Угловые петли Intermat W90
- Intermat 9936 W90 / 9966 W90
- Для угла корпуса 90°

194 - 197



Intermat W-30, петли для отрицательных углов корпуса
- Intermat 9944 W-30
- Для угла корпуса -30°

198 - 199



Intermat W-45, петли для отрицательных углов корпуса
- Intermat 9944 W-45
- Для угла корпуса -45°

200 - 201



Петли для дверей с деревянной рамой Intermat
- Intermat 9924
- Для дверей с деревянными рамами

202 - 203



Петли для стеклянной двери Intermat
- Intermat 9904
- Для стеклянных дверей

204 - 205



Петли для дверей с алюминиевыми рамами Intermat
- Intermat 9936
- Для дверей с алюминиевыми рамами

206 - 207



Петля для угловых шкафов Intermat
- Intermat 9930
- Для угловых шкафов со складными дверями

208 - 209



Монтажные планки System 8099, 9000
- Для Sensys и Intermat

210 - 218



Принадлежности

219 - 223



Демпфер Silent System
- Дополнительный демпфер для Intermat

240 - 241

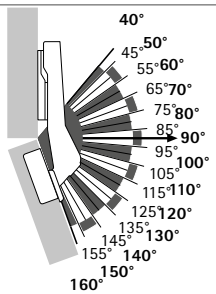

Примеры применения Intermat
- Для углов корпуса от 40° до 160°

224 - 233

Техническая информация

234 - 239

Скрытые петли быстрого монтажа

- **Intermat 9943**
- **Угол открывания 110°**



- Скрытая петля с техникой защелкивания с функцией самозакрывания
- Качество соответствует стандарту EN 15570, уровень 3
- Для двери толщиной 15–25 мм
- Диаметр чашки 35 мм
- Глубина чашки петли 11,6 мм
- Встроенная регулировка наложения 2 мм / –2 мм
- Встроенная регулировка по глубине 2,5 мм / –1,5 мм
- Регулировка по высоте с помощью монтажной планки
- Материал консоли петли: никелированная сталь
- Материал чашки петли: никелированная сталь

Intermat 9943, угол открывания 110°

Монтаж чашки петли	Карта сверления	Крепежное отверстие ø x T, мм	Накладная навеска 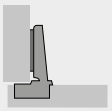 База B 12,5 мм	Навеска на среднюю стенку 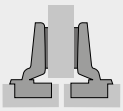 База B 3 мм	Вкладная навеска 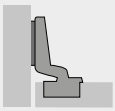 База B -3,5 мм	Кол-во
Под прикручивание TH 42	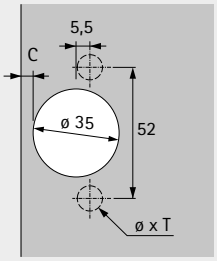	-	**0 048 049**	**0 048 051**	**0 048 052**	50 шт.
Под запрессовку TH 43		ø 10 x 11	**0 048 053**	**0 048 054**	**0 048 055**	50 шт.
С предустановленными разжимными муфтами TH 48		ø 10 x 11	**9 043 358**	**9 043 359**	**9 043 360**	50 шт.
Под прикручивание TB 42	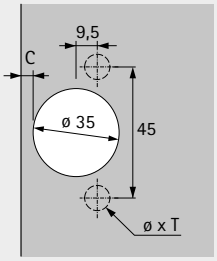	-	**9 072 555**	**9 072 556**	**9 072 557**	50 шт.
Под запрессовку TB 43		ø 8 x 11	**0 048 056**	**0 048 057**	**0 048 058**	50 шт.
С предустановленными разжимными муфтами TB 48		ø 8 x 11	**9 072 558**	**9 072 559**	**9 072 560**	50 шт.

Скрытые петли быстрого монтажа

- **Intermat 9943**
- **Угол открывания 110°**



- Скрытая петля с техникой защелкивания с функцией самозакрывания
- Качество соответствует стандарту EN 15570, уровень 3
- Для двери толщиной 15–25 мм
- Диаметр чашки 35 мм
- Глубина чашки петли 11,6 мм
- Встроенная регулировка наложения 2 мм / –2 мм
- Встроенная регулировка по глубине 2,5 мм/–1,5 мм
- Регулировка по высоте с помощью монтажной планки
- Материал консоли петли: никелированная сталь
- Материал чашки петли: никелированная сталь

Intermat 9943, угол открывания 110°

Монтаж чашки петли	Карта сверления	Крепежное отверстие ø x T, мм	Накладная навеска 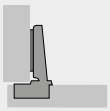 База B 12,5 мм	Навеска на среднюю стенку 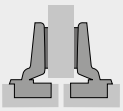 База B 3 мм	Вкладная навеска 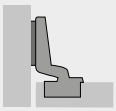 База B -3,5 мм	Кол-во
Под прикручивание TH 42	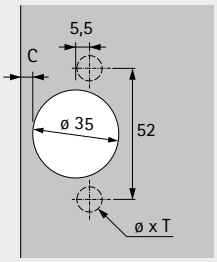	-	**1 029 518**	**1 030 620**	**1 030 922**	200 шт.
Под запрессовку TH 43		ø 10 x 11	**1 029 520**	**1 030 622**	**1 030 924**	200 шт.
С предустановленными разжимными муфтами TH 48		ø 10 x 11	**9 043 640**	**9 043 641**	**9 043 642**	200 шт.
Под прикручивание TB 42	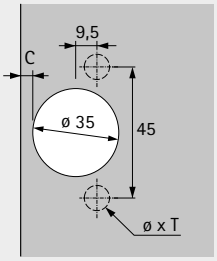	-	**1 073 711**	**9 046 806**	**9 046 807**	200 шт.
Под запрессовку TB 43		ø 8 x 11	**1 029 522**	**1 030 921**	**1 030 925**	200 шт.
С предустановленными разжимными муфтами TB 48		ø 8 x 11	**9 043 643**	**9 043 644**	**9 043 645**	200 шт.

Скрытые петли быстрого монтажа

- **Intermat 9943**
- **Угол открывания 110°**

Минимальная фуга для 1 двери

Толщина двери	Расстояние до чашки C, мм				
мм	3,0	4,0	4,5	5,0	6,0
15	0,4	0,4	0,4	0,4	0,4
16	0,6	0,5	0,5	0,5	0,5
17	0,8	0,7	0,7	0,7	0,7
18	1,0	1,0	1,0	1,0	0,9
19	1,4	1,3	1,3	1,2	1,2
20	1,7	1,7	1,6	1,6	1,5
21	2,2	2,1	2,0	2,0	1,9
22	2,9	2,6	2,5	2,4	2,3
23	3,7	3,3	3,2	3,0	2,8
24	4,5	4,1	3,9	3,7	3,4
25	5,4	4,9	4,7	4,5	4,1

Внимание!

Размеры, указанные в таблице, соответствуют дверям с радиусом кромки 1 мм.

Для дверей с другим радиусом следует рассчитывать минимальную фугу следующим образом:

Радиус 0 мм:
Размер в таблице + 0,4 мм
Радиус 3 мм:
Размер в таблице - 0,8 мм

Выступ двери / монтажная глубина

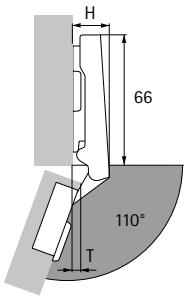

Высота петли H / выступ двери T для дистанции D = 0 мм и расстояния до чашки C = 3 мм

Вариант навески двери	H, мм	T, мм
Накладная навеска	19,5	7,5
Навеска на среднюю стенку	29,0	17,0
Вкладная навеска	35,5	23,5

Накладная навеска

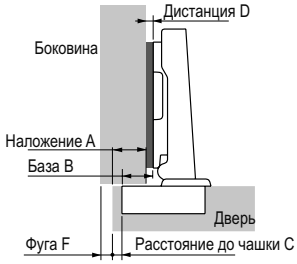

Дистанция D = C + B – A
= расстояние до чашки C + 12,5 мм – наложение A

Наложение	Расстояние до чашки C, мм				
мм	3,0	4,0	4,5	5,0	6,0
	Дистанция D, мм				
10	5,5	6,5	7,0	7,5	8,5
11	4,5	5,5	6,0	6,5	7,5
12	3,5	4,5	5,0	5,5	6,5
13	2,5	3,5	4,0	4,5	5,5
14	1,5	2,5	3,0	3,5	4,5
15	0,5	1,5	2,0	2,5	3,5
16		0,5	1,0	1,5	2,5
17			0,0	0,5	1,5
18					0,5

Навеска на среднюю стенку

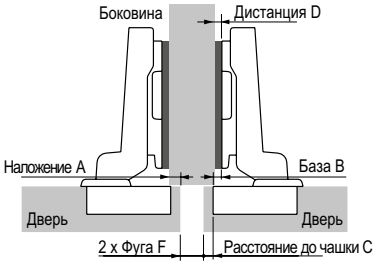

Дистанция D = C + B – A
= расстояние до чашки C + 3 мм – наложение A

Наложение	Расстояние до чашки C, мм				
мм	3,0	4,0	4,5	5,0	6,0
	Дистанция D, мм				
0,5	5,5	6,5	7,0	7,5	8,5
1,5	4,5	5,5	6,0	6,5	7,5
2,5	3,5	4,5	5,0	5,5	6,5
3,5	2,5	3,5	4,0	4,5	5,5
4,5	1,5	2,5	3,0	3,5	4,5
5,5	0,5	1,5	2,0	2,5	3,5
6,5		0,5	1,0	1,5	2,5
7,5			0,0	0,5	1,5
8,5					0,5

Вкладная навеска

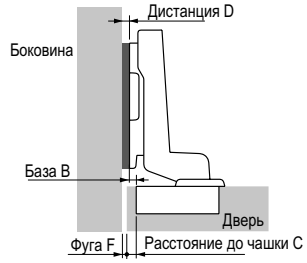

Дистанция D = C + B + F
= расстояние до чашки C – 3,5 мм + фуга F

Толщина двери	Расстояние до чашки C, мм				
мм	3,0	4,0	4,5	5,0	6,0
	Дистанция D, мм				
15		0,9	1,4	1,9	2,9
16	0,1	1,0	1,5	2,0	3,0
17	0,3	1,2	1,7	2,2	3,2
18	0,5	1,5	2,0	2,5	3,4
19	0,9	1,8	2,3	2,7	3,7
20	1,2	2,2	2,6	3,1	4,0
21	1,7	2,6	3,0	3,5	4,3
22	2,4	3,1	3,5	3,9	4,8
23	3,2	3,8	4,2	4,5	5,3
24	4,0	4,6	4,9	5,2	5,9
25	4,9	5,4	5,7	6,0	6,6

Дополнительно

- Монтажные планки и принадлежности, см. стр. 210 - 218, 219 - 223
- Демпфер Silent System и механизм открывания Push to open, см. стр. 254 - 255
- Варианты навески, информация о монтаже, инструкции по монтажу и критерии качества, см. стр. 224 - 239

Скрытые петли быстрого монтажа без функции самозакрывания

- **Intermat 9973**
- **Угол открывания 110°**



- Скрытая петля с техникой защелкивания без функции самозакрывания
- Подходит для механизма открывания Push to open
- Качество соответствует стандарту EN 15570, уровень 3
- Для двери толщиной 15–25 мм
- Диаметр чашки 35 мм
- Глубина чашки петли 11,6 мм
- Встроенная регулировка наложения 2 мм / –2 мм
- Встроенная регулировка по глубине 2,5 мм / –1,5 мм
- Регулировка по высоте с помощью монтажной планки
- Материал консоли петли: никелированная сталь
- Материал чашки петли: никелированная сталь

Intermat 9973, угол открывания 110°

Монтаж чашки петли	Карта сверления	Крепежное отверстие ø x T, мм	Накладная навеска 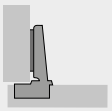 База B 12,5 мм	Навеска на среднюю стенку 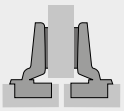 База B 3 мм	Вкладная навеска 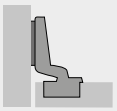 База B -3,5 мм	Кол-во
Под прикручивание TH 42	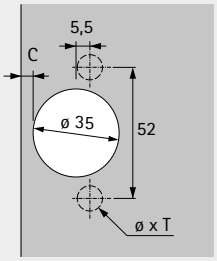	-	**9 043 361**	**9 043 362**	**9 043 363**	50 шт.
Под запрессовку TH 43		ø 10 x 11	**9 072 563**	**9 072 564**	**9 072 565**	50 шт.
С предустановленными разжимными муфтами TH 48		ø 10 x 11	**9 072 569**	**9 072 570**	**9 072 571**	50 шт.
Под прикручивание TB 42	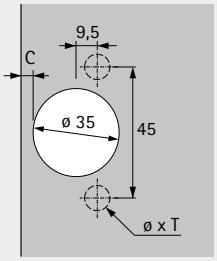	-	**9 072 575**	**9 072 576**	**9 072 577**	50 шт.
Под запрессовку TB 43		ø 8 x 11	**9 072 578**	**9 072 579**	**9 072 580**	50 шт.
С предустановленными разжимными муфтами TB 48		ø 8 x 11	**9 072 581**	**9 072 582**	**9 072 583**	50 шт.

Скрытые петли быстрого монтажа без функции самозакрывания

- **Intermat 9973**
- **Угол открывания 110°**



- Скрытая петля с техникой защелкивания без функции самозакрывания
- Подходит для механизма открывания Push to open
- Качество соответствует стандарту EN 15570, уровень 3
- Для двери толщиной 15–25 мм
- Диаметр чашки 35 мм
- Глубина чашки петли 11,6 мм
- Встроенная регулировка наложения 2 мм / –2 мм
- Встроенная регулировка по глубине 2,5 мм / –1,5 мм
- Регулировка по высоте с помощью монтажной планки
- Материал консоли петли: никелированная сталь
- Материал чашки петли: никелированная сталь

Intermat 9973, угол открывания 110°

Монтаж чашки петли	Карта сверления	Крепежное отверстие ø x T, мм	Накладная навеска База B 12,5 мм	Навеска на среднюю стенку База B 3 мм	Вкладная навеска База B -3,5 мм	Кол-во
Под прикручивание TH 42	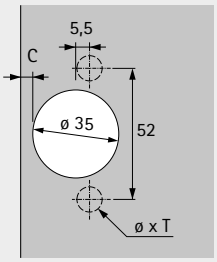	-	**9 005 604**	**9 042 637**	**9 042 878**	200 шт.
Под запрессовку TH 43		ø 10 x 11	**9 042 420**	**9 072 561**	**9 072 562**	200 шт.
С предустановленными разжимными муфтами TH 48		ø 10 x 11	**9 044 957**	**9 044 958**	**9 044 959**	200 шт.
Под прикручивание TB 42	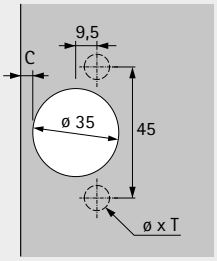	-	**9 072 340**	**9 072 572**	**9 072 342**	200 шт.
Под запрессовку TB 43		ø 8 x 11	**9 072 355**	**9 072 573**	**9 072 574**	200 шт.
С предустановленными разжимными муфтами TB 48		ø 8 x 11	**9 044 960**	**9 044 961**	**9 044 962**	200 шт.

Скрытые петли быстрого монтажа без функции самозакрывания

- **Intermat 9973**
- **Угол открывания 110°**

Минимальная фуга для 1 двери

Толщина двери	Расстояние до чашки C, мм				
мм	3,0	4,0	4,5	5,0	6,0
15	0,4	0,4	0,4	0,4	0,4
16	0,6	0,5	0,5	0,5	0,5
17	0,8	0,7	0,7	0,7	0,7
18	1,0	1,0	1,0	1,0	0,9
19	1,4	1,3	1,3	1,2	1,2
20	1,7	1,7	1,6	1,6	1,5
21	2,2	2,1	2,0	2,0	1,9
22	2,9	2,6	2,5	2,4	2,3
23	3,7	3,3	3,2	3,0	2,8
24	4,5	4,1	3,9	3,7	3,4
25	5,4	4,9	4,7	4,5	4,1

Внимание!

Размеры, указанные в таблице, соответствуют дверям с радиусом кромки 1 мм.

Для дверей с другим радиусом следует рассчитывать минимальную фугу следующим образом:

Радиус 0 мм:
Размер в таблице + 0,4 мм
Радиус 3 мм:
Размер в таблице - 0,8 мм

Выступ двери / монтажная глубина

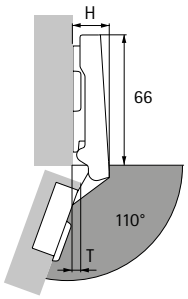

Высота петли H / выступ двери T для дистанции D = 0 мм и расстояния до чашки C = 3 мм

Вариант навески двери	H, мм	T, мм
Накладная навеска	19,5	7,5
Навеска на среднюю стенку	29,0	17,0
Вкладная навеска	35,5	23,5

Накладная навеска

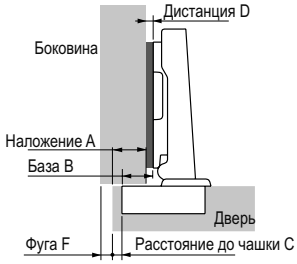

Дистанция D = C + B – A
= расстояние до чашки C + 12,5 мм – наложение A

Наложение	Расстояние до чашки C, мм				
мм	3,0	4,0	4,5	5,0	6,0
	Дистанция D, мм				
10	5,5	6,5	7,0	7,5	8,5
11	4,5	5,5	6,0	6,5	7,5
12	3,5	4,5	5,0	5,5	6,5
13	2,5	3,5	4,0	4,5	5,5
14	1,5	2,5	3,0	3,5	4,5
15	0,5	1,5	2,0	2,5	3,5
16		0,5	1,0	1,5	2,5
17			0,0	0,5	1,5
18					0,5

Навеска на среднюю стенку

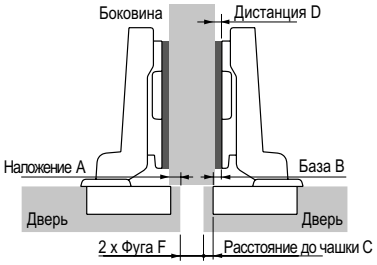

Дистанция D = C + B – A
= расстояние до чашки C + 3 мм – наложение A

Наложение	Расстояние до чашки C, мм				
мм	3,0	4,0	4,5	5,0	6,0
	Дистанция D, мм				
0,5	5,5	6,5	7,0	7,5	8,5
1,5	4,5	5,5	6,0	6,5	7,5
2,5	3,5	4,5	5,0	5,5	6,5
3,5	2,5	3,5	4,0	4,5	5,5
4,5	1,5	2,5	3,0	3,5	4,5
5,5	0,5	1,5	2,0	2,5	3,5
6,5		0,5	1,0	1,5	2,5
7,5			0,0	0,5	1,5
8,5					0,5

Вкладная навеска

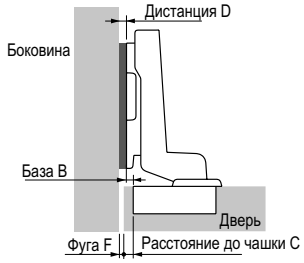

Дистанция D = C + B + F
= расстояние до чашки C – 3,5 мм + фуга F

Толщина двери	Расстояние до чашки C, мм				
мм	3,0	4,0	4,5	5,0	6,0
	Дистанция D, мм				
15		0,9	1,4	1,9	2,9
16	0,1	1,0	1,5	2,0	3,0
17	0,3	1,2	1,7	2,2	3,2
18	0,5	1,5	2,0	2,5	3,4
19	0,9	1,8	2,3	2,7	3,7
20	1,2	2,2	2,6	3,1	4,0
21	1,7	2,6	3,0	3,5	4,3
22	2,4	3,1	3,5	3,9	4,8
23	3,2	3,8	4,2	4,5	5,3
24	4,0	4,6	4,9	5,2	5,9
25	4,9	5,4	5,7	6,0	6,6

Дополнительно

- Монтажные планки и принадлежности, см. стр. 210 - 218, 219 - 223
- Механизм открывания Push to open, см. стр. 254 - 255
- Варианты навески, информация о монтаже, инструкции по монтажу и критерии качества, см. стр. 224 - 239

Скрытые петли быстрого монтажа

- **Intermat 9936 для дверей толщиной до 32 мм**
- **Угол открывания 95°**



- Скрытая петля с техникой защелкивания с функцией самозакрывания
- Качество соответствует стандарту EN 15570, уровень 2
- Для двери толщиной 14–32 мм
- Диаметр чашки 35 мм
- Глубина чашки петли 11,1 мм (Fix 11,6 мм)
- Встроенная регулировка наложения 2 мм / –2 мм
- Встроенная регулировка по глубине 2,5 мм / –1,5 мм
- Регулировка по высоте с помощью монтажной планки
- Материал консоли петли: никелированная сталь
- Материал чашки петли: никелированная сталь

Intermat 9936, угол открывания 95°

Монтаж чашки петли	Карта сверления	Крепежное отверстие ø x T, мм	Накладная навеска  База B 12,5 мм	Навеска на среднюю стенку 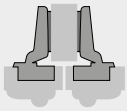 База B 3 мм	Вкладная навеска  База B -3,5 мм	Кол-во
Под прикручивание TH 42	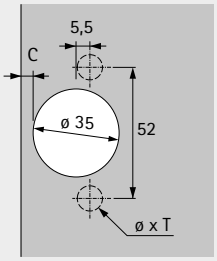	-	**0 073 913**	**0 073 917**	**0 073 921**	50 шт.
Под запрессовку TH 43		ø 10 x 11	**0 073 914**	**0 073 918**	**0 073 922**	50 шт.
С предустановленными разжимными муфтами TH 48		ø 10 x 11	**9 043 586**	**9 043 587**	**9 043 588**	50 шт.
Под прикручивание TB 42	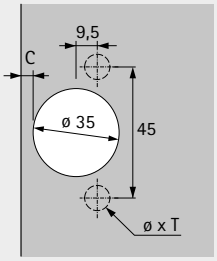	-	**9 043 570**	**9 043 571**	**9 043 572**	50 шт.
Под запрессовку TB 43		ø 8 x 11	**0 073 915**	**0 073 919**	**0 073 923**	50 шт.
С предустановленными разжимными муфтами TB 48		ø 8 x 11	**9 043 576**	**9 043 577**	**9 043 578**	50 шт.

Скрытые петли быстрого монтажа

- **Intermat 9936 для дверей толщиной до 32 мм**
- **Угол открывания 95°**



- Скрытая петля с техникой защелкивания с функцией самозакрывания
- Качество соответствует стандарту EN 15570, уровень 2
- Для двери толщиной 14–32 мм
- Диаметр чашки 35 мм
- Глубина чашки петли 11,1 мм (Fix 11,6 мм)
- Встроенная регулировка наложения 2 мм / –2 мм
- Встроенная регулировка по глубине 2,5 мм / –1,5 мм
- Регулировка по высоте с помощью монтажной планки
- Материал консоли петли: никелированная сталь
- Материал чашки петли: никелированная сталь

Intermat 9936, угол открывания 95°

Монтаж чашки петли	Карта сверления	Крепежное отверстие ø x T, мм	Накладная навеска  База B 12,5 мм	Навеска на среднюю стенку 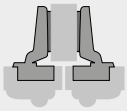 База B 3 мм	Вкладная навеска  База B -3,5 мм	Кол-во
Под прикручивание TH 42	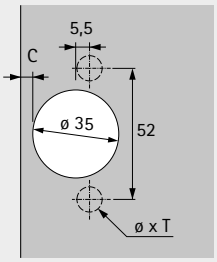	-	**1 058 365**	**1 058 366**	**1 058 367**	200 шт.
Под запрессовку TH 43		ø 10 x 11	**1 058 371**	**1 058 372**	**1 058 373**	200 шт.
С предустановленными разжимными муфтами TH 48		ø 10 x 11	**9 043 629**	**9 043 630**	**9 043 631**	200 шт.
Под прикручивание TB 42	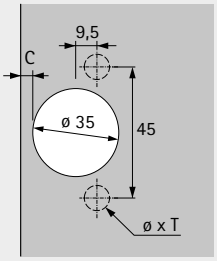	-	**9 042 134**	**9 046 810**	**9 046 811**	200 шт.
Под запрессовку TB 43		ø 8 x 11	**1 058 445**	**1 058 446**	**1 058 447**	200 шт.
С предустановленными разжимными муфтами TB 48		ø 8 x 11	**9 043 632**	**9 043 633**	**9 043 634**	200 шт.

Скрытые петли быстрого монтажа

- **Intermat 9936 для дверей толщиной до 32 мм**
- **Угол открывания 95°**

Hett CAD

Минимальная фуга для 1 двери

Толщина двери	Расстояние до чашки C, мм						
мм	3,0	4,0	4,5	5,0	6,0	7,0	8,0
14	0,2	0,2	0,2	0,2	0,2	0,2	0,2
15	0,3	0,2	0,2	0,2	0,2	0,2	0,2
16	0,4	0,4	0,4	0,4	0,4	0,4	0,4
17	0,5	0,5	0,5	0,5	0,5	0,5	0,5
18	0,7	0,7	0,7	0,7	0,6	0,6	0,6
19	0,9	0,9	0,9	0,8	0,8	0,8	0,8
20	1,1	1,1	1,1	1,1	1,0	1,0	1,0
21	1,4	1,3	1,3	1,3	1,3	1,2	1,2
22	1,7	1,6	1,6	1,6	1,5	1,5	1,5
23	2,0	1,9	1,9	1,9	1,8	1,8	1,7
24	2,3	2,3	2,2	2,2	2,1	2,1	2,0
25	2,8	2,7	2,6	2,6	2,5	2,4	2,4
26	3,3	3,1	3,1	3,0	2,9	2,8	2,7
27	4,2	3,7	3,6	3,5	3,3	3,2	3,1
28	5,0	4,5	4,3	4,1	3,9	3,7	3,6
29	5,9	5,4	5,2	4,9	4,6	4,3	4,1
30	6,8	6,3	6,0	5,8	5,3	5,0	4,7
31	7,8	7,2	6,9	6,6	6,1	5,7	5,4
32	8,7	8,1	7,8	7,5	7,0	6,5	6,1

Внимание!

Размеры, указанные в таблице, соответствуют дверям с радиусом кромки 1 мм.

Для дверей с другим радиусом следует рассчитывать минимальную фугу следующим образом:

Радиус 0 мм:
Размер в таблице + 0,4 мм
Радиус 3 мм:
Размер в таблице - 0,8 мм

Выступ двери / монтажная глубина

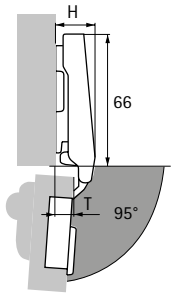

Высота петли H / выступ двери T для дистанции D = 0 мм и расстояния до чашки C = 3 мм

Вариант навески двери	H, мм	T, мм
Накладная навеска	19,5	10,0
Навеска на среднюю стенку	29,0	19,5
Вкладная навеска	35,5	26,0

Накладная навеска

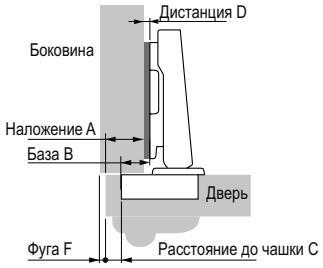

Дистанция D = C + B – A
= расстояние до чашки C + 12,5 мм – наложение A

Наложение	Расстояние до чашки C, мм						
мм	3,0	4,0	4,5	5,0	6,0	7,0	8,0
	Дистанция D, мм						
10	5,5	6,5	7,0	7,5	8,5	9,5	10,5
11	4,5	5,5	6,0	6,5	7,5	8,5	9,5
12	3,5	4,5	5,0	5,5	6,5	7,5	8,5
13	2,5	3,5	4,0	4,5	5,5	6,5	7,5
14	1,5	2,5	3,0	3,5	4,5	5,5	6,5
15	0,5	1,5	2,0	2,5	3,5	4,5	5,5
16		0,5	1,0	1,5	2,5	3,5	4,5
17			0,0	0,5	1,5	2,5	3,5
18					0,5	1,5	2,5
19						0,5	1,5
20							0,5

Навеска на среднюю стенку

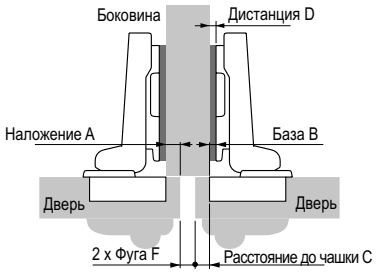

Дистанция D = C + B – A
= расстояние до чашки C + 3 мм – наложение A

Наложение	Расстояние до чашки C, мм						
мм	3,0	4,0	4,5	5,0	6,0	7,0	8,0
	Дистанция D, мм						
0	6,0	7,0	7,5	8,0	9,0	10,0	11,0
1	5,0	6,0	6,5	7,0	8,0	9,0	10,0
2	4,0	5,0	5,5	6,0	7,0	8,0	9,0
3	3,0	4,0	4,5	5,0	6,0	7,0	8,0
4	2,0	3,0	3,5	4,0	5,0	6,0	7,0
5	1,0	2,0	2,5	3,0	4,0	5,0	6,0
6	0,0	1,0	1,5	2,0	3,0	4,0	5,0
7		0,0	0,5	1,0	2,0	3,0	4,0
8				0,0	1,0	2,0	3,0
9					0,0	1,0	2,0
10						0,0	1,0
11							0,0

Вкладная навеска

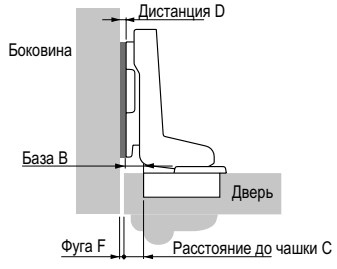

Дистанция D = C + B + F
= расстояние до чашки C – 3,5 мм + фуга F

Толщина двери	Расстояние до чашки C, мм						
мм	3,0	4,0	4,5	5,0	6,0	7,0	8,0
	Дистанция D, мм						
14		0,7	1,2	1,7	2,7	3,7	4,7
15		0,7	1,2	1,7	2,7	3,7	4,7
16		0,9	1,4	1,9	2,9	3,9	4,9
17	0,0	1,0	1,5	2,0	3,0	4,0	5,0
18	0,2	1,2	1,7	2,2	3,1	4,1	5,1
19	0,4	1,4	1,9	2,3	3,3	4,3	5,3
20	0,6	1,6	2,1	2,6	3,5	4,5	5,5
21	0,9	1,8	2,3	2,8	3,8	4,7	5,7
22	1,2	2,1	2,6	3,1	4,0	5,0	6,0
23	1,5	2,4	2,9	3,4	4,3	5,3	6,2
24	1,8	2,8	3,2	3,7	4,6	5,6	6,5
25	2,3	3,2	3,6	4,1	5,0	5,9	6,9
26	2,8	3,6	4,1	4,5	5,4	6,3	7,2
27	3,7	4,2	4,6	5,0	5,8	6,7	7,6
28	4,5	5,0	5,3	5,6	6,4	7,2	8,1
29	5,4	5,9	6,2	6,4	7,1	7,8	8,6
30	6,3	6,8	7,0	7,3	7,8	8,5	9,2
31	7,3	7,7	7,9	8,1	8,6	9,2	9,9
32	8,2	8,6	8,8	9,0	9,5	10,0	10,6

Дополнительно

- Монтажные планки и принадлежности, см. стр. 210 - 218, 219 - 223
- Демпфер Silent System и механизм открывания Push to open, см. стр. 254 - 255
- Варианты навески, информация о монтаже, инструкции по монтажу и критерии качества, см. стр. 224 - 239

- **Intermat 9936 для дверей толщиной до 32 мм**
- **Угол открывания 95°**

Контуры двери при минимальной фуге, масштаб 1 : 1

Размеры в таблице указаны с учетом нулевого радиуса кромки двери. При наличии радиуса у кромки двери значение фуги необходимо скорректировать.
Для достижения минимальной фуги необходимо, чтобы контур двери находился в рамках контура шаблона. Если контур двери выступает за шаблон, фуга должна быть увеличена.



Пример применения минимальной фуги

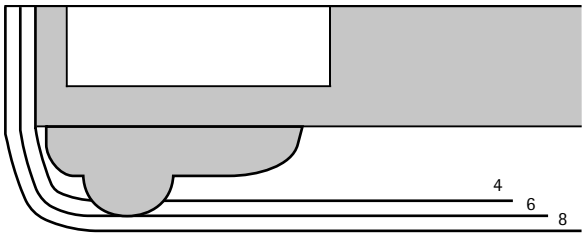

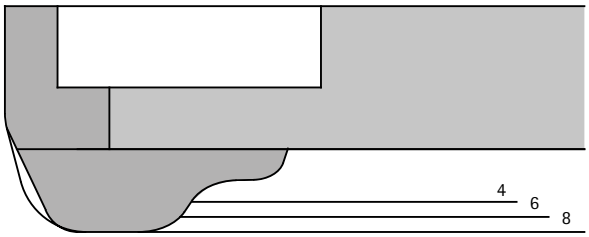

Пример применения минимальной фуги	
Толщина двери	16 мм
Толщина профиля	12 мм
Общая толщина	28 мм
Расстояние до чашки C	6 мм

Пример применения минимальной фуги	
Толщина двери	19 мм
Толщина профиля	11 мм
Общая толщина	30 мм
Расстояние до чашки C	8 мм

Скрытые петли быстрого монтажа без функции самозакрывания

- **Intermat 9966 для дверей толщиной до 32 мм**
- **Угол открывания 95°**



- Скрытая петля с техникой защелкивания без функции самозакрывания
- Подходит для механизма открывания Push to open
- Качество соответствует стандарту EN 15570, уровень 2
- Для двери толщиной 14–32 мм
- Диаметр чашки 35 мм
- Глубина чашки петли 11,1 мм (Fix 11,6 мм)
- Встроенная регулировка наложения 2 мм / –2 мм
- Встроенная регулировка по глубине 2,5 мм / –1,5 мм
- Регулировка по высоте с помощью монтажной планки
- Материал консоли петли: никелированная сталь
- Материал чашки петли: никелированная сталь

Intermat 9966, угол открывания 95°

Монтаж чашки петли	Карта сверления	Крепежное отверстие ø x T, мм	Накладная навеска  База B 12,5 мм	Навеска на среднюю стенку 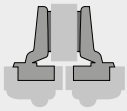 База B 3 мм	Вкладная навеска  База B -3,5 мм	Кол-во
Под прикручивание TH 42	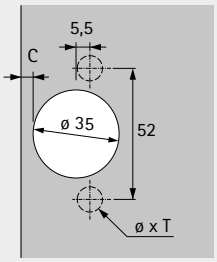	-	**9 044 858**	**9 044 868**	**9 044 878**	50 шт.
Под запрессовку TH 43		ø 10 x 11	**9 043 564**	**9 043 565**	**9 043 566**	50 шт.
С предустановленными разжимными муфтами TH 48		ø 10 x 11	**9 043 567**	**9 043 568**	**9 043 569**	50 шт.
Под прикручивание TB 42	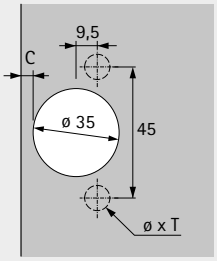	-	**9 044 888**	**9 044 898**	**9 044 908**	50 шт.
Под запрессовку TB 43		ø 8 x 11	**9 044 918**	**9 044 928**	**9 044 938**	50 шт.
С предустановленными разжимными муфтами TB 48		ø 8 x 11	**9 044 919**	**9 044 929**	**9 044 939**	50 шт.

Скрытые петли быстрого монтажа без функции самозакрывания

- **Intermat 9966 для дверей толщиной до 32 мм**
- **Угол открывания 95°**



- Скрытая петля с техникой защелкивания без функции самозакрывания
- Подходит для механизма открывания Push to open
- Качество соответствует стандарту EN 15570, уровень 2
- Для двери толщиной 14–32 мм
- Диаметр чашки 35 мм
- Глубина чашки петли 11,1 мм (Fix 11,6 мм)
- Встроенная регулировка наложения 2 мм / –2 мм
- Встроенная регулировка по глубине 2,5 мм / –1,5 мм
- Регулировка по высоте с помощью монтажной планки
- Материал консоли петли: никелированная сталь
- Материал чашки петли: никелированная сталь

Intermat 9966, угол открывания 95°

Монтаж чашки петли	Карта сверления	Крепежное отверстие ø x T, мм	Накладная навеска  База B 12,5 мм	Навеска на среднюю стенку 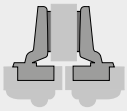 База B 3 мм	Вкладная навеска  База B -3,5 мм	Кол-во
Под прикручивание TH 42	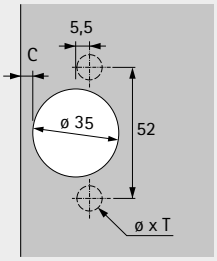	-	**9 044 850**	**9 044 860**	**9 044 870**	200 шт.
Под запрессовку TH 43		ø 10 x 11	**9 042 574**	**9 044 861**	**9 044 871**	200 шт.
С предустановленными разжимными муфтами TH 48		ø 10 x 11	**9 044 857**	**9 044 867**	**9 044 877**	200 шт.
Под прикручивание TB 42	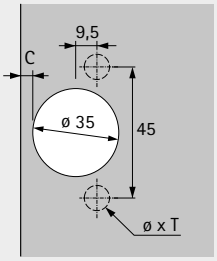	-	**9 044 880**	**9 044 890**	**9 044 900**	200 шт.
Под запрессовку TB 43		ø 8 x 11	**9 044 881**	**9 044 891**	**9 044 901**	200 шт.
С предустановленными разжимными муфтами TB 48		ø 8 x 11	**9 044 887**	**9 044 897**	**9 044 907**	200 шт.

Скрытые петли быстрого монтажа без функции самозакрывания

- **Intermat 9966 для дверей толщиной до 32 мм**
- **Угол открывания 95°**

Минимальная фуга для 1 двери

Толщина двери	Расстояние до чашки C, мм						
мм	3,0	4,0	4,5	5,0	6,0	7,0	8,0
14	0,2	0,2	0,2	0,2	0,2	0,2	0,2
15	0,3	0,2	0,2	0,2	0,2	0,2	0,2
16	0,4	0,4	0,4	0,4	0,4	0,4	0,4
17	0,5	0,5	0,5	0,5	0,5	0,5	0,5
18	0,7	0,7	0,7	0,7	0,6	0,6	0,6
19	0,9	0,9	0,9	0,8	0,8	0,8	0,8
20	1,1	1,1	1,1	1,1	1,0	1,0	1,0
21	1,4	1,3	1,3	1,3	1,3	1,2	1,2
22	1,7	1,6	1,6	1,6	1,5	1,5	1,5
23	2,0	1,9	1,9	1,9	1,8	1,8	1,7
24	2,3	2,3	2,2	2,2	2,1	2,1	2,0
25	2,8	2,7	2,6	2,6	2,5	2,4	2,4
26	3,3	3,1	3,1	3,0	2,9	2,8	2,7
27	4,2	3,7	3,6	3,5	3,3	3,2	3,1
28	5,0	4,5	4,3	4,1	3,9	3,7	3,6
29	5,9	5,4	5,2	4,9	4,6	4,3	4,1
30	6,8	6,3	6,0	5,8	5,3	5,0	4,7
31	7,8	7,2	6,9	6,6	6,1	5,7	5,4
32	8,7	8,1	7,8	7,5	7,0	6,5	6,1

Внимание!

Размеры, указанные в таблице, соответствуют дверям с радиусом кромки 1 мм.

Для дверей с другим радиусом следует рассчитывать минимальную фугу следующим образом:

Радиус 0 мм:
Размер в таблице + 0,4 мм
Радиус 3 мм:
Размер в таблице - 0,8 мм

Выступ двери / монтажная глубина

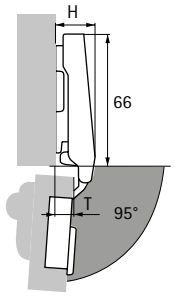

Высота петли H / выступ двери T для дистанции D = 0 мм и расстояния до чашки C = 3 мм

Вариант навески двери	H, мм	T, мм
Накладная навеска	19,5	10,0
Навеска на среднюю стенку	29,0	19,5
Вкладная навеска	35,5	26,0

Накладная навеска

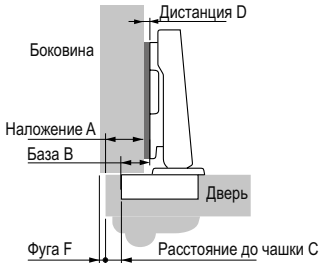

Дистанция D = C + B – A
= расстояние до чашки C + 12,5 мм – наложение A

Наложение	Расстояние до чашки C, мм						
мм	3,0	4,0	4,5	5,0	6,0	7,0	8,0
	Дистанция D, мм						
10	5,5	6,5	7,0	7,5	8,5	9,5	10,5
11	4,5	5,5	6,0	6,5	7,5	8,5	9,5
12	3,5	4,5	5,0	5,5	6,5	7,5	8,5
13	2,5	3,5	4,0	4,5	5,5	6,5	7,5
14	1,5	2,5	3,0	3,5	4,5	5,5	6,5
15	0,5	1,5	2,0	2,5	3,5	4,5	5,5
16		0,5	1,0	1,5	2,5	3,5	4,5
17			0,0	0,5	1,5	2,5	3,5
18					0,5	1,5	2,5
19						0,5	1,5
20							0,5

Навеска на среднюю стенку

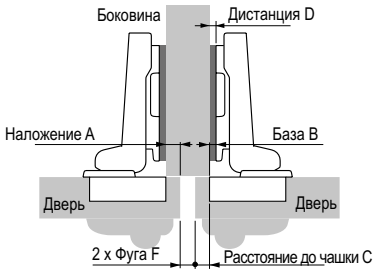

Дистанция D = C + B – A
= расстояние до чашки C + 3 мм – наложение A

Наложение	Расстояние до чашки C, мм						
мм	3,0	4,0	4,5	5,0	6,0	7,0	8,0
	Дистанция D, мм						
0	6,0	7,0	7,5	8,0	9,0	10,0	11,0
1	5,0	6,0	6,5	7,0	8,0	9,0	10,0
2	4,0	5,0	5,5	6,0	7,0	8,0	9,0
3	3,0	4,0	4,5	5,0	6,0	7,0	8,0
4	2,0	3,0	3,5	4,0	5,0	6,0	7,0
5	1,0	2,0	2,5	3,0	4,0	5,0	6,0
6	0,0	1,0	1,5	2,0	3,0	4,0	5,0
7		0,0	0,5	1,0	2,0	3,0	4,0
8				0,0	1,0	2,0	3,0
9					0,0	1,0	2,0
10						0,0	1,0
11							0,0

Вкладная навеска

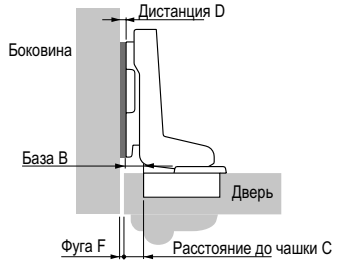

Дистанция D = C + B + F
= расстояние до чашки C – 3,5 мм + фуга F

Толщина двери	Расстояние до чашки C, мм						
мм	3,0	4,0	4,5	5,0	6,0	7,0	8,0
	Дистанция D, мм						
14		0,7	1,2	1,7	2,7	3,7	4,7
15		0,7	1,2	1,7	2,7	3,7	4,7
16		0,9	1,4	1,9	2,9	3,9	4,9
17	0,0	1,0	1,5	2,0	3,0	4,0	5,0
18	0,2	1,2	1,7	2,2	3,1	4,1	5,1
19	0,4	1,4	1,9	2,3	3,3	4,3	5,3
20	0,6	1,6	2,1	2,6	3,5	4,5	5,5
21	0,9	1,8	2,3	2,8	3,8	4,7	5,7
22	1,2	2,1	2,6	3,1	4,0	5,0	6,0
23	1,5	2,4	2,9	3,4	4,3	5,3	6,2
24	1,8	2,8	3,2	3,7	4,6	5,6	6,5
25	2,3	3,2	3,6	4,1	5,0	5,9	6,9
26	2,8	3,6	4,1	4,5	5,4	6,3	7,2
27	3,7	4,2	4,6	5,0	5,8	6,7	7,6
28	4,5	5,0	5,3	5,6	6,4	7,2	8,1
29	5,4	5,9	6,2	6,4	7,1	7,8	8,6
30	6,3	6,8	7,0	7,3	7,8	8,5	9,2
31	7,3	7,7	7,9	8,1	8,6	9,2	9,9
32	8,2	8,6	8,8	9,0	9,5	10,0	10,6

Дополнительно

- Монтажные планки и принадлежности, см. стр. 210 - 218, 219 - 223
- Механизм открывания Push to open, см. стр. 254 - 255
- Варианты навески, информация о монтаже, инструкции по монтажу и критерии качества, см. стр. 224 - 239

- **Intermat 9966 для дверей толщиной до 32 мм**
- **Угол открывания 95°**

Контуры двери при минимальной фуге, масштаб 1 : 1

Размеры в таблице указаны с учетом нулевого радиуса кромки двери. При наличии радиуса у кромки двери значение фуги необходимо скорректировать.
Для достижения минимальной фуги необходимо, чтобы контур двери находился в рамках контура шаблона. Если контур двери выступает за шаблон, фуга должна быть увеличена.



Пример применения минимальной фуги

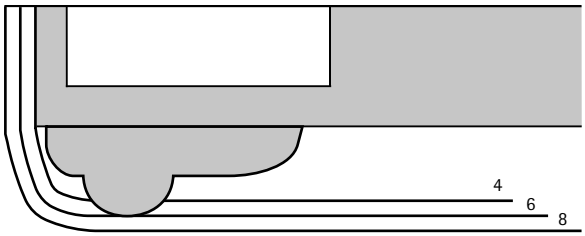

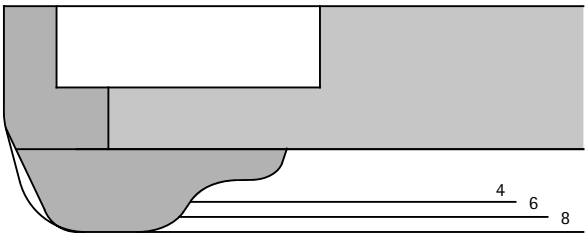

Пример применения минимальной фуги	
Толщина двери	16 мм
Толщина профиля	12 мм
Общая толщина	28 мм
Расстояние до чашки C	6 мм

Пример применения минимальной фуги	
Толщина двери	19 мм
Толщина профиля	11 мм
Общая толщина	30 мм
Расстояние до чашки C	8 мм

Скрытые петли быстрого монтажа

- **Intermat 9935 для дверей толщиной до 43 мм**
- **Угол открывания 95°**



- Скрытая петля с техникой защелкивания с функцией самозакрывания
- Качество соответствует стандарту EN 15570, уровень 2
- Для двери толщиной 16–43 мм
- Диаметр чашки 40 мм
- Глубина чашки петли 13,7 мм
- Встроенная регулировка наложения 2 мм / –2 мм
- Встроенная регулировка по глубине 2,5 мм / –1,5 мм
- Регулировка по высоте с помощью монтажной планки
- Материал консоли петли: цинковое литье под давлением, никелированная поверхность
- Материал чашки петли: цинковое литье под давлением, никелированная поверхность

Intermat 9935, угол открывания 95°

Монтаж чашки петли	Карта сверления	Крепежное отверстие ø x T, мм	Накладная навеска  База B 18 мм	Навеска на среднюю стенку 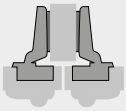 База B 8 мм	Вкладная навеска  База B -3 мм	Кол-во
Под прикручивание TH 22 / L	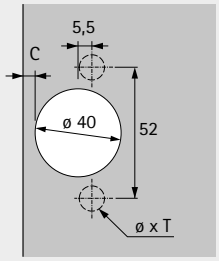	-	**9 155 241**	**9 155 242**	**9 155 243**	50 шт.
Под прикручивание TB 22 / L	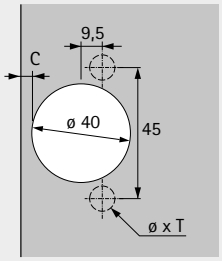	-	**9 043 384**	**9 043 385**	**9 043 386**	50 шт.

Скрытые петли быстрого монтажа

- **Intermat 9935 для дверей толщиной до 43 мм**
- **Угол открывания 95°**

Hett CAD

Минимальная фуга для 1 двери

Толщина двери	Расстояние до чашки C, мм									
мм	3,0	4,0	4,5	5,0	6,0	7,0	8,0	9,0	10,0	11,0
26	0,9	0,9	0,9	0,9	0,9	0,9	0,9	0,9	0,9	0,8
27	1,1	1,1	1,1	1,1	1,1	1,1	1,0	1,0	1,0	1,0
28	1,3	1,3	1,3	1,3	1,3	1,2	1,2	1,2	1,2	1,2
29	1,5	1,5	1,5	1,5	1,5	1,4	1,4	1,4	1,4	1,4
30	1,7	1,7	1,7	1,7	1,7	1,6	1,6	1,6	1,6	1,6
31	2,0	2,0	1,9	1,9	1,9	1,9	1,8	1,8	1,8	1,8
32	2,3	2,2	2,2	2,2	2,1	2,1	2,1	2,1	2,0	2,0
33	3,1	2,5	2,5	2,5	2,4	2,4	2,3	2,3	2,3	2,2
34	4,1	3,4	3,0	2,7	2,7	2,7	2,6	2,6	2,5	2,5
35	5,0	4,3	4,0	3,7	3,0	3,0	2,9	2,9	2,8	2,8
36	6,0	5,3	4,9	4,6	4,0	3,4	3,2	3,2	3,1	3,1
37	7,0	6,2	5,9	5,5	4,9	4,3	3,7	3,5	3,4	3,4
38	7,9	7,2	6,8	6,5	5,8	5,2	4,6	4,1	3,8	3,7
39	8,9	8,1	7,8	7,4	6,7	6,1	5,5	5,0	4,5	4,1
40	9,9	9,1	8,7	8,4	7,7	7,0	6,4	5,8	5,3	4,8
41	10,9	10,1	9,7	9,3	8,6	8,0	7,3	6,7	6,2	5,7
42	11,9	11,1	10,7	10,3	9,6	8,9	8,3	7,7	7,1	6,6
43	12,8	12,0	11,7	11,3	10,5	9,8	9,2	8,6	8,0	7,4

Внимание!

Размеры, указанные в таблице, соответствуют дверям с радиусом кромки 1 мм.

Для дверей с другим радиусом следует рассчитывать минимальную фугу следующим образом:

Радиус 0 мм:
Размер в таблице + 0,4 мм
Радиус 3 мм:
Размер в таблице - 0,8 мм

Выступ двери / монтажная глубина

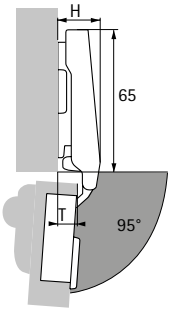

Высота петли H / выступ двери T для дистанции D = 0 мм и расстояния до чашки C = 3 мм

Вариант навески двери	H, мм	T, мм
Накладная навеска	20,0	10,5
Навеска на среднюю стенку	30,0	20,5
Вкладная навеска	41,0	31,5

Накладная навеска

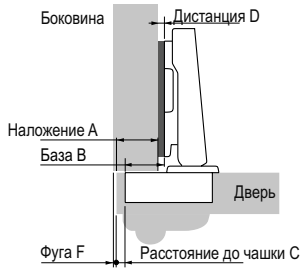

Дистанция D = C + B – A
= расстояние до чашки C + 18 мм – наложение A

Наложение	Расстояние до чашки C, мм									
мм	3,0	4,0	4,5	5,0	6,0	7,0	8,0	9,0	10,0	11,0
	Дистанция D, мм									
12	9,0	10,0	10,5	11,0	12,0	13,0	14,0	15,0	16,0	17,0
13	8,0	9,0	9,5	10,0	11,0	12,0	13,0	14,0	15,0	16,0
14	7,0	8,0	8,5	9,0	10,0	11,0	12,0	13,0	14,0	15,0
15	6,0	7,0	7,5	8,0	9,0	10,0	11,0	12,0	13,0	14,0
16	5,0	6,0	6,5	7,0	8,0	9,0	10,0	11,0	12,0	13,0
17	4,0	5,0	5,5	6,0	7,0	8,0	9,0	10,0	11,0	12,0
18	3,0	4,0	4,5	5,0	6,0	7,0	8,0	9,0	10,0	11,0
19	2,0	3,0	3,5	4,0	5,0	6,0	7,0	8,0	9,0	10,0
20	1,0	2,0	2,5	3,0	4,0	5,0	6,0	7,0	8,0	9,0
21	0,0	1,0	1,5	2,0	3,0	4,0	5,0	6,0	7,0	8,0
22		0,0	0,5	1,0	2,0	3,0	4,0	5,0	6,0	7,0
23				0,0	1,0	2,0	3,0	4,0	5,0	6,0
24					0,0	1,0	2,0	3,0	4,0	5,0
25						0,0	1,0	2,0	3,0	4,0
26							0,0	1,0	2,0	3,0
27								0,0	1,0	2,0
28									0,0	1,0
29										0,0

Навеска на среднюю стенку

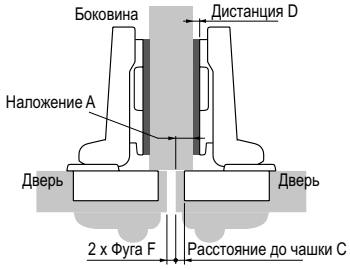

Дистанция D = C + B – A
= расстояние до чашки C + 8 мм – наложение A

Наложение	Расстояние до чашки C, мм									
мм	3,0	4,0	4,5	5,0	6,0	7,0	8,0	9,0	10,0	11,0
	Дистанция D, мм									
2	9,0	10,0	10,5	11,0	12,0	13,0	14,0	15,0	16,0	17,0
3	8,0	9,0	9,5	10,0	11,0	12,0	13,0	14,0	15,0	16,0
4	7,0	8,0	8,5	9,0	10,0	11,0	12,0	13,0	14,0	15,0
5	6,0	7,0	7,5	8,0	9,0	10,0	11,0	12,0	13,0	14,0
6	5,0	6,0	6,5	7,0	8,0	9,0	10,0	11,0	12,0	13,0
7	4,0	5,0	5,5	6,0	7,0	8,0	9,0	10,0	11,0	12,0
8	3,0	4,0	4,5	5,0	6,0	7,0	8,0	9,0	10,0	11,0
9	2,0	3,0	3,5	4,0	5,0	6,0	7,0	8,0	9,0	10,0
10	1,0	2,0	2,5	3,0	4,0	5,0	6,0	7,0	8,0	9,0
11	0,0	1,0	1,5	2,0	3,0	4,0	5,0	6,0	7,0	8,0
12		0,0	0,5	1,0	2,0	3,0	4,0	5,0	6,0	7,0
13				0,0	1,0	2,0	3,0	4,0	5,0	6,0
14					0,0	1,0	2,0	3,0	4,0	5,0
15						0,0	1,0	2,0	3,0	4,0
16							0,0	1,0	2,0	3,0
17								0,0	1,0	2,0
18									0,0	1,0
19										0,0

Вкладная навеска

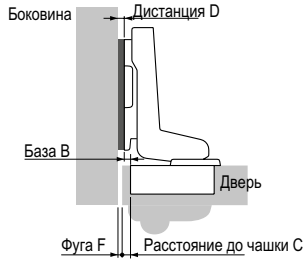

Дистанция D = C + B + F
= расстояние до чашки C – 3 мм + фуга F

Толщина двери	Расстояние до чашки C, мм									
мм	3,0	4,0	4,5	5,0	6,0	7,0	8,0	9,0	10,0	11,0
	Дистанция D, мм									
26	0,9	1,9	2,4	2,9	3,9	4,9	5,9	6,9	7,9	8,8
27	1,1	2,1	2,6	3,1	4,1	5,1	6,0	7,0	8,0	9,0
28	1,3	2,3	2,8	3,3	4,3	5,2	6,2	7,2	8,2	9,2
29	1,5	2,5	3,0	3,5	4,5	5,4	6,4	7,4	8,4	9,4
30	1,7	2,7	3,2	3,7	4,7	5,6	6,6	7,6	8,6	9,6
31	2,0	3,0	3,4	3,9	4,9	5,9	6,8	7,8	8,8	9,8
32	2,3	3,2	3,7	4,2	5,1	6,1	7,1	8,1	9,0	10,0
33	3,1	3,5	4,0	4,5	5,4	6,4	7,3	8,3	9,3	10,2
34	4,1	4,4	4,5	4,7	5,7	6,7	7,6	8,6	9,5	10,5
35	5,0	5,3	5,5	5,7	6,0	7,0	7,9	8,9	9,8	10,8
36	6,0	6,3	6,4	6,6	7,0	7,4	8,2	9,2	10,1	11,1
37	7,0	7,2	7,4	7,5	7,9	8,3	8,7	9,5	10,4	11,4
38	7,9	8,2	8,3	8,5	8,8	9,2	9,6	10,1	10,8	11,7
39	8,9	9,1	9,3	9,4	9,7	10,1	10,5	11,0	11,5	12,1
40	9,9	10,1	10,2	10,4	10,7	11,0	11,4	11,8	12,3	12,8
41	10,9	11,1	11,2	11,3	11,6	12,0	12,3	12,7	13,2	13,7
42	11,9	12,1	12,2	12,3	12,6	12,9	13,3	13,7	14,1	14,6
43	12,8	13,0	13,2	13,3	13,5	13,8	14,2	14,6	15,0	15,4

Дополнительно

- Монтажные планки и принадлежности, см. стр. 210 - 218, 219 - 223
- Демпфер Silent System и механизм открывания Push to open, см. стр. 254 - 255
- Варианты навески, информация о монтаже, инструкции по монтажу и критерии качества, см. стр. 224 - 239

- **Intermat 9935 для дверей толщиной до 43 мм**
- **Угол открывания 95°**

Контуры двери при минимальной фуге, масштаб 1 : 1

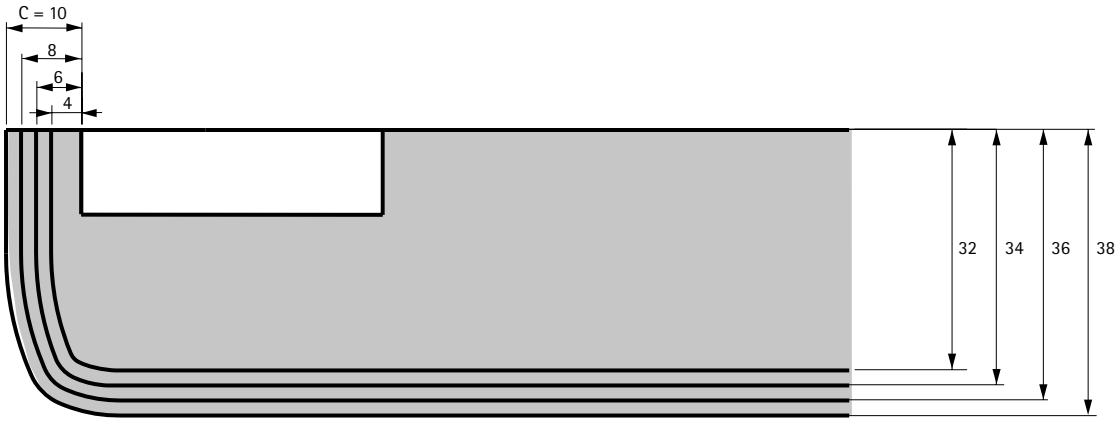

Пример применения минимальной фуги

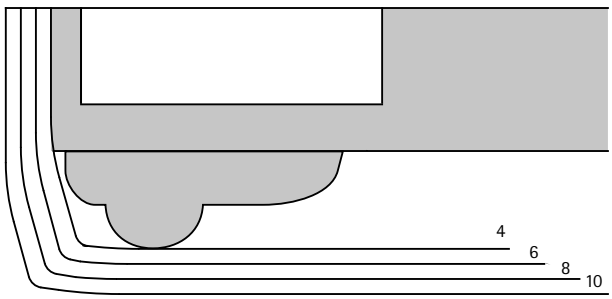

Пример применения минимальной фуги	
Толщина двери	19 мм
Толщина профиля	13 мм
Общая толщина	32 мм
Расстояние до чашки C	4 мм

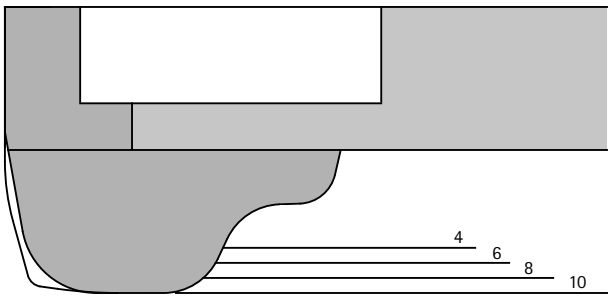

Пример применения минимальной фуги	
Толщина двери	19 мм
Толщина профиля	19 мм
Общая толщина	38 мм
Расстояние до чашки C	10 мм

Скрытые петли быстрого монтажа

- **Intermat 9944**
- **Угол открывания 125°**



- Скрытая петля с техникой защелкивания с функцией самозакрывания
- Качество соответствует стандарту EN 15570, уровень 2
- Для двери толщиной 15–28 мм
- Диаметр чашки 35 мм
- Глубина чашки петли 12,7 мм
- Встроенная регулировка наложения 2 мм / –2 мм
- Встроенная регулировка по глубине 2,5 мм / –1,5 мм
- Регулировка по высоте с помощью монтажной планки
- Материал консоли петли: никелированная сталь / цинковое литье под давлением, никелированная поверхность
- Материал чашки петли: никелированная сталь

Intermat 9944, угол открывания 125°

Монтаж чашки петли	Карта сверления	Крепежное отверстие ø x T, мм	Накладная навеска 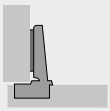 База B 12,5 мм	Навеска на среднюю стенку 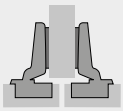 База B 3 мм	Кол-во
Под прикручивание TH 42	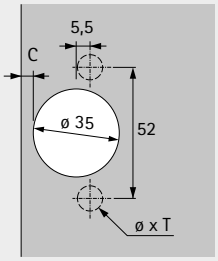	-	**0 073 905**	**0 073 909**	50 шт.
Под запрессовку TH 43		ø 10 x 11	**0 073 906**	**0 073 910**	50 шт.
С предустановленными разжимными муфтами TH 48		ø 10 x 11	**9 043 370**	**9 043 371**	50 шт.
Под прикручивание TB 42	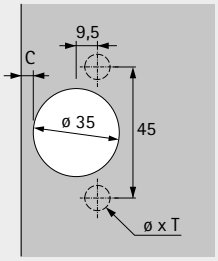	-	**9 043 379**	**9 043 380**	50 шт.
Под запрессовку TB 43		ø 8 x 11	**0 073 907**	**0 073 911**	50 шт.
С предустановленными разжимными муфтами TB 48		ø 8 x 11	**9 043 381**	**9 043 382**	50 шт.

Скрытые петли быстрого монтажа

- **Intermat 9944**
- **Угол открывания 125°**



- Скрытая петля с техникой защелкивания с функцией самозакрывания
- Качество соответствует стандарту EN 15570, уровень 2
- Для двери толщиной 15–28 мм
- Диаметр чашки 35 мм
- Глубина чашки петли 12,7 мм
- Встроенная регулировка наложения 2 мм / –2 мм
- Встроенная регулировка по глубине 2,5 мм / –1,5 мм
- Регулировка по высоте с помощью монтажной планки
- Материал консоли петли: никелированная сталь / цинковое литье под давлением, никелированная поверхность
- Материал чашки петли: никелированная сталь

Intermat 9944, угол открывания 125°

Монтаж чашки петли	Карта сверления	Крепежное отверстие ø x T, мм	Накладная навеска 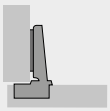 База B 12,5 мм	Навеска на среднюю стенку 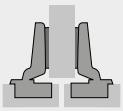 База B 3 мм	Кол-во
Под прикручивание TH 42	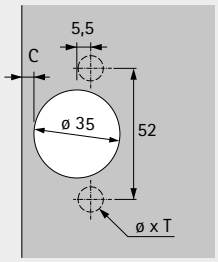	-	**1 058 545**	**1 058 546**	200 шт.
Под запрессовку TH 43		ø 10 x 11	**1 058 547**	**1 058 548**	200 шт.
С предустановленными разжимными муфтами TH 48		ø 10 x 11	**9 044 966**	**9 044 967**	200 шт.
Под прикручивание TB 42	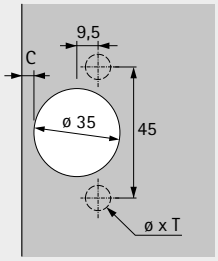	-	**1 070 715**	**9 046 809**	200 шт.
Под запрессовку TB 43		ø 8 x 11	**1 058 549**	**1 058 550**	200 шт.
С предустановленными разжимными муфтами TB 48		ø 8 x 11	**9 044 970**	**9 044 971**	200 шт.

Скрытые петли быстрого монтажа

- **Intermat 9944**
- **Угол открывания 125°**

Минимальная фуга для 1 двери

Толщина двери	Расстояние до чашки C, мм					
мм	3,0	4,0	4,5	5,0	5,5	6,0
15	0,6	0,6	0,6	0,6	0,6	0,6
16	0,9	0,8	0,8	0,8	0,8	0,8
17	1,1	1,1	1,1	1,0	1,0	1,0
18	1,4	1,4	1,3	1,3	1,3	1,3
19	1,8	1,7	1,7	1,6	1,6	1,6
20	2,1	2,1	2,0	2,0	1,9	1,9
21	2,6	2,5	2,4	2,4	2,3	2,3
22	3,2	3,0	2,9	2,8	2,8	2,7
23	3,8	3,6	3,5	3,4	3,3	3,2
24	4,6	4,2	4,1	4,0	3,9	3,8
25	5,4	5,0	4,8	4,6	4,5	4,4
26	6,3	5,8	5,6	5,4	5,2	5,1
27	7,1	6,6	6,4	6,2	6,0	5,8
28	8,0	7,5	7,2	7,0	6,8	6,6

Внимание!

Размеры, указанные в таблице, соответствуют дверям с радиусом кромки 1 мм.

Для дверей с другим радиусом следует рассчитывать минимальную фугу следующим образом:

Радиус 0 мм:
Размер в таблице + 0,4 мм
Радиус 3 мм:
Размер в таблице - 0,8 мм

Выступ двери / монтажная глубина

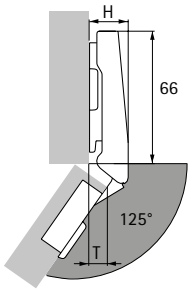

Высота петли H / выступ двери T для дистанции D = 0 мм и расстояния до чашки C = 3 мм

Вариант навески двери	H, мм	T, мм
Накладная навеска	19,5	8,5
Навеска на среднюю стенку	29,0	18,0

Накладная навеска

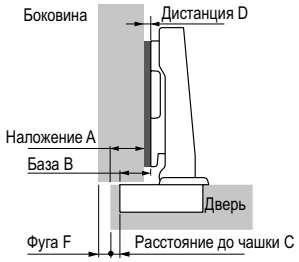

Дистанция D = C + B – A
= расстояние до чашки C + 12,5 мм – наложение A

Наложение	Расстояние до чашки C, мм					
мм	3,0	4,0	4,5	5,0	5,5	6,0
	Дистанция D, мм					
10	5,5	6,5	7,0	7,5	8,0	8,5
11	4,5	5,5	6,0	6,5	7,0	7,5
12	3,5	4,5	5,0	5,5	6,0	6,5
13	2,5	3,5	4,0	4,5	5,0	5,5
14	1,5	2,5	3,0	3,5	4,0	4,5
15	0,5	1,5	2,0	2,5	3,0	3,5
16		0,5	1,0	1,5	2,0	2,5
17			0,0	0,5	1,0	1,5
18					0,0	0,5

Навеска на среднюю стенку

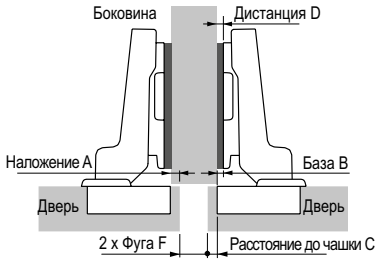

Дистанция D = C + B – A
= расстояние до чашки C + 3 мм – наложение A

Наложение	Расстояние до чашки C, мм					
мм	3,0	4,0	4,5	5,0	5,5	6,0
	Дистанция D, мм					
- 2	8,0	9,0	9,5	10,0	10,5	11,0
- 1	7,0	8,0	8,5	9,0	9,5	10,0
0	6,0	7,0	7,5	8,0	8,5	9,0
1	5,0	6,0	6,5	7,0	7,5	8,0
2	4,0	5,0	5,5	6,0	6,5	7,0
3	3,0	4,0	4,5	5,0	5,5	6,0
4	2,0	3,0	3,5	4,0	4,5	5,0
5	1,0	2,0	2,5	3,0	3,5	4,0
6	0,0	1,0	1,5	2,0	2,5	3,0
7		0,0	0,5	1,0	1,5	2,0
8				0,0	0,5	1,0
9						0,0

Дополнительно

- Монтажные планки и принадлежности, см. стр. 210 - 218, 219 - 223
- Демпфер Silent System и механизм открывания Push to open, см. стр. 254 - 255
- Варианты навески, информация о монтаже, инструкции по монтажу и критерии качества, см. стр. 224 - 239

Скрытые петли быстрого монтажа

- **Sensys 8657 с чашкой в стиле Intermat, петля для открывания двери без выступа**
- **Угол открывания 165°**



- Скрытая петля с техникой защелкивания без встроенного демпфера с функцией самозакрывания
- Качество соответствует стандарту EN 15570, уровень 3
- Для двери толщиной 15–32 мм
- Диаметр чашки 35 мм
- Глубина чашки петли 11,6 мм
- Встроенная регулировка наложения 2 мм / –2 мм
- Встроенная регулировка по глубине +3 мм / -2 мм
- Регулировка по высоте с помощью монтажной планки
- Угол открывания может быть уменьшен при помощи дополнительных принадлежностей
- Петля для открывания двери без выступа
- Материал консоли петли: никелированная сталь
- Материал чашки петли: никелированная сталь
- **Примечание:** возможно применение только с монтажной планкой System 8099 или System 8000

Sensys 8657, угол открывания 165°

			Накладная навеска 	Навеска на среднюю стенку 	
Монтаж чашки петли	Карта сверления	Крепежное отверстие ø x T, мм	База B 12,5 мм	База B 3 мм	Кол-во
Под прикручивание TH 42	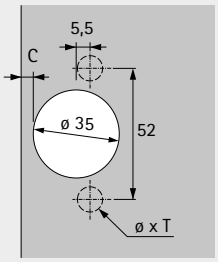	-	**9 099 750**	**9 099 760**	50 шт.
Под запрессовку TH 43		ø 10 x 11	**9 099 751**	**9 099 761**	50 шт.
С предустановленными разжимными муфтами TH 48		ø 10 x 11	**9 099 756**	**9 099 766**	50 шт.
Под прикручивание TB 42	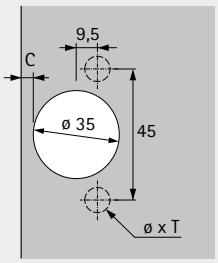	-	**9 099 770**	**9 099 780**	50 шт.
Под запрессовку TB 43		ø 8 x 11	**9 099 771**	**9 099 781**	50 шт.
С предустановленными разжимными муфтами TB 48		ø 8 x 11	**9 099 776**	**9 099 786**	50 шт.

Hett CAD

- **Sensys 8657 с чашкой в стиле Intermat, петля для открывания двери без выступа**
- **Угол открывания 165°**

Минимальная фуга для 1 двери

Толщина двери	Расстояние до чашки C, мм					
мм	3,0	4,0	4,5	5,0	6,0	7,0
15	0,0	0,0	0,0	0,0	0,0	0,0
16	0,0	0,0	0,0	0,0	0,0	0,0
17	0,0	0,0	0,0	0,0	0,0	0,0
18	0,0	0,0	0,0	0,0	0,0	0,0
19	0,0	0,0	0,0	0,0	0,0	0,0
20	0,0	0,0	0,0	0,0	0,0	0,0
21	0,0	0,0	0,0	0,0	0,0	0,0
22	0,0	0,0	0,0	0,0	0,0	0,0
23	0,0	0,0	0,0	0,0	0,0	0,0
24	0,0	0,0	0,0	0,0	0,0	0,0
25	0,0	0,0	0,0	0,0	0,0	0,0
26	0,1	0,1	0,1	0,1	0,1	0,1
27	0,1	0,1	0,1	0,1	0,1	0,1
28	0,2	0,2	0,2	0,2	0,2	0,3
29*	0,4	0,4	0,4	0,4	0,5	0,6
30**	0,7	0,7	0,8	0,8	1,0	1,1
31**	1,1	1,2	1,3	1,4	1,6	
32**	1,7	1,9	2,0	2,2		

* При использовании ограничителя угла открывания до 120°.
** При использовании ограничителя угла открывания до 105°.

Выступ двери / монтажная глубина

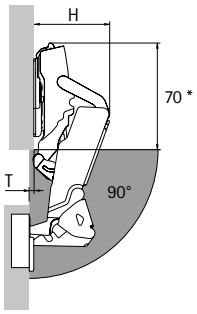

При дистанции D до 3 мм выступ двери T отсутствует, что обеспечивает эффективное использование внутреннего пространства, например для установки выдвижных элементов.
* Петля в закрытом состоянии: 80 мм.

Вариант навески двери	H, мм (макс. при 30°)	T, мм (90°, D0)
Накладная навеска	66	-3
Навеска на среднюю стенку	75,5	6,5

Накладная навеска

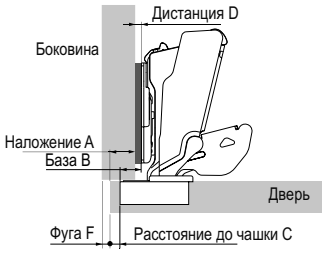

Дистанция D = C + B – A
= расстояние до чашки C + 12,5 мм – наложение A

Наложение	Расстояние до чашки C, мм					
мм	3,0	4,0	4,5	5,0	6,0	7,0
	Дистанция D, мм					
10	5,5	6,5	7,0	7,5	8,5	9,5
11	4,5	5,5	6,0	6,5	7,5	8,5
12	3,5	4,5	5,0	5,5	6,5	7,5
13	2,5	3,5	4,0	4,5	5,5	6,5
14	1,5	2,5	3,0	3,5	4,5	5,5
15	0,5	1,5	2,0	2,5	3,5	4,5
16		0,5	1,0	1,5	2,5	3,5
17			0,0	0,5	1,5	2,5
18					0,5	1,5
19						0,5

Навеска на среднюю стенку

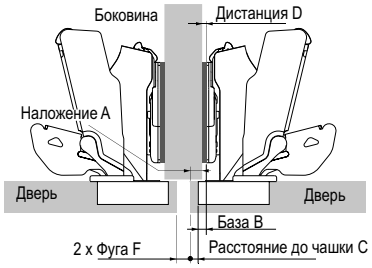

Дистанция D = C + B – A
= расстояние до чашки C + 3 мм – наложение A

Наложение	Расстояние до чашки C, мм					
мм	3,0	4,0	4,5	5,0	6,0	7,0
	Дистанция D, мм					
- 2	8,0	9,0	9,5	10,0	11,0	12.0
- 1	7,0	8,0	8,5	9,0	10,0	11,0
0	6,0	7,0	7,5	8,0	9,0	10,0
1	5,0	6,0	6,5	7,0	8,0	9,0
2	4,0	5,0	5,5	6,0	7,0	8,0
3	3,0	4,0	4,5	5,0	6,0	7,0
4	2,0	3,0	3,5	4,0	5,0	6,0
5	1,0	2,0	2,5	3,0	4,0	5,0
6	0,0	1,0	1,5	2,0	3,0	4,0
7		0,0	0,5	1,0	2,0	3,0
8				0,0	1,0	2,0
9					0,0	1,0
10						0,0

Дополнительно

- Монтажные планки и принадлежности, см. стр. 210 - 218, 219 - 223
- Механизм открывания Push to open, см. стр. 254 - 255
- Варианты навески, информация о монтаже, инструкции по монтажу и критерии качества, см. стр. 224 - 239

Скрытые петли быстрого монтажа без функции самозакрывания

- **Sensys 8687 с чашкой в стиле Intermat, петля для открывания двери без выступа**
- **Угол открывания 165°**



- Скрытая петля с техникой защелкивания без функции самозакрывания
- Подходит для механизма открывания Push to open
- Качество соответствует стандарту EN 15570, уровень 3
- Для двери толщиной 15–32 мм
- Диаметр чашки 35 мм
- Глубина чашки петли 11,6 мм
- Встроенная регулировка наложения 2 мм / –2 мм
- Встроенная регулировка по глубине 3 мм / –2 мм
- Регулировка по высоте с помощью монтажной планки
- Угол открывания может быть уменьшен при помощи дополнительных принадлежностей
- Петля для открывания двери без выступа
- Материал консоли петли: никелированная сталь
- Материал чашки петли: никелированная сталь
- **Примечание:** возможно применение только с монтажной планкой System 8099 или System 8000

Sensys 8687, угол открывания 165°

			Накладная навеска	Навеска на среднюю стенку	
Монтаж чашки петли	Карта сверления	Крепежное отверстие ø x T, мм	База B 12,5 мм	База B 3 мм	Кол-во
Под прикручивание TH 42	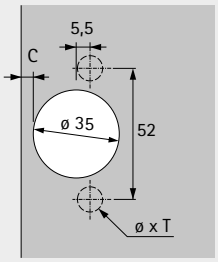	-	**9 099 810**	**9 099 820**	50 шт.
Под запрессовку TH 43		ø 10 x 11	**9 099 811**	**9 099 821**	50 шт.
С предустановленными разжимными муфтами TH 48		ø 10 x 11	**9 099 816**	**9 099 826**	50 шт.
Под прикручивание TB 42	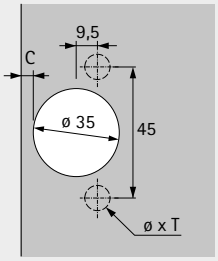	-	**9 099 830**	**9 099 840**	50 шт.
Под запрессовку TB 43		ø 8 x 11	**9 099 831**	**9 099 841**	50 шт.
С предустановленными разжимными муфтами TB 48		ø 8 x 11	**9 099 836**	**9 099 846**	50 шт.

Скрытые петли быстрого монтажа без функции самозакрывания

- **Sensys 8687 с чашкой в стиле Intermat, петля для открывания двери без выступа**
- **Угол открывания 165°**

Минимальная фуга для 1 двери

Толщина двери	Расстояние до чашки C, мм					
мм	3,0	4,0	4,5	5,0	6,0	7,0
15	0,0	0,0	0,0	0,0	0,0	0,0
16	0,0	0,0	0,0	0,0	0,0	0,0
17	0,0	0,0	0,0	0,0	0,0	0,0
18	0,0	0,0	0,0	0,0	0,0	0,0
19	0,0	0,0	0,0	0,0	0,0	0,0
20	0,0	0,0	0,0	0,0	0,0	0,0
21	0,0	0,0	0,0	0,0	0,0	0,0
22	0,0	0,0	0,0	0,0	0,0	0,0
23	0,0	0,0	0,0	0,0	0,0	0,0
24	0,0	0,0	0,0	0,0	0,0	0,0
25	0,0	0,0	0,0	0,0	0,0	0,0
26	0,1	0,1	0,1	0,1	0,1	0,1
27	0,1	0,1	0,1	0,1	0,1	0,1
28	0,2	0,2	0,2	0,2	0,2	0,3
29*	0,4	0,4	0,4	0,4	0,5	0,6
30**	0,7	0,7	0,8	0,8	1,0	1,1
31**	1,1	1,2	1,3	1,4	1,6	
32**	1,7	1,9	2,0	2,2		

* При использовании ограничителя угла открывания до 120°.
** При использовании ограничителя угла открывания до 105°.

Выступ двери / монтажная глубина

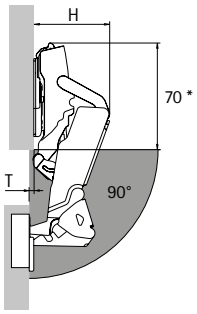

При дистанции D до 3 мм выступ двери T отсутствует, что обеспечивает эффективное использование внутреннего пространства, например для установки выдвижных элементов.
* Петля в закрытом состоянии: 80 мм.

Вариант навески двери	H, мм (макс. при 30°)	T мм (90°, D0)
Накладная навеска	66	-3
Навеска на среднюю стенку	75,5	6,5

Накладная навеска

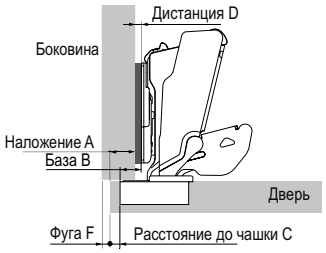

Дистанция D = C + B – A
= расстояние до чашки C + 12,5 мм – наложение A

Наложение	Расстояние до чашки C, мм					
мм	3,0	4,0	4,5	5,0	6,0	7,0
	Дистанция D, мм					
10	5,5	6,5	7,0	7,5	8,5	9,5
11	4,5	5,5	6,0	6,5	7,5	8,5
12	3,5	4,5	5,0	5,5	6,5	7,5
13	2,5	3,5	4,0	4,5	5,5	6,5
14	1,5	2,5	3,0	3,5	4,5	5,5
15	0,5	1,5	2,0	2,5	3,5	4,5
16		0,5	1,0	1,5	2,5	3,5
17			0,0	0,5	1,5	2,5
18					0,5	1,5
19						0,5

Навеска на среднюю стенку

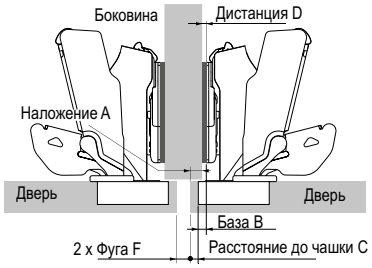

Дистанция D = C + B – A
= расстояние до чашки C + 3 мм – наложение A

Наложение	Расстояние до чашки C, мм					
мм	3,0	4,0	4,5	5,0	6,0	7,0
	Дистанция D, мм					
- 2	8,0	9,0	9,5	10,0	11,0	12.0
- 1	7,0	8,0	8,5	9,0	10,0	11,0
0	6,0	7,0	7,5	8,0	9,0	10,0
1	5,0	6,0	6,5	7,0	8,0	9,0
2	4,0	5,0	5,5	6,0	7,0	8,0
3	3,0	4,0	4,5	5,0	6,0	7,0
4	2,0	3,0	3,5	4,0	5,0	6,0
5	1,0	2,0	2,5	3,0	4,0	5,0
6	0,0	1,0	1,5	2,0	3,0	4,0
7		0,0	0,5	1,0	2,0	3,0
8				0,0	1,0	2,0
9					0,0	1,0
10						0,0

Дополнительно

- Монтажные планки и принадлежности, см. стр. 210 - 218, 219 - 223
- Механизм открывания Push to open, см. стр. 254 - 255
- Варианты навески, информация о монтаже, инструкции по монтажу и критерии качества, см. стр. 224 - 239

Скрытые петли быстрого монтажа

- **Intermat 9936 W20**
- **Для угла корпуса 20°, угол открывания 95°**



- Скрытая петля с техникой защелкивания с функцией самозакрывания
- Качество соответствует стандарту EN 15570, уровень 2
- Для угла корпуса 20°
- Для двери толщиной 14–32 мм
- Диаметр чашки 35 мм
- Глубина чашки петли 11,1 мм (Fix 11,6 мм)
- Встроенная регулировка наложения 2 мм / –2 мм
- Встроенная регулировка по глубине 2 мм / –2 мм
- Регулировка по высоте с помощью монтажной планки
- Материал консоли петли: цинковое литье под давлением, никелированная поверхность
- Материал чашки петли: никелированная сталь

Intermat 9936 W20, угол открывания 95°

Монтаж чашки петли	Карта сверления	Крепежное отверстие ø x T, мм	Накладная навеска  База B 7 мм	Вкладная навеска 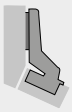 База B -9 мм	Кол-во
Под прикручивание TH 42	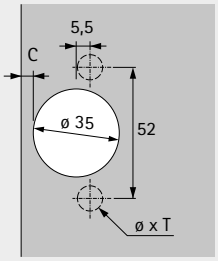	-	**0 077 644**	**0 077 645**	50 шт.
Под запрессовку TH 43		ø 10 x 11	**0 077 680**	**0 077 682**	50 шт.
С предустановленными разжимными муфтами TH 48		ø 10 x 11	**9 043 664**	**9 043 665**	50 шт.
Под прикручивание TB 42	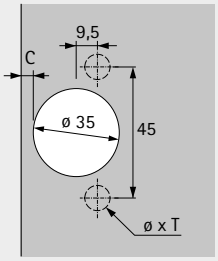	-	**9 043 583**	**9 043 584**	50 шт.
Под запрессовку TB 43		ø 8 x 11	**0 077 681**	**0 077 683**	50 шт.
С предустановленными разжимными муфтами TB 48		ø 8 x 11	**9 043 674**	**9 043 675**	50 шт.

- **Intermat 9936 W20**
- **Для угла корпуса 20°, угол открывания 95°**

Минимальная фуга для 1 двери

Толщина двери	Расстояние до чашки C, мм						
мм	3,0	4,0	4,5	5,0	6,0	7,0	8,0
14	0,2	0,2	0,2	0,2	0,2	0,2	0,2
15	0,3	0,2	0,2	0,2	0,2	0,2	0,2
16	0,4	0,4	0,4	0,4	0,4	0,4	0,4
17	0,5	0,5	0,5	0,5	0,5	0,5	0,5
18	0,7	0,7	0,7	0,7	0,6	0,6	0,6
19	0,9	0,9	0,9	0,8	0,8	0,8	0,8
20	1,1	1,1	1,1	1,1	1,0	1,0	1,0
21	1,4	1,3	1,3	1,3	1,3	1,2	1,2
22	1,7	1,6	1,6	1,6	1,5	1,5	1,5
23	2,0	1,9	1,9	1,9	1,8	1,8	1,7
24	2,3	2,3	2,2	2,2	2,1	2,1	2,0
25	2,8	2,7	2,6	2,6	2,5	2,4	2,4
26	3,3	3,1	3,1	3,0	2,9	2,8	2,7
27	4,2	3,7	3,6	3,5	3,3	3,2	3,1
28	5,0	4,5	4,3	4,1	3,9	3,7	3,6
29	5,9	5,4	5,2	4,9	4,6	4,3	4,1
30	6,8	6,3	6,0	5,8	5,3	5,0	4,7
31	7,8	7,2	6,9	6,6	6,1	5,7	5,4
32	8,7	8,1	7,8	7,5	7,0	6,5	6,1

Внимание!

Размеры, указанные в таблице, соответствуют дверям с радиусом кромки 1 мм.

Для дверей с другим радиусом следует рассчитывать минимальную фугу следующим образом:

Радиус 0 мм:
Размер в таблице + 0,4 мм
Радиус 3 мм:
Размер в таблице - 0,8 мм

Примечание

Чертежи петель и монтажных планок представлены в масштабе 1 : 1. Изменяя расстояние до чашки C (3–8 мм), можно определить фугу двери от выбранной линии дистанции.

При определении позиции сверления под монтажную планку учитывайте требуемое расстояние от переднего края боковины корпуса до соответствующей линии разметки для ряда отверстий.

В таблице указана необходимая инимальная фуга, соответствующая требуемой толщине двери и расстоянию до чашки C.

Накладная навеска (B 7 мм) — масштаб 1:1

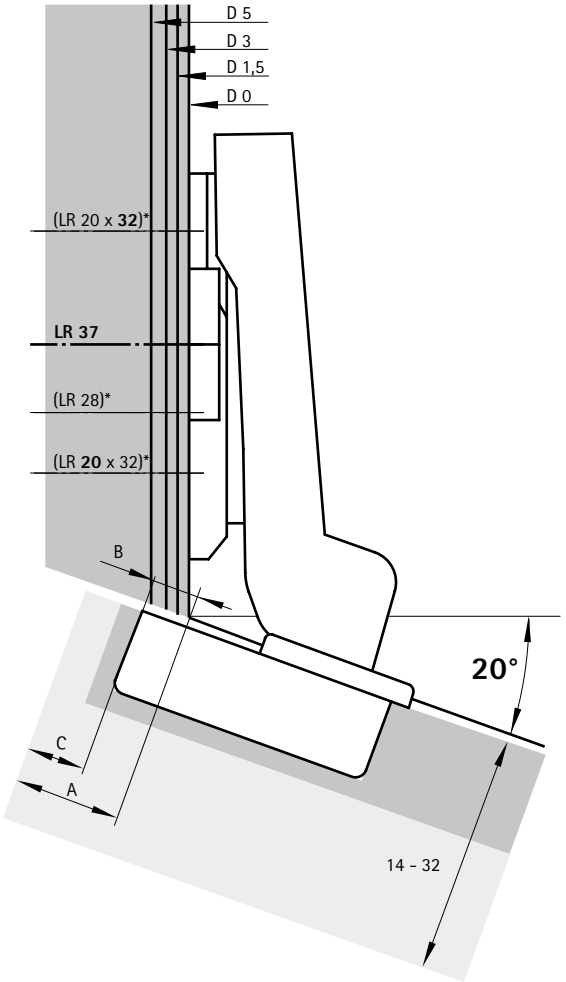

Вкладная навеска (B -9 мм) — масштаб 1:1

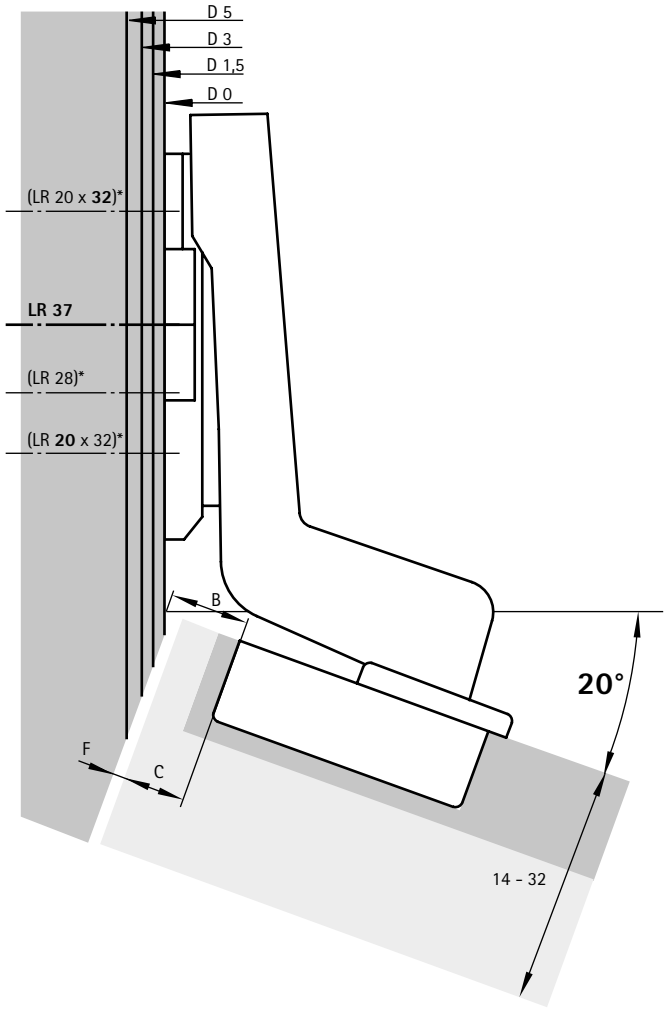

Дополнительно

- Монтажные планки и принадлежности, см. стр. 210 - 218, 219 - 223
- Демпфер Silent System и механизм открывания Push to open, см. стр. 254 - 255
- Варианты навески, информация о монтаже, инструкции по монтажу и критерии качества, см. стр. 224 - 239

Скрытые петли быстрого монтажа

- **Intermat 9936 W30**
- **Для угла корпуса 30°, угол открывания 95°**



- Скрытая петля с техникой защелкивания с функцией самозакрывания
- Качество соответствует стандарту EN 15570, уровень 2
- Для угла корпуса 30°
- Для двери толщиной 14–32 мм
- Диаметр чашки 35 мм
- Глубина чашки петли 11,1 мм (Fix 11,6 мм)
- Встроенная регулировка наложения 2 мм / –2 мм
- Встроенная регулировка по глубине 2 мм / –2 мм
- Регулировка по высоте с помощью монтажной планки
- Материал консоли петли: цинковое литье под давлением, никелированная поверхность
- Материал чашки петли: никелированная сталь

Intermat 9936 W30, угол открывания 95°

Монтаж чашки петли	Карта сверления	Крепежное отверстие ø x T, мм	Накладная навеска  База B 7 мм	Вкладная навеска  База B -10 мм	Кол-во
Под прикручивание TH 42	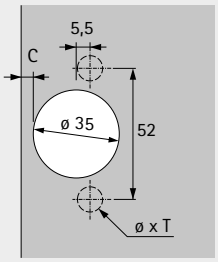	-	**0 077 690**	**0 073 928**	50 шт.
Под запрессовку TH 43		ø 10 x 11	**0 077 691**	**0 073 929**	50 шт.
С предустановленными разжимными муфтами TH 48		ø 10 x 11	**9 043 666**	**9 043 667**	50 шт.
Под прикручивание TB 42	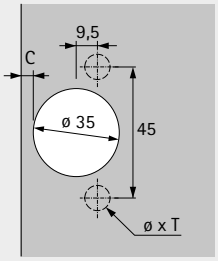	-	**9 043 754**	**9 043 585**	50 шт.
Под запрессовку TB 43		ø 8 x 11	**0 077 692**	**0 073 930**	50 шт.
С предустановленными разжимными муфтами TB 48		ø 8 x 11	**9 043 676**	**9 043 677**	50 шт.

- **Intermat 9936 W30**
- **Для угла корпуса 30°, угол открывания 95°**

Hett CAD

Минимальная фуга для 1 двери

Толщина двери	Расстояние до чашки C, мм						
мм	3,0	4,0	4,5	5,0	6,0	7,0	8,0
14	0,2	0,2	0,2	0,2	0,2	0,2	0,2
15	0,3	0,2	0,2	0,2	0,2	0,2	0,2
16	0,4	0,4	0,4	0,4	0,4	0,4	0,4
17	0,5	0,5	0,5	0,5	0,5	0,5	0,5
18	0,7	0,7	0,7	0,7	0,6	0,6	0,6
19	0,9	0,9	0,9	0,8	0,8	0,8	0,8
20	1,1	1,1	1,1	1,1	1,0	1,0	1,0
21	1,4	1,3	1,3	1,3	1,3	1,2	1,2
22	1,7	1,6	1,6	1,6	1,5	1,5	1,5
23	2,0	1,9	1,9	1,9	1,8	1,8	1,7
24	2,3	2,3	2,2	2,2	2,1	2,1	2,0
25	2,8	2,7	2,6	2,6	2,5	2,4	2,4
26	3,3	3,1	3,1	3,0	2,9	2,8	2,7
27	4,2	3,7	3,6	3,5	3,3	3,2	3,1
28	5,0	4,5	4,3	4,1	3,9	3,7	3,6
29	5,9	5,4	5,2	4,9	4,6	4,3	4,1
30	6,8	6,3	6,0	5,8	5,3	5,0	4,7
31	7,8	7,2	6,9	6,6	6,1	5,7	5,4
32	8,7	8,1	7,8	7,5	7,0	6,5	6,1

Внимание!

Размеры, указанные в таблице, соответствуют дверям с радиусом кромки 1 мм.

Для дверей с другим радиусом следует рассчитывать минимальную фугу следующим образом:

Радиус 0 мм:
Размер в таблице + 0,4 мм
Радиус 3 мм:
Размер в таблице - 0,8 мм

Примечание

Чертежи петель и монтажных планок представлены в масштабе 1 : 1. Изменяя расстояние до чашки C (3–8 мм), можно определить фугу двери от выбранной линии дистанции.

При определении позиции сверления под монтажную планку учитывайте требуемое расстояние от переднего края боковины корпуса до соответствующей линии разметки для ряда отверстий.

В таблице указана необходимая минимальная фуга, соответствующая требуемой толщине двери и расстоянию до чашки C.

Накладная навеска (B 7 мм) — масштаб 1:1

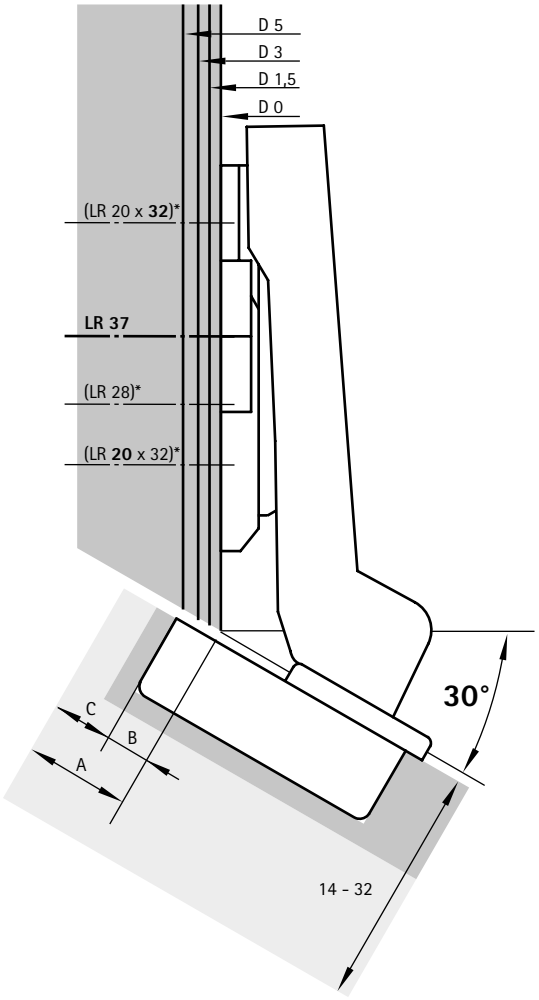

Вкладная навеска (B -10 мм) — масштаб 1:1

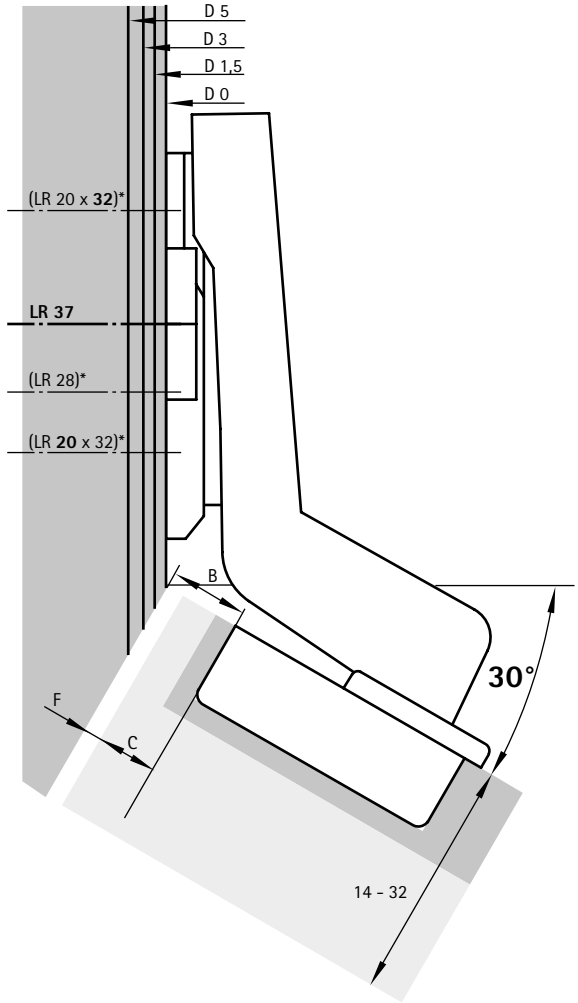

Дополнительно

- Монтажные планки и принадлежности, см. стр. 210 - 218, 219 - 223
- Демпфер Silent System и механизм открывания Push to open, см. стр. 254 - 255
- Варианты навески, информация о монтаже, инструкции по монтажу и критерии качества, см. стр. 224 - 239

Скрытые петли быстрого монтажа без функции самозакрывания

- **Intermat 9966 W30**
- **Для угла корпуса 30°, угол открывания 95°**



- Скрытая петля с техникой защелкивания без функции самозакрывания
- Подходит для механизма открывания Push to open
- Качество соответствует стандарту EN 15570, уровень 2
- Для угла корпуса 30°
- Для двери толщиной 14–32 мм
- Диаметр чашки 35 мм
- Глубина чашки петли 11,1 мм (Fix 11,6 мм)
- Встроенная регулировка наложения 2 мм / –2 мм
- Встроенная регулировка по глубине 2 мм / –2 мм
- Регулировка по высоте с помощью монтажной планки
- Материал консоли петли: цинковое литье под давлением, никелированная поверхность
- Материал чашки петли: никелированная сталь

Intermat 9966 W30, угол открывания 95°

Монтаж чашки петли	Карта сверления	Крепежное отверстие ø x T, мм	Накладная навеска  База B 7 мм	Вкладная навеска  База B -10 мм	Кол-во
Под прикручивание TH 42	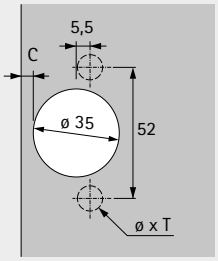	-	**9 044 826**	**9 044 829**	50 шт.
Под запрессовку TH 43		ø 10 x 11	**9 043 383**	**9 043 390**	50 шт.
С предустановленными разжимными муфтами TH 48		ø 10 x 11	**9 043 758**	**9 043 759**	50 шт.
Под прикручивание TB 42	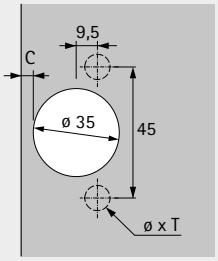	-	**9 043 387**	**9 043 391**	50 шт.
Под запрессовку TB 43		ø 8 x 11	**9 043 388**	**9 043 392**	50 шт.
С предустановленными разжимными муфтами TB 48		ø 8 x 11	**9 043 389**	**9 043 393**	50 шт.

Скрытые петли быстрого монтажа без функции самозакрывания

- **Intermat 9966 W30**
- **Для угла корпуса 30°, угол открывания 95°**

Минимальная фуга для 1 двери

Толщина двери	Расстояние до чашки C, мм						
мм	3,0	4,0	4,5	5,0	6,0	7,0	8,0
14	0,2	0,2	0,2	0,2	0,2	0,2	0,2
15	0,3	0,2	0,2	0,2	0,2	0,2	0,2
16	0,4	0,4	0,4	0,4	0,4	0,4	0,4
17	0,5	0,5	0,5	0,5	0,5	0,5	0,5
18	0,7	0,7	0,7	0,7	0,6	0,6	0,6
19	0,9	0,9	0,9	0,8	0,8	0,8	0,8
20	1,1	1,1	1,1	1,1	1,0	1,0	1,0
21	1,4	1,3	1,3	1,3	1,3	1,2	1,2
22	1,7	1,6	1,6	1,6	1,5	1,5	1,5
23	2,0	1,9	1,9	1,9	1,8	1,8	1,7
24	2,3	2,3	2,2	2,2	2,1	2,1	2,0
25	2,8	2,7	2,6	2,6	2,5	2,4	2,4
26	3,3	3,1	3,1	3,0	2,9	2,8	2,7
27	4,2	3,7	3,6	3,5	3,3	3,2	3,1
28	5,0	4,5	4,3	4,1	3,9	3,7	3,6
29	5,9	5,4	5,2	4,9	4,6	4,3	4,1
30	6,8	6,3	6,0	5,8	5,3	5,0	4,7
31	7,8	7,2	6,9	6,6	6,1	5,7	5,4
32	8,7	8,1	7,8	7,5	7,0	6,5	6,1

Внимание!

Размеры, указанные в таблице, соответствуют дверям с радиусом кромки 1 мм.

Для дверей с другим радиусом следует рассчитывать минимальную фугу следующим образом:

Радиус 0 мм:
Размер в таблице + 0,4 мм
Радиус 3 мм:
Размер в таблице - 0,8 мм

Примечание

Чертежи петель и монтажных планок представлены в масштабе 1 : 1. Изменяя расстояние до чашки C (3–8 мм), можно определить фугу двери от выбранной линии дистанции.

При определении позиции сверления под монтажную планку учитывайте требуемое расстояние от переднего края боковины корпуса до соответствующей линии разметки для ряда отверстий.

В таблице указана необходимая минимальная фуга, соответствующая требуемой толщине двери и расстоянию до чашки C.

Накладная навеска (B 7 мм) — масштаб 1:1

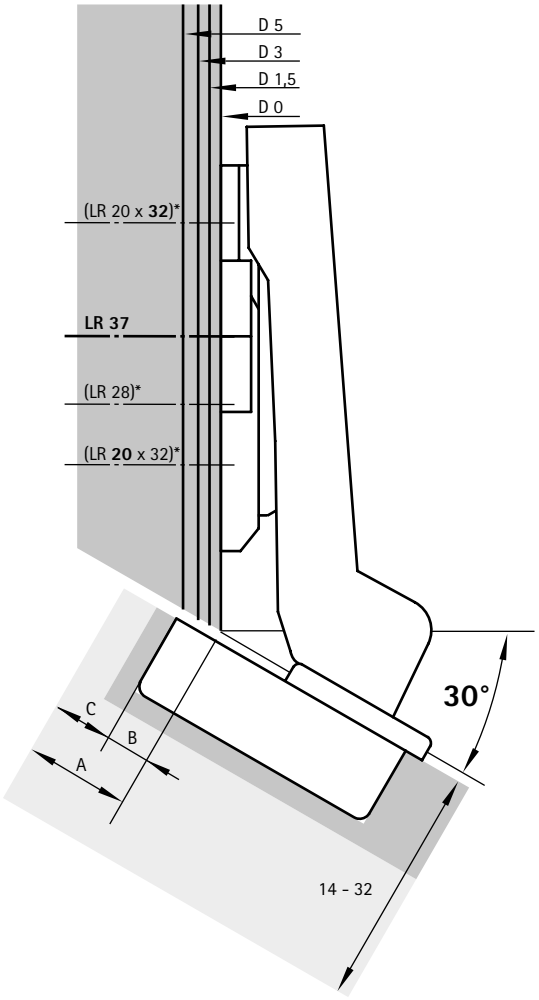

Вкладная навеска (B -10 мм) — масштаб 1:1

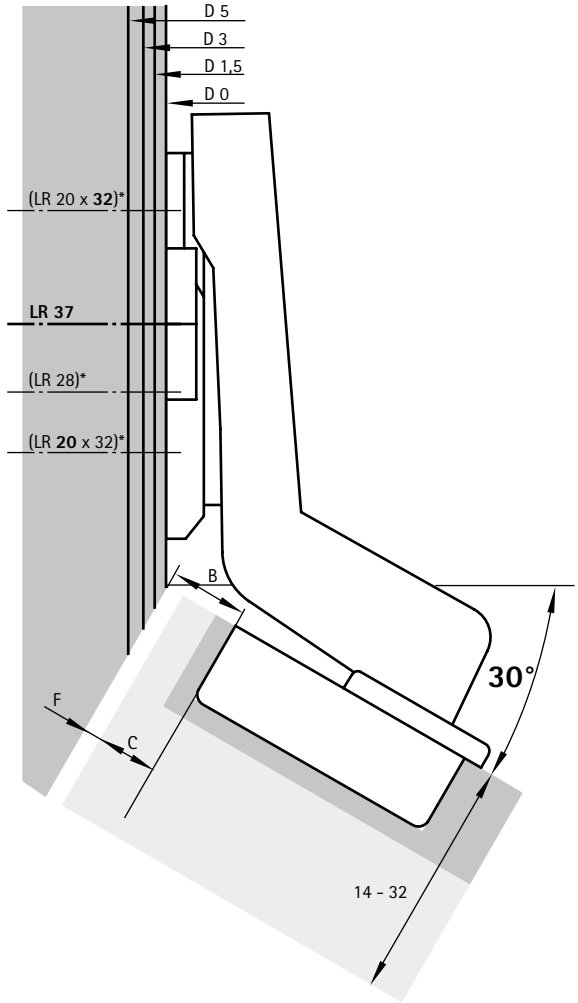

Дополнительно

- Монтажные планки и принадлежности, см. стр. 210 - 218, 219 - 223
- Механизм открывания Push to open, см. стр. 254 - 255
- Варианты навески, информация о монтаже, инструкции по монтажу и критерии качества, см. стр. 224 - 239

Скрытые петли быстрого монтажа

- **Intermat 9936 W45**
- **Для угла корпуса 45°, угол открывания 95°**



- Скрытая петля с техникой защелкивания с функцией самозакрывания
- Качество соответствует стандарту EN 15570, уровень 2
- Для угла корпуса 45°
- Для двери толщиной 14–32 мм
- Диаметр чашки 35 мм
- Глубина чашки петли 11,1 мм (Fix 11,6 мм)
- Встроенная регулировка наложения 2 мм / –2 мм
- Встроенная регулировка по глубине 2 мм / –2 мм
- Регулировка по высоте с помощью монтажной планки
- Материал консоли петли: цинковое литье под давлением, никелированная поверхность
- Материал чашки петли: никелированная сталь

Intermat 9936 W45, угол открывания 95°

			Накладная навеска		Вкладная навеска	
						
Монтаж чашки петли	Карта сверления	Крепежное отверстие ø x T, мм	База B 0 мм	База B 6 мм	База B -17 мм	Кол-во
Под прикручивание TH 42	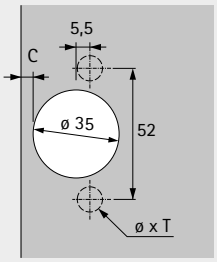	-	**0 048 096**	**0 077 699**	**0 073 932**	50 шт.
Под запрессовку TH 43		ø 10 x 11	**0 048 097**	**0 077 700**	**0 073 933**	50 шт.
С предустановленными разжимными муфтами TH 48		ø 10 x 11	**9 043 668**	**9 043 669**	**9 043 671**	50 шт.
Под прикручивание TB 42	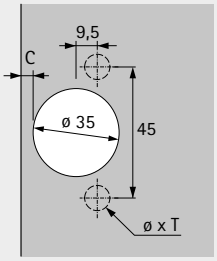	-	**9 043 693**	**9 043 694**	**9 043 695**	50 шт.
Под запрессовку TB 43		ø 8 x 11	**0 048 098**	**0 077 701**	**0 073 934**	50 шт.
С предустановленными разжимными муфтами TB 48		ø 8 x 11	**9 043 678**	**9 043 679**	**9 043 681**	50 шт.

- **Intermat 9936 W45**
- **Для угла корпуса 45°, угол открывания 95°**

Минимальная фуга для 1 двери

Толщина двери	Расстояние до чашки C, мм						
мм	3,0	4,0	4,5	5,0	6,0	7,0	8,0
14	0,2	0,2	0,2	0,2	0,2	0,2	0,2
15	0,3	0,2	0,2	0,2	0,2	0,2	0,2
16	0,4	0,4	0,4	0,4	0,4	0,4	0,4
17	0,5	0,5	0,5	0,5	0,5	0,5	0,5
18	0,7	0,7	0,7	0,7	0,6	0,6	0,6
19	0,9	0,9	0,9	0,8	0,8	0,8	0,8
20	1,1	1,1	1,1	1,1	1,0	1,0	1,0
21	1,4	1,3	1,3	1,3	1,3	1,2	1,2
22	1,7	1,6	1,6	1,6	1,5	1,5	1,5
23	2,0	1,9	1,9	1,9	1,8	1,8	1,7
24	2,3	2,3	2,2	2,2	2,1	2,1	2,0
25	2,8	2,7	2,6	2,6	2,5	2,4	2,4
26	3,3	3,1	3,1	3,0	2,9	2,8	2,7
27	4,2	3,7	3,6	3,5	3,3	3,2	3,1
28	5,0	4,5	4,3	4,1	3,9	3,7	3,6
29	5,9	5,4	5,2	4,9	4,6	4,3	4,1
30	6,8	6,3	6,0	5,8	5,3	5,0	4,7
31	7,8	7,2	6,9	6,6	6,1	5,7	5,4
32	8,7	8,1	7,8	7,5	7,0	6,5	6,1

Внимание!

Размеры, указанные в таблице, соответствуют дверям с радиусом кромки 1 мм.

Для дверей с другим радиусом следует рассчитывать минимальную фугу следующим образом:

Радиус 0 мм:
Размер в таблице + 0,4 мм
Радиус 3 мм:
Размер в таблице - 0,8 мм

Примечание

Чертежи петель и монтажных планок представлены в масштабе 1 : 1. Изменяя расстояние до чашки C (3–8 мм), можно определить фугу двери от выбранной линии дистанции.

При определении позиции сверления под монтажную планку учитывайте требуемое расстояние от переднего края боковины корпуса до соответствующей линии разметки для ряда отверстий.

В таблице указана необходимая минимальная фуга, соответствующая требуемой толщине двери и расстоянию до чашки C.

Накладная навеска (B 0 мм) — масштаб 1:1

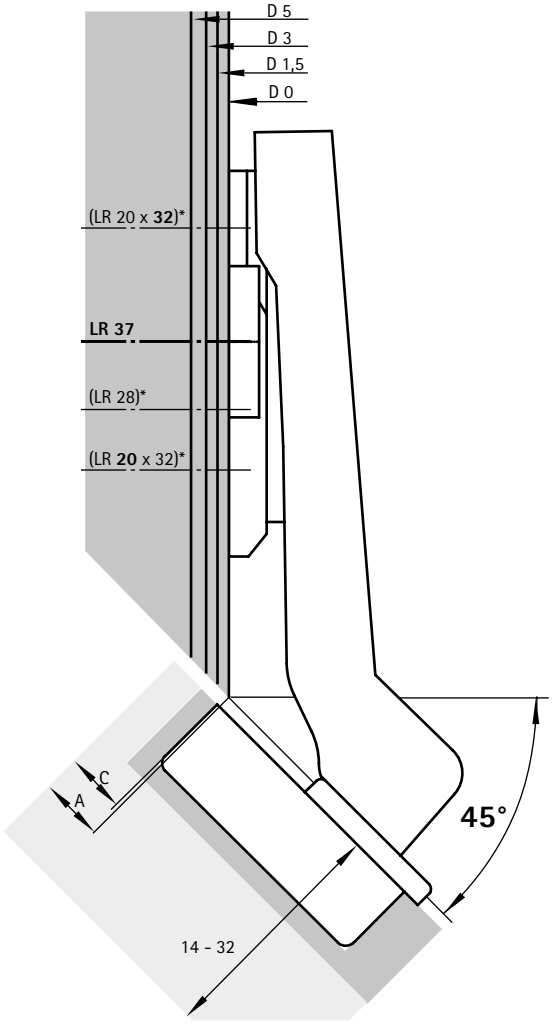

Накладная навеска (B 6 мм) — масштаб 1:1

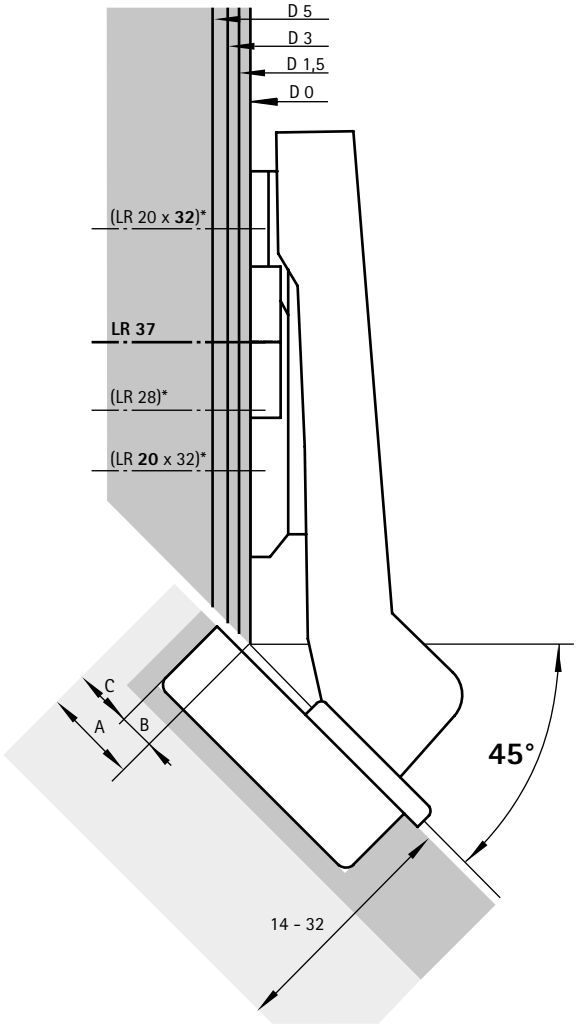

Дополнительно

- Монтажные планки и принадлежности, см. стр. 210 - 218, 219 - 223
- Демпфер Silent System и механизм открывания Push to open, см. стр. 254 - 255
- Варианты навески, информация о монтаже, инструкции по монтажу и критерии качества, см. стр. 224 - 239

Скрытые петли быстрого монтажа

- **Intermat 9936 W45**
- **Для угла корпуса 45°, угол открывания 95°**

Hett CAD

Минимальная фуга для 1 двери

Толщина двери	Расстояние до чашки C, мм						
мм	3,0	4,0	4,5	5,0	6,0	7,0	8,0
14	0,2	0,2	0,2	0,2	0,2	0,2	0,2
15	0,3	0,2	0,2	0,2	0,2	0,2	0,2
16	0,4	0,4	0,4	0,4	0,4	0,4	0,4
17	0,5	0,5	0,5	0,5	0,5	0,5	0,5
18	0,7	0,7	0,7	0,7	0,6	0,6	0,6
19	0,9	0,9	0,9	0,8	0,8	0,8	0,8
20	1,1	1,1	1,1	1,1	1,0	1,0	1,0
21	1,4	1,3	1,3	1,3	1,3	1,2	1,2
22	1,7	1,6	1,6	1,6	1,5	1,5	1,5
23	2,0	1,9	1,9	1,9	1,8	1,8	1,7
24	2,3	2,3	2,2	2,2	2,1	2,1	2,0
25	2,8	2,7	2,6	2,6	2,5	2,4	2,4
26	3,3	3,1	3,1	3,0	2,9	2,8	2,7
27	4,2	3,7	3,6	3,5	3,3	3,2	3,1
28	5,0	4,5	4,3	4,1	3,9	3,7	3,6
29	5,9	5,4	5,2	4,9	4,6	4,3	4,1
30	6,8	6,3	6,0	5,8	5,3	5,0	4,7
31	7,8	7,2	6,9	6,6	6,1	5,7	5,4
32	8,7	8,1	7,8	7,5	7,0	6,5	6,1

Внимание!

Размеры, указанные в таблице, соответствуют дверям с радиусом кромки 1 мм.

Для дверей с другим радиусом следует рассчитывать минимальную фугу следующим образом:

Радиус 0 мм:
Размер в таблице + 0,4 мм
Радиус 3 мм:
Размер в таблице - 0,8 мм

Примечание

Чертежи петель и монтажных планок представлены в масштабе 1 : 1. Изменяя расстояние до чашки C (3–8 мм), можно определить фугу двери от выбранной линии дистанции.

При определении позиции сверления под монтажную планку учитывайте требуемое расстояние от переднего края боковины корпуса до соответствующей линии разметки для ряда отверстий.

В таблице указана необходимая минимальная фуга, соответствующая требуемой толщине двери и расстоянию до чашки C.

Вкладная навеска (B -17 мм) — масштаб 1:1

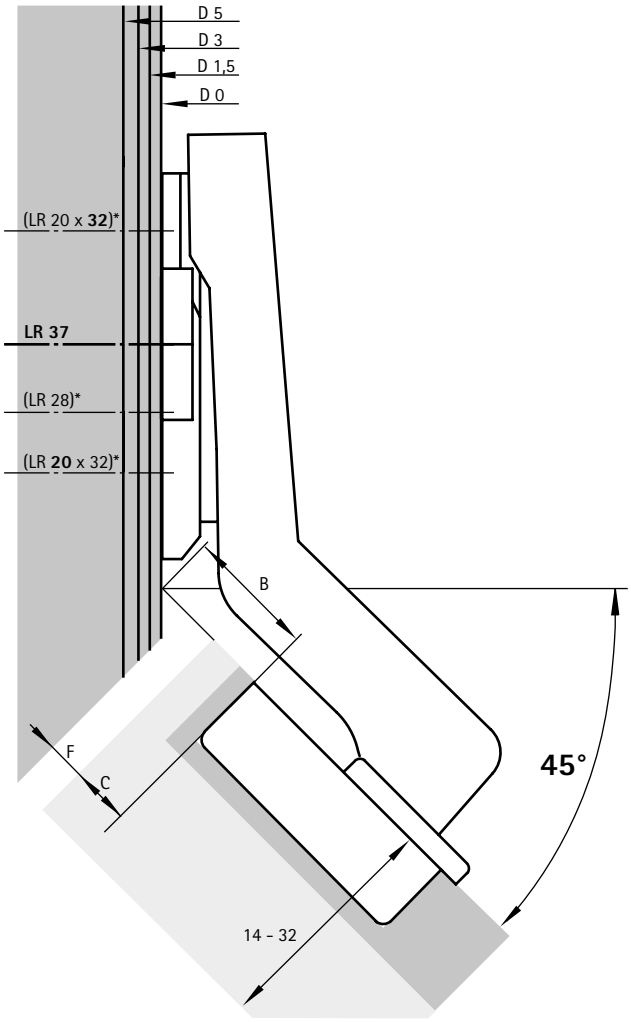

Дополнительно

- Монтажные планки и принадлежности, см. стр. 210 - 218, 219 - 223
- Демпфер Silent System и механизм открывания Push to open, см. стр. 254 - 255
- Варианты навески, информация о монтаже, инструкции по монтажу и критерии качества, см. стр. 224 - 239

Скрытые петли быстрого монтажа без функции самозакрывания

- **Intermat 9966 W45**
- **Для угла корпуса 45°, угол открывания 95°**



- Скрытая петля с техникой защелкивания без функции самозакрывания
- Подходит для механизма открывания Push to open
- Качество соответствует стандарту EN 15570, уровень 2
- Для угла корпуса 45°
- Для двери толщиной 14–32 мм
- Диаметр чашки 35 мм
- Глубина чашки петли 11,1 мм (Fix 11,6 мм)
- Встроенная регулировка наложения 2 мм / –2 мм
- Встроенная регулировка по глубине 2 мм / –2 мм
- Регулировка по высоте с помощью монтажной планки
- Материал консоли петли: цинковое литье под давлением, никелированная поверхность
- Материал чашки петли: никелированная сталь

Intermat 9966 W45, угол открывания 95°

			Накладная навеска		Вкладная навеска	
						
Монтаж чашки петли	Карта сверления	Крепежное отверстие ø x T, мм	База B 0 мм	База B 6 мм	База B -17 мм	Кол-во
Под прикручивание TH 42	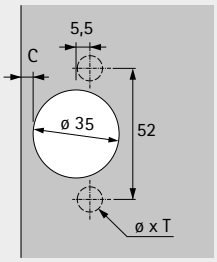	-	**9 044 832**	**9 044 835**	**9 044 838**	50 шт.
Под запрессовку TH 43		ø 10 x 11	**9 043 394**	**9 043 398**	**9 043 402**	50 шт.
С предустановленными разжимными муфтами TH 48		ø 10 x 11	**9 043 760**	**9 043 761**	**9 043 762**	50 шт.
Под прикручивание TB 42	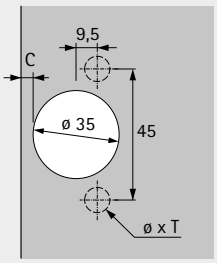	-	**9 043 395**	**9 043 399**	**9 043 403**	50 шт.
Под запрессовку TB 43		ø 8 x 11	**9 043 396**	**9 043 400**	**9 043 404**	50 шт.
С предустановленными разжимными муфтами TB 48		ø 8 x 11	**9 043 397**	**9 043 401**	**9 043 405**	50 шт.

Скрытые петли быстрого монтажа без функции самозакрывания

- **Intermat 9966 W45**
- **Для угла корпуса 45°, угол открывания 95°**

Минимальная фуга для 1 двери

Толщина двери	Расстояние до чашки C, мм						
мм	3,0	4,0	4,5	5,0	6,0	7,0	8,0
14	0,2	0,2	0,2	0,2	0,2	0,2	0,2
15	0,3	0,2	0,2	0,2	0,2	0,2	0,2
16	0,4	0,4	0,4	0,4	0,4	0,4	0,4
17	0,5	0,5	0,5	0,5	0,5	0,5	0,5
18	0,7	0,7	0,7	0,7	0,6	0,6	0,6
19	0,9	0,9	0,9	0,8	0,8	0,8	0,8
20	1,1	1,1	1,1	1,1	1,0	1,0	1,0
21	1,4	1,3	1,3	1,3	1,3	1,2	1,2
22	1,7	1,6	1,6	1,6	1,5	1,5	1,5
23	2,0	1,9	1,9	1,9	1,8	1,8	1,7
24	2,3	2,3	2,2	2,2	2,1	2,1	2,0
25	2,8	2,7	2,6	2,6	2,5	2,4	2,4
26	3,3	3,1	3,1	3,0	2,9	2,8	2,7
27	4,2	3,7	3,6	3,5	3,3	3,2	3,1
28	5,0	4,5	4,3	4,1	3,9	3,7	3,6
29	5,9	5,4	5,2	4,9	4,6	4,3	4,1
30	6,8	6,3	6,0	5,8	5,3	5,0	4,7
31	7,8	7,2	6,9	6,6	6,1	5,7	5,4
32	8,7	8,1	7,8	7,5	7,0	6,5	6,1

Внимание!

Размеры, указанные в таблице, соответствуют дверям с радиусом кромки 1 мм.

Для дверей с другим радиусом следует рассчитывать минимальную фугу следующим образом:

Радиус 0 мм:
Размер в таблице + 0,4 мм
Радиус 3 мм:
Размер в таблице - 0,8 мм

Примечание

Чертежи петель и монтажных планок представлены в масштабе 1 : 1. Изменяя расстояние до чашки C (3–8 мм), можно определить фугу двери от выбранной линии дистанции.

При определении позиции сверления под монтажную планку учитывайте требуемое расстояние от переднего края боковины корпуса до соответствующей линии разметки для ряда отверстий.

В таблице указана необходимая минимальная фуга, соответствующая требуемой толщине двери и расстоянию до чашки C.

Накладная навеска (B 0 мм) — масштаб 1:1

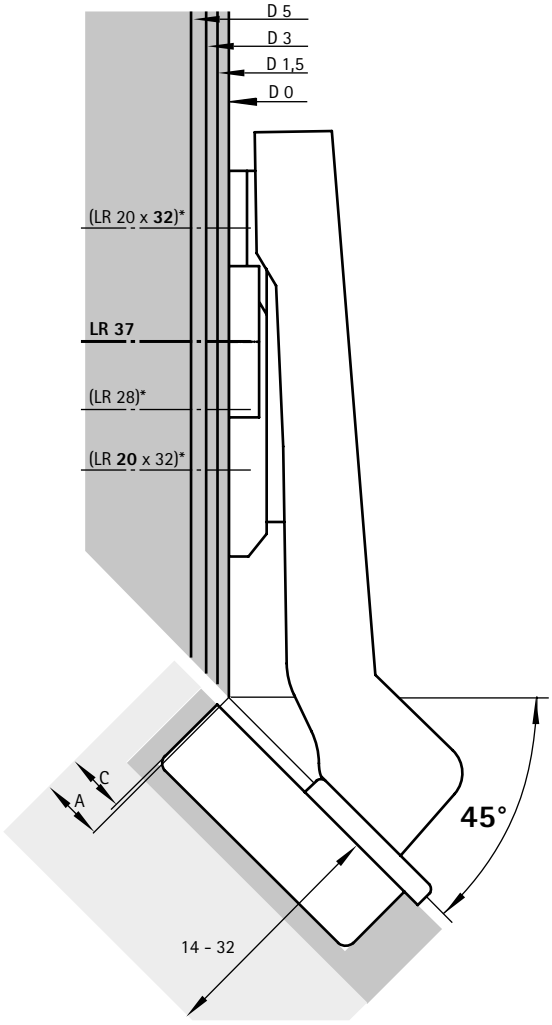

Накладная навеска (B 6 мм) — масштаб 1:1

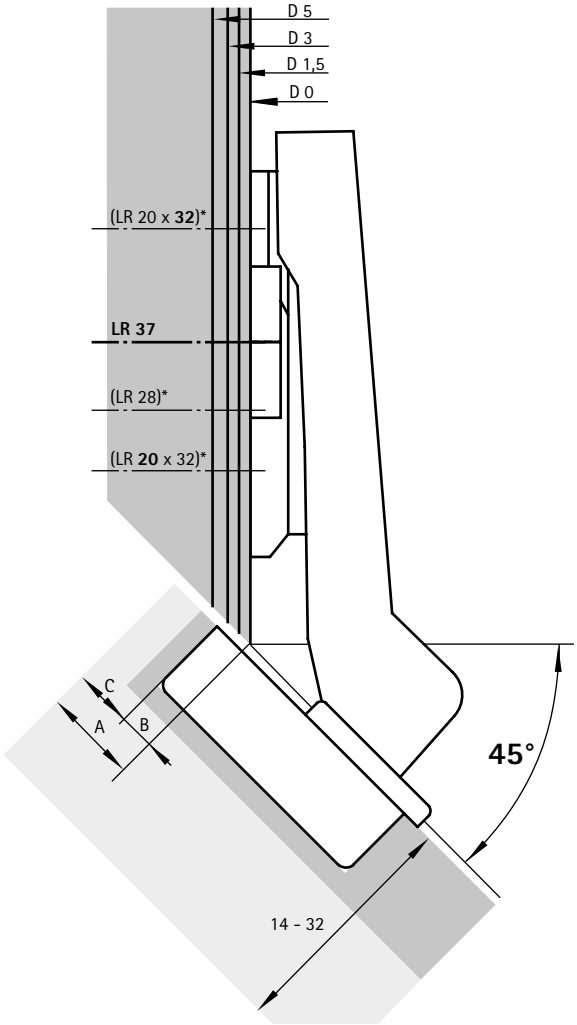

Дополнительно

- Монтажные планки и принадлежности, см. стр. 210 - 218, 219 - 223
- Механизм открывания Push to open, см. стр. 254 - 255
- Варианты навески, информация о монтаже, инструкции по монтажу и критерии качества, см. стр. 224 - 239

Скрытые петли быстрого монтажа без функции самозакрывания

- **Intermat 9966 W45**
- **Для угла корпуса 45°, угол открывания 95°**

Минимальная фуга для 1 двери

Толщина двери	Расстояние до чашки C, мм						
мм	3,0	4,0	4,5	5,0	6,0	7,0	8,0
14	0,2	0,2	0,2	0,2	0,2	0,2	0,2
15	0,3	0,2	0,2	0,2	0,2	0,2	0,2
16	0,4	0,4	0,4	0,4	0,4	0,4	0,4
17	0,5	0,5	0,5	0,5	0,5	0,5	0,5
18	0,7	0,7	0,7	0,7	0,6	0,6	0,6
19	0,9	0,9	0,9	0,8	0,8	0,8	0,8
20	1,1	1,1	1,1	1,1	1,0	1,0	1,0
21	1,4	1,3	1,3	1,3	1,3	1,2	1,2
22	1,7	1,6	1,6	1,6	1,5	1,5	1,5
23	2,0	1,9	1,9	1,9	1,8	1,8	1,7
24	2,3	2,3	2,2	2,2	2,1	2,1	2,0
25	2,8	2,7	2,6	2,6	2,5	2,4	2,4
26	3,3	3,1	3,1	3,0	2,9	2,8	2,7
27	4,2	3,7	3,6	3,5	3,3	3,2	3,1
28	5,0	4,5	4,3	4,1	3,9	3,7	3,6
29	5,9	5,4	5,2	4,9	4,6	4,3	4,1
30	6,8	6,3	6,0	5,8	5,3	5,0	4,7
31	7,8	7,2	6,9	6,6	6,1	5,7	5,4
32	8,7	8,1	7,8	7,5	7,0	6,5	6,1

Внимание!

Размеры, указанные в таблице, соответствуют дверям с радиусом кромки 1 мм.

Для дверей с другим радиусом следует рассчитывать минимальную фугу следующим образом:

Радиус 0 мм:
Размер в таблице + 0,4 мм
Радиус 3 мм:
Размер в таблице - 0,8 мм

Примечание

Чертежи петель и монтажных планок представлены в масштабе 1 : 1. Изменяя расстояние до чашки C (3–8 мм), можно определить фугу двери от выбранной линии дистанции.

При определении позиции сверления под монтажную планку учитывайте требуемое расстояние от переднего края боковины корпуса до соответствующей линии разметки для ряда отверстий.

В таблице указана необходимая минимальная фуга, соответствующая требуемой толщине двери и расстоянию до чашки C.

Вкладная навеска (B -17 мм) — масштаб 1:1

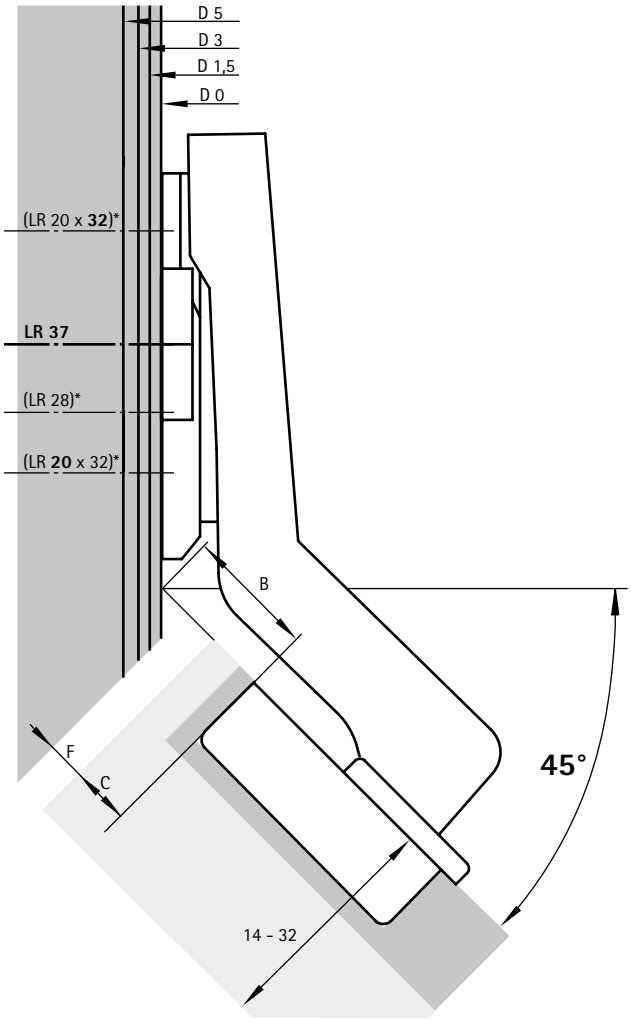

Дополнительно

- Монтажные планки и принадлежности, см. стр. 210 - 218, 219 - 223
- Механизм открывания Push to open, см. стр. 254 - 255
- Варианты навески, информация о монтаже, инструкции по монтажу и критерии качества, см. стр. 224 - 239

Скрытые петли быстрого монтажа

- **Intermat 9936 W90**
- **Для угла корпуса 90°, угол открывания 95°**



- Скрытая петля с техникой защелкивания с функцией самозакрывания
- Качество соответствует стандарту EN 15570, уровень 2
- Для угла корпуса 90°
- Для двери толщиной 14–28 мм
- Диаметр чашки 35 мм
- Глубина чашки петли 11,1 мм (Fix 11,6 мм)
- Встроенная регулировка для наложения двери 2 / –2 мм
- Встроенная регулировка фуги 2 / –2 мм
- Регулировка по высоте с помощью монтажной планки
- Материал консоли петли: цинковое литье под давлением, никелированная поверхность
- Материал чашки петли: никелированная сталь

Intermat 9936 W90, угол открывания 95°

Монтаж чашки петли	Карта сверления	Крепежное отверстие ø x T, мм	Накладная навеска База B 22 мм	Вкладная навеска База B 5 мм	Кол-во
Под прикручивание TH 42	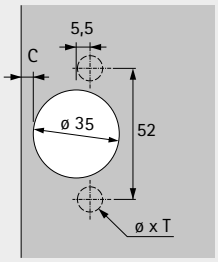	-	**9 044 844**	**0 077 708**	50 шт.
Под запрессовку TH 43		ø 10 x 11	**9 044 845**	**0 077 709**	50 шт.
С предустановленными разжимными муфтами TH 48		ø 10 x 11	**9 043 756**	**9 043 672**	50 шт.
Под прикручивание TB 42	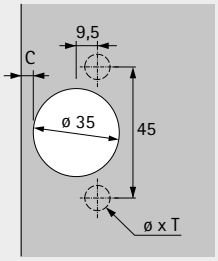	-	**9 043 751**	**9 043 750**	50 шт.
Под запрессовку TB 43		ø 8 x 11	**9 043 753**	**0 077 710**	50 шт.
С предустановленными разжимными муфтами TB 48		ø 8 x 11	**9 043 757**	**9 043 682**	50 шт.

Скрытые петли быстрого монтажа

- **Intermat 9936 W90**
- **Для угла корпуса 90°, угол открывания 95°**

Hett CAD

Минимальная фуга для 1 двери

Толщина двери	Расстояние до чашки C, мм							
мм	3,0	4,0	4,5	5,0	6,0	7,0		
14	0,2	0,2	0,2	0,2	0,2	0,2		
15	0,3	0,2	0,2	0,2	0,2	0,2		
16	0,4	0,4	0,4	0,4	0,4	0,4		
17	0,5	0,5	0,5	0,5	0,5	0,5		
18	0,7	0,7	0,7	0,7	0,6	0,6		
19	0,9	0,9	0,9	0,8	0,8	0,8		
20	1,1	1,1	1,1	1,1	1,0	1,0		
21	1,4	1,3	1,3	1,3	1,3			
22	1,7	1,6	1,6	1,6	1,5			
23	2,0	1,9	1,9	1,9	1,8			
24	2,3	2,3	2,2	2,2	2,1			
25	2,8	2,7	2,6	2,6				
26	3,3	3,1	3,1					
27	4,2	3,7	3,6					
28	5,0							

Внимание!

Размеры, указанные в таблице, соответствуют дверям с радиусом кромки 1 мм.

Для дверей с другим радиусом следует рассчитывать минимальную фугу следующим образом:

Радиус 0 мм:
Размер в таблице + 0,4 мм
Радиус 3 мм:
Размер в таблице - 0,8 мм

Примечание

Чертежи петель и монтажных планок представлены в масштабе 1 : 1.

Накладная навеска
– Наложение A = расстояние до чашки C + 8,5 мм
– Расстояние до ряда отверстий X
– Для монтажной планки LR37 = 37 мм
– X > 20 мм

Вкладная навеска
– Расстояние до ряда отверстий X
– Для монтажной планки LR37 = 28 мм - C - F
– X > 20 мм

Накладная навеска (B 22 мм) – масштаб 1:1

Дистанция D = 22 мм – толщина фальшпанели S,
например, если толщина фальшпанели S = 19 мм, дистанция D = 3 мм

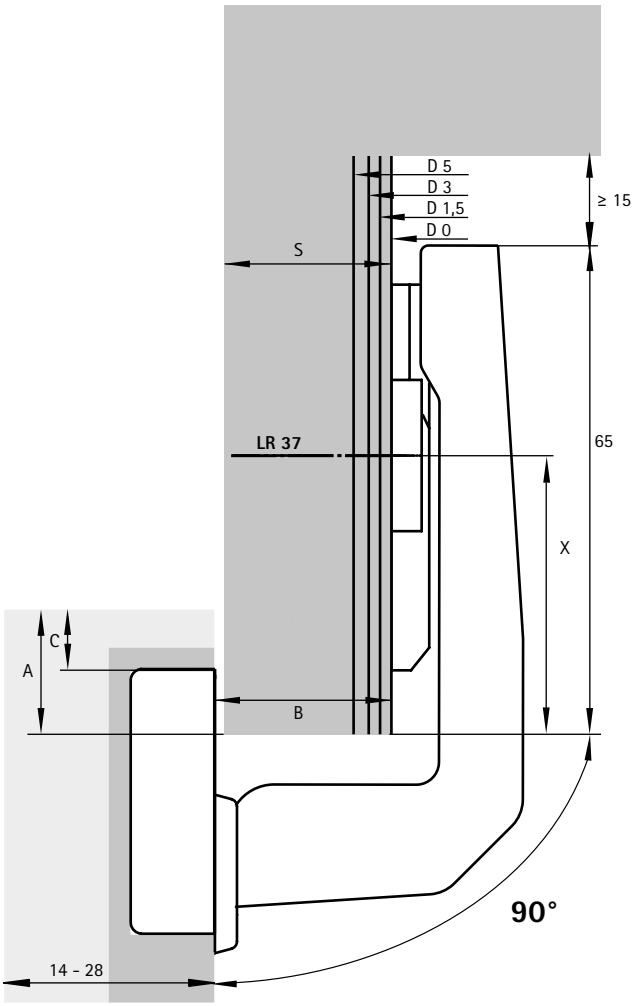

Вкладная навеска (B 5 мм) – масштаб 1:1

Дистанция D = 5 мм – выступ двери
например, выступ двери 0 мм, дистанция D = 5 мм

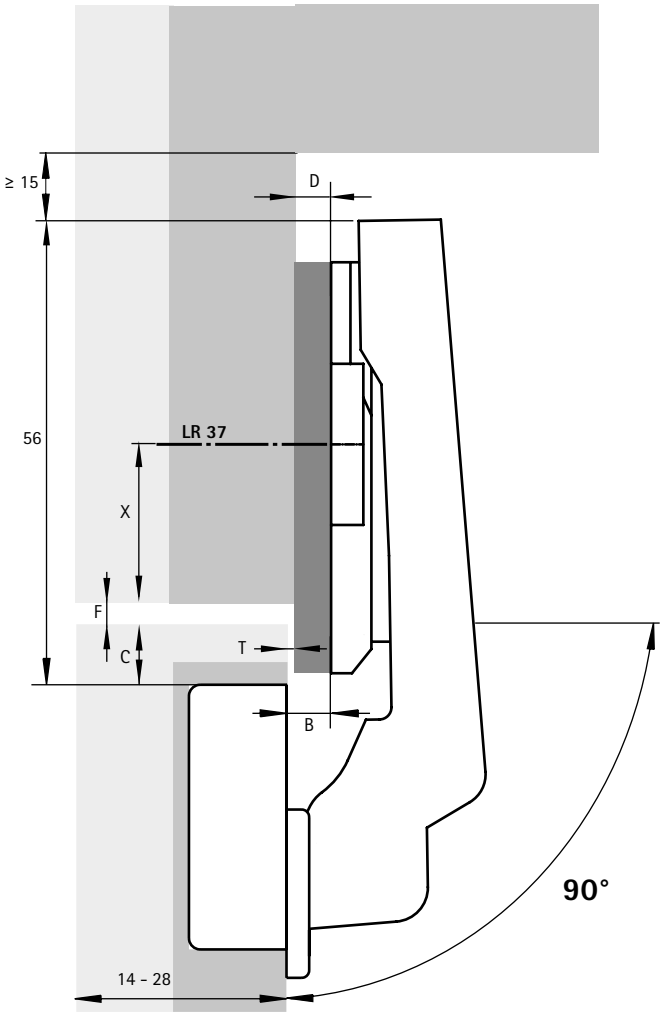

Дополнительно

- Монтажные планки и принадлежности, см. стр. 210 - 218, 219 - 223
- Демпфер Silent System и механизм открывания Push to open, см. стр. 254 - 255
- Варианты навески, информация о монтаже, инструкции по монтажу и критерии качества, см. стр. 224 - 239

Скрытые петли быстрого монтажа без функции самозакрывания

- **Intermat 9966 W90**
- **Для угла корпуса 90°, угол открывания 95°**



- Скрытая петля с техникой защелкивания без функции самозакрывания
- Подходит для механизма открывания Push to open
- Качество соответствует стандарту EN 15570, уровень 2
- Для угла корпуса 90°
- Для двери толщиной 14–28 мм
- Диаметр чашки 35 мм
- Глубина чашки петли 11,1 мм (Fix 11,6 мм)
- Встроенная регулировка для наложения двери 2 / –2 мм
- Встроенная регулировка фуги 2 / –2 мм
- Регулировка по высоте с помощью монтажной планки
- Материал консоли петли: цинковое литье под давлением, никелированная поверхность
- Материал чашки петли: никелированная сталь

Intermat 9966 W90, угол открывания 95°

Монтаж чашки петли	Карта сверления	Крепежное отверстие ø x T, мм	Накладная навеска База B 22 мм	Вкладная навеска База B 5 мм	Кол-во
Под прикручивание TH 42	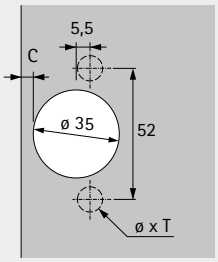	-	**9 043 556**	**9 044 841**	50 шт.
Под запрессовку TH 43		ø 10 x 11	**9 043 557**	**9 044 821**	50 шт.
С предустановленными разжимными муфтами TH 48		ø 10 x 11	**9 043 559**	**9 043 763**	50 шт.
Под прикручивание TB 42	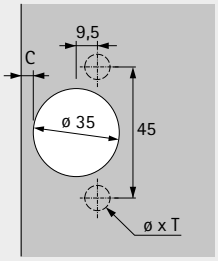	-	**9 043 560**	**9 043 553**	50 шт.
Под запрессовку TB 43		ø 8 x 11	**9 043 561**	**9 043 554**	50 шт.
С предустановленными разжимными муфтами TB 48		ø 8 x 11	**9 043 563**	**9 043 555**	50 шт.

Скрытые петли быстрого монтажа без функции самозакрывания

- **Intermat 9966 W90**
- **Для угла корпуса 90°, угол открывания 95°**

Минимальная фуга для 1 двери

Толщина двери	Расстояние до чашки C, мм							
мм	3,0	4,0	4,5	5,0	6,0	7,0		
14	0,2	0,2	0,2	0,2	0,2	0,2		
15	0,3	0,2	0,2	0,2	0,2	0,2		
16	0,4	0,4	0,4	0,4	0,4	0,4		
17	0,5	0,5	0,5	0,5	0,5	0,5		
18	0,7	0,7	0,7	0,7	0,6	0,6		
19	0,9	0,9	0,9	0,8	0,8	0,8		
20	1,1	1,1	1,1	1,1	1,0	1,0		
21	1,4	1,3	1,3	1,3	1,3			
22	1,7	1,6	1,6	1,6	1,5			
23	2,0	1,9	1,9	1,9	1,8			
24	2,3	2,3	2,2	2,2	2,1			
25	2,8	2,7	2,6	2,6				
26	3,3	3,1	3,1					
27	4,2	3,7	3,6					
28	5,0							

Внимание!

Размеры, указанные в таблице, соответствуют дверям с радиусом кромки 1 мм.

Для дверей с другим радиусом следует рассчитывать минимальную фугу следующим образом:

Радиус 0 мм:
Размер в таблице + 0,4 мм
Радиус 3 мм:
Размер в таблице - 0,8 мм

Примечание

Чертежи петель и монтажных планок представлены в масштабе 1 : 1.

Накладная навеска
– Наложение A = расстояние до чашки C + 8,5 мм
– Расстояние до ряда отверстий X
– Для монтажной планки LR37 = 37 мм
– X > 20 мм

Вкладная навеска
– Расстояние до ряда отверстий X
– Для монтажной планки LR37 = 28 мм - C - F
– X > 20 мм

Накладная навеска (B 22 мм) — масштаб 1:1

Дистанция D = 22 мм – толщина фальшпанели S,
например, если толщина фальшпанели S = 19 мм, дистанция D = 3 мм

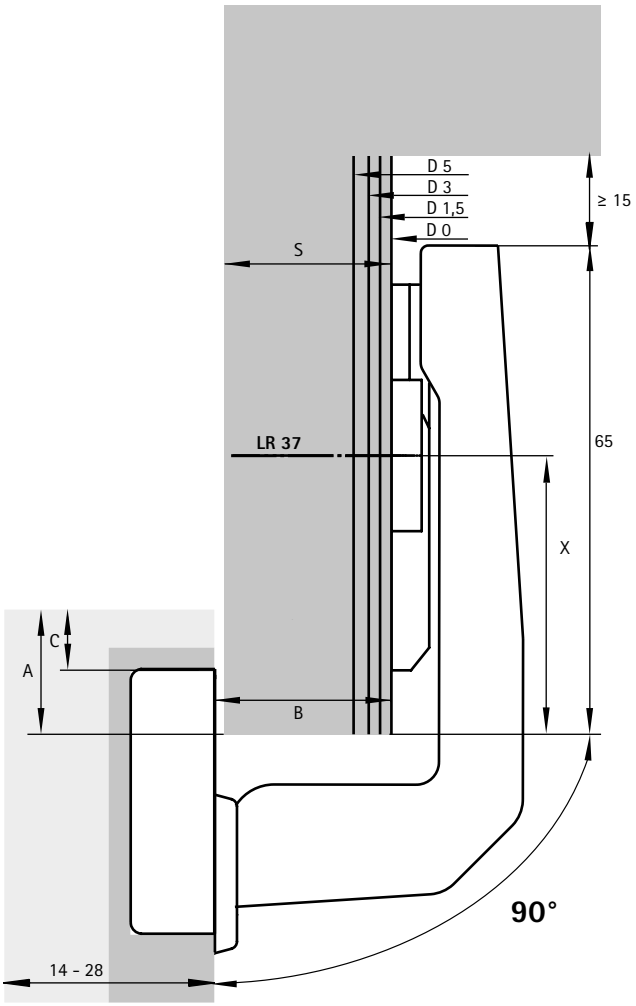

Вкладная навеска (B 5 мм) — масштаб 1:1

Дистанция D = 5 мм — выступ двери
например, выступ двери 0 мм, дистанция D = 5 мм

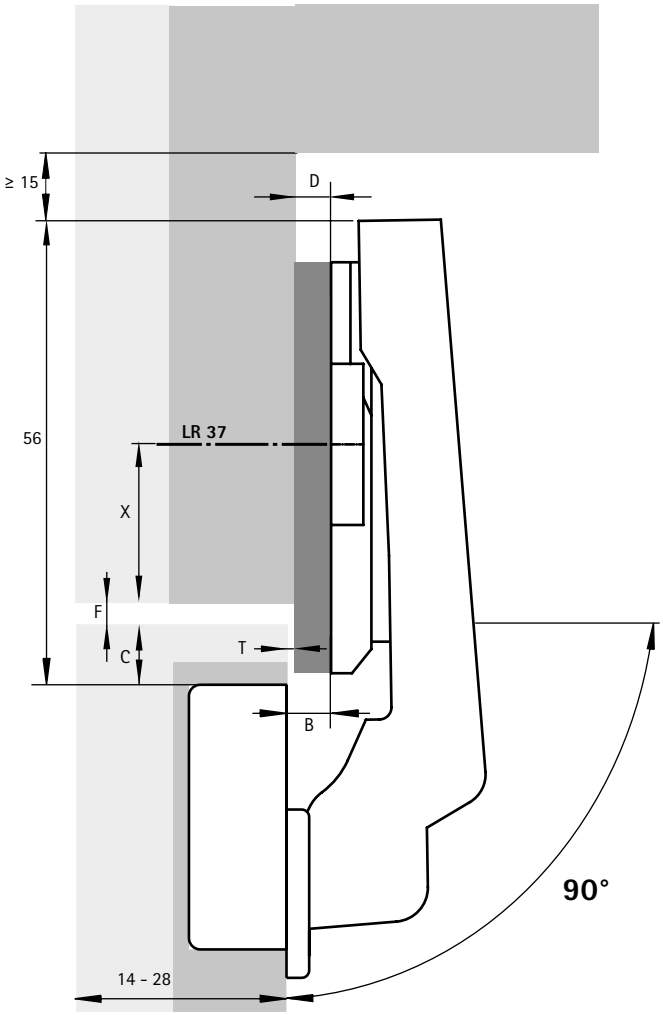

Дополнительно

- Монтажные планки и принадлежности, см. стр. 210 - 218, 219 - 223
- Механизм открывания Push to open, см. стр. 254 - 255
- Варианты навески, информация о монтаже, инструкции по монтажу и критерии качества, см. стр. 224 - 239

Скрытые петли быстрого монтажа

- **Intermat 9944 W-30**
- **Для угла корпуса -30°, угол открывания 125°**



- Скрытая петля с техникой защелкивания с функцией самозакрывания
- Качество соответствует стандарту EN 15570, уровень 2
- Для угла корпуса -30°
- Для двери толщиной 15–28 мм
- Диаметр чашки 35 мм
- Глубина чашки петли 12,7 мм
- Встроенная регулировка наложения 2 мм / –2 мм
- Встроенная регулировка по глубине 2 мм / –2 мм
- Регулировка по высоте с помощью монтажной планки
- Материал консоли петли: цинковое литье под давлением, никелированная поверхность
- Материал чашки петли: никелированная сталь

Intermat 9944 W-30, угол открывания 125°

Монтаж чашки петли	Карта сверления	Крепежное отверстие ø x T, мм	Накладная навеска 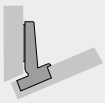 База B 12 мм	Кол-во
Под прикручивание TH 42	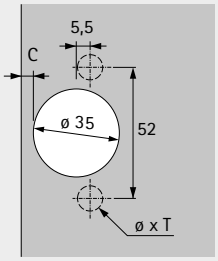	-	**0 073 936**	50 шт.
Под запрессовку TH 43		ø 10 x 11	**0 073 937**	50 шт.
С предустановленными разжимными муфтами TH 48		ø 10 x 11	**9 044 976**	50 шт.
Под прикручивание TB 42	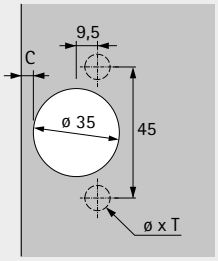	-	**9 043 310**	50 шт.
Под запрессовку TB 43		ø 8 x 11	**0 073 938**	50 шт.
С предустановленными разжимными муфтами TB 48		ø 8 x 11	**9 044 979**	50 шт.

- **Intermat 9944 W-30**
- **Для угла корпуса -30°, угол открывания 125°**

Минимальная фуга для 1 двери

Толщина двери	Расстояние до чашки C, мм				
мм	3,0	4,0	4,5	5,0	5,5
15	0,6	0,6	0,6	0,6	0,6
16	0,9	0,8	0,8	0,8	0,8
17	1,1	1,1	1,1	1,0	1,0
18	1,4	1,4	1,3	1,3	1,3
19	1,8	1,7	1,7	1,6	1,6
20	2,1	2,1	2,0	2,0	1,9
21	2,6	2,5	2,4	2,4	2,3
22	3,2	3,0	2,9	2,8	2,8
23	3,8	3,6	3,5	3,4	3,3
24	4,6	4,2	4,1	4,0	3,9
25	5,4	5,0	4,8	4,6	4,5
26	6,3	5,8	5,6	5,4	5,2
27	7,1	6,6	6,4	6,2	6,0
28	8,0	7,5	7,2	7,0	6,8

Внимание!

Размеры, указанные в таблице, соответствуют дверям с радиусом кромки 1 мм.

Для дверей с другим радиусом следует рассчитывать минимальную фугу следующим образом:

Радиус 0 мм:
Размер в таблице + 0,4 мм
Радиус 3 мм:
Размер в таблице - 0,8 мм

Примечание

Чертежи петель и монтажных планок представлены в масштабе 1 : 1. Изменяя расстояние до чашки C (3–5,5 мм), можно определить фугу двери от выбранной линии дистанции.

При определении позиции сверления под монтажную планку учитывайте требуемое расстояние от переднего края боковины корпуса до соответствующей линии разметки для ряда отверстий.

Накладная навеска (B 12 мм) — масштаб 1:1

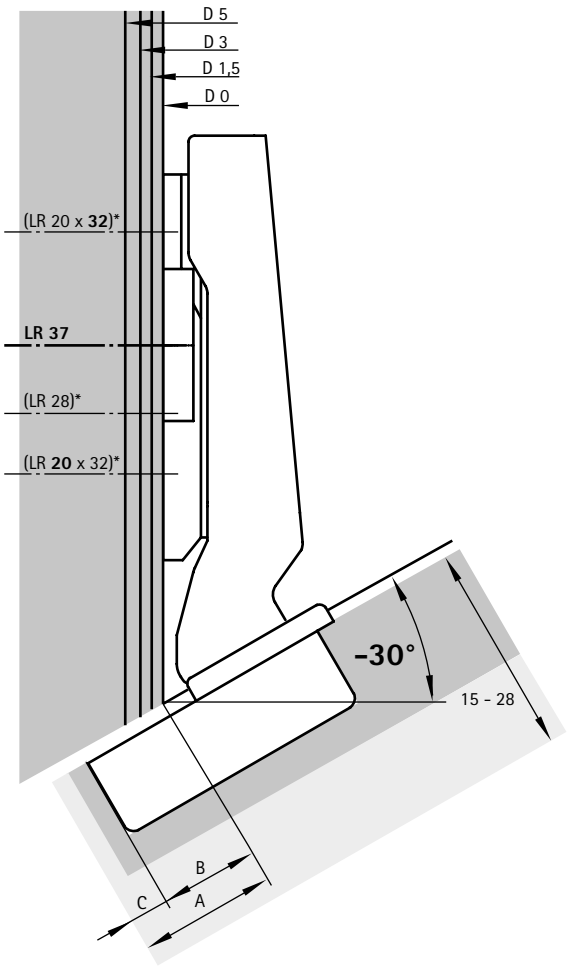

Дополнительно

- Монтажные планки и принадлежности, см. стр. 210 - 218, 219 - 223
- Демпфер Silent System и механизм открывания Push to open, см. стр. 254 - 255
- Варианты навески, информация о монтаже, инструкции по монтажу и критерии качества, см. стр. 224 - 239

Скрытые петли быстрого монтажа

- **Intermat 9944 W-45**
- **Для угла корпуса -45°, угол открывания 125°**



- Скрытая петля с техникой защелкивания с функцией самозакрывания
- Качество соответствует стандарту EN 15570, уровень 2
- Для угла корпуса -45°
- Для двери толщиной 15–28 мм
- Диаметр чашки 35 мм
- Глубина чашки петли 12,7 мм
- Встроенная регулировка наложения 2 мм / –2 мм
- Встроенная регулировка по глубине 2 мм / –2 мм
- Регулировка по высоте с помощью монтажной планки
- Материал консоли петли: цинковое литье под давлением, никелированная поверхность
- Материал чашки петли: никелированная сталь

Intermat 9944 W-45, угол открывания 125°

Монтаж чашки петли	Карта сверления	Крепежное отверстие ø x T, мм	Накладная навеска База B 10 мм	Кол-во
Под прикручивание TH 42	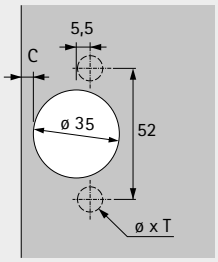	-	**0 077 643**	50 шт.
Под запрессовку TH 43		ø 10 x 11	**0 077 720**	50 шт.
С предустановленными разжимными муфтами TH 48		ø 10 x 11	**9 044 978**	50 шт.
Под прикручивание TB 42	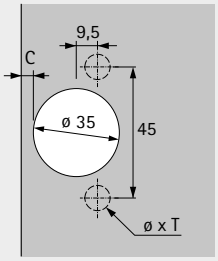	-	**9 043 312**	50 шт.
Под запрессовку TB 43		ø 8 x 11	**0 077 721**	50 шт.
С предустановленными разжимными муфтами TB 48		ø 8 x 11	**9 044 981**	50 шт.

Скрытые петли быстрого монтажа

- **Intermat 9944 W-45**
- **Для угла корпуса -45°, угол открывания 125°**

Минимальная фуга для 1 двери

Толщина двери	Расстояние до чашки C, мм				
мм	3,0	4,0	4,5	5,0	5,5
15	0,6	0,6	0,6	0,6	0,6
16	0,9	0,8	0,8	0,8	0,8
17	1,1	1,1	1,1	1,0	1,0
18	1,4	1,4	1,3	1,3	1,3
19	1,8	1,7	1,7	1,6	1,6
20	2,1	2,1	2,0	2,0	1,9
21	2,6	2,5	2,4	2,4	2,3
22	3,2	3,0	2,9	2,8	2,8
23	3,8	3,6	3,5	3,4	3,3
24	4,6	4,2	4,1	4,0	3,9
25	5,4	5,0	4,8	4,6	4,5
26	6,3	5,8	5,6	5,4	5,2
27	7,1	6,6	6,4	6,2	6,0
28	8,0	7,5	7,2	7,0	6,8

Внимание!

Размеры, указанные в таблице, соответствуют дверям с радиусом кромки 1 мм.

Для дверей с другим радиусом следует рассчитывать минимальную фугу следующим образом:

Радиус 0 мм:
Размер в таблице + 0,4 мм
Радиус 3 мм:
Размер в таблице - 0,8 мм

Примечание

Чертежи петель и монтажных планок представлены в масштабе 1 : 1. Изменяя расстояние до чашки C (3–5,5 мм), можно определить фугу двери от выбранной линии дистанции.

При определении позиции сверления под монтажную планку учитывайте требуемое расстояние от переднего края боковины корпуса до соответствующей линии разметки для ряда отверстий.

В таблице указана необходимая минимальная фуга, соответствующая требуемой толщине двери и расстоянию до чашки C.

Накладная навеска (B 10 мм) — масштаб 1:1

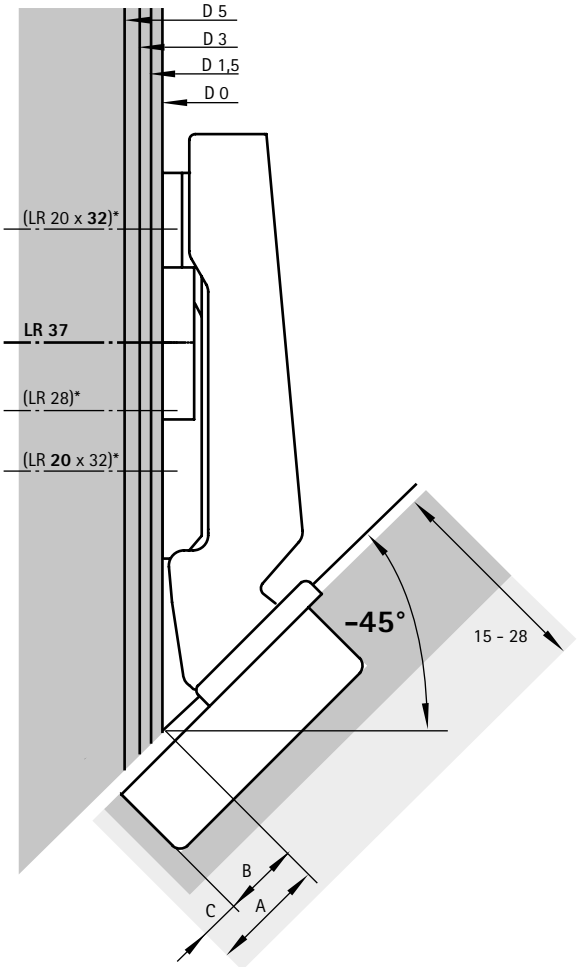

Дополнительно

- Монтажные планки и принадлежности, см. стр. 210 - 218, 219 - 223
- Демпфер Silent System и механизм открывания Push to open, см. стр. 254 - 255
- Варианты навески, информация о монтаже, инструкции по монтажу и критерии качества, см. стр. 224 - 239

Скрытые петли быстрого монтажа

- **Intermat 9924 для дверей с деревянными рамами**
- **Угол открывания 95°**



- Скрытая петля с техникой защелкивания с функцией самозакрывания
- Качество соответствует стандарту EN 15570, уровень 2
- Для двери толщиной 15–25 мм
- Диаметр чашки 26 мм
- Глубина чашки петли 11,9 мм
- Встроенная регулировка наложения 2 мм / –2 мм
- Встроенная регулировка по глубине 2,5 мм / –1,5 мм
- Регулировка по высоте с помощью монтажной планки
- Материал консоли петли: цинковое литье под давлением, никелированная поверхность
- Материал чашки петли: никелированная сталь

Intermat 9924, угол открывания 95°

Монтаж чашки петли	Карта сверления	Крепежное отверстие ø x T, мм	Накладная навеска 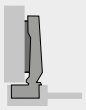 База B 11 мм	Навеска на среднюю стенку 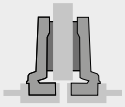 База B 2,5 мм	Вкладная навеска  База B –4 мм	Кол-во
Под прикручивание TH 42 / S	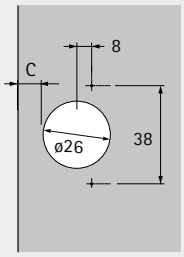	-	**0 072 959**	**0 072 965**	**0 072 966**	50 шт.

Скрытые петли быстрого монтажа

- **Intermat 9924 для дверей с деревянными рамами**
- **Угол открывания 95°**

Минимальная фуга для 1 двери

Толщина двери	Расстояние до чашки C, мм				
мм	3,0	4,0	4,5	5,0	5,5
15	0,4	0,4	0,4	0,4	0,4
16	0,6	0,6	0,6	0,6	0,6
17	0,9	0,9	0,9	0,8	0,8
18	1,6	1,2	1,2	1,1	1,1
19	2,4	2,0	1,8	1,6	1,5
20	3,3	2,7	2,5	2,3	2,1
21	4,2	3,6	3,4	3,2	3,0
22	5,1	4,5	4,2	4,0	3,8
23	6,0	5,4	5,1	4,9	4,6
24	7,0	6,3	6,0	5,8	5,5
25	7,9	7,2	6,9	6,6	6,4

Внимание!

Размеры, указанные в таблице, соответствуют дверям с радиусом кромки 1 мм.

Для дверей с другим радиусом следует рассчитывать минимальную фугу следующим образом:

Радиус 0 мм:
Размер в таблице + 0,4 мм
Радиус 3 мм:
Размер в таблице - 0,8 мм

Выступ двери / монтажная глубина

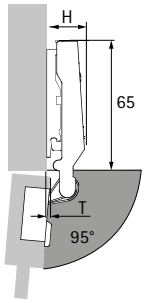

Высота петли H / выступ двери T для дистанции D = 0 мм и расстояния до чашки C = 3 мм

Вариант навески двери	H, мм	T, мм
Накладная навеска	19,0	4,2
Навеска на среднюю стенку	23,0	12,7
Вкладная навеска	29,5	19,2

Накладная навеска

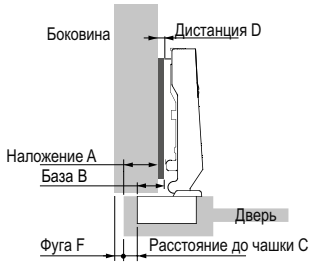

Дистанция D = C + B – A
= расстояние до чашки C + 11 мм – наложение A

Наложение	Расстояние до чашки C, мм				
мм	3,0	4,0	4,5	5,0	5,5
	Дистанция D, мм				
8	6,0	7,0	7,5	8,0	8,5
9	5,0	6,0	6,5	7,0	7,5
10	4,0	5,0	5,5	6,0	6,5
11	3,0	4,0	4,5	5,0	5,5
12	2,0	3,0	3,5	4,0	4,5
13	1,0	2,0	2,5	3,0	3,5
14	0,0	1,0	1,5	2,0	2,5
15		0,0	0,5	1,0	1,5
16				0,0	0,5
16,5					0,0

Навеска на среднюю стенку

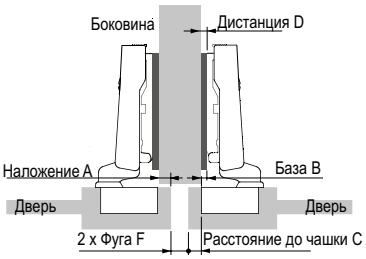

Дистанция D = C + B – A
= расстояние до чашки C + 2,5 мм – наложение A

Наложение	Расстояние до чашки C, мм				
мм	3,0	4,0	4,5	5,0	5,5
	Дистанция D, мм				
0	5,5	6,5	7,0	7,5	8,0
1	4,5	5,5	6,0	6,5	7,0
2	3,5	4,5	5,0	5,5	6,0
3	2,5	3,5	4,0	4,5	5,0
4	1,5	2,5	3,0	3,5	4,0
5	0,5	1,5	2,0	2,5	3,0
6		0,5	1,0	1,5	2,0
7			0,0	0,5	1,0
7,5				0,0	0,5
8					0,0

Вкладная навеска

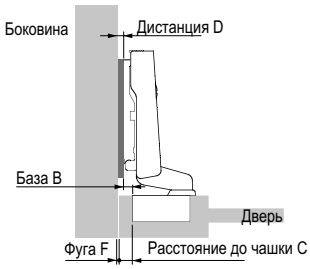

Дистанция D = C + B + F
= расстояние до чашки C – 4 мм + фуга F

Толщина двери	Расстояние до чашки C, мм				
мм	3,0	4,0	4,5	5,0	5,5
	Дистанция D, мм				
15		0,4	0,9	1,4	1,9
16		0,6	1,1	1,6	2,1
17		0,9	1,4	1,8	2,3
18	0,6	1,2	1,7	2,1	2,6
19	1,4	2,0	2,3	2,6	3,0
20	2,3	2,8	3,1	3,4	3,7
21	3,2	3,6	3,9	4,2	4,5
22	4,1	4,5	4,7	5,0	5,3
23	5,0	5,4	5,6	5,9	6,1
24	6,0	6,3	6,5	6,8	7,0
25	6,9	7,2	7,4	7,6	7,9

Дополнительно

- Монтажные планки и принадлежности, см. стр. 210 - 218, 219 - 223
- Демпфер Silent System и механизм открывания Push to open, см. стр. 254 - 255
- Варианты навески, информация о монтаже, инструкции по монтажу и критерии качества, см. стр. 224 - 239

Скрытые петли быстрого монтажа

- **Intermat 9904 для стеклянных дверей**
- **Угол открывания 95°**



- Скрытая петля с техникой защелкивания с функцией самозакрывания
- Качество соответствует стандарту EN 15570, уровень 2
- Для стекла толщиной 4,0–6,5 мм
- Диаметр чашки 26 мм
- Встроенная регулировка наложения 2 мм / –2 мм
- Встроенная регулировка по глубине 2,5 мм / –1,5 мм
- Регулировка по высоте с помощью монтажной планки
- Материал консоли петли: цинковое литье под давлением, никелированная поверхность
- Материал чашки петли: пластик черного цвета

Intermat 9904, угол открывания 95°

Монтаж чашки петли	Карта сверления	Крепежное отверстие ø x T, мм	Накладная навеска 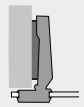 База B 11 мм	Навеска на среднюю стенку 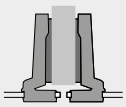 База B 2,5 мм	Вкладная навеска 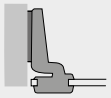 База B –4 мм	Кол-во
Под прикручивание TU 12 / S	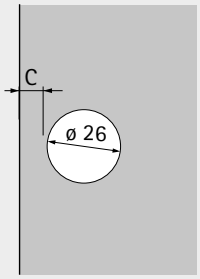	-	**0 072 960**	**0 072 967**	**0 072 968**	50 шт.

Декоративные заглушки, тип A



Поверхность	Артикул	Кол-во
1 хромированная, с зеркальным блеском	**0 040 341**	50 компл.
2 никелированная, матовая	**0 070 712**	50 компл.
3 с позолотой и зеркальным блеском	**0 040 340**	50 компл.
4 черная	**0 070 051**	50 компл.

Помимо декоративной заглушки в комплект входят монтажная планка для крепления к чашке петли и 2 винта для стекла толщиной до 5 мм. Для стекла толщиной 5,5 - 6,5 мм крепежные винты 9 082 429 заказываются отдельно.

Декоративные заглушки, тип B



Поверхность	Артикул	Кол-во
1 хромированная, с зеркальным блеском	**0 040 495**	50 компл.
2 никелированная, матовая	**0 070 713**	50 компл.
3 с позолотой и зеркальным блеском	**0 040 494**	50 компл.
4 черная	**0 070 052**	50 компл.

Помимо декоративной заглушки в комплект входят монтажная планка для крепления к чашке петли и 2 винта для стекла толщиной до 5 мм. Для стекла толщиной 5,5 - 6,5 мм крепежные винты 9 082 429 заказываются отдельно.

- **Intermat 9904 для стеклянных дверей**
- **Угол открывания 95°**

Минимальная фуга для 1 двери

Толщина двери	Расстояние до чашки C, мм	
мм	5,5	6,0
4,0	0,0	0,0
5,0	0,0	0,0
5,5	0,0	0,0
6,0	0,0	0,0
6,5	0,0	0,0

Выступ двери / монтажная глубина

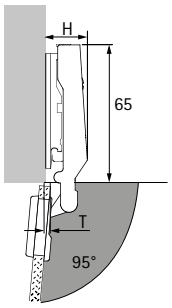

Высота петли H / выступ двери T для дистанции D = 0 мм и расстояния до чашки C = 5,5 мм

Вариант навески двери	H, мм	T, мм
Накладная навеска	19,0	4,0
Навеска на среднюю стенку	23,0	12,5
Вкладная навеска	29,5	19,0

Накладная навеска

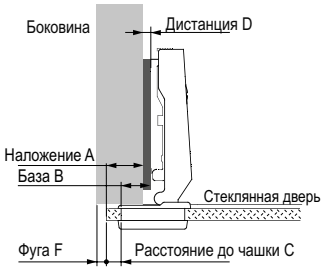

Дистанция D = C + B – A
= расстояние до чашки C + 11 мм – наложение A

Наложение	Расстояние до чашки C, мм	
мм	5,5	6,0
	Дистанция D, мм	
9	7,5	8,0
10	6,5	7,0
11	5,5	6,0
12	4,5	5,0
13	3,5	4,0
14	2,5	3,0
15	1,5	2,0
16	0,5	1,0
16,5	0,0	0,5

Навеска на среднюю стенку

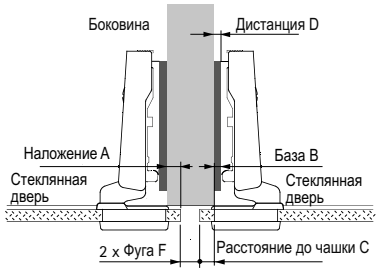

Дистанция D = C + B – A
= расстояние до чашки C + 2,5 мм – наложение A

Наложение	Расстояние до чашки C, мм	
мм	5,5	6,0
	Дистанция D, мм	
0	8,0	8,5
1	7,0	7,5
2	6,0	6,5
3	5,0	5,5
4	4,0	4,5
5	3,0	3,5
6	2,0	2,5
7	1,0	1,5
7,5	0,5	1,0
8	0,0	0,5

Вкладная навеска

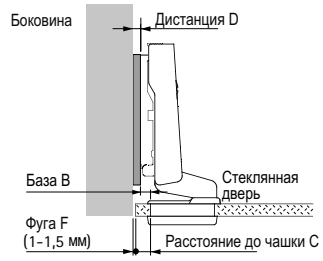

Дистанция D = C + B + F
= расстояние до чашки C – 4 мм + фуга F

Фуга	Расстояние до чашки C, мм	
мм	5,5	6,0
	Дистанция D, мм	
1,0	2,5	3,0
1,5	3,0	3,5

Дополнительно

- Монтажные планки и принадлежности, см. стр. 210 - 218, 219 - 223
- Демпфер Silent System и механизм открывания Push to open, см. стр. 254 - 255
- Варианты навески, информация о монтаже, инструкции по монтажу и критерии качества, см. стр. 224 - 239

Скрытые петли быстрого монтажа

- **Intermat 9936 для дверей с алюминиевыми рамами**
- **Угол открывания 95°**



- Скрытая петля с техникой защелкивания с функцией самозакрывания
- Качество соответствует стандарту EN 15570, уровень 2
- Для алюминиевых профилей рам шириной 19 мм
- Встроенная регулировка наложения 2 мм / –2 мм
- Встроенная регулировка по глубине 2,5 мм / –1,5 мм
- Регулировка по высоте с помощью монтажной планки
- Чашка TA22 / D для использования с дополнительным демпфером под защелкивание Silent System
- Материал консоли петли: никелированная сталь
- Материал чашки петли: цинковое литье под давлением, никелированная поверхность
- В комплект входят 2 крепежных винта

Intermat 9936 Alu, угол открывания 95°

	Накладная навеска	Навеска на среднюю стенку	Вкладная навеска	
		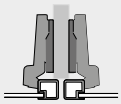	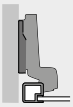	
Монтаж чашки петли	База B 13,5 мм	База B 4 мм	База B -2,5 мм	Кол-во
Под прикручивание TA 22	**9 155 233**	**9 155 234**	**9 155 235**	50 шт.

- **Intermat 9936 для дверей с алюминиевыми рамами**
- **Угол открывания 95°**

Монтаж

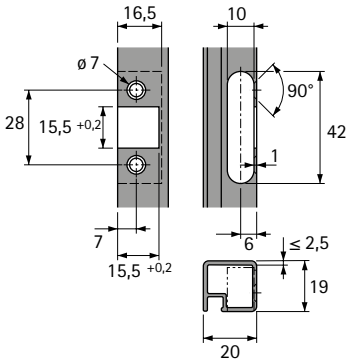

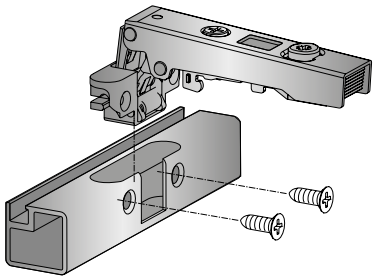

Выступ двери / монтажная глубина

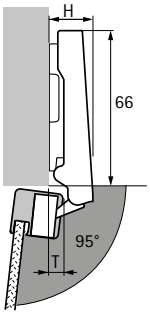

Высота петли H / выступ двери T для дистанции D = 0 мм и расстояния до чашки C = 3 мм

Вариант навески двери	H, мм	T, мм
Накладная навеска	19,0	10,0
Навеска на среднюю стенку	29,0	19,0
Вкладная навеска	35,5	26,0

Накладная навеска

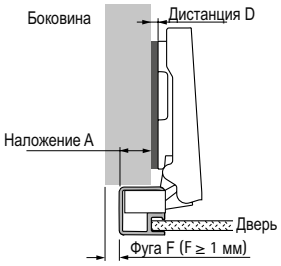

Дистанция D = 16 мм – наложение A

Наложение мм	Дистанция D, мм
5	11,0
6	10,0
7	9,0
8	8,0
9	7,0
10	6,0
11	5,0
12	4,0
13	3,0
14	2,0
15	1,0
16	0,0

Навеска на среднюю стенку

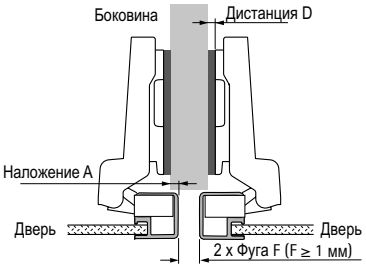

Дистанция D = 6,5 мм – наложение A

Наложение мм	Дистанция D, мм
0	6,5
1	5,5
2	4,5
3	3,5
4	2,5
5	1,5
6	0,5
6,5	0,0

Вкладная навеска

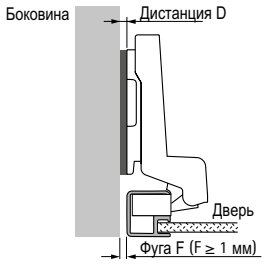

Дистанция D = фуга F

Фуга мм	Дистанция D, мм
1	1,0
2	2,0
3	3,0
4	4,0
5	5,0

Дополнительно

- Монтажные планки и принадлежности, см. стр. 210 - 218, 219 - 223
- Демпфер Silent System и механизм открывания Push to open, см. стр. 254 - 255
- Варианты навески, информация о монтаже, инструкции по монтажу и критерии качества, см. стр. 224 - 239

Скрытые петли быстрого монтажа

- **Intermat 9930 для угловых шкафов со складными дверями**
- **Угол открывания 50° / 65°**



- Скрытая петля с техникой защелкивания с функцией самозакрывания
- Качество соответствует стандарту EN 15570, уровень 2
- Диаметр чашки 35 мм
- Глубина чашки петли 11,1 мм (Fix 11,6 мм)
- Регулировка по диагонали 9,5 / –9,5 мм
- Встроенная регулировка наложения, см. схему
- Встроенная регулировка по глубине, см. схему
- Регулировка по высоте с помощью монтажной планки
- Материал консоли петли: цинковое литье под давлением, никелированная поверхность
- Материал чашки петли: никелированная сталь

Intermat 9930, угол открывания 50° / 65°

Монтаж чашки петли	Карта сверления	Крепежное отверстие ø x T, мм	Накладная навеска 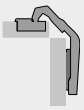 База B 24 мм	Кол-во
Под прикручивание TH 42	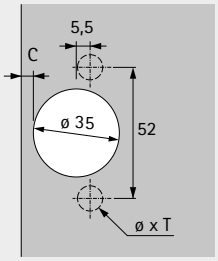	-	**0 045 036**	50 шт.
Под запрессовку TH 43		ø 10 x 11	**0 045 037**	50 шт.
С предустановленными разжимными муфтами TH 48		ø 10 x 11	**9 044 823**	50 шт.
Под прикручивание TB 42	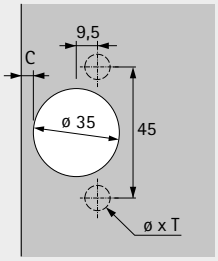	-	**9 044 820**	50 шт.
Под запрессовку TB 43		ø 8 x 11	**0 045 038**	50 шт.
С предустановленными разжимными муфтами TB 48		ø 8 x 11	**9 044 825**	50 шт.

Скрытые петли быстрого монтажа

- **Intermat 9930 для угловых шкафов со складными дверями**
- **Угол открывания 50° / 65°**

Вариант A — отверстия для чашки петли для одной двери

- Все отверстия под чашки петель в одной двери
- Между дверями возможна минимальная фуга
- Дополнительная обработка отверстий под чашку не требуется
- Одинаковая ширина секций двери
- Диагональная регулировка позволяет легко подстроиться под необходимую толщину дверей
- Одинаковое расстояние до чашек обеих петель в секции, навешенной на боковину корпуса
- В крайней секции двери расстояние до ряда отверстий + 37 мм
- Для дверей толщиной 16–21 мм
- Расстояние до чашки C 3–6 мм

Вариант B - Отверстия для чашки петли для двух дверей

- Две одинаковые секции двери
- Дополнительная обработка отверстий под чашку не требуется
- Диагональная регулировка позволяет легко подстроиться под необходимую толщину дверей
- В секции двери, навешенной на боковину корпуса, расстояние до ряда отверстий = 41 мм
- Для дверей толщиной 16–21 мм
- Расстояние до чашки C 3–6 мм

Вариант A — расчет ширины двери

Ширина двери = ширина корпуса – фуга F – толщина двери

Вариант B — расчет ширины двери

Ширина двери = ширина корпуса – фуга F – толщина двери – 5 мм

Вариант A — расчет дистанции монтажной планки

Для расстояния C = 4,5 мм: дистанция D = 0 мм
Для расстояния C = 3,0 мм: дистанция D = 1,5 мм

Другие расстояния до чашки можно достичь с помощью регулировки глубины и диагональной регулировки.

Вариант B — расчет дистанции монтажной планки

Для расстояния C = 4,5 мм: дистанция D = 0 мм
Для расстояния C = 3,0 мм: дистанция D = 1,5 мм

Другие расстояния до чашки можно достичь с помощью регулировки глубины и диагональной регулировки.

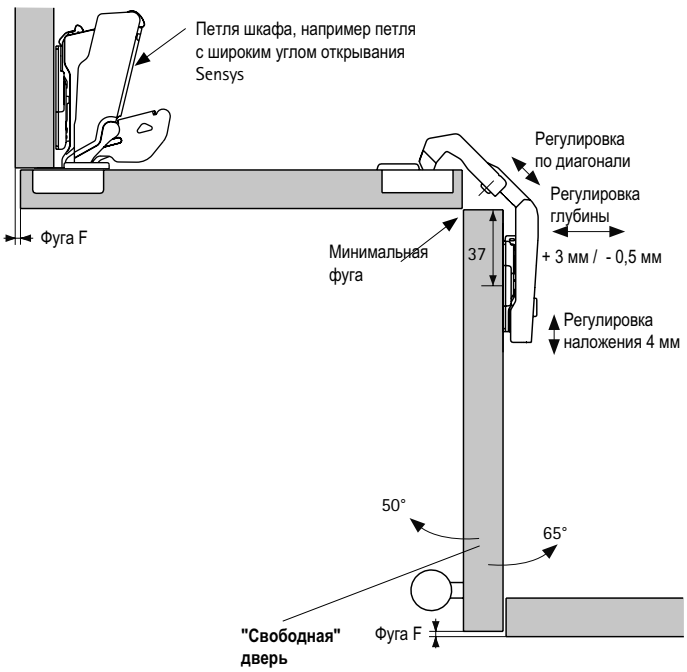

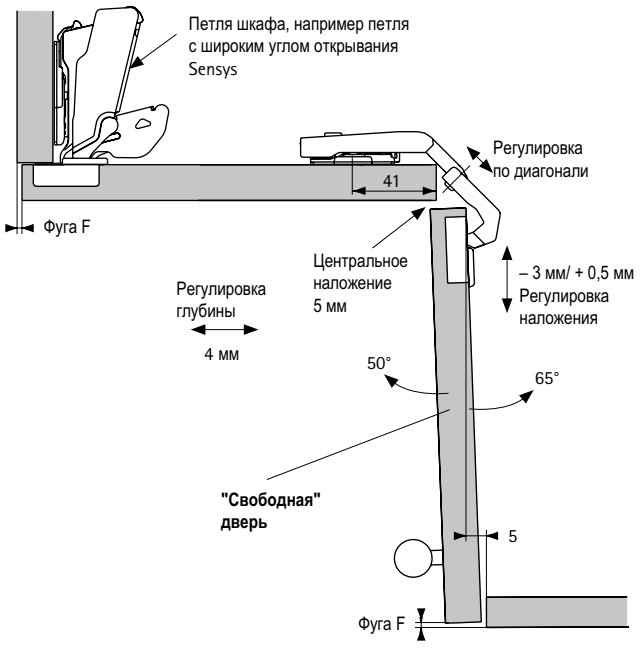

Дополнительно

- Монтажные планки и принадлежности, см. стр. 210 - 218, 219 - 223
- Варианты навески, информация о монтаже, инструкции по монтажу и критерии качества, см. стр. 224 - 239

- **Монтажные планки System 8099 с регулировкой по высоте за счет шлицевых отверстий**
- **Для Sensys и Intermat**

Крестообразная монтажная планка под прикручивание



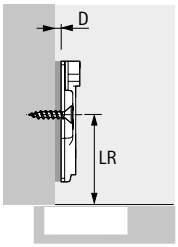

- Для винтов с потайными головками ø 4,5 x 16 мм
- Качество соответствует стандарту EN 15570, уровень 3
- Межосевое расстояние 32 мм
- Регулировка по высоте за счет шлицевых отверстий ±3 мм
- Никелированная сталь

Расстояние до ряда отверстий LR, мм	Артикул / дистанция D, мм				Кол-во
	0,0	1,5	3,0	5,0	
37	**9 075 005**	**9 075 006**	**9 075 007**	**9 075 008**	50 шт.
37	**9 071 575**	**9 071 576**	**9 071 577**	**9 071 578**	200 шт.

Крестообразная монтажная планка под запрессовку



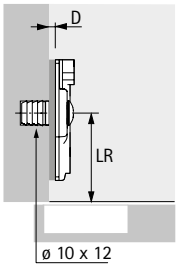

- Для отверстий ø 10 x 12 мм
- Качество соответствует стандарту EN 15570, уровень 3
- Межосевое расстояние 32 мм
- Регулировка по высоте за счет шлицевых отверстий ±2 мм
- Никелированная сталь

Расстояние до ряда отверстий LR, мм	Артикул / дистанция D, мм				Кол-во
	0,0	1,5	3,0	5,0	
37	**9 075 045**	**9 075 046**	**9 075 047**	**9 075 048**	50 шт.
37	**9 071 615**	**9 071 616**	**9 071 617**	**9 071 618**	200 шт.

Крестообразная монтажная планка с разжимными муфтами и специальными винтами



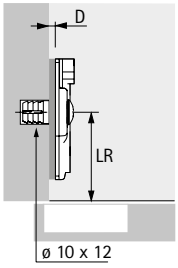

- Для отверстий ø 10 x 12 мм
- Качество соответствует стандарту EN 15570, уровень 3
- Межосевое расстояние 32 мм
- Регулировка по высоте за счет шлицевых отверстий ±2 мм
- Никелированная сталь

Расстояние до ряда отверстий LR, мм	Артикул / дистанция D, мм				Кол-во
	0,0	1,5	3,0	5,0	
37	**9 075 035**	**9 075 036**	**9 075 037**	**9 075 038**	50 шт.
37	**9 071 605**	**9 071 606**	**9 071 607**	**9 071 608**	200 шт.

- **Монтажные планки System 8099 с регулировкой по высоте за счет шлицевых отверстий**
- **Для Sensys и Intermat**

Крестообразная монтажная планка с разжимными муфтами и специальными винтами



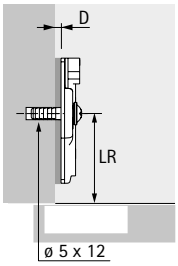

- Для отверстий ø 5 x 12 мм
- Качество соответствует стандарту EN 15570, уровень 3
- Межосевое расстояние 32 мм
- Регулировка по высоте за счет шлицевых отверстий ±2 мм
- Никелированная сталь

Расстояние до ряда отверстий LR, мм	Артикул / дистанция D, мм				Кол-во
	0,0	1,5	3,0	5,0	
37	**9 075 025**	**9 075 026**	**9 075 027**	**9 075 028**	50 шт.
37	**9 071 595**	**9 071 596**	**9 071 597**	**9 071 598**	200 шт.

Крестообразная монтажная планка с предустановленными евровинтами



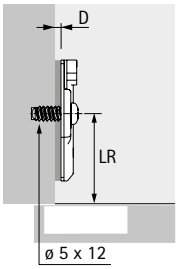

- Для отверстий ø 5 x 12 мм
- Качество соответствует стандарту EN 15570, уровень 3
- Межосевое расстояние 32 мм
- Регулировка по высоте за счет шлицевых отверстий ±3 мм
- Никелированная сталь

Расстояние до ряда отверстий LR, мм	Артикул / дистанция D, мм				Кол-во
	0,0	1,5	3,0	5,0	
37	**9 075 055**	**9 075 056**	**9 075 057**	**9 075 058**	50 шт.
37	**9 071 625**	**9 071 626**	**9 071 627**	**9 071 628**	200 шт.

Запатентованная крестообразная монтажная планка Hettich Direkt со штифтами и специальными винтами



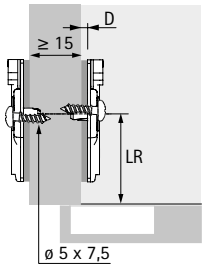

- Для отверстий ø 5 x 7,5 мм
- Качество соответствует стандарту EN 15570, уровень 2
- Межосевое расстояние 32 мм
- Навеска на среднюю стенку, толщина панели от 15 мм
- Регулировка по высоте за счет шлицевых отверстий ±2 мм
- Никелированная сталь

Расстояние до ряда отверстий LR, мм	Артикул / дистанция D, мм				Кол-во
	0,0	1,5	3,0	5,0	
37	**9 075 015**	**9 075 016**	**9 075 017**	**9 075 018**	50 шт.
37	**9 071 585**	**9 071 586**	**9 071 587**	**9 071 588**	200 шт.

- **Монтажные планки System 8099 с регулировкой по высоте за счет шлицевых отверстий**
- **Для Sensys и Intermat**

Линейная монтажная планка под прикручивание



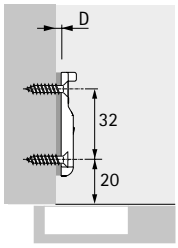

- Для винтов с потайными головками ø 3,5 x 16 мм
- Качество соответствует стандарту EN 15570, уровень 3
- Регулировка по высоте за счет шлицевых отверстий ±1,6 мм
- Цинковое литье под давлением, никелированная поверхность

Расстояние до ряда отверстий LR, мм	Артикул / дистанция D, мм		Кол-во
	0,5	3,0	
20	**9 088 244**	**9 088 245**	50 шт.

Линейная монтажная планка под запрессовку



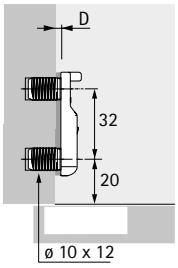

- Под отверстие ø 10 x 12 мм
- Качество соответствует стандарту EN 15570, уровень 3
- Регулировка по высоте за счет шлицевых отверстий ±1,6 мм
- Цинковое литье под давлением, никелированная поверхность

Расстояние до ряда отверстий LR, мм	Артикул / дистанция D, мм		Кол-во
	0,5	3,0	
20	**9 088 242**	**9 088 243**	50 шт.

- **Монтажные планки System 8099 с эксцентриковой регулировкой по высоте**
- **Для Sensys и Intermat**

Крестообразная монтажная планка под запрессовку



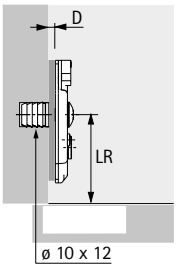

- Для отверстий ø 10 x 12 мм
- Качество соответствует стандарту EN 15570, уровень 3
- Межосевое расстояние 32 мм
- Эксцентриковая регулировка по высоте ±2 мм
- Никелированная сталь

Расстояние до ряда отверстий LR, мм	Артикул / дистанция D, мм				Кол-во
	0,0	1,5	3,0	5,0	
37	**9 075 090**	**9 075 091**	**9 075 092**	**9 075 093**	50 шт.
37	**9 071 680**	**9 071 681**	**9 071 682**	**9 071 683**	200 шт.

Крестообразная монтажная планка с разжимными муфтами и специальными винтами



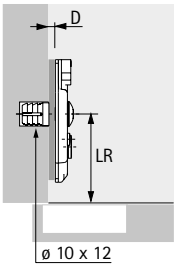

- Для отверстий ø 10 x 12 мм
- Качество соответствует стандарту EN 15570, уровень 3
- Межосевое расстояние 32 мм
- Эксцентриковая регулировка по высоте ±2 мм
- Никелированная сталь

Расстояние до ряда отверстий LR, мм	Артикул / дистанция D, мм				Кол-во
	0,0	1,5	3,0	5,0	
37	**9 075 075**	**9 075 076**	**9 075 077**	**9 075 078**	50 шт.
37	**9 071 660**	**9 071 661**	**9 071 662**	**9 071 663**	200 шт.

Крестообразная монтажная планка с разжимными муфтами и специальными винтами



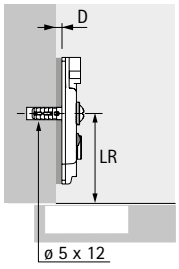

- Для отверстий ø 5 x 12 мм
- Качество соответствует стандарту EN 15570, уровень 3
- Межосевое расстояние 32 мм
- Эксцентриковая регулировка по высоте ±2 мм мм
- Никелированная сталь

Расстояние до ряда отверстий LR, мм	Артикул / дистанция D, мм				Кол-во
	0,0	1,5	3,0	5,0	
37	**9 075 070**	**9 075 071**	**9 075 072**	**9 075 073**	50 шт.
37	**9 071 655**	**9 071 656**	**9 071 657**	**9 071 658**	200 шт.

- **Монтажные планки System 8099 с эксцентриковой регулировкой по высоте**
- **Для Sensys и Intermat**

Крестообразная монтажная планка с предустановленными винтами для ДСП



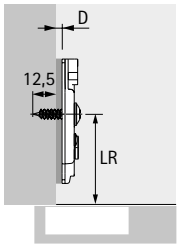

- Для отверстий с макс. ø 2,5 мм
- Качество соответствует стандарту EN 15570, уровень 3
- Межосевое расстояние 32 мм
- Эксцентриковая регулировка по высоте ±2 мм мм
- Никелированная сталь

Расстояние до ряда отверстий LR, мм	Артикул / дистанция D, мм				Кол-во
	0,0	1,5	3,0	5,0	
37	**9 075 085**	**9 075 086**	**9 075 087**	**9 075 088**	50 шт.
37	**9 071 670**	**9 071 671**	**9 071 672**	**9 071 673**	200 шт.

Крестообразная монтажная планка с предустановленными евровинтами



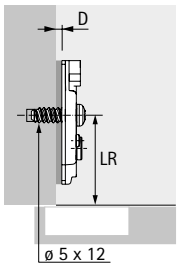

- Для отверстий ø 5 x 12 мм
- Качество соответствует стандарту EN 15570, уровень 3
- Межосевое расстояние 32 мм
- Эксцентриковая регулировка по высоте ±2 мм мм
- Никелированная сталь

Расстояние до ряда отверстий LR, мм	Артикул / дистанция D, мм				Кол-во
	0,0	1,5	3,0	5,0	
37	**9 075 080**	**9 075 081**	**9 075 082**	**9 075 083**	50 шт.
37	**9 071 665**	**9 071 666**	**9 071 667**	**9 071 668**	200 шт.

Крестообразная монтажная планка с предустановленными евровинтами



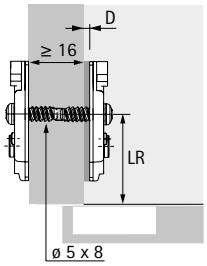

- Для отверстий ø 5 x 8 мм
- Качество соответствует стандарту EN 15570, уровень 3
- Межосевое расстояние 32 мм
- Навеска на среднюю стенку, толщина панели от 16 мм
- Эксцентриковая регулировка по высоте ±2 мм мм
- Никелированная сталь

Расстояние до ряда отверстий LR, мм	Артикул / дистанция D, мм				Кол-во
	0,0	1,5	3,0	5,0	
37	**9 075 060**	**9 075 061**	**9 075 062**	**9 075 063**	50 шт.
37	**9 071 645**	**9 071 646**	**9 071 647**	**9 071 648**	200 шт.

- **Монтажные планки System 8099 с эксцентриковой регулировкой по высоте**
- **Для Sensys и Intermat**

Запатентованная крестообразная монтажная планка Hettich Direkt со штифтами и специальными винтами



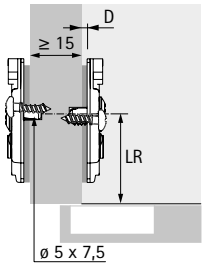

- Для отверстий ø 5 x 7,5 мм
- Качество соответствует стандарту EN 15570, уровень 2
- Межосевое расстояние 32 мм
- Навеска на среднюю стенку, толщина панели от 15 мм
- Эксцентриковая регулировка по высоте ±2 мм мм
- Никелированная сталь

Расстояние до ряда отверстий LR, мм	Артикул / дистанция D, мм				Кол-во
	0,0	1,5	3,0	5,0	
37	**9 075 065**	**9 075 066**	**9 075 067**	**9 075 068**	50 шт.
37	**9 071 650**	**9 071 651**	**9 071 652**	**9 071 653**	200 шт.

Линейная монтажная планка под прикручивание



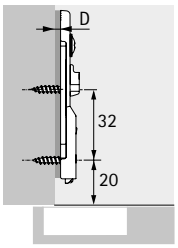

- Для винтов с потайными головками ø 3,5 x 16 мм
- Качество соответствует стандарту EN 15570, уровень 3
- Эксцентриковая регулировка по высоте ±2 мм мм
- Никелированная сталь

Расстояние до ряда отверстий LR, мм	Артикул / дистанция D, мм			Кол-во
	1,5	3,0	5,0	
20	**9 075 095**	**9 075 096**	**9 075 097**	50 шт.

Линейная монтажная планка под запрессовку



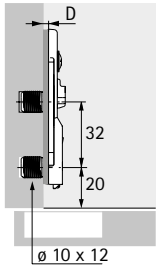

- Для отверстий ø 10 x 12 мм
- Качество соответствует стандарту EN 15570, уровень 3
- Эксцентриковая регулировка по высоте ±2 мм мм
- Никелированная сталь

Расстояние до ряда отверстий LR, мм	Артикул / дистанция D, мм			Кол-во
	1,5	3,0	5,0	
20	**9 075 098**	**9 075 099**	**9 075 100**	50 шт.

- **Монтажные планки System 8099 с эксцентриковой регулировкой по высоте**
- **Для Sensys и Intermat**

Монтажная планка для рамных конструкций под прикручивание



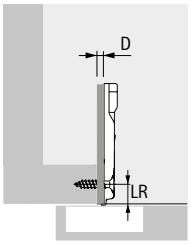

- Для винтов с цилиндрической скругленной головкой ø 4 x 20 мм
- Качество соответствует стандарту EN 15570, уровень 3
- Межосевое расстояние 40 мм
- Эксцентриковая регулировка по высоте ±2 мм мм
- Цинковое литье под давлением, никелированная поверхность

Расстояние до ряда отверстий LR, мм	**Артикул / дистанция D, мм**		Кол-во
	0,0	**4,5**	
9,5	**9 090 882**	**9 090 884**	50 шт.

- **Монтажные планки System 9000 с регулировкой по высоте за счет шлицевых отверстий**
- **Для Intermat**

Hett CAD

Крестообразная монтажная планка под прикручивание



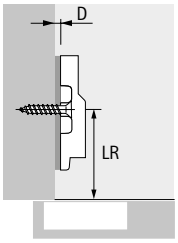

- Для винтов с потайными головками ø 4,5 x 16 мм
- Качество соответствует стандарту EN 15570, уровень 3
- Межосевое расстояние 32 мм
- Регулировка по высоте за счет шлицевых отверстий ±2 мм
- Никелированная сталь (D0 - D5)
- Цинковое литье под давлением, никелированная поверхность (D8)

Расстояние до ряда отверстий LR, мм	Артикул / дистанция D, мм					Кол-во
	0.0	1.5	3.0	5.0	8.0	
37	0 072 983	0 072 984	0 072 985	0 072 986	0 072 987	1/50 шт.
37	1 071 605	1 071 606	1 071 607	1 071 608	1 071 609	400 шт.

Запатентованная крестообразная монтажная планка Hettich Direkt со штифтами и специальными винтами



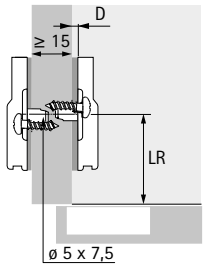

- Для отверстий ø 5 x 7,5 мм
- Качество соответствует стандарту EN 15570, уровень 2
- Межосевое расстояние 32 мм
- Навеска на среднюю стенку, толщина панели от 15 мм
- Регулировка по высоте за счет шлицевых отверстий ±2 мм
- Никелированная сталь

Расстояние до ряда отверстий LR, мм	Артикул / дистанция D, мм			Кол-во
	0.0	1.5	3.0	
37	0 079 276	0 079 277	0 078 926	1/50 шт.
37	1 071 665	1 071 666	1 071 667	400 шт.

Крестообразная монтажная планка с предустановленными евровинтами



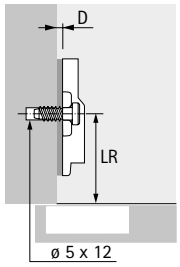

- Для отверстий ø 5 x 12 мм
- Качество соответствует стандарту EN 15570, уровень 3
- Межосевое расстояние 32 мм
- Регулировка по высоте за счет шлицевых отверстий ±2 мм
- Никелированная сталь

Расстояние до ряда отверстий LR, мм	Артикул / дистанция D, мм			Кол-во
	0.0	1.5	3.0	
37	0 079 374	0 079 375	0 079 376	1/50 шт.
37	1 071 625	1 071 626	1 071 627	400 шт.

Крестообразная монтажная планка с муфтами и специальными винтами



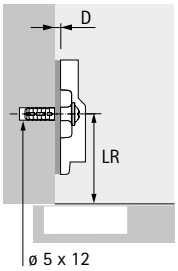

- Для боковых панелей толщиной от 16 мм
- Со специальными предустановленными винтами и пластиковыми муфтами под сверление ø 5 x 12 мм
- Межосевое расстояние 32 мм
- Регулировка по высоте за счет шлицевых отверстий ±2 мм
- Никелированная сталь

Расстояние до ряда отверстий LR, мм	Артикул / дистанция D, мм			Кол-во
	0.0	1.5	3.0	
37	1 071 645	1 071 646	1 071 647	400 шт.

- **Монтажные планки System 9000 с эксцентриковой регулировкой по высоте**
- **Для Intermat**

Крестообразная монтажная планка с предустановленными евровинтами



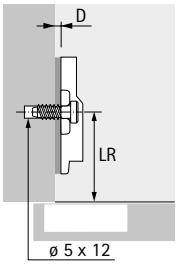

- Для отверстий ø 5 x 12 мм
- Качество соответствует стандарту EN 15570, уровень 3
- Межосевое расстояние 32 мм
- Регулировка по высоте за счет шлицевых отверстий ±2 мм
- Цинковое литье под давлением, никелированная поверхность

Расстояние до ряда отверстий LR, мм	Артикул / дистанция D, мм			Кол-во
	0.0	1.5	3.0	
37	**9 079 695**	**9 079 700**	**9 079 701**	1/50 шт.

Параллельный адаптер для крестообразных монтажных планок



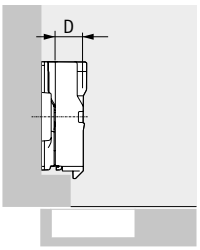

- Для увеличения дистанции монтажной планки на макс. 22 мм
- В комплект входят крепежные винты
- Рекомендуется пробный монтаж
- Цинковое литье под давлением, никелированная поверхность

Дистанция D, мм	**Артикул**	Кол-во
8,0	**9 072 537**	50 шт.
12,0	**9 072 538**	50 шт.
22,0	**9 072 539**	50 шт.

Применение возможно только совместно с монтажными планками параллельных адаптеров и планками System 9000

Угловой адаптер для крестообразных монтажных планок System 8099



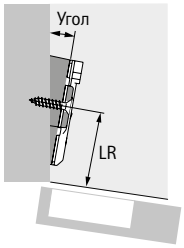

- Для угловой навески
- Угловые адаптеры 5° можно устанавливать друг на друга
- Рекомендуется пробный монтаж
- Цинковое литье под давлением, никелированная поверхность

Расстояние до ряда отверстий LR, мм	Угол W°	**Артикул**	Кол-во
37	5	**9 072 533**	50 шт.
37	10	**9 072 534**	50 шт.
37	15	**9 072 535**	50 шт.
37	20	**9 072 536**	50 шт.

Возможность применения только с крестообразными монтажными планками LR37 под прикручивание.

Угловой адаптер для крестообразных монтажных планок



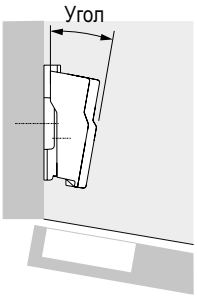

- Для угловой навески
- В комплект входят фиксирующие винты
- Рекомендуется пробный монтаж
- Цинковое литье под давлением, никелированная поверхность

Угол °	**Артикул**	Кол-во
5	**0 043 036**	1/50 шт.
10	**0 043 037**	1/50 шт.
15	**0 043 038**	1/50 шт.

Применение возможно только совместно с монтажными планками Системы 9000 Intermat с регулировкой по высоте при помощи продолговатых отверстий.

Клиновые планки для крестообразных монтажных планок



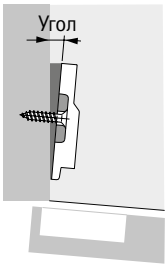

- Для угловой навески
- Допустимо крепление друг на друга
- Подходит для уменьшения угла корпуса при повороте на 180°
- Рекомендуется пробный монтаж
- Пластик серебристого цвета

Угол °	**Артикул**	Кол-во
5	**0 079 349**	1/50 шт.
10	**0 079 350**	1/50 шт.

Возможность применения только с крестообразными монтажными планками Системы 9000 Intermat для привинчивания. Длина винтов определяется конфигурацией.

Заглушка для консоли петли Intermat



- Для применения с петлями Intermat
- Заглушки с логотипом производителя мебели изготавливаются под заказ
- Никелированная сталь

Версия	Артикул	Кол-во
Без логотипа	**9 101 552**	50 шт.
С логотипом Hettich	**9 102 082**	50 шт.

Заглушка для петли Sensys с углом открывания 165°



- Для применения с петлями Sensys 8657i, 8657, 8687
- Заглушки с логотипом производителя мебели изготавливаются под заказ
- Пластик цвета антрацит

Версия	Артикул	Кол-во
Без логотипа	**9 099 870**	50 шт.
С логотипом Hettich	**9 099 871**	50 шт.

Ограничитель угла открывания для Sensys 8657i



- Для уменьшения угла открывания дверей шкафов с выступающими элементами
- Позволяет предотвратить повреждение передних панелей
- Возможно применение для петель без демпфирования, без функции самозакрывания
- Пластик цвета антрацит
- Рекомендации по монтажу: см. техническую информацию

Версия	Артикул	Кол-во
Ограничение с 165° до 105° или 120°	**9 090 756**	50 шт.

Ограничитель угла открывания для Sensys 8657i



- Для уменьшения угла открывания дверей шкафов с выступающими элементами
- Позволяет предотвратить повреждение передних панелей
- Возможно применение для петель без демпфирования, без функции самозакрывания
- Пластик цвета антрацит
- Рекомендации по монтажу: см. техническую информацию

Версия	Артикул	Кол-во
Ограничение с 165° до 90° или 135°	**9 090 864**	50 шт.

Ограничитель угла открывания для Intermat 9943



- Уменьшает угол открывания, чтобы избежать столкновения двери со смежными элементами
- Позволяет предотвратить повреждение передних панелей
- Возможно применение для петель без функции самозакрывания
- Пластик без цветного покрытия
- Рекомендации по монтажу: см. техническую информацию

Артикул	Кол-во
9 088 253	50 шт.

Ограничитель угла открывания для Intermat 9936 / 9936 W



- Уменьшает угол открывания, чтобы избежать столкновения двери со смежными элементами
- Позволяет предотвратить повреждение передних панелей
- Возможно применение для петель без функции самозакрывания
- Сталь
- Рекомендации по монтажу: см. техническую информацию

Артикул	Кол-во
9 088 254	50 шт.

Винт и муфта



- Муфта для запрессовки и подходящий винт
- Использование, например, в качестве замены для петель с монтажом чашки под запрессовку
- ø 10 x 11 мм
- Пластик без цветного покрытия / никелированная сталь

Артикул	Кол-во
0 045 169	200 компл.

Крепежный винт для петель дверей с алюминиевой рамой



- Потайная головка
- Крестообразный шлиц PZ
- ø 3,5 x 9,5 мм
- Никелированная сталь

Артикул	Кол-во
0 041 296	200 шт.

Крепежный винт для петель для стеклянных дверей



- Для стекла толщиной 5,5–6,5 мм
- Никелированная сталь

Артикул	Кол-во
9 082 429	200 шт.

Заглушка ø 35 мм

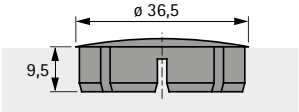

- Под отверстие ø 35 x 9,5 мм
- Пластмасса

Поверхность	Артикул	Кол-во
Белая	**0 025 204**	100 шт.
Коричневый	**0 025 205**	100 шт.

Амортизатор под запрессовку



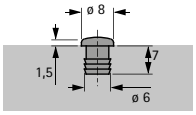

- Под отверстие ø 6 x 7 мм
- Пластмасса

Поверхность	**Артикул**	Кол-во
Коричневый	**0 021 154**	1000 шт.
Белая	**0 025 048**	1000 шт.
Бежевый	**0 047 353**	1000 шт.

Амортизатор под приклеивание



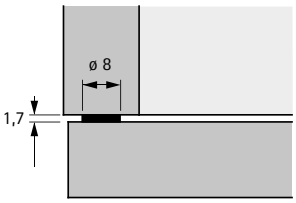

- Самоклеящийся
- Прозрачная пластмасса

Артикул	Кол-во
0 072 120	50 шт.
0 046 695	1000 шт.

Амортизатор под запрессовку



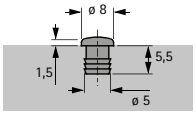

- Под отверстие ø 5 x 5,5 мм
- Прозрачная пластмасса

Артикул	Кол-во
9 079 298	1000 шт.

Варианты навесок

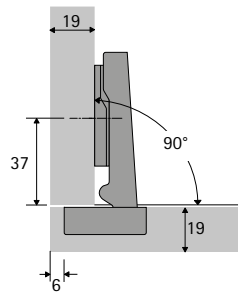

Intermat 9943 B12,5
для накладной навески
Дистанция монтажной планки
D = 0 мм

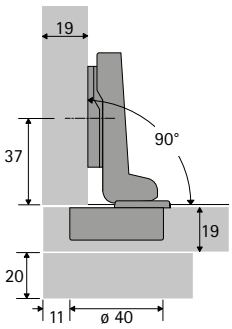

Intermat 9935 B8
для навески на среднюю стенку
Дистанция монтажной планки
D = 0 мм

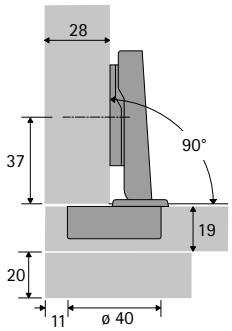

Intermat 9935 B18
для накладной навески
Дистанция монтажной планки
D = 0 мм

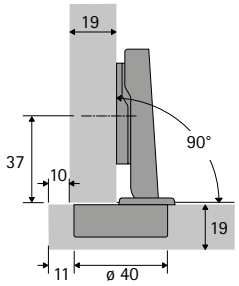

Intermat 9935 B18
для накладной навески
Дистанция монтажной планки
D = 0 мм

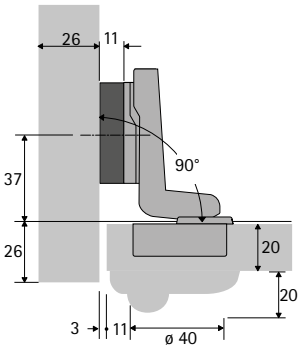

Intermat 9935 B-3
для вкладной навески
Дистанция монтажной планки
параллельного адаптера D = 3 мм
Параллельный адаптер D = 8 мм

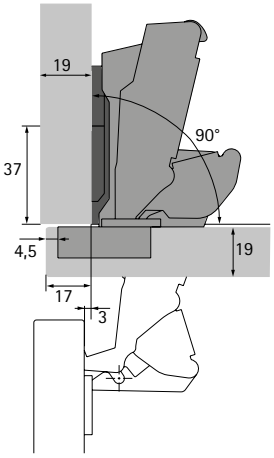

Sensys 8657 B12,5
с нулевым выступом
для накладной навески
Дистанция монтажной планки
D = 0 мм

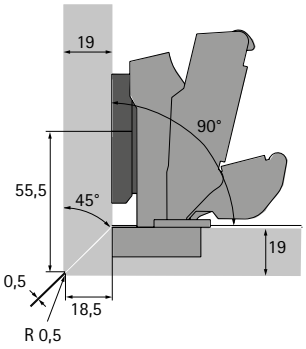

Sensys 8657 B3
для навески на среднюю стенку
Дистанция монтажной планки
D = 3 мм

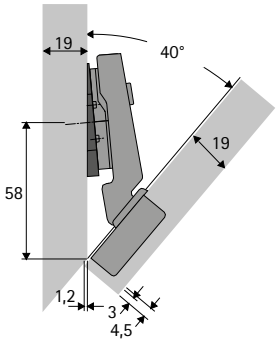

Intermat 9944 W-45 B10
для накладной навески
Дистанция монтажной планки
D = 0 мм
Угловой адаптер 5°

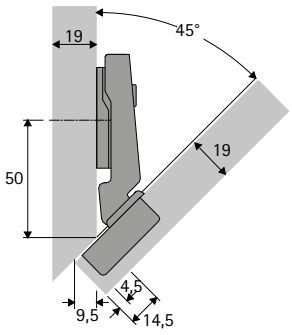

Intermat 9944 W-45 B10
для накладной навески
Дистанция монтажной планки
D = 0 мм

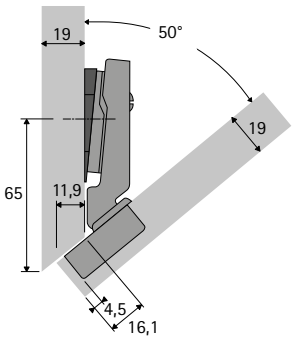

Intermat 9944 W-45 B10
для накладной навески
Дистанция монтажной планки
D = 0 мм
Угловой адаптер 5°

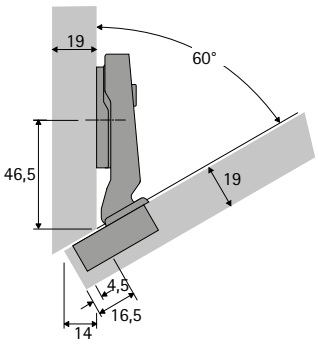

Intermat 9944 W-30 B12
для накладной навески
Дистанция монтажной планки
D = 0 мм

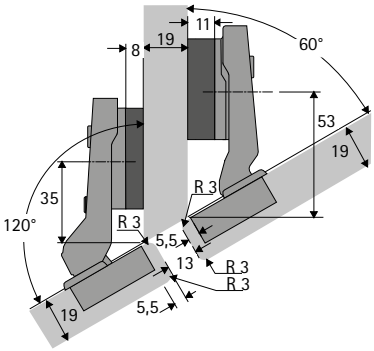

Intermat 9936 W30 B7
для накладной навески
Дистанция монтажной планки
параллельного адаптера D = 0 мм
Параллельный адаптер D = 8 мм

Intermat 9944 W-30 B12
для накладной навески
Дистанция монтажной планки
параллельного адаптера D = 3 мм
Параллельный адаптер D = 8 мм

Варианты навесок

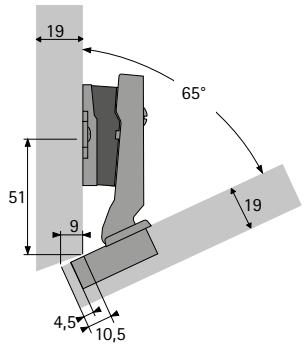

Intermat 9944 W-30 B12
для накладной навески
Дистанция монтажной планки
D = 0 мм
Угловой адаптер 5°

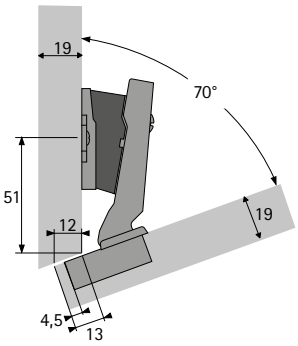

Intermat 9944 W-30 B12
для накладной навески
Дистанция монтажной планки
D = 0 мм
Угловой адаптер 10°

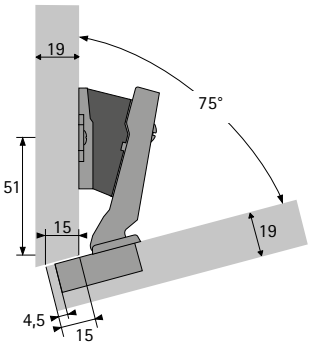

Intermat 9944 W-30 B12
для накладной навески
Дистанция монтажной планки
D = 0 мм
Угловой адаптер 15°

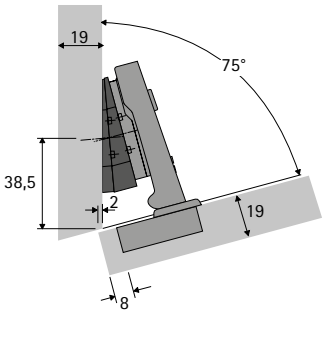

Intermat 9936 B12,5
для накладной навески
Дистанция монтажной планки
D = 0 мм
Угловой адаптер 10°
Угловой адаптер 5°

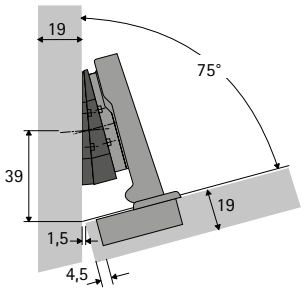

Intermat 9943 B12,5
для накладной навески
Дистанция монтажной планки
D = 0 мм
Угловой адаптер 10°
Угловой адаптер 5°

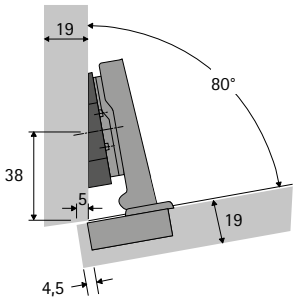

Intermat 9943 B12,5
для накладной навески
Дистанция монтажной планки
D = 0 мм
Угловой адаптер 10°

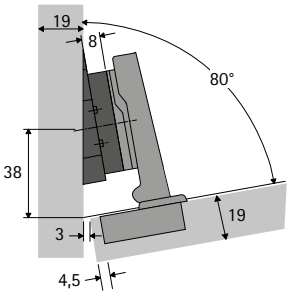

Intermat 9943 B12,5
для накладной навески
Дистанция монтажной планки
D = 0 мм
Угловой адаптер 10°

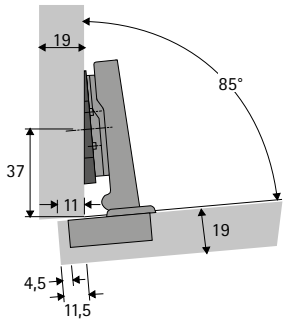

Intermat 9943 B12,5
для накладной навески
Дистанция монтажной планки
D = 0 мм
Угловой адаптер 5°

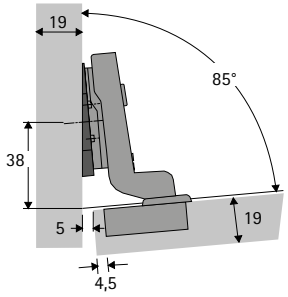

Intermat 9943 B-3,5
для вкладной навески
Дистанция монтажной планки
D = 0 мм
Угловой адаптер 5°

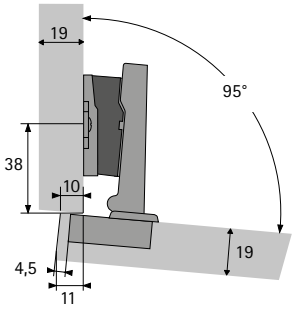

Intermat 9943 B12,5
для накладной навески
Дистанция монтажной планки
D = 0 мм
Угловой адаптер 5°

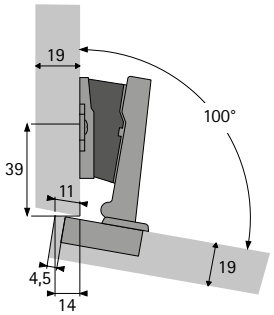

Intermat 9943 B12,5
для накладной навески
Дистанция монтажной планки
D = 0 мм
Угловой адаптер 10°

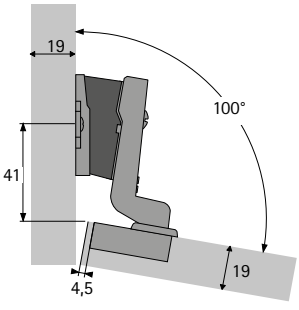

Intermat 9943 B-3,5
для вкладной навески
Дистанция монтажной планки
D = 0 мм
Угловой адаптер 10°

Варианты навесок

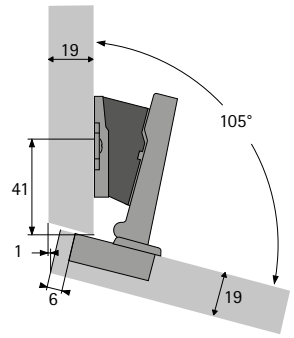

Intermat 9943 B12,5
для накладной навески
Дистанция монтажной планки
D = 0 мм
Угловой адаптер 15°

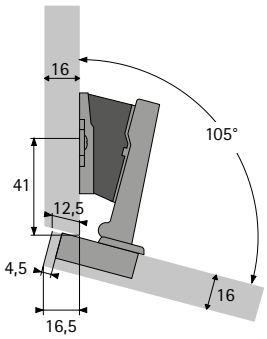

Intermat 9943 B12,5
для накладной навески
Дистанция монтажной планки
D = 0 мм
Угловой адаптер 15°

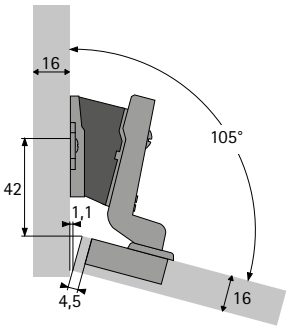

Intermat 9943 B-3,5
для вкладной навески
Дистанция монтажной планки
D = 3 мм
Угловой адаптер 15°

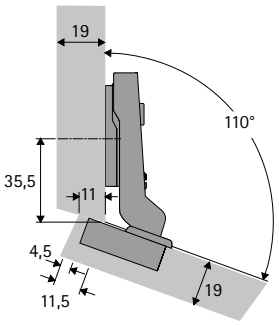

Intermat 9936 W20 B7
для накладной навески
Дистанция монтажной планки
D = 0 мм

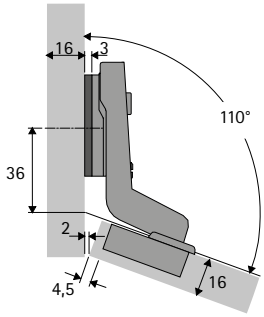

Intermat 9936 W20 B-9
для вкладной навески
Дистанция монтажной планки
D = 3 мм

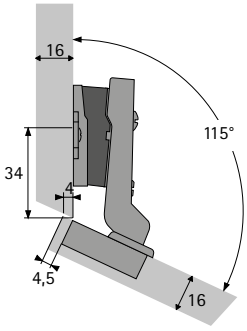

Intermat 9936 W20 B7
для накладной навески
Дистанция монтажной планки
D = 0 мм
Угловой адаптер 5°

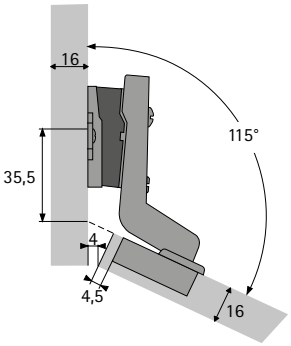

Intermat 9936 W20 B-9
для вкладной навески
Дистанция монтажной планки
D = 0 мм
Угловой адаптер 5°

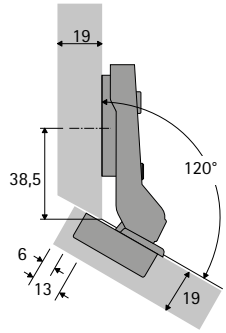

Intermat 9936 W30 B7
для накладной навески
Дистанция монтажной планки
D = 0 мм

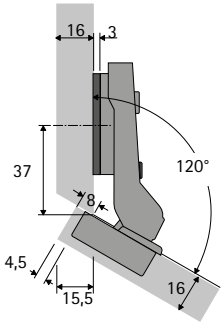

Intermat 9936 W30 B7
для накладной навески
Дистанция монтажной планки
D = 3 мм

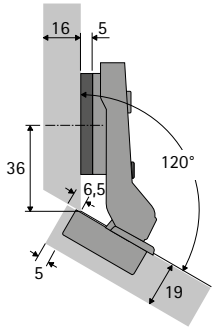

Intermat 9936 W30 B7
для накладной навески
Дистанция монтажной планки
D = 5 мм

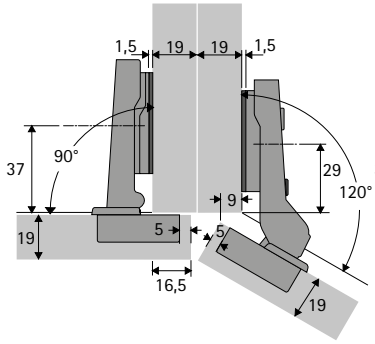

Intermat 9943 B12,5
для накладной навески
Дистанция монтажной планки
D = 1,5 мм

Intermat 9936 W30 B7
для накладной навески
Дистанция монтажной планки
D = 1,5 мм

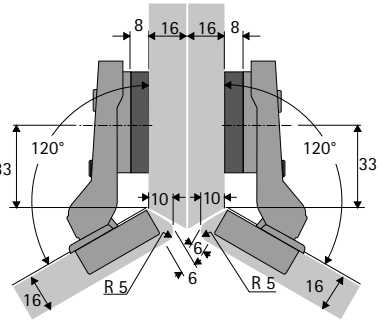

Intermat 9936 W30 B7
для накладной навески
Дистанция монтажной планки
параллельного адаптера D = 0 мм
Параллельный адаптер D = 8 мм

Варианты навесок

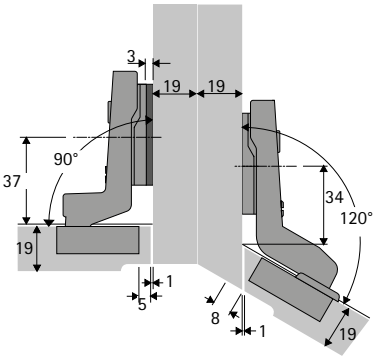

Intermat 9943 B-3,5
для накладной навески
Дистанция монтажной планки:
9000 LR37 D3

Intermat 9936 W30 B-10
для накладной навески
Дистанция монтажной планки:
9000 LR37 D0

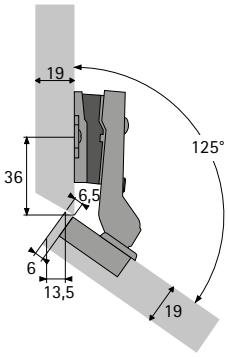

Intermat 9936 W30 B7
для накладной навески
Дистанция монтажной планки:
9000 LR37 D0
Угловой адаптер 5°

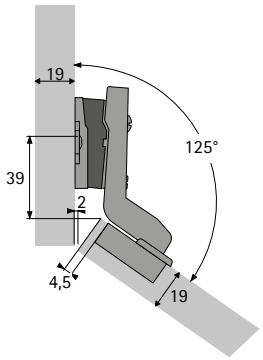

Intermat 9936 W30 B-10
для накладной навески
Дистанция монтажной планки:
9000 LR37 D0
Угловой адаптер 5°

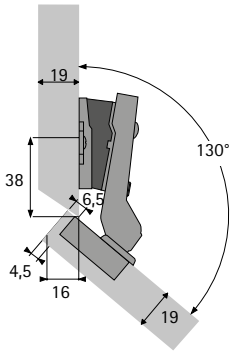

Intermat 9936 W30 B7
для накладной навески
Дистанция монтажной планки:
9000 LR37 D0
Угловой адаптер 10°

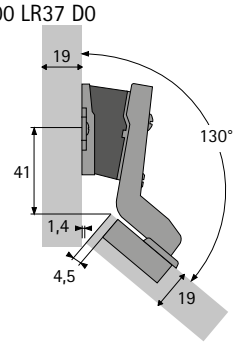

Intermat 9936 W30 B-10
для накладной навески
Дистанция монтажной планки:
9000 LR37 D1,5
Угловой адаптер 10°

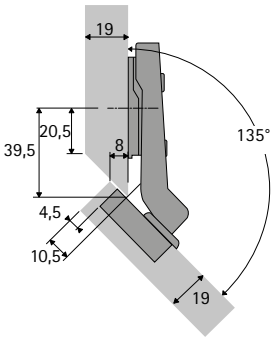

Intermat 9936 W45 B6
для накладной навески
Дистанция монтажной планки:
9000 LR37 D0

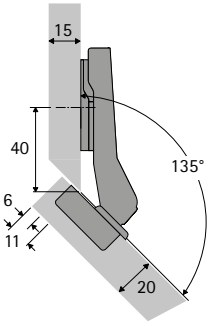

Intermat 9936 W45 B6
для накладной навески
Дистанция монтажной планки:
9000 LR37 D0

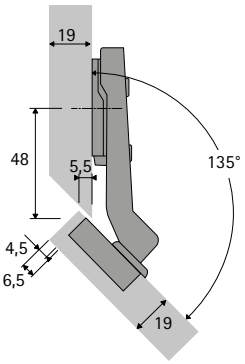

Intermat 9936 W45 B0
для накладной навески
Дистанция монтажной планки:
9000 LR37 D0

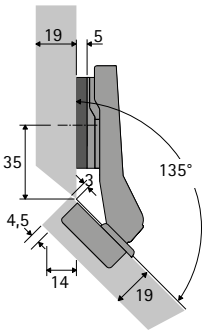

Intermat 9936 W45 B6
для накладной навески
Дистанция монтажной планки:
9000 LR37 D5

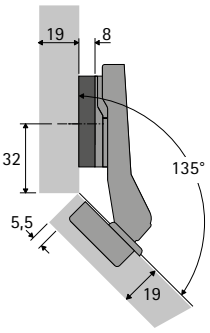

Intermat 9936 W45 B6
для накладной навески
Дистанция монтажной планки:
9000 LR37 D8

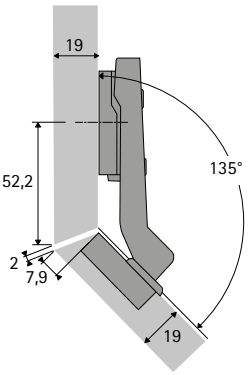

Intermat 9936 W45 B0
для накладной навески
Дистанция монтажной планки:
9000 LR37 D3

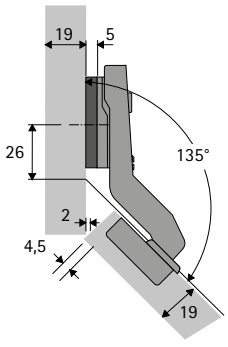

Intermat 9936 W45 B-17
для накладной навески
Дистанция монтажной планки:
9000 LR37 D5

Варианты навесок

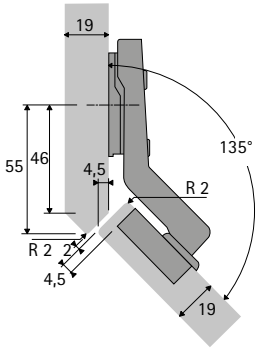

Intermat 9936 W45 B-17
для накладной навески
Дистанция монтажной планки
9000 LR37 D0

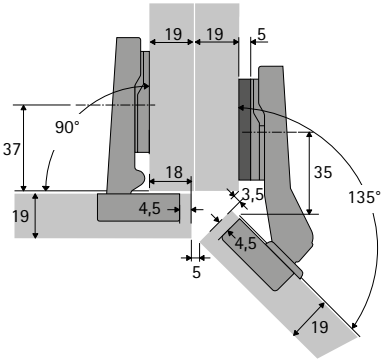

Intermat 9943 B12,5
для накладной навески
Дистанция монтажной планки:
9000 LR37 D0

Intermat 9936 W45 B6
для накладной навески
Дистанция монтажной планки:
9000 LR37 D5

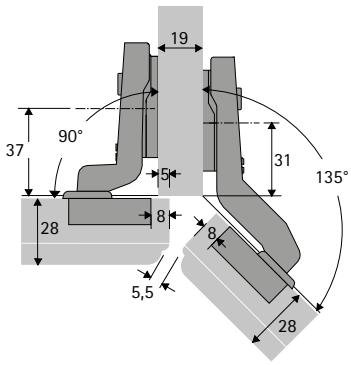

Intermat 9936 B-3,5
для накладной навески
Дистанция монтажной планки:
9000 LR37 D0

Intermat 9936 W45 B-17
для накладной навески
Дистанция монтажной планки:
9000 LR37 D0

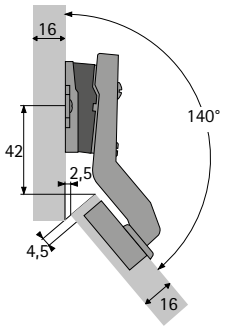

Intermat 9936 W45 B-17
для накладной навески
Дистанция монтажной планки:
9000 LR37 D0
Угловой адаптер 5°

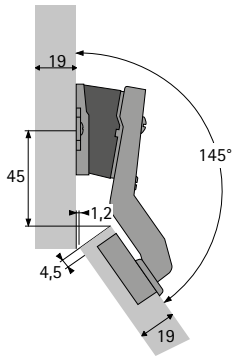

Intermat 9936 W45 B-17
для накладной навески
Дистанция монтажной планки:
9000 LR37 D1,5
Угловой адаптер 10°

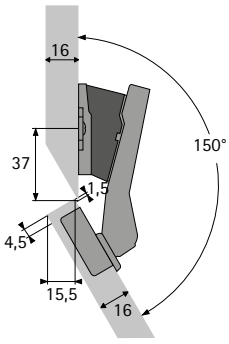

Intermat 9936 W45 B6
для накладной навески
Дистанция монтажной планки:
9000 LR37 D0
Угловой адаптер 15°

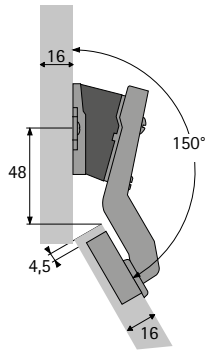

Intermat 9936 W45 B-17
для накладной навески
Дистанция монтажной планки:
9000 LR37 D3
Угловой адаптер 15°

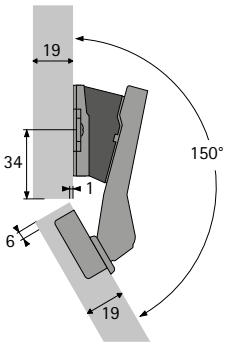

Intermat 9936 W45 B6
для накладной навески
Дистанция монтажной планки:
9000 LR37 D1,5
Угловой адаптер 15°

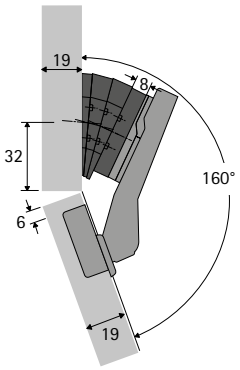

Intermat 9936 W45 B6
для накладной навески
Дистанция монтажной планки:
9000 LR37 D8
2 x Угловой адаптер 10°
Угловой адаптер 5°

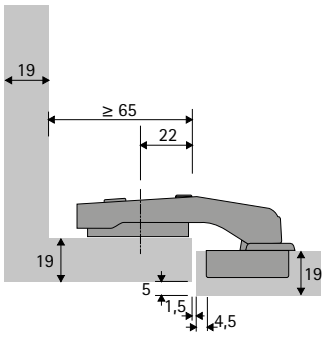

Intermat 9936 W90 B5
для накладной навески
Дистанция монтажной планки:
9000 LR37 D0

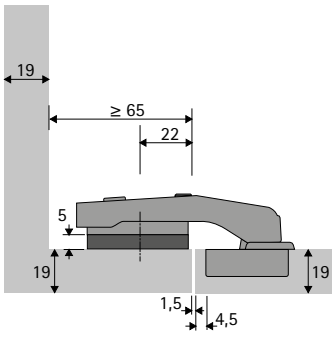

Intermat 9936 W90 B5
для накладной навески
Дистанция монтажной планки:
9000 LR37 D5

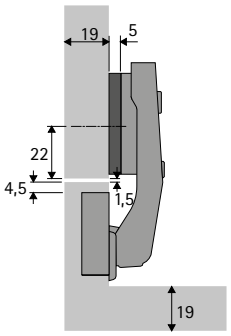

Intermat 9936 W90 B5
для накладной навески
Дистанция монтажной планки:
9000 LR37 D5

Скос по всему периметру 45°

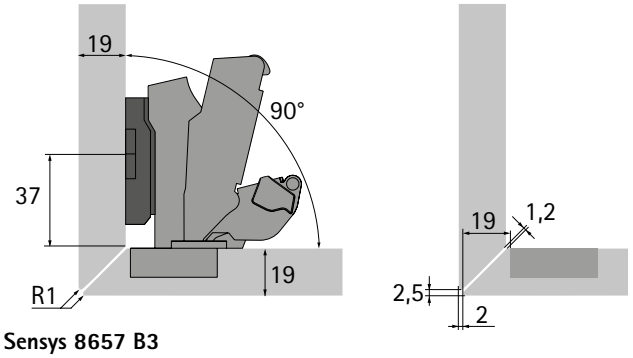

Sensys 8657 B3
для накладной навески Дистанция монтажной планки: 8099 LR37 D5
Ограничитель угла открывания: 135°

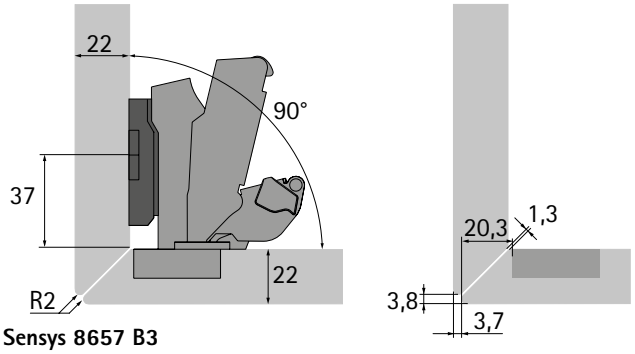

Sensys 8657 B3
для накладной навески Дистанция монтажной планки: 8099 LR37 D5
Ограничитель угла открывания: 135°

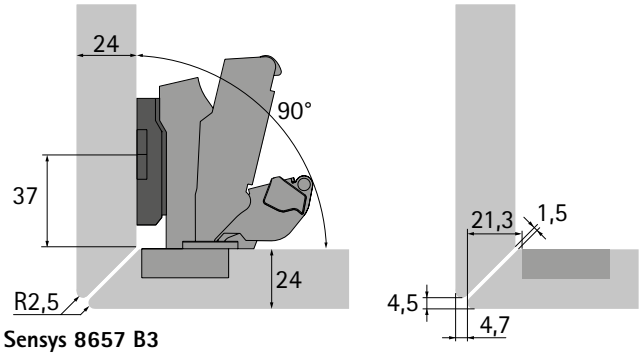

Sensys 8657 B3
для накладной навески Дистанция монтажной планки: 8099 LR37 D5
Ограничитель угла открывания: 135

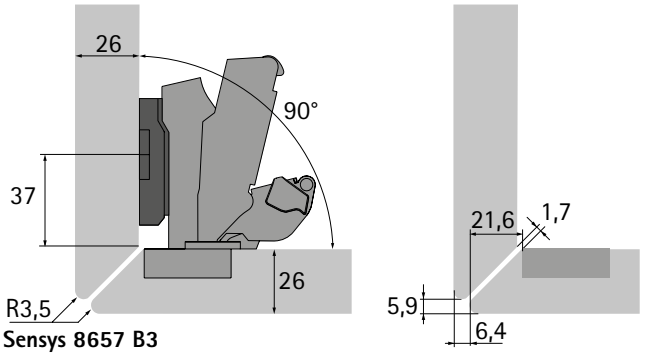

Sensys 8657 B3
для накладной навески Дистанция монтажной планки: 8099 LR37 D5
Ограничитель угла открывания: 135°

Торцы фасада сбоку и боковины корпуса скошены под 45°

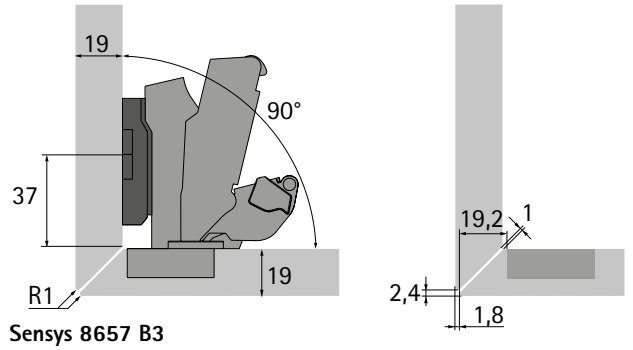

Sensys 8657 B3
для накладной навески Дистанция монтажной планки: 8099 LR37 D5
Ограничитель угла открывания: 135°

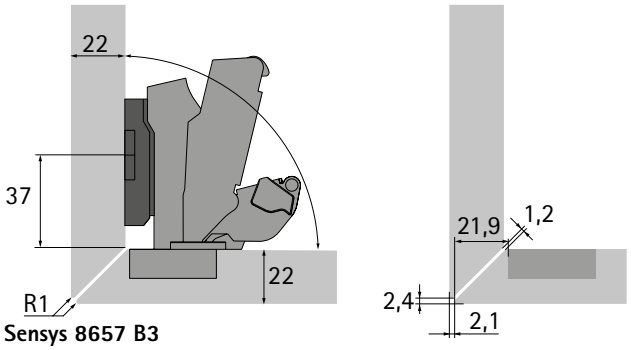

Sensys 8657 B3
для накладной навески Дистанция монтажной планки: 8099 LR37 D5
Ограничитель угла открывания: 135°

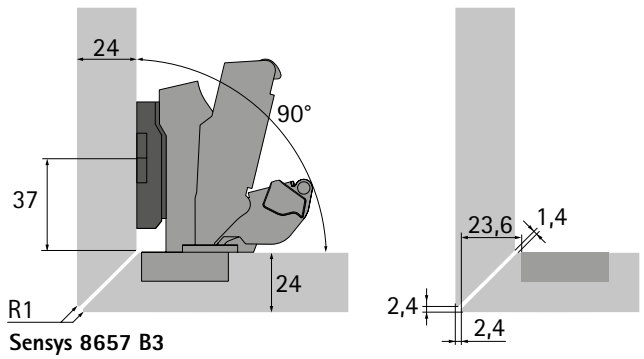

Sensys 8657 B3
для накладной навески Дистанция монтажной планки: 8099 LR37 D5
Ограничитель угла открывания: 135°

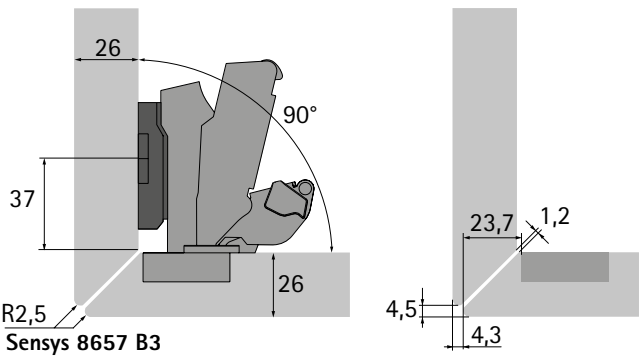

Sensys 8657 B3
для накладной навески Дистанция монтажной планки: 8099 LR37 D5
Ограничитель угла открывания: 135°

Торцы фасада и корпуса скошены под 45°, с внутренней облицовочной панелью

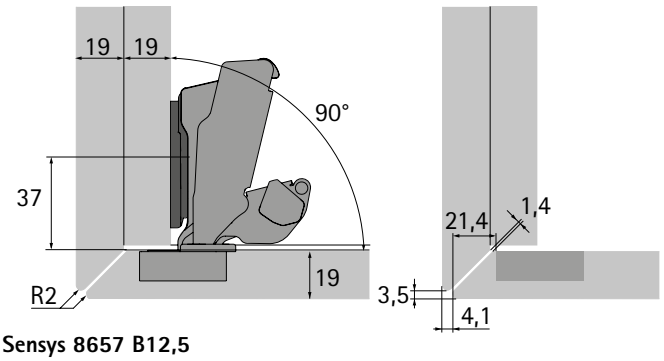

Sensys 8657 B12,5
для накладной навески Дистанция монтажной планки: 8099 LR37 D0
Ограничитель угла открывания: 120°
Толщина двойной боковины: 19 mm

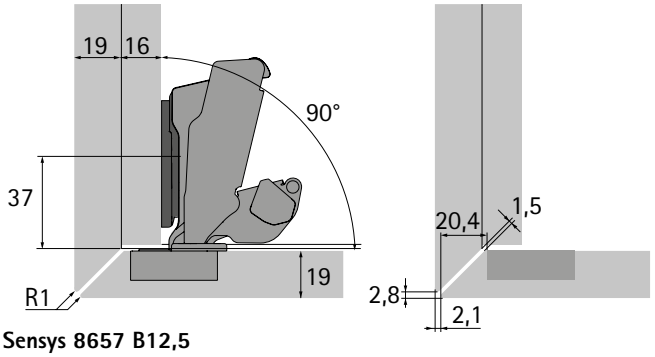

Sensys 8657 B12,5
для накладной навески Дистанция монтажной планки: 8099 LR37 D0
Ограничитель угла открывания: 135°
Толщина двойной боковины: 19 mm

Торцы фасада и корпуса скошены под 45°, с фальцем

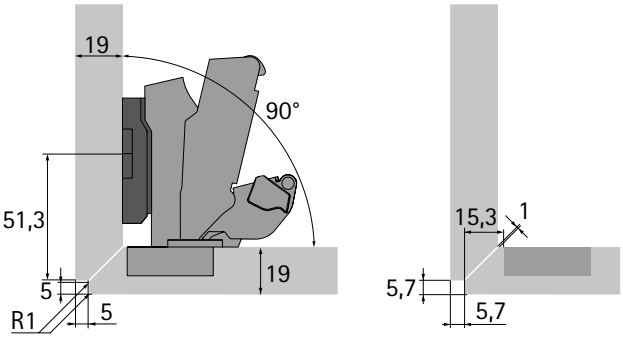

Sensys 8657 B3
для накладной навески Дистанция монтажной планки: 8099 LR37 D5
Ограничитель угла открывания: 135°

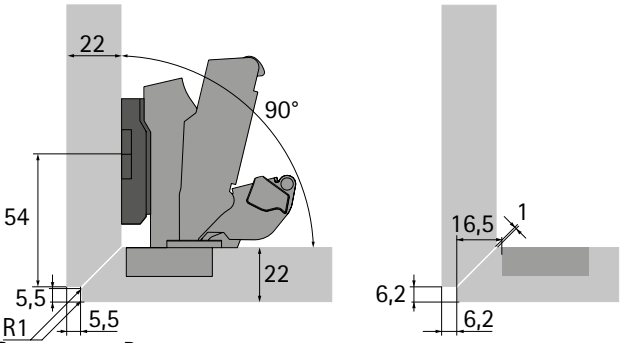

Sensys 8657 B3
для накладной навески Дистанция монтажной планки: 8099 LR37 D3
Ограничитель угла открывания: 135°

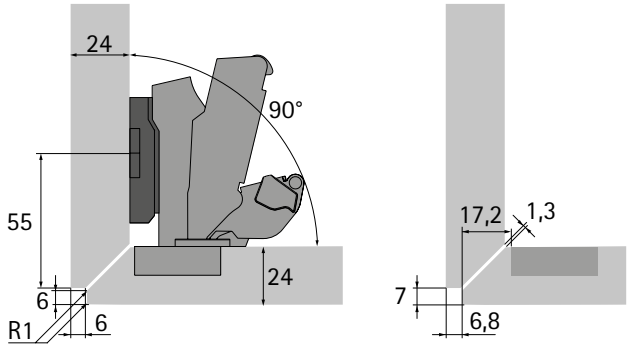

Sensys 8657 B3
для накладной навески Дистанция монтажной планки: 8099 LR37 D3
Ограничитель угла открывания: 135°

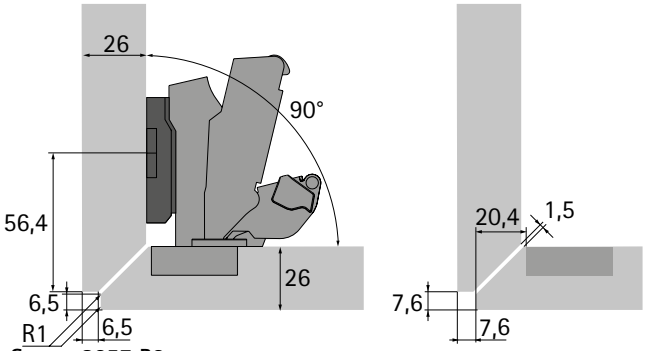

Sensys 8657 B3
для накладной навески Дистанция монтажной планки: 8099 LR37 D5
Ограничитель угла открывания: 135°

Варианты с фальцем

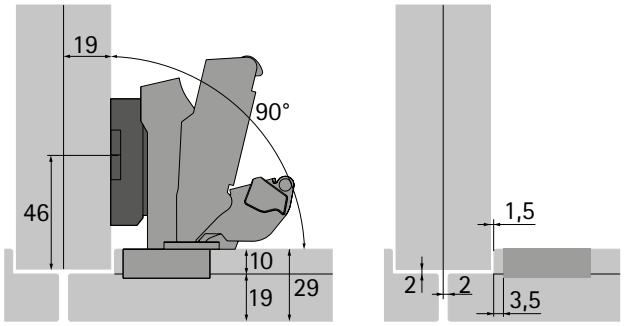

Sensys 8657 B3
для накладной навески Дистанция монтажной планки: 9000 LR37 D0
Параллельный адаптер: D8
Ограничитель угла открывания: 135°
Толщина двойной боковины: 19 mm

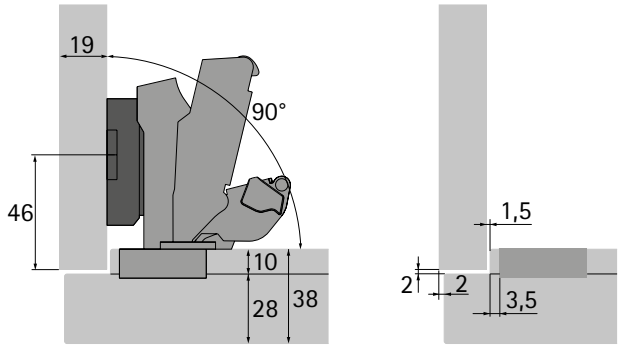

Sensys 8657 B3
для накладной навески Дистанция монтажной планки: 9000 LR37 D0
Параллельный адаптер: D8
Ограничитель угла открывания: 135°
Толщина двойной боковины: 19 mm

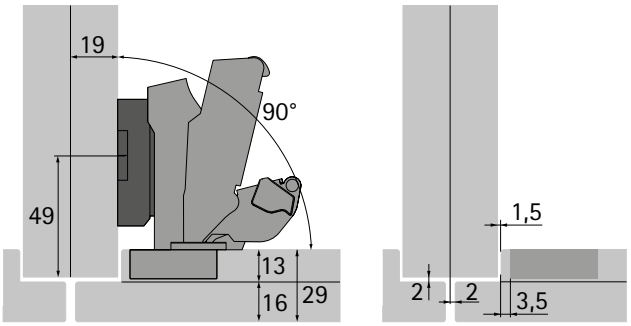

Sensys 8657 B3
для накладной навески Дистанция монтажной планки: 9000 LR37 D0
Параллельный адаптер: D8
Ограничитель угла открывания: 135°
Толщина двойной боковины: 19 mm

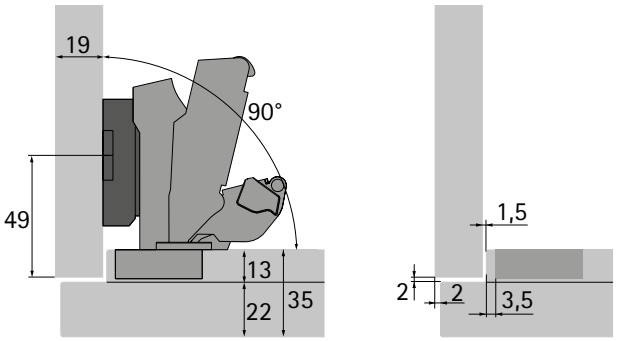

Sensys 8657 B3
для накладной навески Дистанция монтажной планки: 9000 LR37 D0
Параллельный адаптер: D8
Ограничитель угла открывания: 135°
Толщина двойной боковины: 19 mm

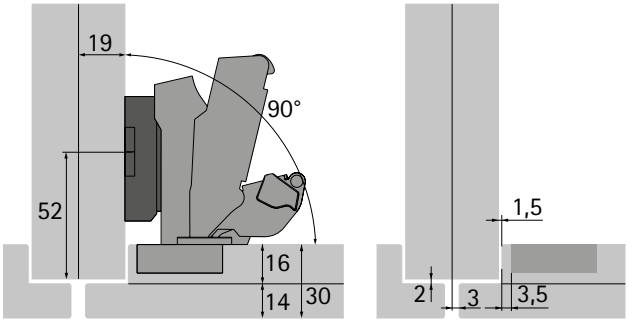

Sensys 8657 B3
для накладной навески Дистанция монтажной планки: 9000 LR37 D0
Параллельный адаптер: D8
Ограничитель угла открывания: 135°
Толщина двойной боковины: 19 mm

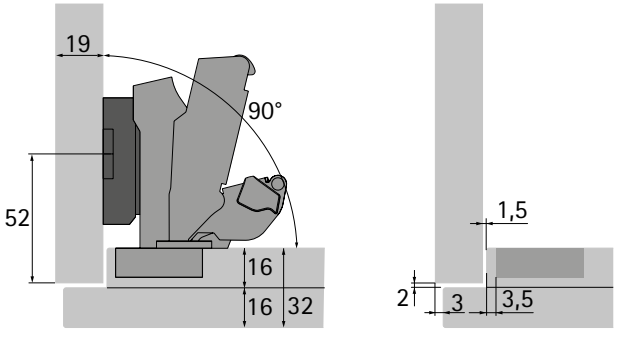

Sensys 8657 B3
для накладной навески Дистанция монтажной планки: 9000 LR37 D0
Параллельный адаптер: D8
Ограничитель угла открывания: 135°
Толщина двойной боковины: 19 mm

Выступающие облицовочные материалы

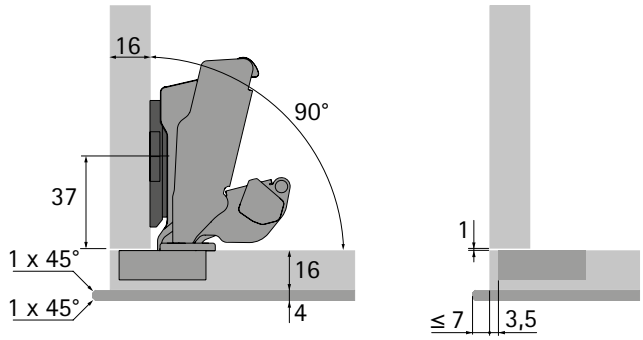

Sensys 8657 B12,5
для накладной навески Дистанция монтажной планки: 8099 LR37 D0,
Ограничитель угла открывания: нет
Толщина двойной боковины: 16 mm,
толщина опорной панели двери: 16 mm

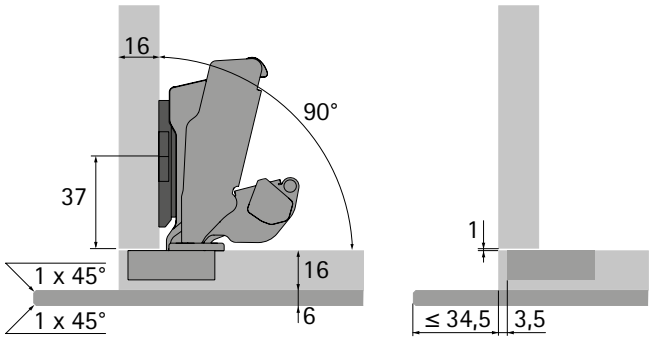

Sensys 8657 B12,5
для накладной навески Дистанция монтажной планки: 8099 LR37 D0,
Ограничитель угла открывания: 120°
олщина двойной боковины: 16 mm,
толщина опорной панели двери: 16 mm

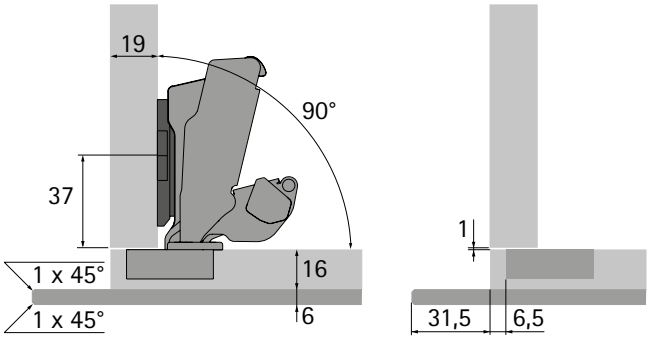

Sensys 8657 B12,5
для накладной навески Дистанция монтажной планки: 8099 LR37 D0
Ограничитель угла открывания: 120°
Толщина двойной боковины: 19 mm
толщина опорной панели двери: 16 mm

Применение облицовочных материалов для фасадов и корпусов

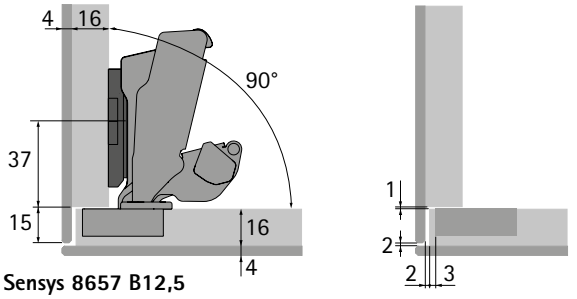

Sensys 8657 B12,5
для накладной навески Дистанция монтажной планки: 8099 LR37 D1,5
Ограничитель угла открывания: нет
Толщина двойной боковины: 16 mm

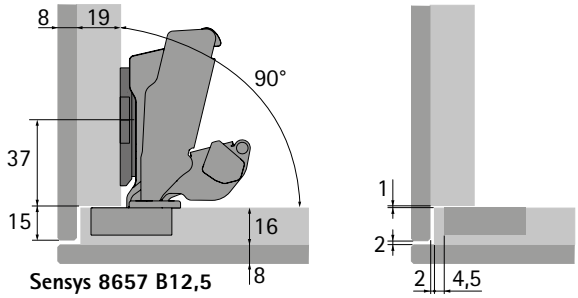

Sensys 8657 B12,5
для накладной навески Дистанция монтажной планки: 8099 LR37 D0
Ограничитель угла открывания: 135°
Толщина двойной боковины: 19 mm

Толстые двери

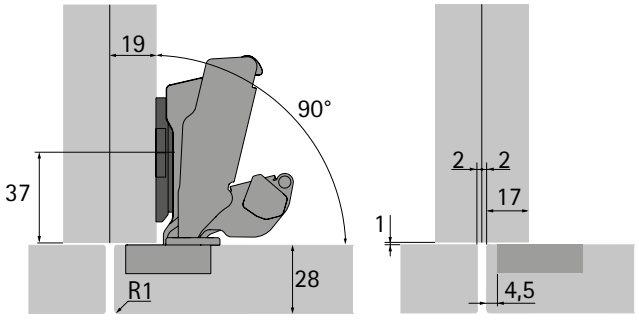

Sensys 8657 B12,5
для накладной навески Дистанция монтажной планки: 8099 LR37 D0
Ограничитель угла открывания: нет

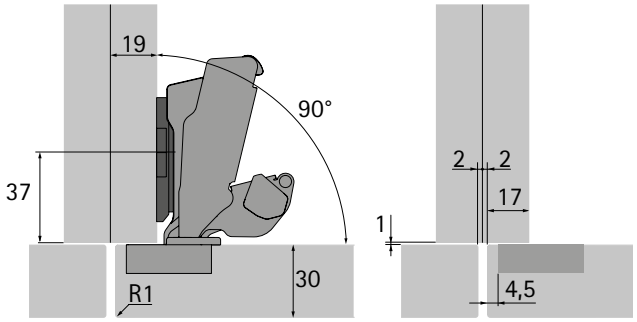

Sensys 8657 B12,5
для накладной навески Дистанция монтажной планки: 8099 LR37 D0
Ограничитель угла открывания: 120°

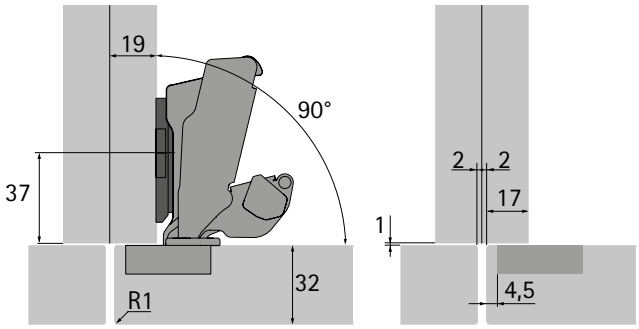

Sensys 8657 B12,5
для накладной навески Дистанция монтажной планки: 8099 LR37 D0
Ограничитель угла открывания: 105°

Максимальное наложение двери

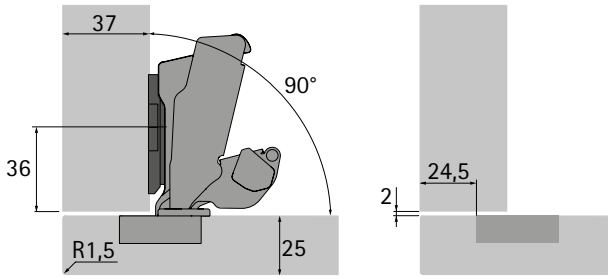

Sensys 8657 B12,5
для накладной навески Дистанция монтажной планки: 8099 LR37 D0
Ограничитель угла открывания: 105°
Толщина двойной боковины: 37 mm

Накладная дверь

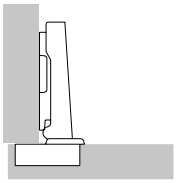

Дверь находится перед боковиной корпуса, сбоку остается фуга, обеспечивающая пространство для свободного открывания двери. Возможно также исполнение с накладной дверью. В этом случае сбоку должно оставаться достаточно места для необходимой минимальной фуги. Используются петли без изгиба.

Навеска двери на среднюю стенку

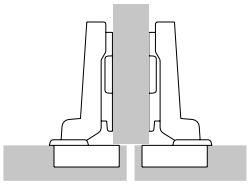

Здесь две двери располагаются перед средней стенкой корпуса. Между ними находится требуемая общая фуга (не менее 2 минимальных фуг). Иными словами, каждая дверь имеет меньшее наложение, поэтому используются петли с изгибом.

Вкладная дверь

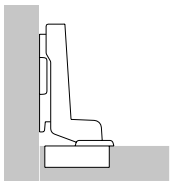

Дверь располагается внутри шкафа, т. е. она расположена заподлицо с боковинами, верхней и нижней панелями шкафа. В этом случае также необходима фуга для свободного открывания двери. В случае вкладной навески отверстия для монтажных планок необходимо сместить к задней панели шкафа: на толщину двери 1 мм и при необходимости на требуемое наложение двери.

Минимальная фуга

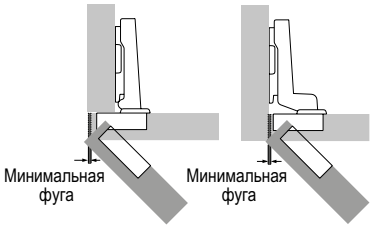

Для накладной и вкладной двери
Минимальная фуга (также называется минимальный зазор) — это пространство сбоку, необходимое для открывания двери. Размер минимальной фуги зависит от расстояния до чашки C, толщины двери и выбранного типа петли. Радиусы на кромках двери уменьшают минимальный зазор.Минимальная фуга определяется по таблице, соответствующей типу петли.

Минимальная фуга

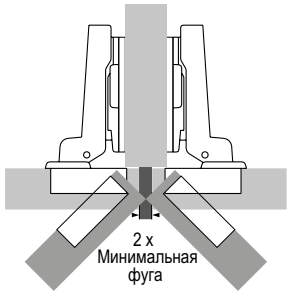

При навеске на среднюю стенку
Общая фуга между дверями должна соответствовать по крайней мере двойному значению минимальной фуги. Тогда обе двери смогут свободно открываться одновременно.

Расстояние до чашки C

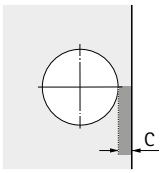

Расстояние до чашки C — это расстояние между кромкой двери и краем отверстия под чашку. Чем больше расстояние до чашки C, тем меньше минимальный зазор двери, а также требуемая минимальная фуга.

Наложение / база

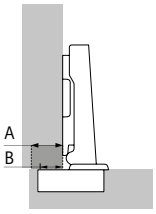

A = Наложение
B = База

Наложение — это проекция двери на боковину. База — это выступ чашки перед боковиной корпуса при дистанции монтажной планки 0 мм.

Количество петель для одной двери

Количество петель, необходимых для установки двери, зависит от ширины, высоты, веса и материала двери.

Факторы, встречающиеся в практике, очень разные. Поэтому число петель, указанных в диаграмме, является справочным. В случае сомнений рекомендуется самостоятельно определить необходимое количество петель с помощью пробной навески. Для обеспечения устойчивости расстояние X между петлями должно быть максимально возможным. Расстояние X должно быть не менее 280 мм.

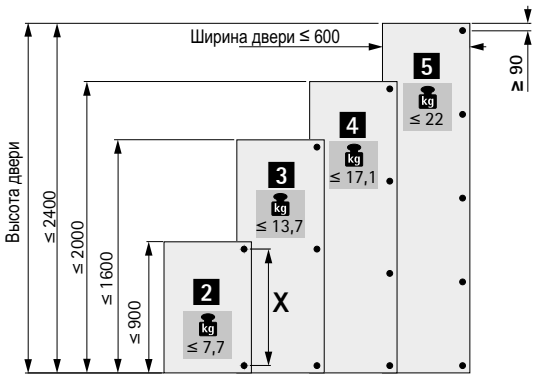

Общее определение дистанции

Монтажные планки отличаются различными дистанциями. Высота монтажной планки определяется дистанцией D. Дистанция D указана в верхней части каждой монтажной планки. Увеличение дистанции D уменьшает наложение в случае накладной навески и навески на среднюю стенку. В случае вкладной навески увеличение дистанции D ведет к увеличению фуги. Чтобы рассчитать необходимую дистанцию, сначала сравните желаемую фугу и минимальную фугу из таблицы. Если желаемая фуга меньше минимальной фуги из таблицы, минимальную фугу из таблицы можно уменьшить за счет увеличения расстояния до чашки C либо за счет увеличения радиуса кромки двери.

Расчет дистанции для монтажной планки

Для накладной навески и навески на среднюю стенку
Необходимую дистанцию D можно рассчитать через минимальную фугу. В идеале необходимо выбрать наложение двери и величину C, обеспечивающие минимальную дистанцию D.

Пример: расчет дистанции по таблице
Наложение = 14 мм и расстояние до чашки C = 4,5 мм соответствуют дистанции D 3,0 мм.

Пример: формула для расчета дистанции
Петля для накладной двери, база B = 12,5 мм
Дистанция D = расстояние до чашки C + база B – наложение A
Дистанция D = 4,5 мм + 12,5 мм – 14 мм = 3,0 мм

Промежуточные дистанции не допускаются, т. к. стандартные дистанции позволяют за счет регулировки получать требуемое наложение.

Наложение, мм	Расстояние до чашки C мм					
	3,0	4,0	4,5	5,0	6,0	7,0
	Дистанция D мм					
10	5,5	6,5	7,0	7,5	8,5	9,5
11	4,5	5,5	6,0	6,5	7,5	8,5
12	3,5	4,5	5,0	5,5	6,5	7,5
13	2,5	3,5	4,0	4,5	5,5	6,5
14	1,5	2,5	3,0	3,5	4,5	5,5
15	0,5	1,5	2,0	2,5	3,5	4,5
16		0,5	1,0	1,5	2,5	3,5
17			0,0	0,5	1,5	2,5
18					0,5	1,5
19						0,5

Расчет дистанции для монтажной планки

Для вкладной навески
При определении дистанции монтажной планки с помощью таблицы для
вкладной навески автоматически учитывается фуга,
которая указана в таблице минимальных фуг и зависит от расстояния до чашки C и от толщины двери. Если нужная фуга больше минимальной фуги из таблицы, необходимо подобрать монтажную планку с большей дистанцией.

Пример: определение расстояния на основе таблицы
Толщина двери = 20 мм, расстояние до чашки C = 4,5 мм соответствуют, согласно таблице, дистанции монтажной планки 1,5 мм. При этом обеспечивается требуемая минимальная фуга 1 мм. Если вместо этого необходима фуга 2,5 мм, то следует выбрать дистанцию монтажной планки на 1,5 мм больше. В нашем примере это означает, что нужно выбрать дистанцию 3 мм вместо 1,5 мм.

Формула для расчета дистанции
Петля для вкладной навески, база B = -4 мм
Дистанция D = расстояние до чашки C + база B + фуга F
Дистанция D = 4,5 мм - 4 мм + 1 мм = 1,5 мм

Промежуточные дистанции не допускаются, т. к. стандартные дистанции монтажной планки позволяют за счет регулировки получать требуемое наложение.

Толщина двери, мм	Расстояние до чашки C мм					
	3,0	4,0	4,5	5,0	6,0	7,0
	Дистанция D мм					
15		0,2	0,7	1,2	2,2	3,2
16		0,3	0,8	1,3	2,3	3,3
17		0,4	0,9	1,4	2,4	3,4
18		0,6	1,1	1,6	2,6	3,5
19		0,8	1,3	1,8	2,7	3,7
20	0,1	1,0	1,5	2,0	3,0	3,9
21	0,4	1,3	1,8	2,3	3,2	4,2
22	1,2	1,8	2,2	2,6	3,6	4,5

Монтаж

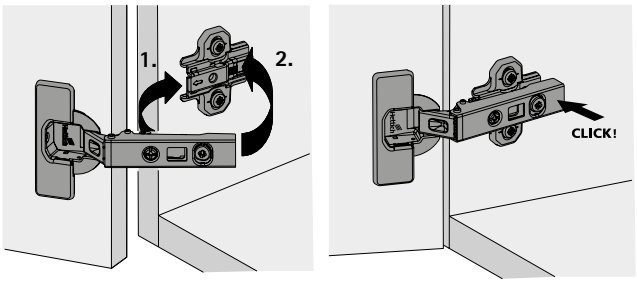

Демонтаж

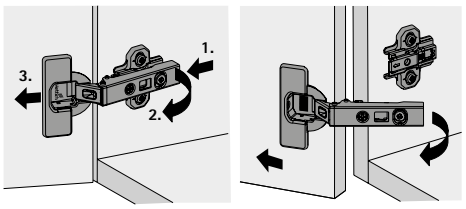

Регулировка наложения

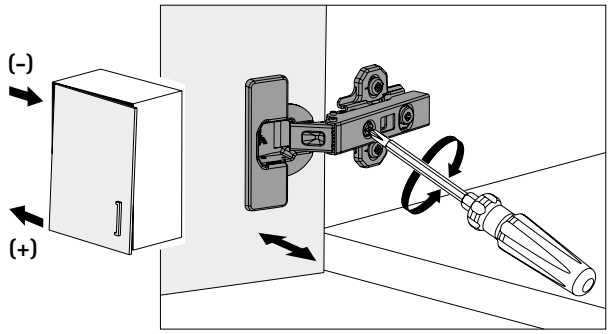

Регулировка по глубине

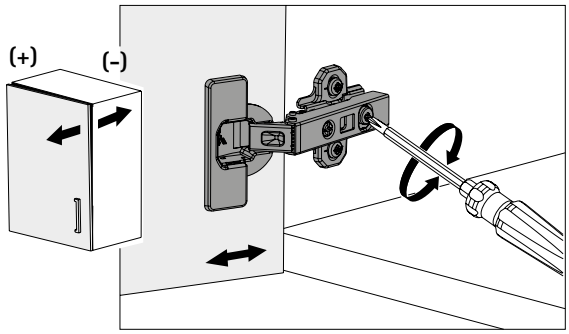

Регулировка по высоте за счет шлицевых отверстий

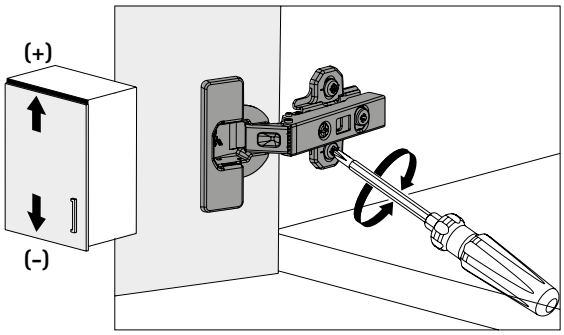

Эксцентриковая регулировка по высоте

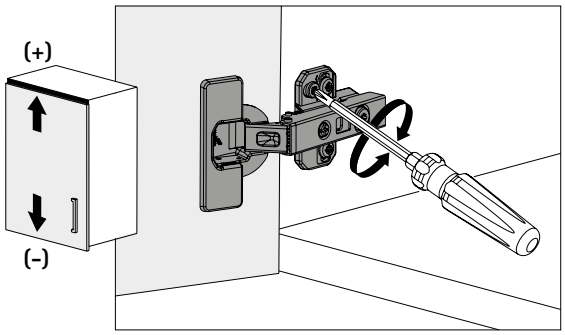

Монтаж чашки под прикручивание

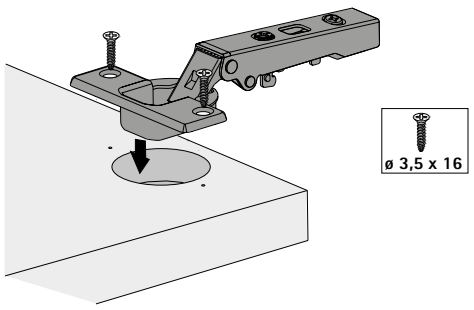

Монтаж чашки под запрессовку

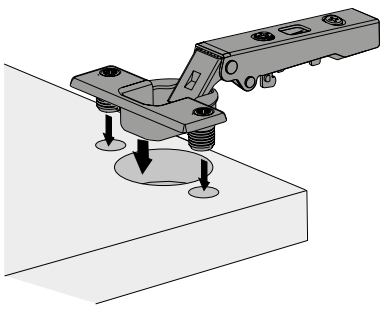

Монтаж чашки с предустановленными разжимными муфтами

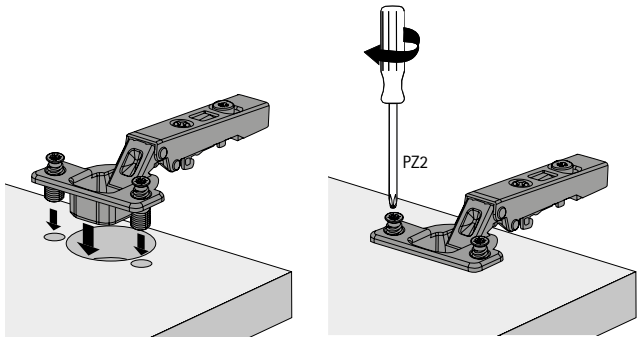

Демонтаж чашки с предустановленными разжимными муфтами

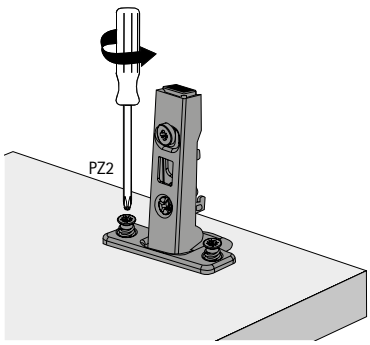

Монтаж чашки Fix

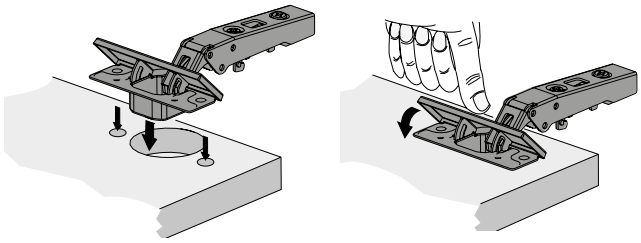

Демонтаж чашки Fix

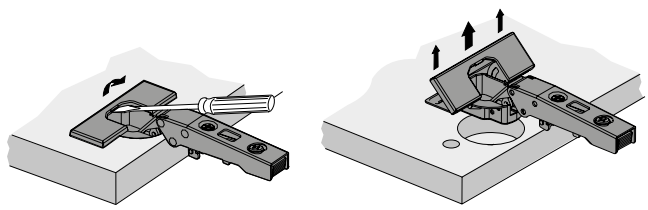

Монтаж ограничителя угла открывания для Intermat 9943 / 9973

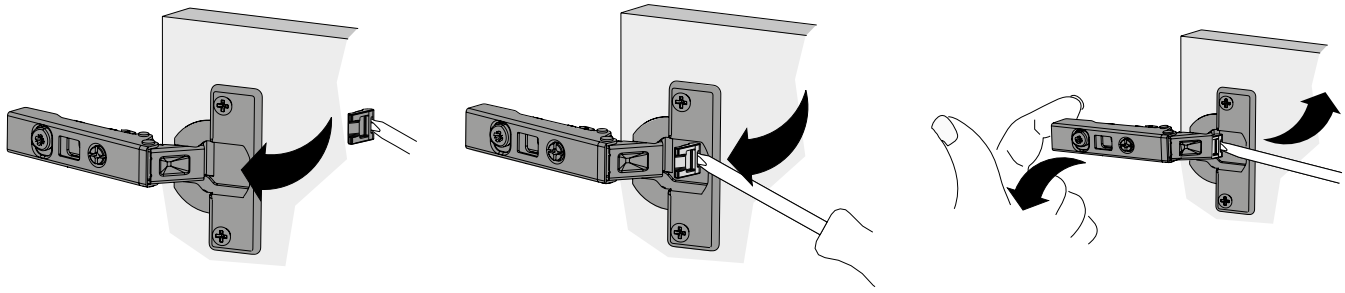

Монтаж ограничителя угла открывания для Intermat 9936 / 9966 / 9936 W / 9966 W

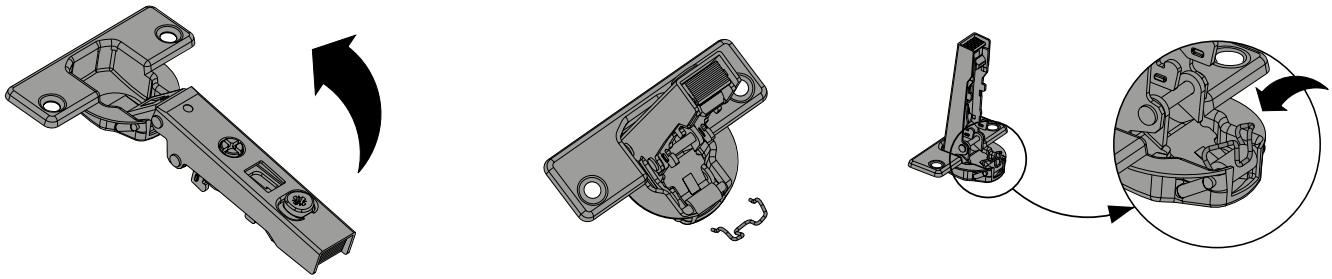

Монтаж ограничителя угла открывания для петли Sensys для открывания дверей без выступа

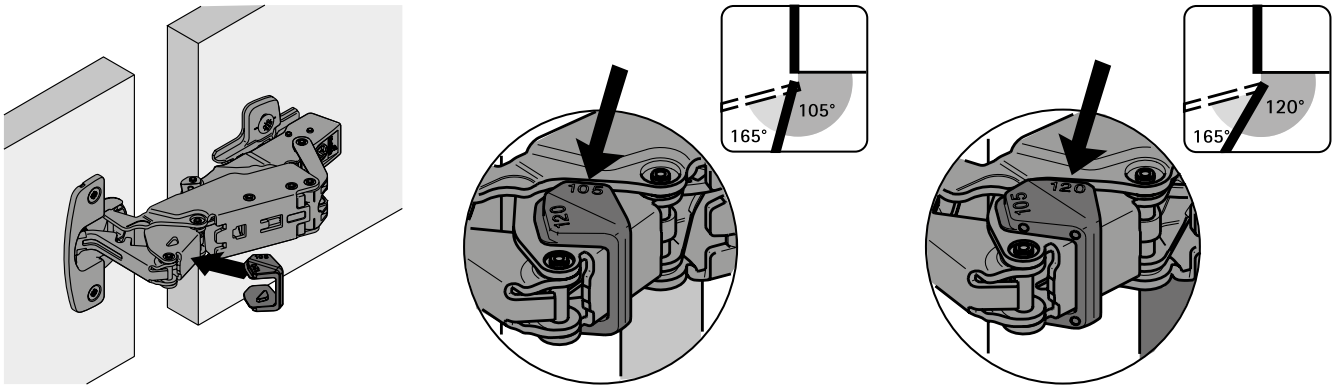

Монтаж ограничителя угла открывания для петли Sensys для открывания дверей без выступа

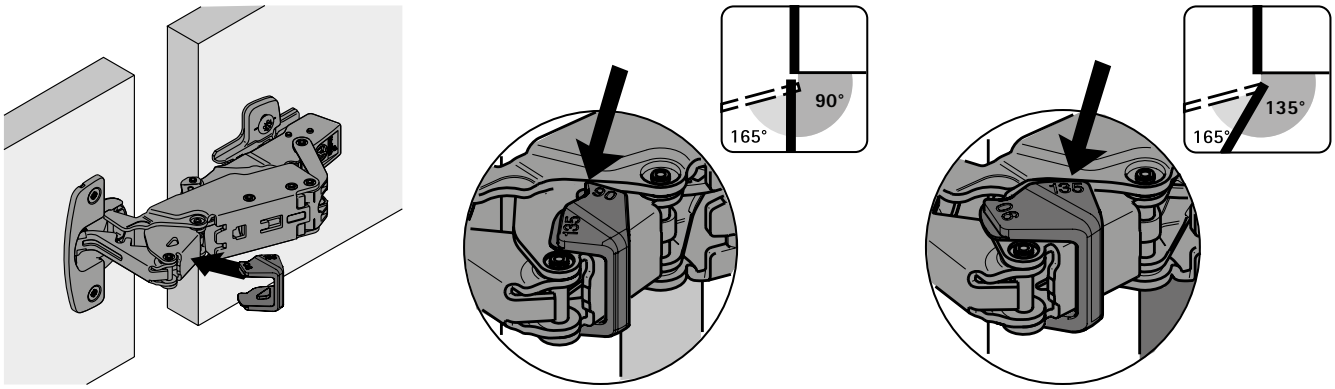

Качество, отвечающее самым строгим стандартам

Качество, отвечающее самым строгим стандартам
Качество петель — предмет нашего постоянного контроля. Вся продукция Hettich соответствует внутренним и международным стандартам качества в странах, где она реализуется. На диаграммах, представленных ниже, показаны тесты, которым подвергаются петли Hettich перед выходом на рынок.

Область применения
Петли Hettich могут применяться повсеместно: в гостиных, кухнях, ванных комнатах и офисах, как в жилых, так и в коммерческих помещениях.

Нагрузочная способность
Продукция полностью соответствует стандартам качества EN 15570 и успешно выдерживает утвержденные тесты на нагрузку. Мы всегда готовы предоставить более подробную информацию.

Тест на коррозию
Петли Hettich удовлетворяют требованиям по устойчивости к коррозии, согласно стандарту DIN EN ISO 9227-2012; тест на коррозию в камере с солевым туманом (NSS) проводился в течение 48 часов, испытание в жидком конденсате при переменной влажности воздуха и температуре (AHT) проводилось в течение 96 часов согласно DIN EN ISO 6270-2-2012.

Контроль качества
Процесс контроля качества петель Hettich сертифицирован по системе EN ISO 9001, номер сертификата DE8000209.

Тест на износостойкость

Дверь подвергается определенному числу циклов открывания и закрывания.

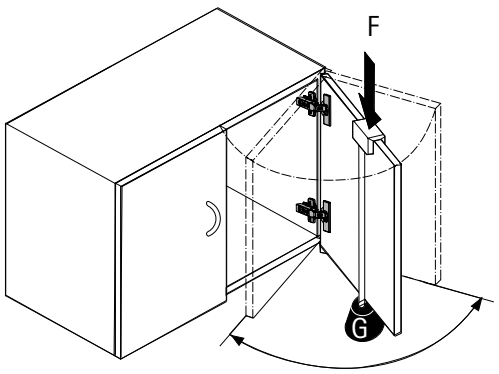

Тест на закрывание

Дверь открывается на 30° и резко закрывается под действием силы тяжести подвешенного груза.

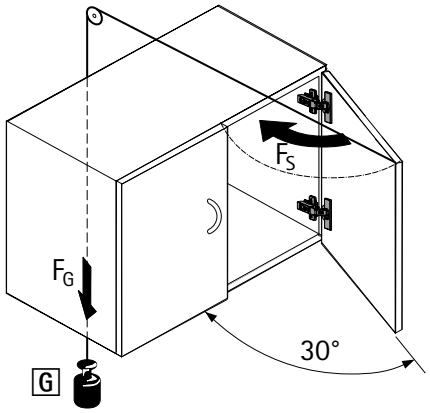

Горизонтальный тест

Дверь открывается с определенным тестовым усилием F. (Данный тест применим только к петлям с углом открывания < 135°.)

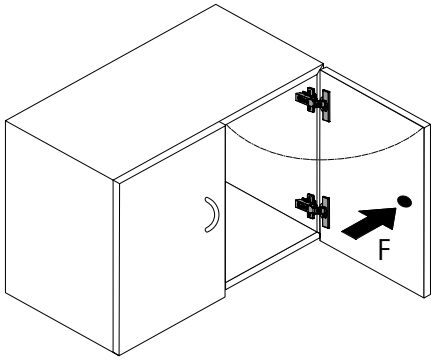

Вертикальный тест

Дверь подвергается определенному числу циклов открывания и закрывания при дополнительной нагрузке G.

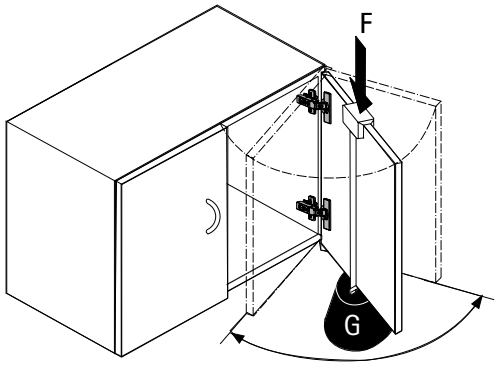

Демпфер Silent System

Для скрытых петель



Весомое преимущество для пользователей мебели
Мебельные двери закрываются довольно шумно. Благодаря Intermat с Silent System двери закрываются тихо и мягко. Приятная тишина повышает уровень комфорта в любой ситуации.



Преимущества для клиентов
Силу демпфирования можно отрегулировать при помощи колесика в зависимости от размера и веса двери.



Элегантное решение для чашки петли
Этот демпфер успешно применяется для стандартных вариантов навесок.



Удобный монтаж под защелкивание
Демпфер просто фиксируется на консоли петли: удобный монтаж, не требующий инструментов.



Простой и легкий монтаж под прикручивание
Этот вариант используется для всех петель с нестандартным углом корпуса.

Демпфер Silent System

- **Для скрытых петель**
- **Обзор**



Демпфер Silent System
для использования со скрытыми петлями Intermat **242**



Демпфер Silent System
для использования со скрытыми петлями Intermat и SlideOn **243**

Демпфер Silent System

- **Для скрытых петель**
- **Обзор ассортимента / сравнение технических характеристик**

	Демпфер для защелкивания	Демпфер для установки в чашку петли	Демпфер под прикручивание
			
Страница	244	245	246
Вставка	▸ Intermat 9943 ▸ Intermat 9944 ▸ Intermat 9936	▸ Intermat 9943 ▸ Intermat 9944 ▸ Intermat 9936 ▸ Чашка петли под прикручивание TH 42 ▸ Чашка петли под запрессовку TH 43	▸ Intermat 9943 ▸ Intermat 9944 ▸ Intermat 9936 ▸ Intermat 9936 W20 / W30 / W45 / W90
Дверной упор	▸ Накладная навеска ▸ Навеска на среднюю стенку ▸ Вкладная навеска	▸ Накладная навеска	▸ Накладная навеска ▸ Накладная навеска ▸ Навеска на среднюю стенку ▸ Вкладная навеска
Монтаж	Монтаж под защелкивание (без использования инструмента)	Под прикручивание на чашку петли	Под прикручивание
Сила демпфирования регулируется	Да	Да	Да
Подходит для установки на готовую мебель	Да	Да	Да
Материал	Цинковое литье под давлением, поверхность никелированная	Цинковое литье под давлением, поверхность никелированная	Цинковое литье под давлением, поверхность никелированная

Демпфер Silent System

- **Для скрытых петель**
- **Обзор ассортимента / сравнение технических характеристик**

Демпфер под запрессовку	Демпфер под прикручивание	Линейный демпфер под прикручивание
		
247	247	248
▸ Intermat ▸ SlideOn	▸ Intermat ▸ SlideOn	▸ Intermat ▸ SlideOn
▸ Накладная навеска ▸ Накладная навеска ▸ Навеска на среднюю стенку	▸ Накладная навеска ▸ Накладная навеска ▸ Навеска на среднюю стенку	▸ Накладная навеска ▸ Накладная навеска ▸ Навеска на среднюю стенку ▸ Вкладная навеска
Под запрессовку	Под прикручивание	Под прикручивание
Нет	Нет	Нет
Да	Да	Да
Пластмасса серого цвета	Пластмасса серого цвета	Пластмасса серого цвета

Демпфер Silent System

- **Для скрытых петель**
- **Для Intermat**

Демпфер Silent System для установки в чашку петли



- Под прикручивание на чашку петли
- Сила демпфирования регулируется при помощи колесика
- Для дверей весом более 13,5 кг необходимы два демпфера
- Подходит для установки на готовую мебель
- Цинковое литье под давлением, никелированная поверхность

Для петли	С чашкой петли	Вариант навески двери	**Артикул**	Кол-во
Intermat 9943 / 9944	TH 42, TH 43, TH 48	Накладная навеска	**0 060 581**	50 шт.
Intermat 9943 / 9944	TB 42, TB 43, TB 48	Накладная навеска	**9 072 587**	50 шт.
Intermat 9936	TH 42, TH 43, TH 48	Накладная, вкладная навеска и навеска на среднюю стенку	**9 146 514**	50 шт.
Intermat 9936	TB 42, TB 43, TB 48	Накладная, вкладная навеска и навеска на среднюю стенку	**9 072 588**	50 шт.

Монтаж

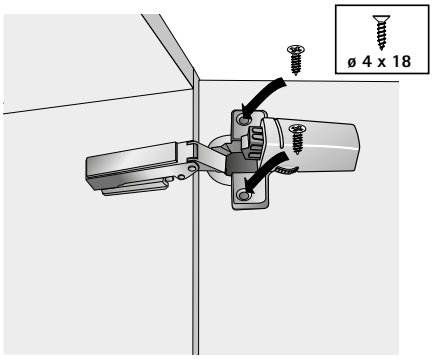

Демпфер Silent System

- **Для скрытых петель**
- **Для Intermat**

Демпфер Silent System для защелкивания



- Для установки на консоль петли
- Сила демпфирования регулируется при помощи колесика
- Монтаж / демонтаж без инструментов
- Для дверей весом более 13,5 кг необходимы два демпфера
- Подходит для установки на готовую мебель
- Цинковое литье под давлением, никелированная поверхность

Для петли	Вариант навески двери	Использование с	**Артикул**	Кол-во
Intermat 9943 / 9936 / 9944	Накладная навеска	со всеми дистанциями монтажных планок	**0 060 576**	50 шт.
Intermat 9943 / 9936 / 9944	Накладная навеска	с дистанцией монтажной планки D ≥ 3 мм и внутренними коробами	**9 072 589**	50 шт.
Intermat 9943 / 9936	Навеска на среднюю стенку	со всеми дистанциями монтажных планок	**0 060 577**	50 шт.
Intermat 9943 / 9936	Вкладная навеска	со всеми дистанциями монтажных планок	**0 060 578**	50 шт.

Монтаж

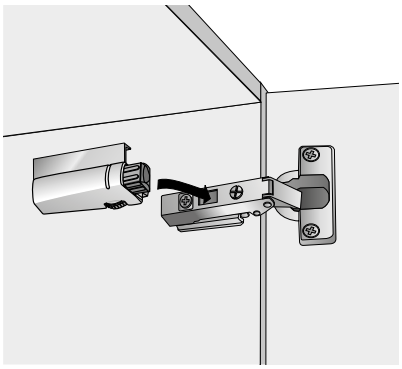

Демонтаж

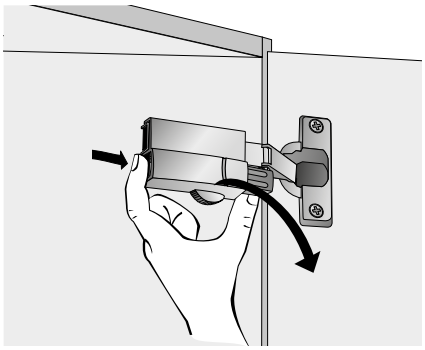

Демпфер Silent System

- **Для скрытых петель**
- **Для Intermat**

Демпфер Silent System под прикручивание



- Под прикручивание к верхней или нижней панели корпуса
- Сила демпфирования плавно регулируется с помощью регулировочного винта
- Монтаж со стороны петли
- Для дверей весом более 13,5 кг необходимы два демпфера
- Подходит для установки на готовую мебель
- Цинковое литье под давлением, никелированная поверхность

Вариант навески двери	**Артикул**	Кол-во
Накладная навеска и навеска на среднюю стенку	**0 060 579**	50 шт.
Вкладная навеска	**0 060 580**	50 шт.

Схема монтажа

Intermat 9943
Intermat 9936
Intermat 9944

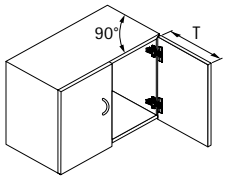

T	X
< 300	1
< 450	9
< 600	15

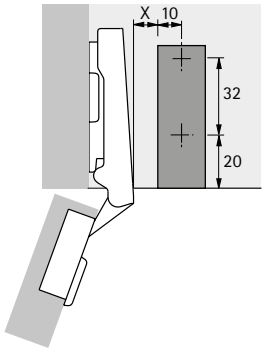

Монтаж

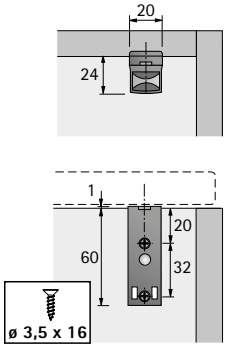

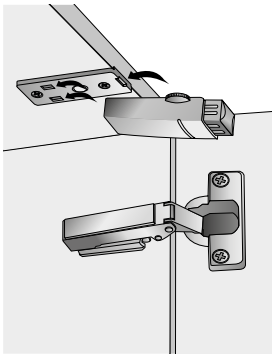

Схема монтажа

Intermat 9936 W20
Intermat 9936 W30
Intermat 9936 W45

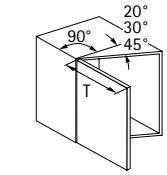

T	X
< 300	1
< 450	9
< 600	15

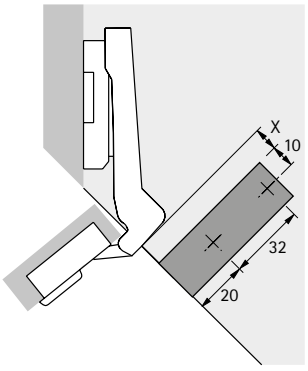

Схема монтажа

Intermat 9936 W90

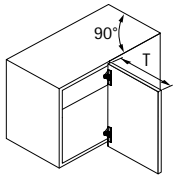

T	X
< 300	1
< 450	9
< 600	15

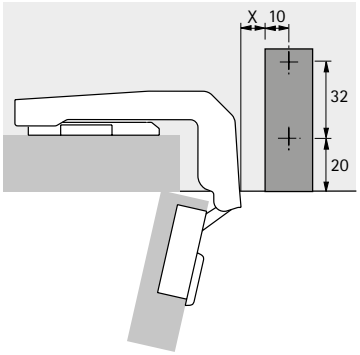

Демпфер Silent System

- **Для скрытых петель**
- **Для Intermat и SlideOn**

Универсальный демпфер Silent System под запрессовку



- Для запрессовки в верхнюю или нижнюю панель корпуса
- Для скрытых петель с функцией самозакрывания Intermat и SlideOn
- Для дверей весом более 7,5 кг необходимы два демпфера
- Подходит для установки на готовую мебель
- Пластмасса серого цвета

Вариант навески двери	**Артикул**	Кол-во
Накладная навеска и навеска на среднюю стенку	**0 060 685**	50 шт.

Схема монтажа

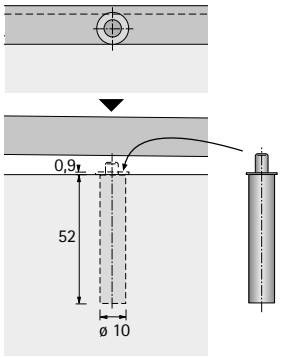

Монтаж

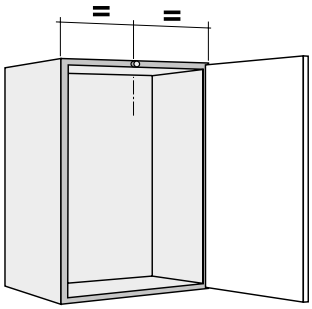

Универсальный демпфер Silent System под прикручивание



- Под прикручивание к верхней или нижней панели корпуса
- Для скрытых петель с функцией самозакрывания Intermat и SlideOn
- Для дверей весом более 7,5 кг необходимы два демпфера
- Подходит для установки на готовую мебель
- Пластмасса серого цвета

Вариант навески двери	**Артикул**	Кол-во
Накладная навеска и навеска на среднюю стенку	**0 060 687**	50 шт.

Схема монтажа

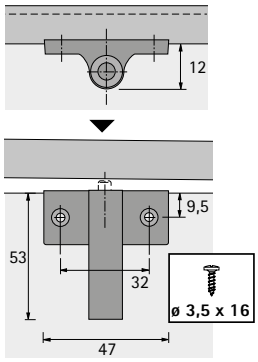

Монтаж

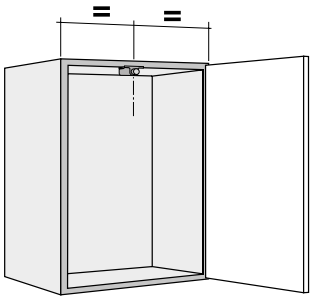

Универсальный линейный демпфер под прикручивание Silent System



- Под прикручивание к верхней или нижней панели корпуса
- Для скрытых петель с функцией самозакрывания Intermat и SlideOn
- Для дверей весом более 7,5 кг необходимы два демпфера
- Подходит для установки на готовую мебель
- Пластмасса серого цвета

Вариант навески двери	**Артикул**	Кол-во
Накладная навеска и навеска на среднюю стенку	**0 060 686**	50 шт.
Вкладная навеска	**0 069 846**	50 шт.

Схема монтажа

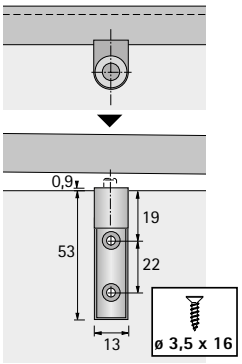

Монтаж

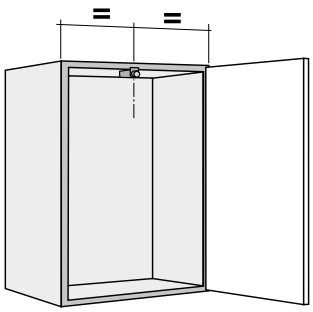



Электромеханическая система открывания Easys 200 для холодильника **250 – 253**

Электромеханическая система открывания Easys

- **Для холодильников**
- **Монтаж под прикручивание**









Защита рук от защемления
Холодильники, оснащенные системой Easys, открываются только в том случае, когда это действительно необходимо. Продуманная система управления надежно защищает от непреднамеренного открывания. Easys не среагирует на случайное нажатие. Дверцы холодильника закрываются вручную, как обычно. Механическое закрывание двери отсутствует и защемление рук исключено.

Электромеханическая система открывания Easys

- **Для холодильников**
- **Монтаж под прикручивание**

Easys для холодильников





- Электромеханическая система открывания для холодильников
- Классификация по характеристикам качества основана на стандарте EN 15570, уровень 3
- Для установки в шкаф для холодильника (ширина 500–600 мм)
- Для крепления винтами для ДСП

Состав комплекта:

- 1 функциональный блок Easys
- 3 междверных упора
- 1 блок питания
- 1 сетевой кабель
- 2 кондуктора для сверления
- 1 декоративная планка
- 2 декоративные заглушки
- 1 ответная планка
- 4 упора
- 7 винтов для ДСП ø 3,5 x 30 мм

Вариант исполнения	**Артикул №**	Кол-во
Easys (вкл. сетевой кабель, тип C: исполнение для Европы)	**9 210 848**	1 компл.

Видеоролик по монтажу
https://www.hettich.com/short/13d76d

Карта сверления для дверцы холодильника с левой навеской

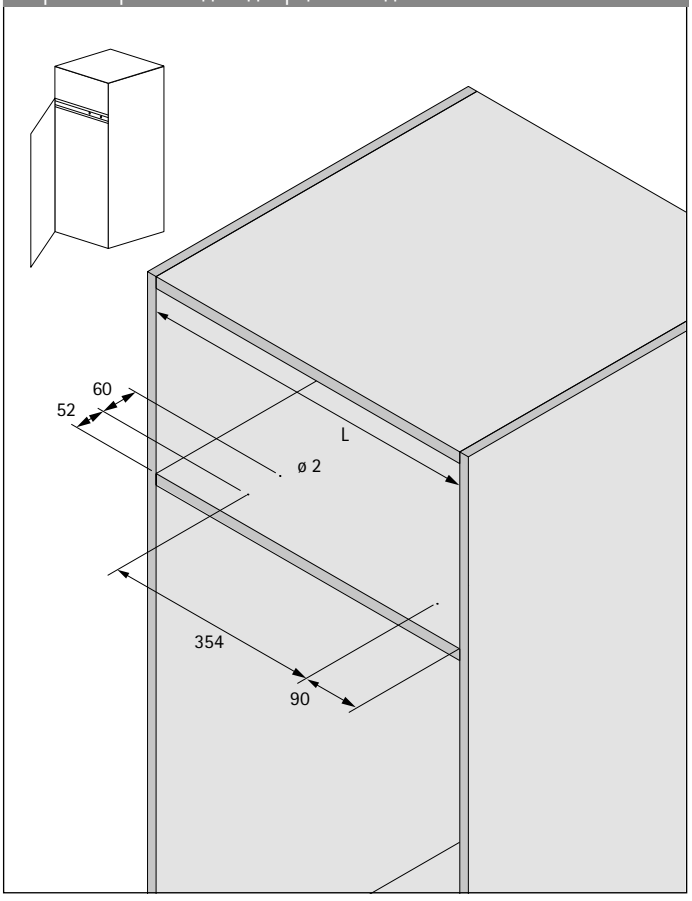

Карта сверления для дверцы холодильника с правой навеской

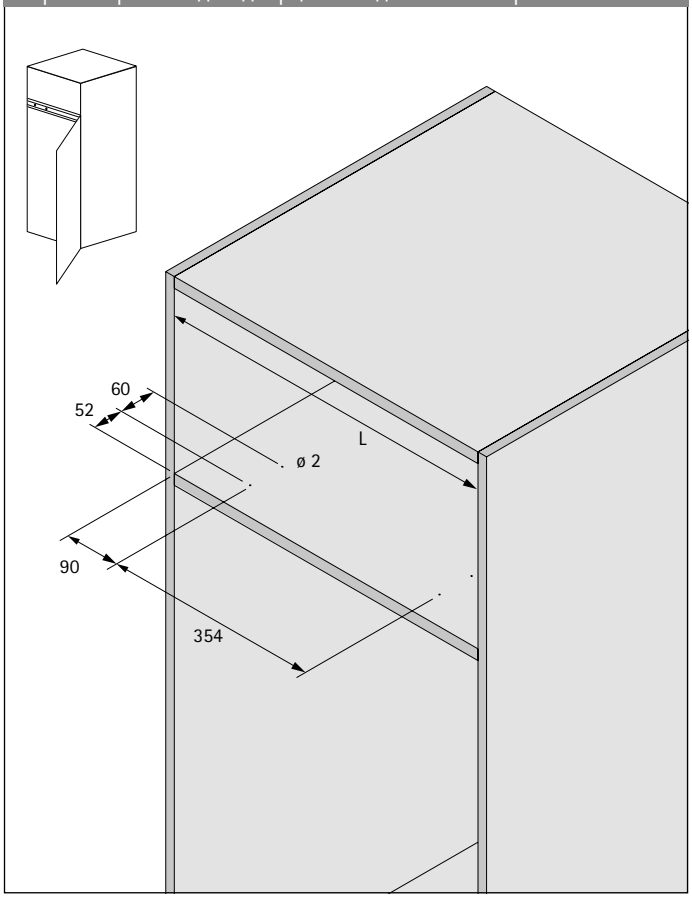

Монтаж

1
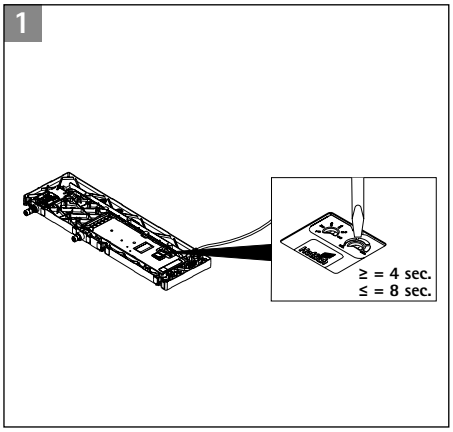

2
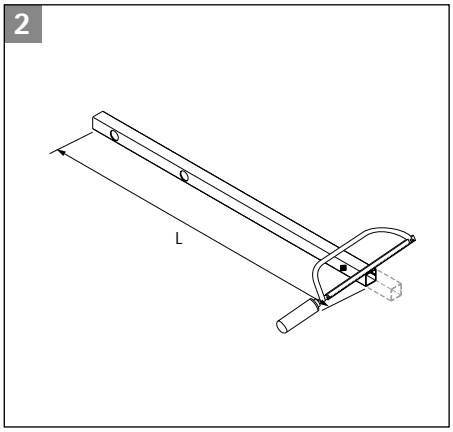

3
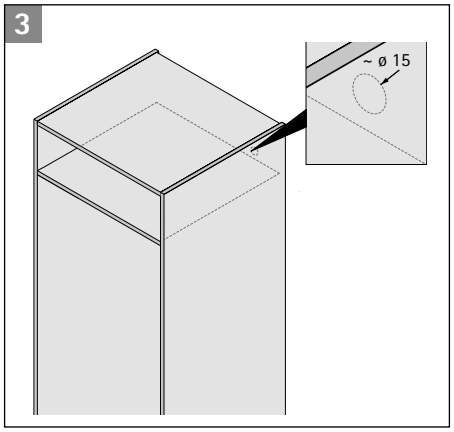

4
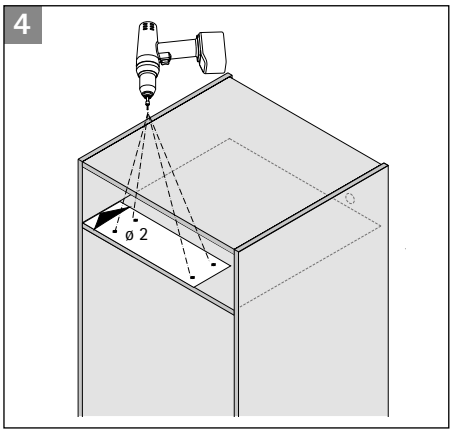

5
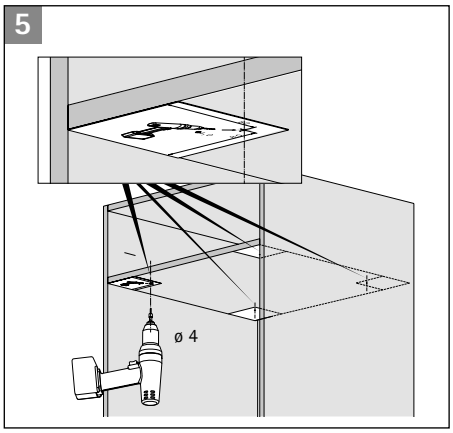

6
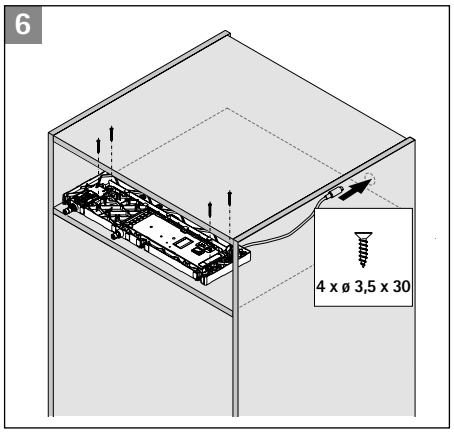

7
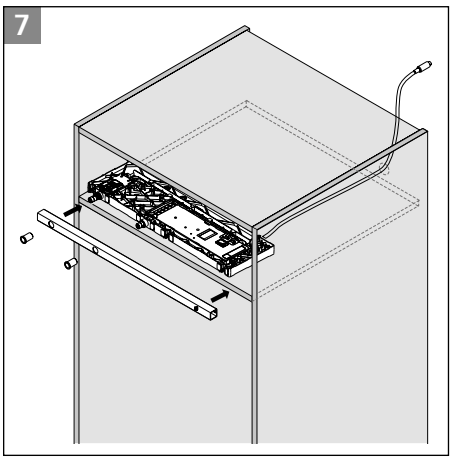

8
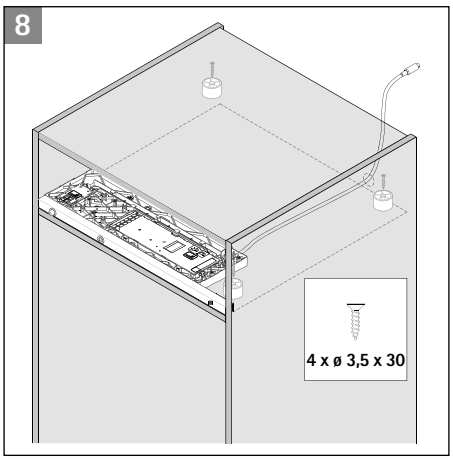

9
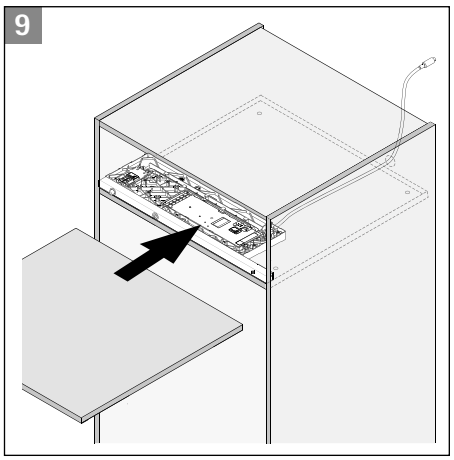

10
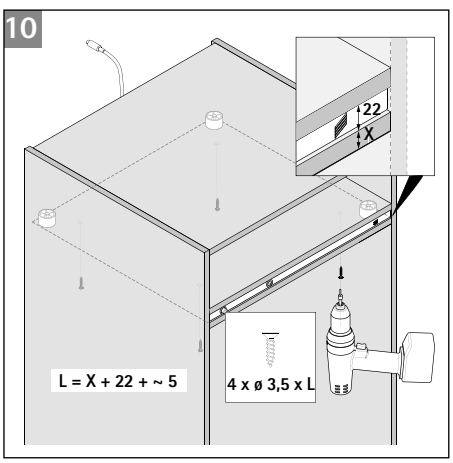

11
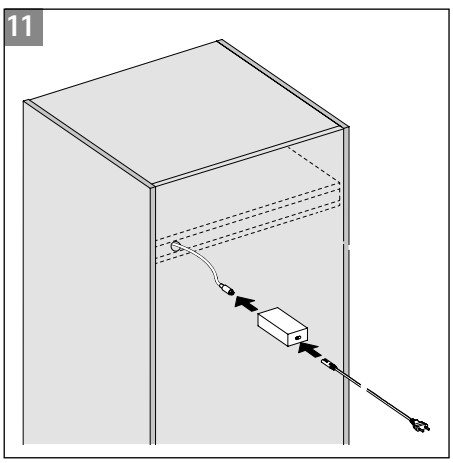

12
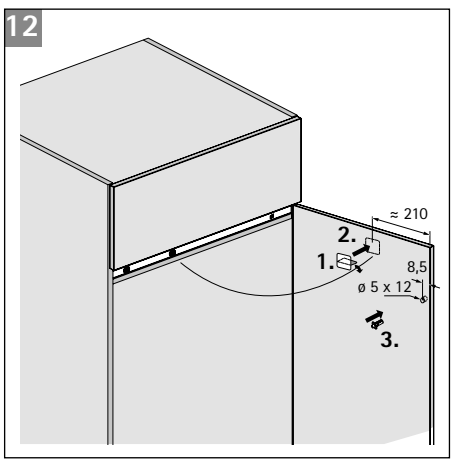

Монтаж

13

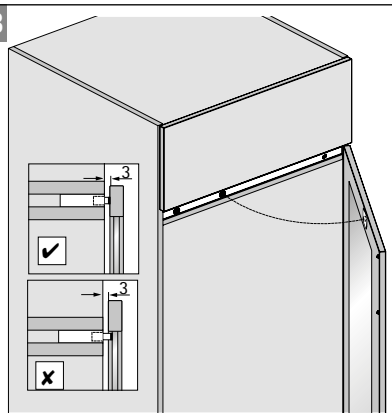

14

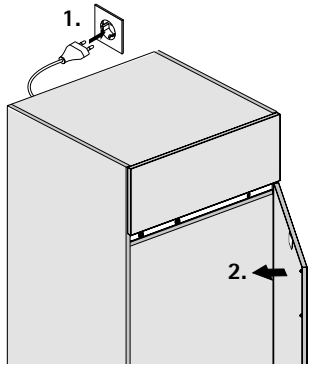

15

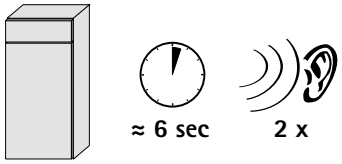

16

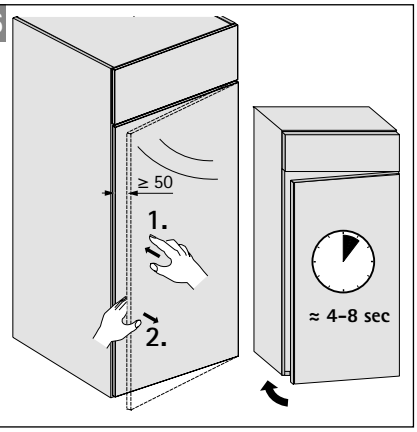

Push to open для петель



Просто, удобно, стильно
Push to open для петель
Легкое нажатие на фасад - все что нужно для открывания двери благодаря механизму Push to open. В зависимости от ситуации дверь останется в конечном положении толкателя или распахнется шире. Дверь закрывается повторным нажатием на нее.



Использование потенциалов рынка:
Удобный дизайн мебели без ручек благодаря системе Push to open от Hettich



Расходы под контролем:
Вы можете использовать механизм Push to open со стандартными петлями или Push to open Pin, при этом нет необходимости изменять производственные процессы.



Высокая оценка покупателей!
Надежная работа без ложных срабатываний. Все монтажные допуски можно скорректировать благодаря большому диапазону регулировки



Инновации и гибкость:
Наши изделия отвечают требованиям будущего. Как бы ни развивались тенденции в мире мебели, в нашем ассортименте представлены решения для любых случаев

Механизм открывания Push to open для фасадов без ручек

Обзор



Push to open для петель
- Обзор ассортимента / сравнение технических характеристик 256 – 266
- Области применения / рекомендации по применению 258 – 259



Push to open Pin
- Под прикручивание 260
- Под запрессовку 261



Push to open Pin Strong
- Под прикручивание 262
- Под запрессовку 263



Push to open Magnet
- Под прикручивание 264
- Под запрессовку 265



Принадлежности
- Push to open Lock под прикручивание / под запрессовку 266 – 267
- Адаптер для механизма Push to open под запресовку 268
- Ответные планки для механизма Push to open Magnet 269



Монтажные приспособления
- Сверлильный кондуктор для механизма Push to open 270

Техническая информация
- Монтаж 271 – 273

Механизм открывания Push to open для фасадов без ручек

- **Push to open для петель**
- **Обзор ассортимента / сравнение технических характеристик**

	Push to open Pin	Push to open Pin	Push to open Pin Strong
			
Страница	260	261	262
Применение	▸ Скрытые петли с функцией самозакрывания	▸ Скрытые петли с функцией самозакрывания	▸ Скрытые петли с функцией самозакрывания ▸ Для использования в сочетании с очень высокими и (или) тяжелыми дверями
Вариант навески двери	▸ Накладная навеска ▸ Навеска на среднюю стенку ▸ Вкладная навеска	▸ Накладная навеска	▸ Накладная навеска ▸ Навеска на среднюю стенку ▸ Вкладная навеска
Монтаж	▸ Под прикручивание	▸ Под запрессовку	▸ Под прикручивание
Материал / цвет	Пластик ▸ Антрацит ▸ Светло-серый ▸ Белый	Пластик ▸ Антрацит ▸ Светло-серый ▸ Белый	Пластик ▸ Антрацит ▸ Светло-серый ▸ Белый

Механизм открывания Push to open для фасадов без ручек

- **Push to open для петель**
- **Обзор ассортимента / сравнение технических характеристик**

Push to open Pin Strong	Push to open Magnet	Push to open Magnet	Адаптер
			
263	264	265	268
▸ Скрытые петли с функцией самозакрывания ▸ Для использования в сочетании с очень высокими и (или) тяжелыми дверями	▸ Петли без механизма автоматического закрывания	▸ Петли без механизма автоматического закрывания	▸ Скрытые петли с функцией самозакрывания ▸ Петли без механизма автоматического закрывания
▸ Накладная навеска	▸ Накладная навеска ▸ Навеска на среднюю стенку ▸ Вкладная навеска	▸ Накладная навеска	▸ Накладная навеска ▸ Навеска на среднюю стенку ▸ Вкладная навеска (большая длина хода)
▸ Под запрессовку	▸ Под прикручивание	▸ Под запрессовку	▸ Под прикручивание
Пластик ▸ Антрацит ▸ Светло-серый ▸ Белый	Пластик ▸ Антрацит ▸ Светло-серый ▸ Белый	Пластик ▸ Антрацит ▸ Светло-серый ▸ Белый	▸ Цинковое литье, поверхность никелированная

Механизм открывания Push to open для фасадов без ручек

- **Push to open для петель**
- **Области применения / рекомендации по применению**

1 Конструкция	2 Открывание двери	3 Функции петель
Свободный доступ к двери с торца. Накладная навеска (смежные элементы отсутствуют) 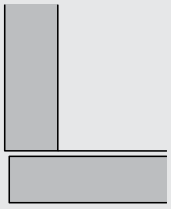	Захват двери с обратной стороны 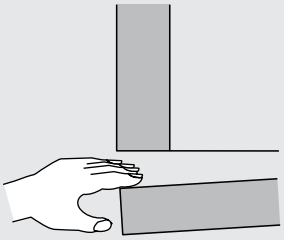	с функцией самозакрывания
		без функции самозакрывания
Нет свободного доступа к двери с торца — есть смежные элементы. Накладная навеска (например, находящиеся рядом стенки, другой шкаф) 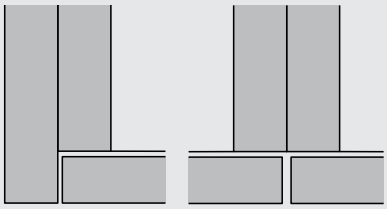	Захват двери с обратной стороны 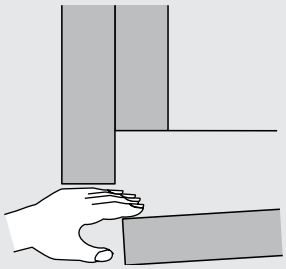	с функцией самозакрывания
		без функции самозакрывания
Навеска на среднюю стенку Вкладная навеска 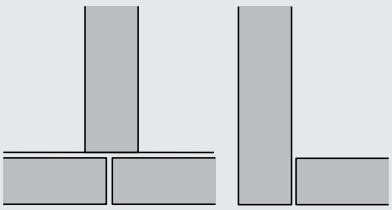	Захват двери с торца 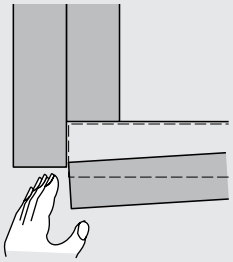	с функцией самозакрывания
		без функции самозакрывания

4 Расстояние выталкивания двери X		5 Рекомендуемые варианты
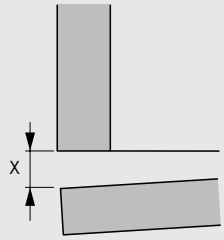	X = прибл. 14 мм	Push to open Pin с коротким ходом
	X = прибл. 37 мм	Push to open Pin с длинным ходом
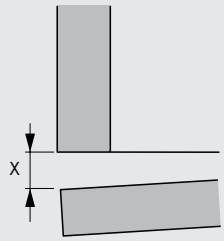	X = мин. 14 мм Большее расстояние выталкивания двери зависит от используемых петель	Push to open Magnet с коротким ходом
	X = мин. 37 мм Большее расстояние выталкивания двери зависит от используемых петель	Push to open Magnet с длинным ходом
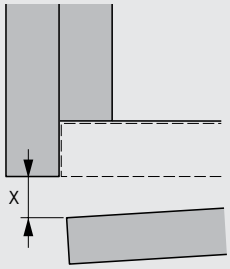	Если смежный элемент выступает перед дверью, расстояние выталкивания двери уменьшается соответственно. Расстояние выталкивания двери X определяется длиной хода 37 мм за вычетом толщины двери.	Push to open Pin с длинным ходом
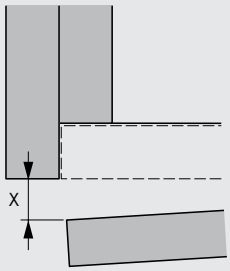	Если смежный элемент выступает перед дверью, расстояние выталкивания двери уменьшается соответственно. Расстояние выталкивания двери X определяется длиной хода 37 мм за вычетом толщины двери. Большее расстояние выталкивания двери зависит от используемых петель	Push to open Magnet с длинным ходом
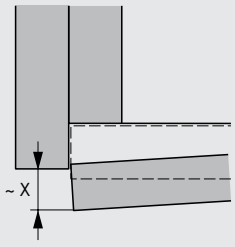	X = прибл. 14 мм Если смежный элемент выступает перед дверью, расстояние выталкивания двери уменьшается соответственно.	Push to open Pin с коротким ходом
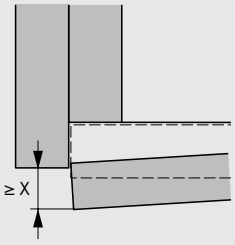	X = мин. 14 мм Если смежный элемент выступает перед дверью, расстояние выталкивания двери уменьшается соответственно. Большее расстояние выталкивания двери зависит от используемых петель	Push to open Magnet с коротким ходом

Механизм открывания Push to open для фасадов без ручек

- **Push to open Pin под прикручивание**
- **Для петель с функцией самозакрывания**



- Для применения со скрытыми петлями с функцией самозакрывания
- Для накладной, вкладной навески двери и навески на среднюю стенку
- Широкий диапазон регулировки 6 мм
- Ход активации 1,4 мм
- Использование вариантов короткий ход / длинный ход, см. «Области применения / рекомендации по применению», стр. 258 - 259
- Монтаж, см. информацию по монтажу, стр. 271 - 273
- Пластик

Push to open Pin



Состав комплекта:
- 1 Push to open Pin
- 1 верхняя часть корпуса адаптера
- 1 нижняя часть корпуса адаптера

Изделие	Артикул / поверхность			Кол-во
	Антрацит	**Светло-серый**	**Белый**	
Короткий ход	**9 089 625**	**9 089 600**	**9 089 586**	25 компл.
Длинный ход	**9 089 626**	**9 089 601**	**9 089 587**	25 компл.

Карта сверления для короткого хода, накладная или вкладная навеска

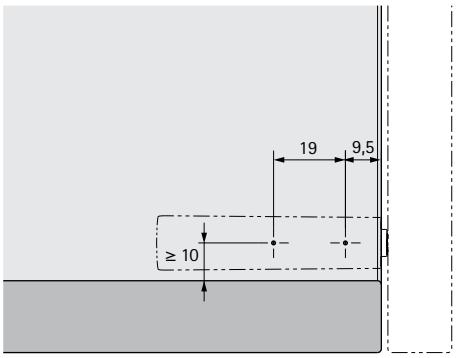

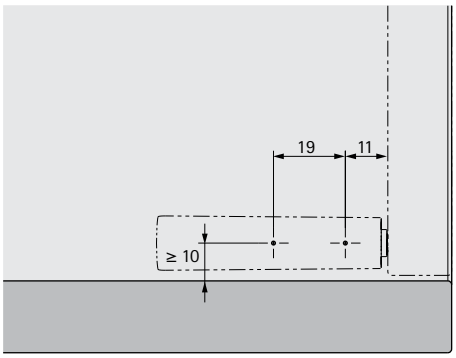

Карта сверления для длинного хода, накладная или вкладная навеска

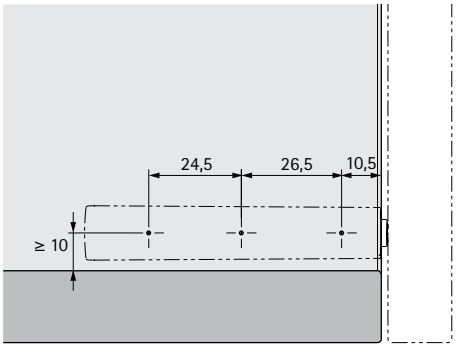

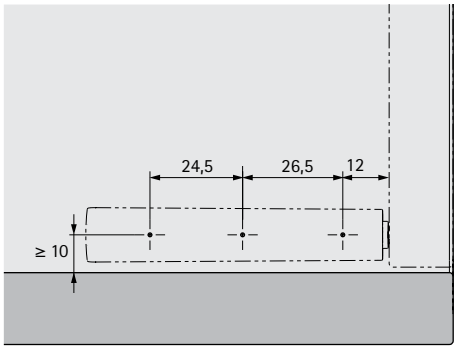

Механизм открывания Push to open для фасадов без ручек

- **Push to open Pin под запрессовку**
- **Для петель с функцией самозакрывания**



- Для применения со скрытыми петлями с функцией самозакрывания
- Для накладных дверей
- Широкий диапазон регулировки 6 мм
- Ход активации 1,4 мм
- Использование вариантов короткий ход / длинный ход, см. «Области применения / рекомендации по применению», стр. 258 - 259
- Монтаж, см. информацию по монтажу, стр. 271 - 273
- Пластик

Push to open Pin



Изделие	Артикул / поверхность			Кол-во
	Антрацит	**Светло-серый**	**Белый**	
Короткий ход	**9 089 627**	**9 089 602**	**9 089 588**	25 шт.
Длинный ход	**9 089 628**	**9 089 603**	**9 089 589**	25 шт.

Карта сверления для короткого хода, накладная навеска

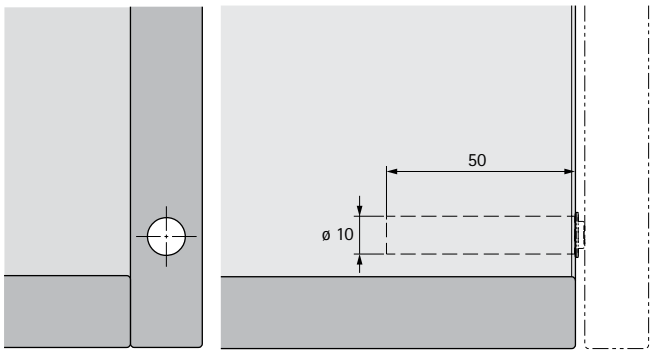

Карта сверления для длинного хода, накладная навеска

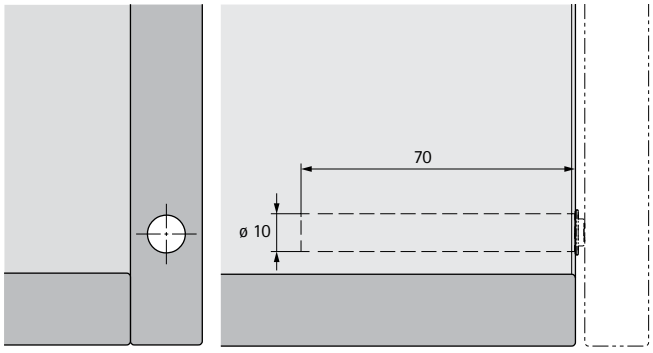

Механизм открывания Push to open для фасадов без ручек

- **Push to open Pin Strong под прикручивание**
- **Для петель с функцией самозакрывания**



- Для применения со скрытыми петлями с функцией самозакрывания
- Для использования в сочетании с очень высокими и (или) тяжелыми дверями
- Для накладной, вкладной навески двери и навески на среднюю стенку
- Широкий диапазон регулировки 6 мм
- Ход активации 1,4 мм
- Использование вариантов короткий ход / длинный ход, см. «Области применения / рекомендации по применению», стр. 258 - 259
- Монтаж, см. информацию по монтажу, стр. 271 - 273
- Пластик

Push to open Pin Strong



Состав комплекта:
- 1 Push to open Pin Strong
- 1 верхняя часть корпуса адаптера
- 1 нижняя часть корпуса адаптера

Изделие	Артикул / поверхность			Кол-во
	Антрацит	Светло-серый	Белый	
Короткий ход	**9 089 635**	**9 089 610**	**9 089 596**	25 компл.
Длинный ход	**9 089 636**	**9 089 611**	**9 089 597**	25 компл.

Карта сверления для короткого хода, накладная или вкладная навеска

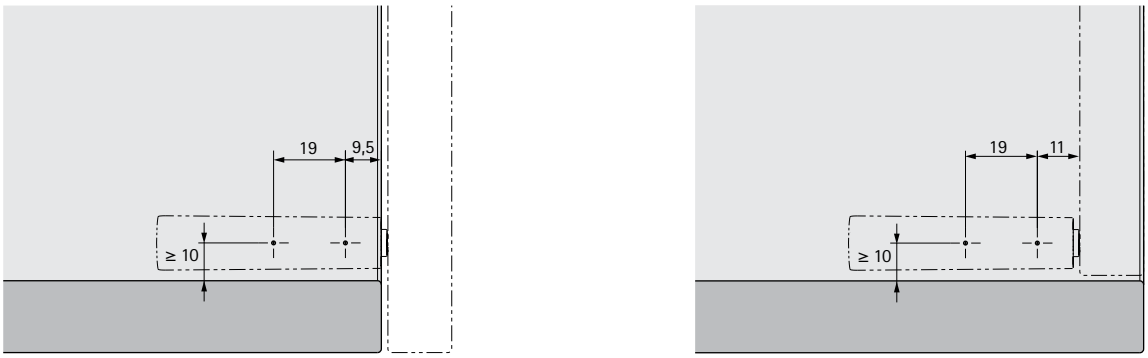

Карта сверления для длинного хода, накладная или вкладная навеска

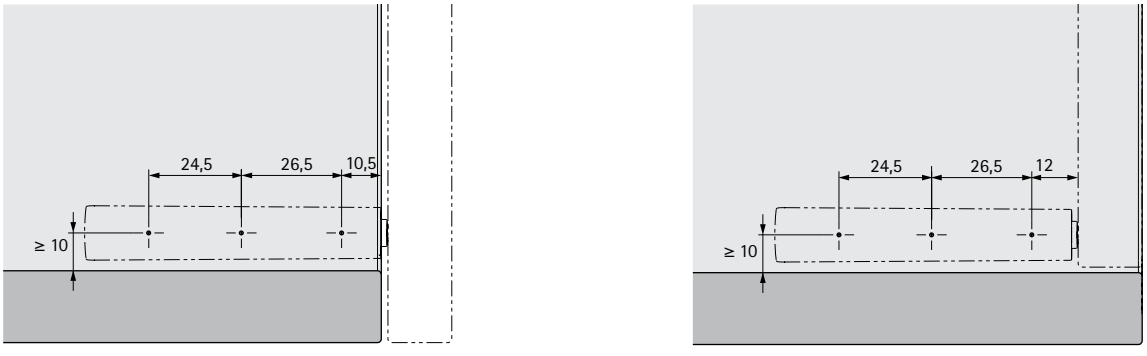

Механизм открывания Push to open для фасадов без ручек

- **Push to open Pin Strong под запрессовку**
- **Для петель с функцией самозакрывания**



- Для применения со скрытыми петлями с функцией самозакрывания
- Для использования в сочетании с очень высокими и (или) тяжелыми дверями
- Механизм имеет сзади на торце красную заглушку
- Для накладных дверей
- Широкий диапазон регулировки 6 мм
- Ход активации 1,4 мм
- Использование вариантов короткий ход / длинный ход, см. «Области применения / рекомендации по применению», стр. 258 - 259
- Монтаж, см. информацию по монтажу, стр. 271 - 273
- Пластик

Push to open Pin Strong



Изделие	Артикул / поверхность			Кол-во
	Антрацит	**Светло-серый**	**Белый**	
Короткий ход	**9 089 637**	**9 089 612**	**9 089 598**	25 шт.
Длинный ход	**9 089 638**	**9 089 613**	**9 089 599**	25 шт.

Карта сверления для короткого хода, накладная навеска

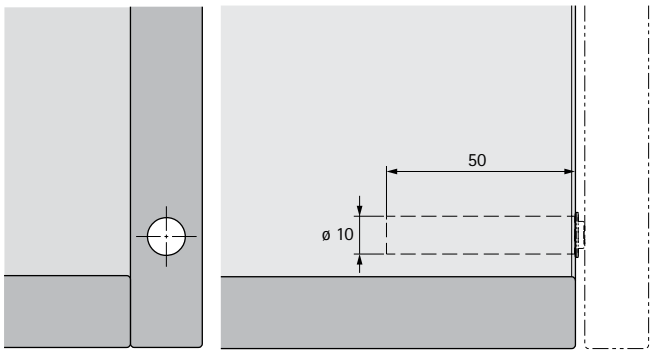

Карта сверления для длинного хода, накладная навеска

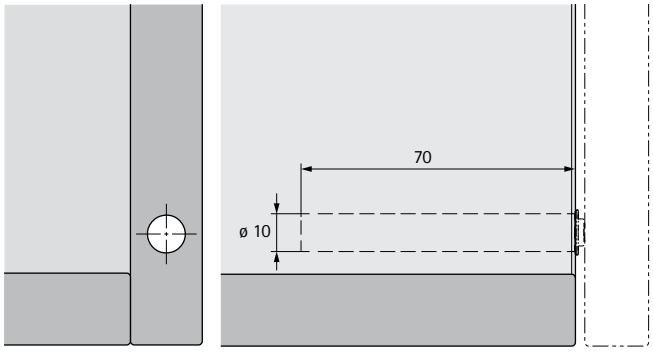

Механизм открывания Push to open для фасадов без ручек

- **Push to open Magnet под прикручивание**
- **Скрытые петли без функции самозакрывания**



- Для применения со скрытыми петлями без функции самозакрывания
- Для накладной, вкладной навески двери и навески на среднюю стенку
- Широкий диапазон регулировки 6 мм
- Ход активации 1,4 мм
- Использование вариантов короткий ход / длинный ход, см. «Области применения / рекомендации по применению», стр. 258 - 259
- Монтаж, см. информацию по монтажу, стр. 271 - 273
- Пластик

Push to open Magnet



Состав комплекта:
- 1 Push to open Magnet
- 1 верхняя часть корпуса адаптера
- 1 нижняя часть корпуса адаптера
- 1 ответная планка под приклеивание / прикручивание

Изделие	Артикул / поверхность			Кол-во
	Антрацит	Светло-серый	Белый	
Короткий ход	**9 089 629**	**9 089 604**	**9 089 590**	25 компл.
Длинный ход	**9 089 630**	**9 089 605**	**9 089 591**	25 компл.

Карта сверления для короткого хода, накладная или вкладная навеска

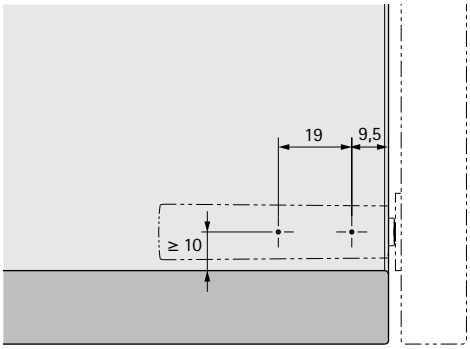

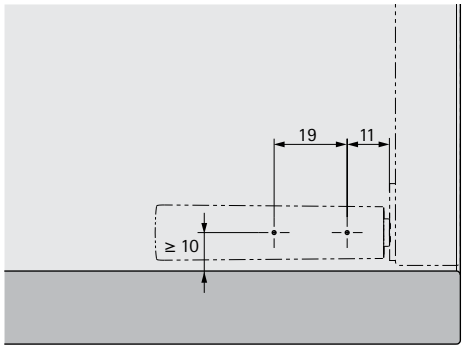

Карта сверления для длинного хода, накладная или вкладная навеска

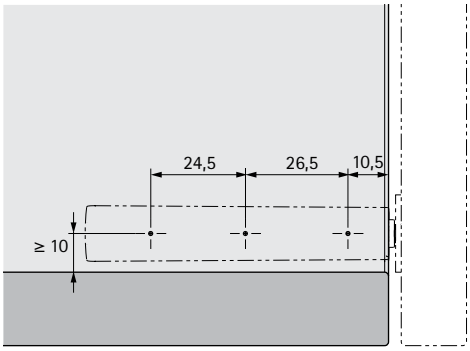

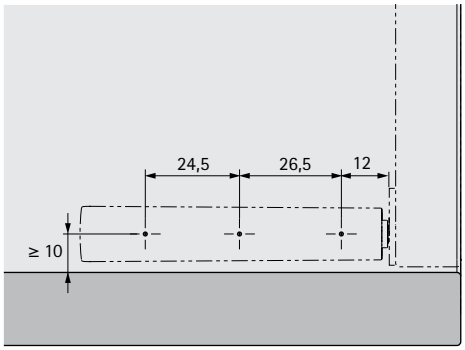

Механизм открывания Push to open для фасадов без ручек

- **Push to open Magnet под запрессовку**
- **Скрытые петли без функции самозакрывания**



- Для применения со скрытыми петлями без функции самозакрывания
- Для накладных дверей
- Широкий диапазон регулировки 6 мм
- Ход активации 1,4 мм
- Использование вариантов короткий ход / длинный ход, см. «Области применения / рекомендации по применению», стр. 258 - 259
- Монтаж, см. информацию по монтажу, стр. 271 - 273
- Пластик

Push to open Magnet



Состав комплекта:
- 1 Push to open Magnet
- 1 ответная планка под приклеивание / прикручивание

Изделие	Артикул / поверхность			Кол-во
	Антрацит	**Светло-серый**	**Белый**	
Короткий ход	**9 089 631**	**9 089 606**	**9 089 592**	25 компл.
Длинный ход	**9 089 632**	**9 089 607**	**9 089 593**	25 компл.

Карта сверления для короткого хода, накладная навеска

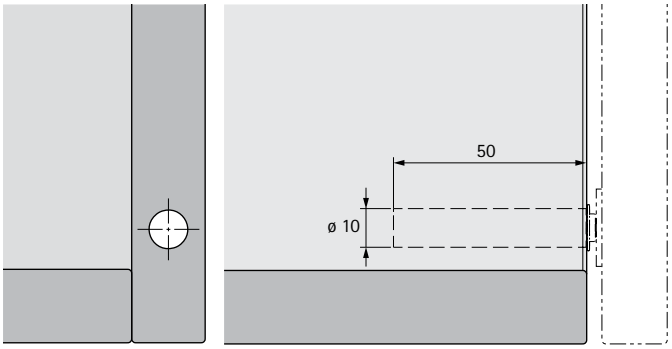

Карта сверления для длинного хода, накладная навеска

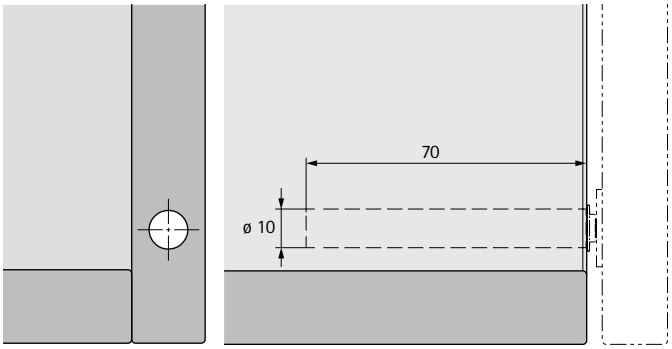



- Дополнительный магнитный фиксатор двери без толкателя
- Для использования в сочетании с очень высокими и (или) тяжелыми дверями и механизмом Push to open Magnet
- Для накладной, вкладной навески двери и навески на среднюю стенку
- Широкий диапазон регулировки 5 мм
- Пластик

Push to open Lock



Состав комплекта:
- 1 Push to open Lock
- 1 верхняя часть корпуса адаптера
- 1 нижняя часть корпуса адаптера
- 1 ответная планка под приклеивание / прикручивание

Артикул / поверхность			Кол-во
Антрацит	**Светло-серый**	**Белый**	
9 089 585	**9 089 608**	**9 089 594**	25 компл.

Карта сверления для варианта под прикручивание, накладная или вкладная навеска

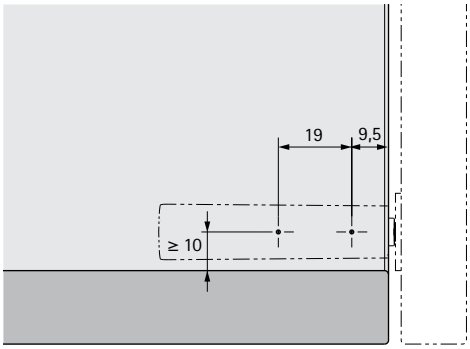

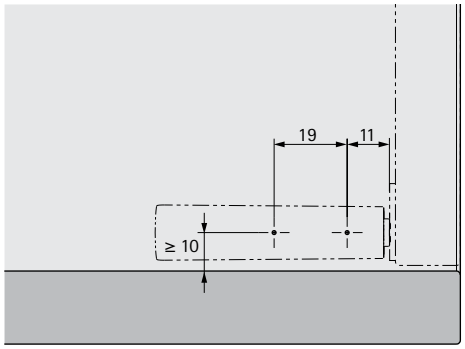

Регулировка Push to open Lock

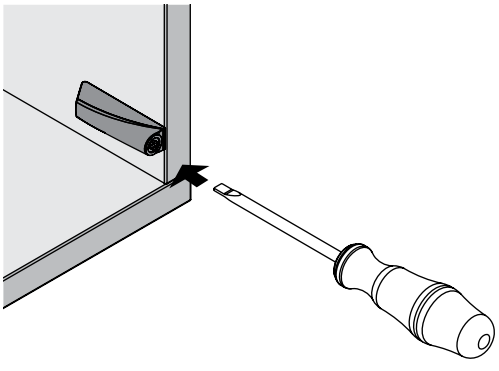

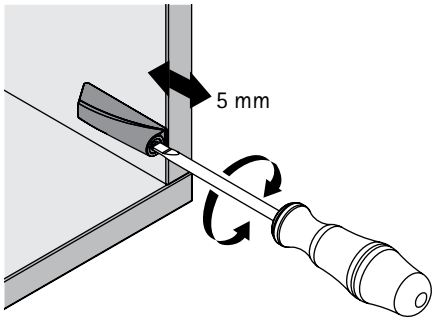



- Дополнительный магнитный фиксатор двери без толкателя
- Для использования в сочетании с очень высокими и (или) тяжелыми дверями и механизмом Push to open Magnet
- Для накладных дверей
- Широкий диапазон регулировки 5 мм
- Пластик

Push to open Lock



Состав комплекта:
- 1 Push to open Lock
- 1 ответная планка под приклеивание / прикручивание

Артикул / поверхность			Кол-во
Антрацит	**Светло-серый**	**Белый**	
9 089 634	**9 089 609**	**9 089 595**	25 компл.

Карта сверления для Push to open Lock под запрессовку

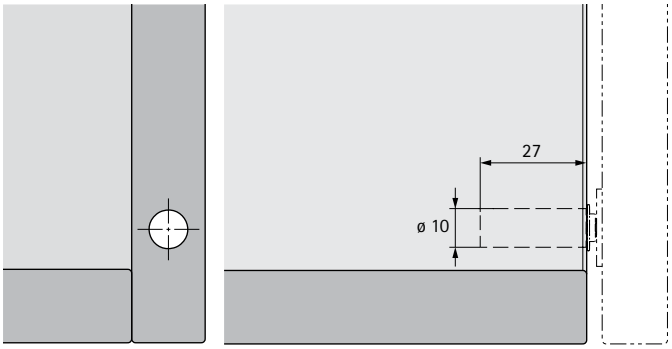

Регулировка Push to open Lock

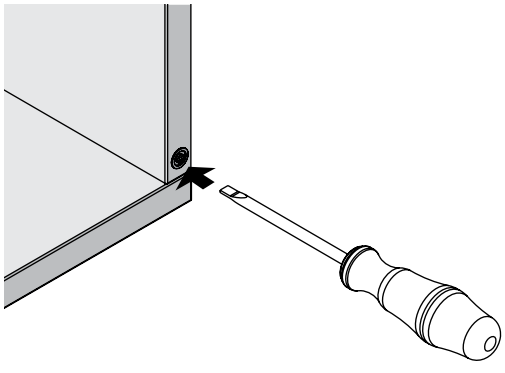

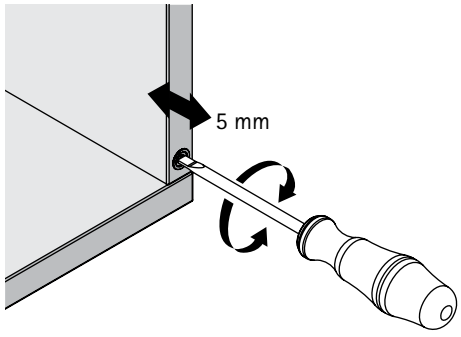

Механизм открывания Push to open для фасадов без ручек

- **Принадлежности**
- **Для Push to open Pin / Push to open Magnet под запрессовку**



- Высококачественный адаптер для расширения ассортимента мебели
- Для применения со всеми вариантами механизмов Push to open под запрессовку
- Механизм Push to open под запрессовку заказывается отдельно
- Для накладной, вкладной навески двери и навески на среднюю стенку
- Материал корпуса крепления: пластик цвета антрацит
- Материал корпуса: никелированное цинковое литье под давлением

Адаптер



Состав комплекта:
- 1 корпус крепления
- 1 адаптер

Артикул №	Кол-во
9 089 633	25 компл.

Карта сверления корпуса крепления для накладной или вкладной навески с механизмом Push to open Pin

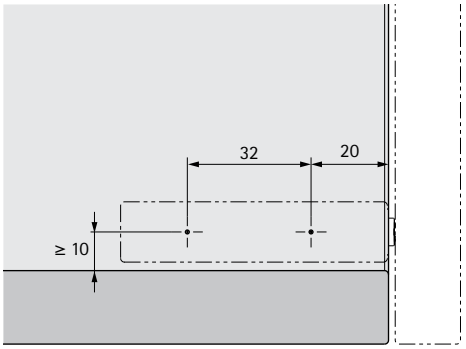

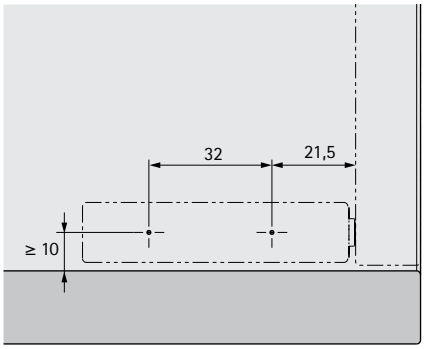

Карта сверления корпуса крепления для накладной или вкладной навески с механизмом Push to open Magnet

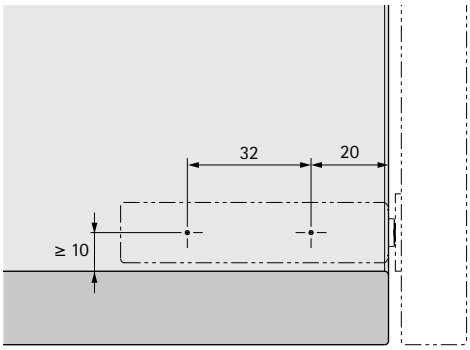

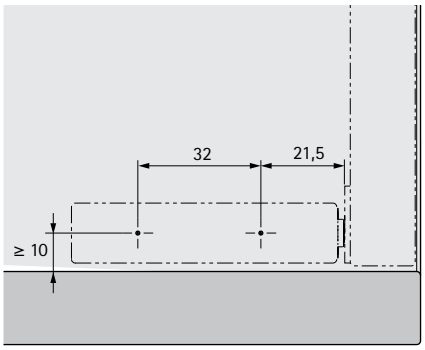

Ответная планка под приклеивание и прикручивание



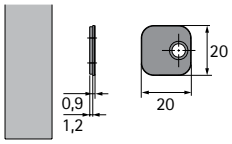

- Самоклеящийся вариант исполнения
- Крепежное отверстие для дополнительного винта с потайной головкой ø 3 мм
- Ответная планка входит в комплект поставки всех артикулов механизмов Push to open Magnet и Push to open Lock
- Сталь

Артикул №	Кол-во
9 090 869	100 шт.

Ответная планка под прикручивание



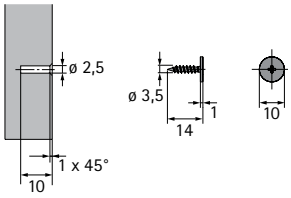

- Для отверстия ø 2,5 x 10 мм
- Использование с отверткой PZ 1
- Никелированная сталь

Артикул №	Кол-во
9 090 845	100 шт.

Ответная планка под запрессовку



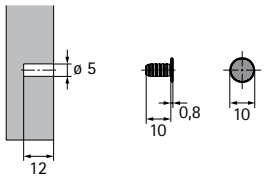

- Для отверстия ø 5 x 12 мм
- Никелированная сталь

Артикул №	Кол-во
9 090 846	100 шт.

Крепежные винты для механизма Push to open



- Потайная головка
- Крестообразный шлиц PZ2
- ø 3,5 x 16 мм
- Никелированная сталь

Артикул	Кол-во
0 071 925	200 шт.

Сверлильный кондуктор для механизма Push to open Pin / Magnet



- Для сверления горизонтального отверстия в корпусе для механизма Push to open Pin / Magnet под запрессовку
- Подходит для материалов любой толщины
- С ограничителем глубины сверления
- Кондукторная втулка из закаленной стали

Артикул	Кол-во
9 207 524	1 шт.

Карта сверления для короткого хода, Push to open Pin

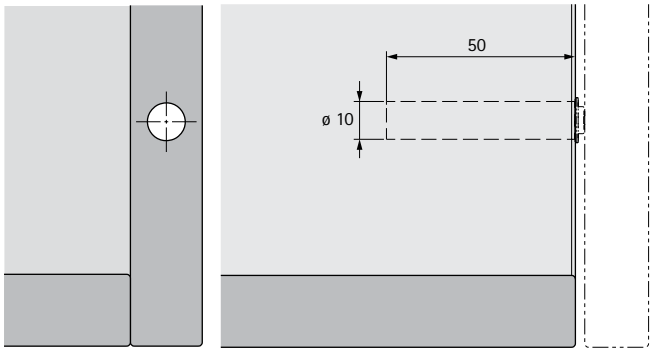

Карта сверления для короткого хода, Push to open Magnet

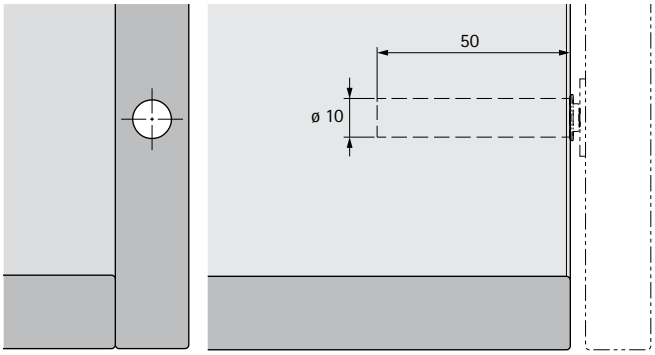

Карта сверления для длинного хода, Push to open Pin

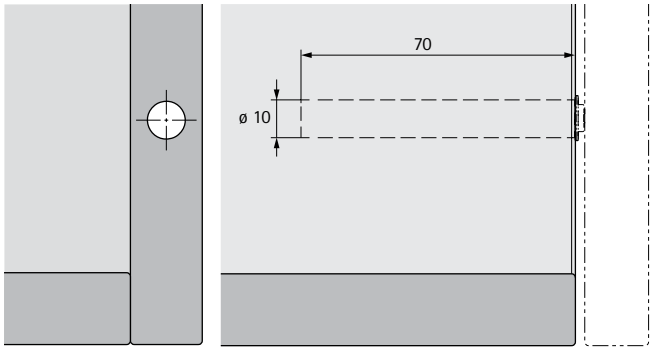

Карта сверления для длинного хода, Push to open Magnet

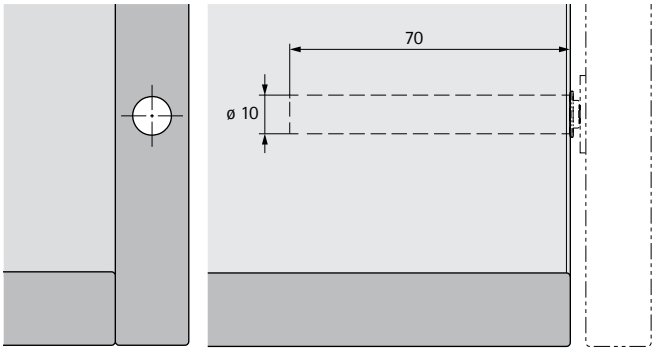

Монтаж Push to open для прикручивания

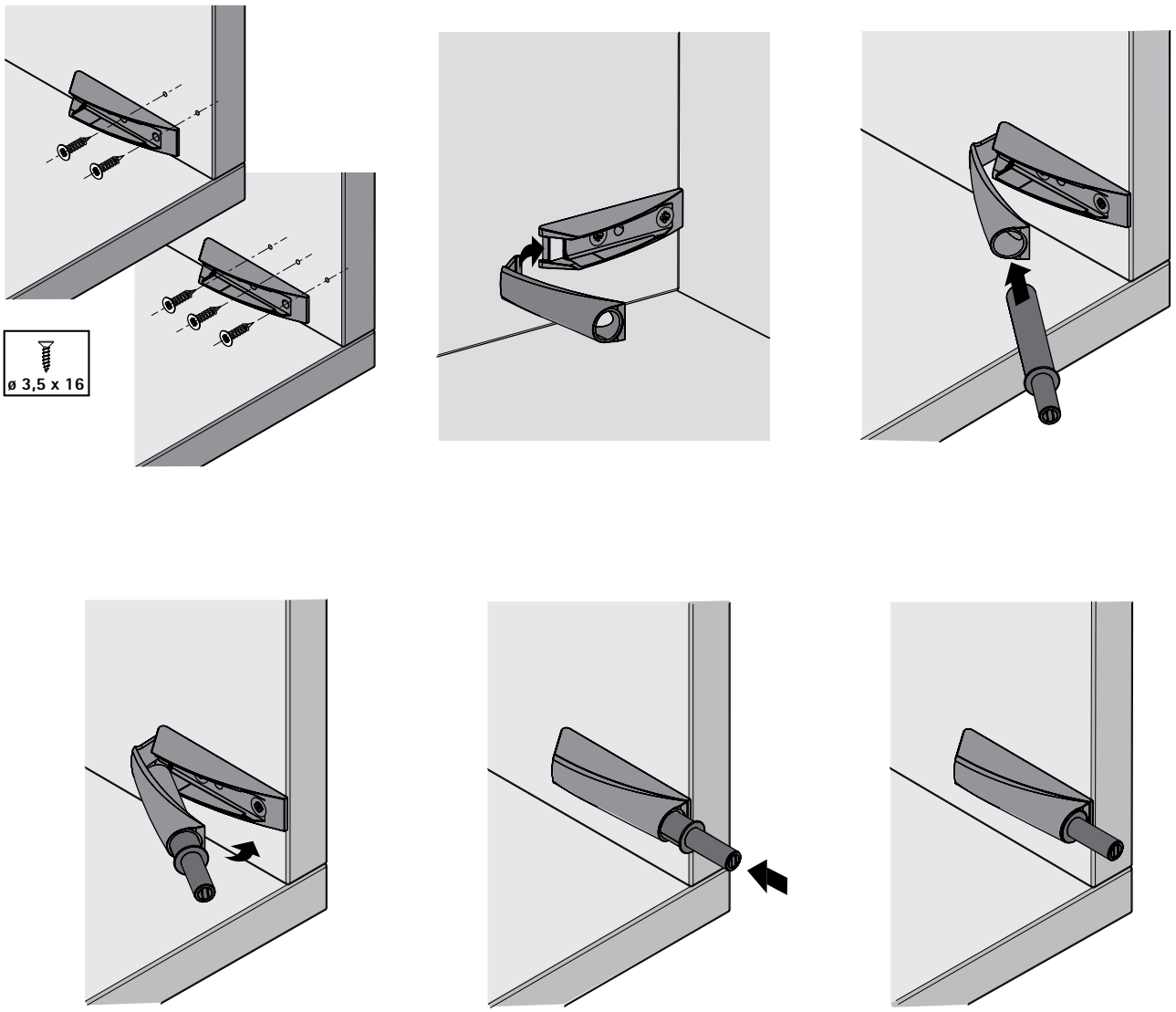

Регулировка Push to open для прикручивания

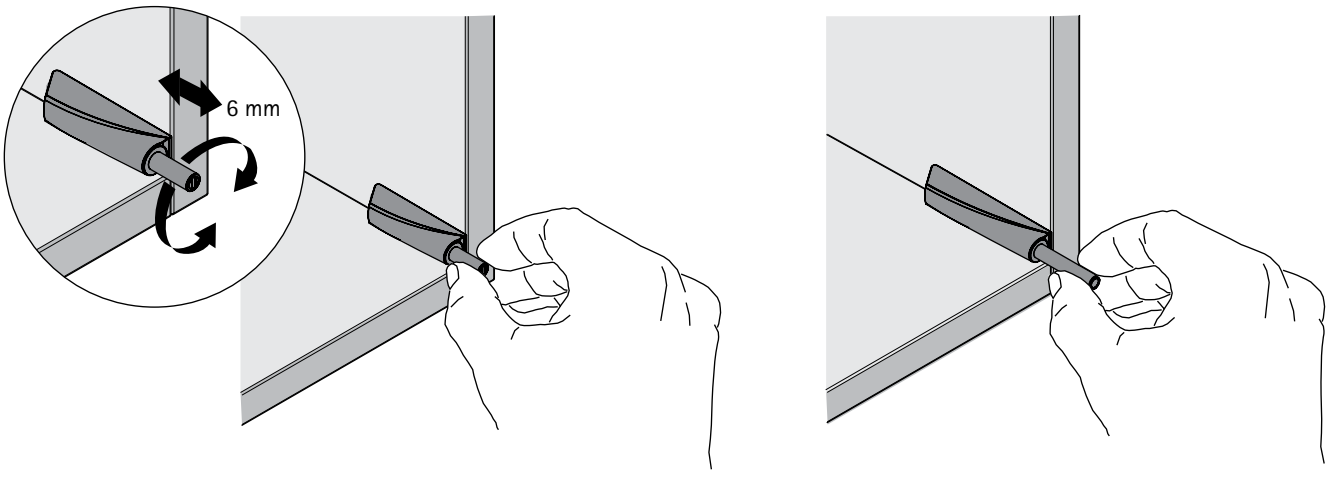

Монтаж механизма Push to open под запрессовку

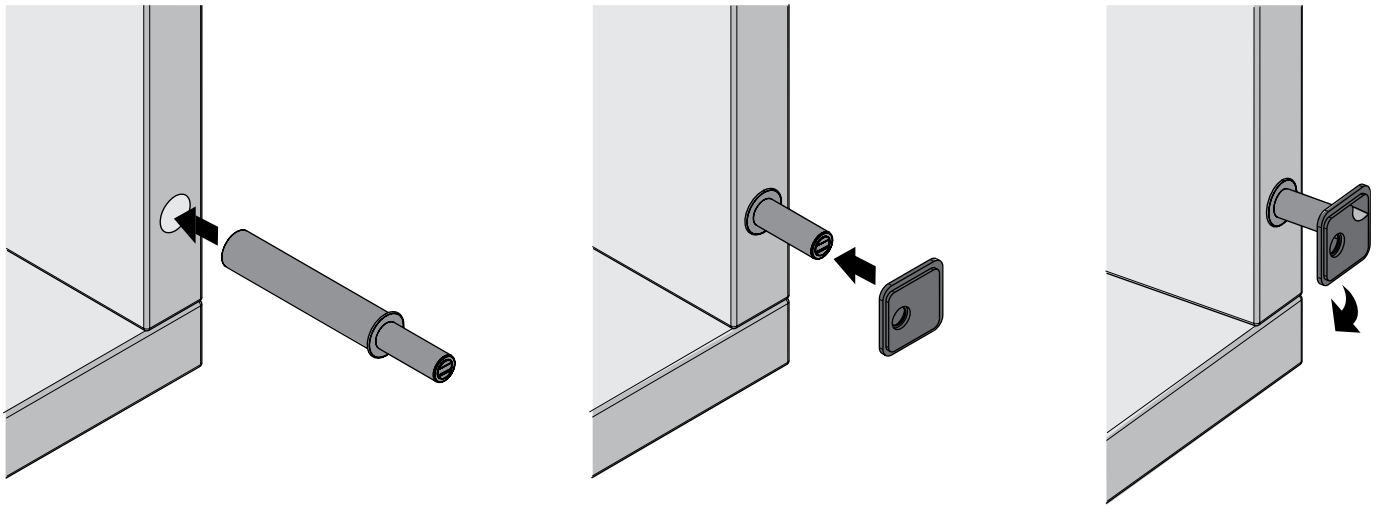

Монтаж ответной планки под приклеивание и прикручивание

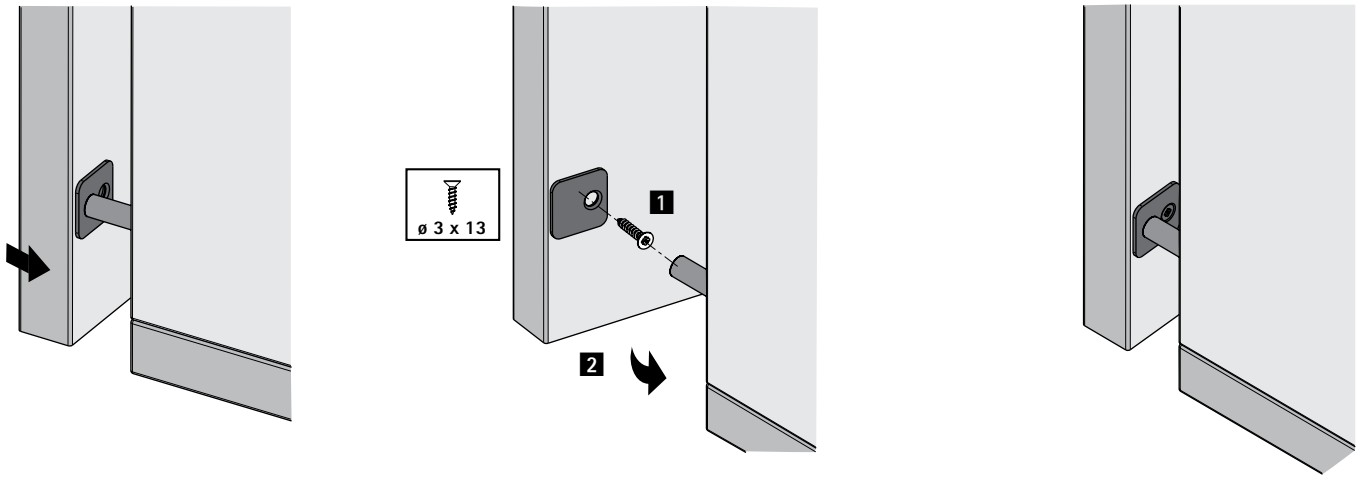

Регулировка механизма Push to open под запрессовку

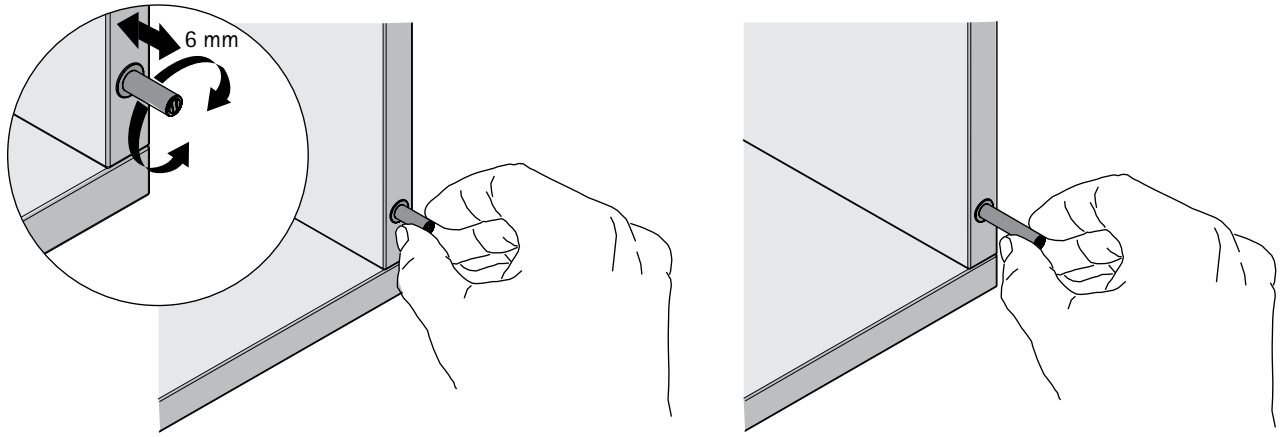

Монтаж адаптера Push to open

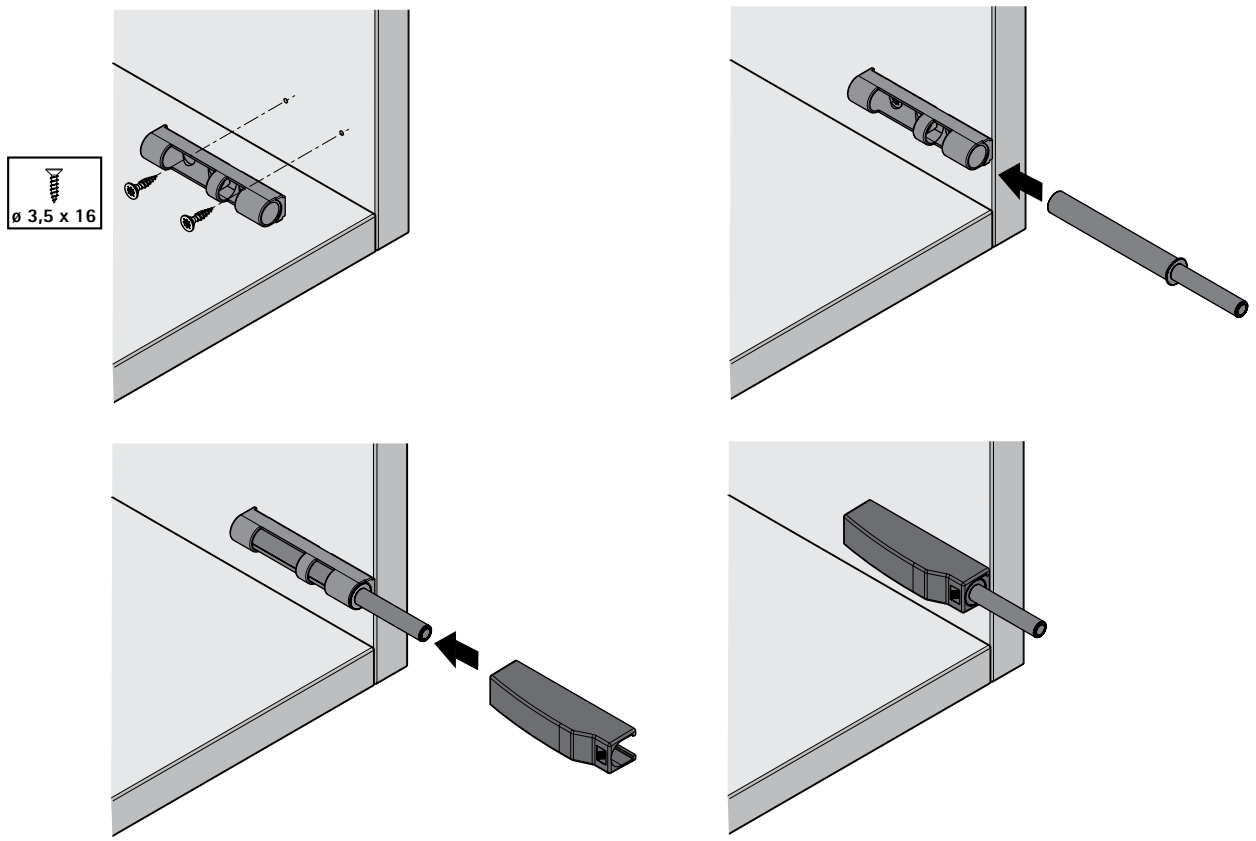



Стальные петли по выгодной цене
Петли SlideOn от компании Hettich: долговечные и надежные петли для универсального применения. Они сочетают в себе качество стальной фурнитуры и оптимальное соотношение цены и качества.



Предотвращает царапины на двери
Максимальный угол открывания двери шкафа 95° предотвращает появление царапин на двери от внутренних выдвижных ящиков.



Простой и быстрый монтаж
Удобный надвижной монтаж исключает неточности в позиционировании петель или монтажных планок.



Удобное закрывание
Петля SlideOn комбинируется с демпфером Silent System. Плавное и бесшумное закрывание дверей — очень просто!



Стильный дизайн
Дизайн фасадов без ручек с помощью механизма Push to open и петель SlideOn.

Скрытая петля надвижного монтажа

- **SlideOn**
- **Обзор**



SlideOn
SlideOn 2333, угол открывания 95° **276 – 277**



Монтажные планки System 2006
для скрытых петель надвижного монтажа SlideOn и петель для откидных створок Markant 7.1 **278**



Принадлежности **279**



Демпфер Silent System
обзор ассортимента **240 – 241**



Механизм открывания Push to open для фасадов без ручек
Обзор ассортимента **254 – 255**

Техническая информация
- **Информация по монтажу** **280 – 281**
- **Инструкции по монтажу** **282**
- **Критерии качества** **283**



Монтажные приспособления **1897**

Скрытая петля надвижного монтажа

- **SlideOn 2333**
- **Угол открывания 95°**



- Скрытая петля надвижного монтажа с функцией самозакрывания
- Качество соответствует стандарту EN 15570, уровень 2
- Для двери толщиной 14–25 мм
- Диаметр чашки 35 мм
- Глубина чашки петли 11,1 мм
- Встроенная регулировка наложения 0,5 мм/–2,5 мм
- Встроенная регулировка по глубине 2 мм/–2 мм
- Регулировка по высоте с помощью монтажной планки
- Материал консоли петли: никелированная сталь
- Материал чашки петли: никелированная сталь

SlideOn 2333, угол открывания 95°

Монтаж чашки петли	Карта сверления	Крепежное отверстие ø x T, мм	Накладная навеска 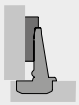 База B 14,5 мм	Навеска на среднюю стенку 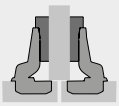 База B 5 мм	Вкладная навеска 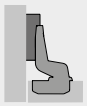 База B -1,5 мм	Кол-во
Под прикручивание TH 42	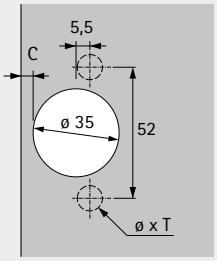	-	**1 078 660**	**1 078 661**	**1 078 662**	200 шт.
Под запрессовку TH 43		ø 10 x 11	**1 078 663**	**1 078 664**	**1 078 665**	200 шт.
С предустановленными евровинтами TH 46		ø 5 x 11	**9 010 909**	**9 010 912**	**9 010 913**	200 шт.
С предустановленными винтами для ДСП TH 47		ø 2,5 x 11	**1 080 834**	**1 080 835**	**1 080 836**	200 шт.
Под прикручивание TB 42	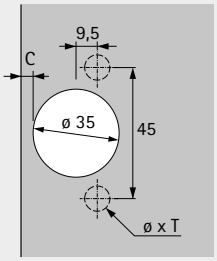	-	**9 037 034**	**9 037 349**	**9 037 351**	200 шт.

Скрытая петля надвижного монтажа

- **SlideOn 2333**
- **Угол открывания 95°**

Минимальная фуга для 1 двери

Толщина двери	Расстояние до чашки C, мм				
мм	3,0	4,0	4,5	5,0	6,0
14	0,1	0,1	0,1	0,1	0,1
15	0,2	0,2	0,2	0,2	0,2
16	0,4	0,4	0,4	0,4	0,3
17	0,6	0,5	0,5	0,5	0,5
18	0,8	0,8	0,7	0,7	0,7
19	1,1	1,0	1,0	1,0	1,0
20	1,5	1,4	1,3	1,3	1,3
21	2,2	1,9	1,8	1,7	1,6
22	3,0	2,6	2,4	2,3	2,1
23	3,9	3,4	3,2	3,0	2,7
24	4,7	4,2	4,0	3,8	3,4
25	5,6	5,1	4,8	4,6	4,2

Внимание!

Размеры, указанные в таблице, соответствуют дверям с радиусом кромки 1 мм.

Для дверей с другим радиусом следует рассчитывать минимальную фугу следующим образом:

Радиус 0 мм:
Размер в таблице + 0,4 мм

Радиус 3 мм:
Размер в таблице – 0,8 мм

Выступ двери/монтажная глубина

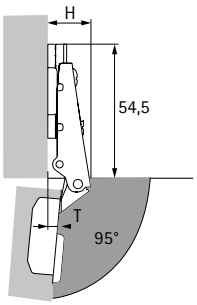

Высота петли H/выступ двери T для дистанции D = 1,5 мм и расстояния до чашки C = 3 мм

Вариант навески двери	H, мм	T, мм
Накладная навеска	19,0	6,0
Навеска на среднюю стенку	28,5	15,5
Вкладная навеска	35,0	22,0

Накладная навеска

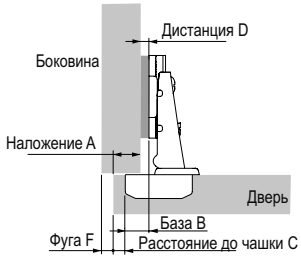

Дистанция D = C + B – A
= расстояние до чашки C + 14,5 мм – наложение A

Наложение	Расстояние до чашки C, мм				
мм	3,0	4,0	4,5	5,0	6,0
	Дистанция D, мм				
10	7,5	8,5	9,0	9,5	10,5
11	6,5	7,5	8,0	8,5	9,5
12	5,5	6,5	7,0	7,5	8,5
13	4,5	5,5	6,0	6,5	7,5
14	3,5	4,5	5,0	5,5	6,5
15	2,5	3,5	4,0	4,5	5,5
16	1,5	2,5	3,0	3,5	4,5
17	0,5	1,5	2,0	2,5	3,5
18		0,5	1,0	1,5	2,5
19			0,0	0,5	1,5
20					0,5

Навеска на среднюю стенку

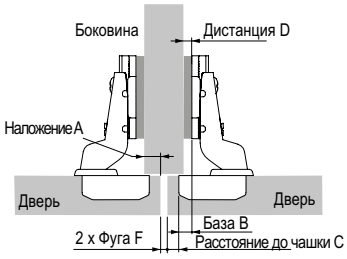

Дистанция D = C + B – A
= расстояние до чашки C + 5 мм – наложение A

Наложение	Расстояние до чашки C, мм				
мм	3,0	4,0	4,5	5,0	6,0
	Дистанция D, мм				
0	8,0	9,0	9,5	10,0	11,0
1	7,0	8,0	8,5	9,0	10,0
2	6,0	7,0	7,5	8,0	9,0
3	5,0	6,0	6,5	7,0	8,0
4	4,0	5,0	5,5	6,0	7,0
5	3,0	4,0	4,5	5,0	6,0
6	2,0	3,0	3,5	4,0	5,0
7	1,0	2,0	2,5	3,0	4,0
8	0,0	1,0	1,5	2,0	3,0
9		0,0	0,5	1,0	2,0
10				0,0	1,0
11					0,0

Вкладная навеска

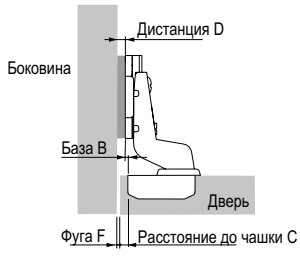

Дистанция D = C + B + F
= расстояние до чашки C – 1,5 мм + фуга F

Толщина двери	Расстояние до чашки C, мм				
мм	3,0	4,0	4,5	5,0	6,0
	Дистанция D, мм				
14	1,6	2,6	3,1	3,6	4,6
15	1,7	2,7	3,2	3,7	4,7
16	1,9	2,9	3,4	3,9	4,8
17	2,1	3,0	3,5	4,0	5,0
18	2,3	3,3	3,7	4,2	5,2
19	2,6	3,5	4,0	4,5	5,5
20	3,0	3,9	4,3	4,8	5,8
21	3,7	4,4	4,8	5,2	6,1
22	4,5	5,1	5,4	5,8	6,6
23	5,4	5,9	6,2	6,5	7,2
24	6,2	6,7	7,0	7,3	7,9
25	7,1	7,6	7,8	8,1	8,7

Дополнительно

- Монтажные планки и принадлежности, см. стр. 278
- Демпфер Silent System и механизм открывания Push to open, см. стр. 240 - 241, 254 - 255
- Информация и инструкции по монтажу, критерии качества, см. стр. 280 - 281, 282 - 283

- **Монтажные планки System 2006 с регулировкой по высоте за счет шлицевых отверстий**
- **Для SlideOn**

Крестообразная монтажная планка под прикручивание



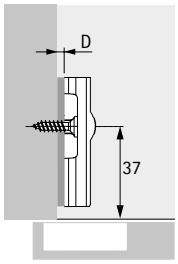

- Для винтов с потайными головками ø 4,5 x 16 мм
- Качество соответствует стандарту EN 15570, уровень 2
- Межосевое расстояние 32 мм
- Регулировка по высоте за счет шлицевых отверстий ±2 мм
- Дистанция D = 0 не используется с петлями с базой B 14,5
- Никелированная сталь

Расстояние до ряда отверстий LR, мм	Артикул/дистанция D, мм				Кол-во
	0,0	1,5	3,0	5,0	
37	**1 079 197**	**1 079 198**	**1 079 199**	**1 079 200**	400 шт.

Запатентованная крестообразная монтажная планка Hettich Direkt со штифтами и специальными винтами



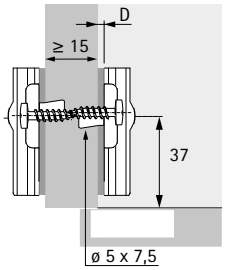

- Для отверстий ø 5 x 7,5 мм
- Качество соответствует стандарту EN 15570, уровень 2
- Межосевое расстояние 32 мм
- Навеска на среднюю стенку, толщина панели от 15 мм
- Регулировка по высоте за счет шлицевых отверстий ±2 мм
- Никелированная сталь

Расстояние до ряда отверстий LR, мм	Артикул/дистанция D, мм			Кол-во
	1,5	3,0	5,0	
37	**1 079 210**	**1 079 211**	**1 079 212**	400 шт.

Крестообразная монтажная планка с предустановленными евровинтами



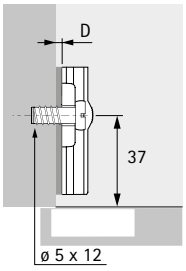

- Под отверстие ø 5 x 12 мм
- Качество соответствует стандарту EN 15570, уровень 2
- Межосевое расстояние 32 мм
- Регулировка по высоте за счет шлицевых отверстий ±2 мм
- Дистанция D = 0 не используется с петлями с базой B 14,5
- Никелированная сталь

Расстояние до ряда отверстий LR, мм	Артикул/дистанция D, мм				Кол-во
	0,0	1,5	3,0	5,0	
37	**1 079 221**	**1 079 222**	**1 079 223**	**1 079 224**	400 шт.

Параллельный адаптер для крестообразных монтажных планок



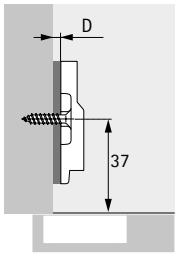

- Для увеличения дистанции монтажной планки
- Рекомендуется пробный монтаж
- Пластмасса серого цвета

Дистанция D, мм	**Артикул**	Кол-во
3,0	**0 079 323**	50 шт.
3,0	**1 074 727**	400 шт.
5,0	**0 079 324**	50 шт.
5,0	**1 074 728**	400 шт.
10,0	**0 079 325**	50 шт.
10,0	**1 074 729**	400 шт.

Подходит для применения только с крестообразными монтажными планками System 2006 под прикручивание; длина винта зависит от конфигурации

Угловой адаптер для крестообразных монтажных планок



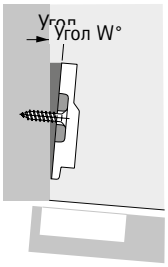

- Для угловой навески
- Можно устанавливать друг на друга
- Подходит для уменьшения угла корпуса при повороте на 180°
- Рекомендуется пробный монтаж
- Пластмасса серого цвета

Угол W°	**Артикул**	Кол-во
5	**0 079 349**	50 шт.
5	**1 074 730**	400 шт.
10	**0 079 350**	50 шт.
10	**1 074 731**	400 шт.

Подходит для применения только с крестообразными монтажными планками System 2006 под прикручивание; длина винта зависит от конфигурации

Заглушка для консоли петли SlideOn





- Возможно применение с петлями SlideOn
- Пластик

Поверхность	**Артикул**	Кол-во
Черная	**9 037 365**	2500 шт.
Серый	**9 040 947**	2500 шт.

Накладная дверь

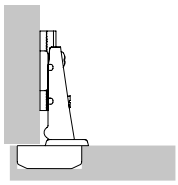

Дверь располагается перед боковиной шкафа, сбоку остается небольшая фуга для свободного открывания двери. Дверь также может полностью накладываться на боковину, в этом случае сбоку должно оставаться достаточно места для необходимой минимальной фуги. Используются петли без изгиба.

Навеска двери на среднюю стенку

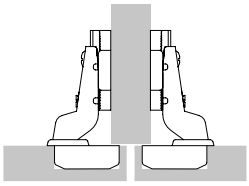

При навеске на среднюю стенку общую фугу между дверями необходимо выбрать так, чтобы она была равна по крайней мере двойному значению минимальной фуги. Иными словами, каждая дверь имеет меньшее наложение, поэтому используются петли с изгибом.

Вкладная дверь

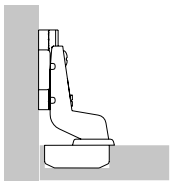

Дверь располагается внутри шкафа, т. е. она расположена заподлицо с боковинами, верхней и нижней панелями шкафа. В этом случае также необходима фуга для свободного открывания двери. В случае вкладной навески отверстия для монтажных планок необходимо сместить к задней панели шкафа на толщину двери + 1 мм и на требуемый выступ двери (по желанию).

Минимальная фуга

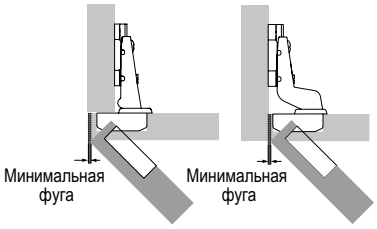

Для накладной и вкладной двери
Минимальная фуга (также называется минимальный зазор) — это пространство сбоку, необходимое для открывания двери. Размер минимальной фуги зависит от расстояния до чашки C, толщины двери и выбранного типа петли. Радиусы на кромках дверей позволяют сократить необходимую минимальную фугу. Минимальная фуга указана в таблице соответствующего типа петли.

Минимальная фуга

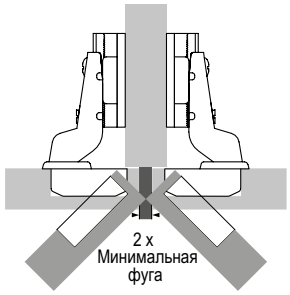

При навеске на среднюю стенку
Общая фуга между дверями должна соответствовать по крайней мере двойному значению минимальной фуги. Тогда обе двери смогут свободно открываться одновременно.

Расстояние до чашки C

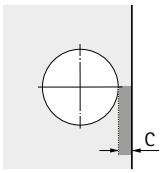

Расстояние до чашки C — это расстояние между кромкой двери и краем отверстия под чашку. Чем больше расстояние до чашки C, тем меньше минимальный зазор двери, а также требуемая минимальная фуга.

Наложение/база

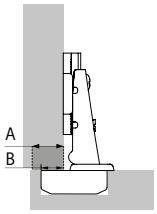

A = Наложение
B = База

Наложение — это проекция двери на боковину. База — это выступ чашки перед боковиной корпуса при дистанции монтажной планки 0 мм.

Количество петель на дверь

Количество петель, необходимых для установки двери, зависит от ширины, высоты, веса и материала двери.

В каждом конкретном случае факторы, которые необходимо учесть, могут сильно различаться. Поэтому число петель, указанных в диаграмме, является справочным. В случае сомнений рекомендуется самостоятельно определить необходимое количество петель с помощью пробной навески. Для обеспечения устойчивости расстояние X между петлями должно быть максимально возможным. Расстояние X должно быть не менее 280 мм.

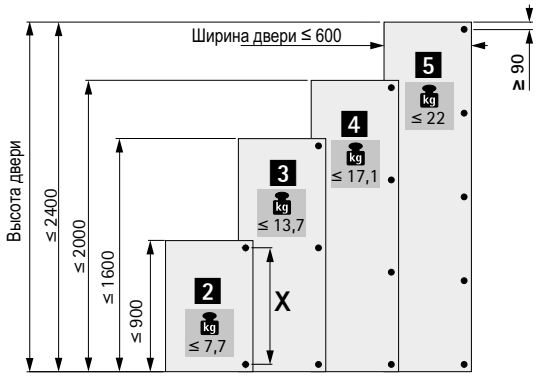

Общее определение дистанции

Монтажные планки отличаются различными дистанциями. Высота монтажной планки определяется дистанцией D. Дистанция D указана в верхней части каждой монтажной планки. Увеличение дистанции D уменьшает наложение в случае накладной навески и навески на среднюю стенку. В случае вкладной навески увеличение дистанции D ведет к увеличению фуги. Чтобы рассчитать необходимую дистанцию, сначала сравните желаемую фугу и минимальную фугу из таблицы. Если желаемая фуга меньше минимальной фуги из таблицы, минимальную фугу из таблицы можно уменьшить за счет увеличения расстояния до чашки C либо за счет увеличения радиуса кромки двери.

Расчет дистанции для монтажной планки

Для накладной навески и навески на среднюю стенку
Необходимую дистанцию D можно рассчитать через минимальную фугу. В идеале необходимо выбрать наложение двери и величину C, обеспечивающие минимальную дистанцию D.

Пример: расчет дистанции по таблице
Наложение = 16 мм и расстояние до чашки C = 4,5 мм соответствуют дистанции D 3,0 мм.

Пример: формула для расчета дистанции
Петля для накладной двери, база B = 14,5 мм
Дистанция D = расстояние до чашки C + база B – наложение A
Дистанция D = 4,5 мм + 14,5 мм – 16 мм = 3,0 мм

Промежуточные дистанции не допускаются, т. к. стандартные дистанции позволяют за счет регулировки получать требуемое наложение.

Наложение, мм	Расстояние до чашки C мм				
	3,0	4,0	4,5	5,0	6,0
	Дистанция D мм				
10	7,5	8,5	9,0	9,5	10,5
11	6,5	7,5	8,0	8,5	9,5
12	5,5	6,5	7,0	7,5	8,5
13	4,5	5,5	6,0	6,5	7,5
14	3,5	4,5	5,0	5,5	6,5
15	2,5	3,5	4,0	4,5	5,5
16	1,5	2,5	3,0	3,5	4,5
17	0,5	1,5	2,0	2,5	3,5
18		0,5	1,0	1,5	2,5
19			0,0	0,5	1,5
20					0,5

Расчет дистанции для монтажной планки

Для вкладной навески
При определении дистанции монтажной планки с помощью таблицы для
вкладной навески автоматически учитывается фуга,
которая указана в таблице минимальных фуг и зависит от расстояния до чашки C и от толщины двери. Если нужная фуга больше минимальной фуги из таблицы, необходимо подобрать монтажную планку с большей дистанцией.

Пример: определение расстояния на основе таблицы
Толщина двери = 17 мм, расстояние до чашки C = 4 мм соответствуют согласно таблице дистанции монтажной планки 3 мм. При этом обеспечивается требуемая минимальная фуга 0,5 мм. Если вместо этого необходима фуга 2,5 мм, то следует выбрать дистанцию монтажной планки на 2 мм больше. В нашем примере это означает, что нужно выбрать дистанцию 5 мм вместо 3 мм.

Формула для расчета дистанции
Петля для вкладной навески, база B = -1,5 мм
Дистанция D = расстояние до чашки C + база B + фуга F
Дистанция D = 4 мм – 1,5 мм + 0,5 мм = 3 мм

Промежуточные дистанции не допускаются, т. к. стандартные дистанции монтажной планки позволяют за счет регулировки получать требуемое наложение.

Толщина двери, мм	Расстояние до чашки C мм				
	3,0	4,0	4,5	5,0	6,0
	Дистанция D мм				
14	1,6	2,6	3,1	3,6	4,6
15	1,7	2,7	3,2	3,7	4,7
16	1,9	2,9	3,4	3,9	4,8
17	2,1	3,0	3,5	4,0	5,0
18	2,3	3,3	3,7	4,2	5,2
19	2,6	3,5	4,0	4,5	5,5
20	3,0	3,9	4,3	4,8	5,8
21	3,7	4,4	4,8	5,2	6,1

Монтаж

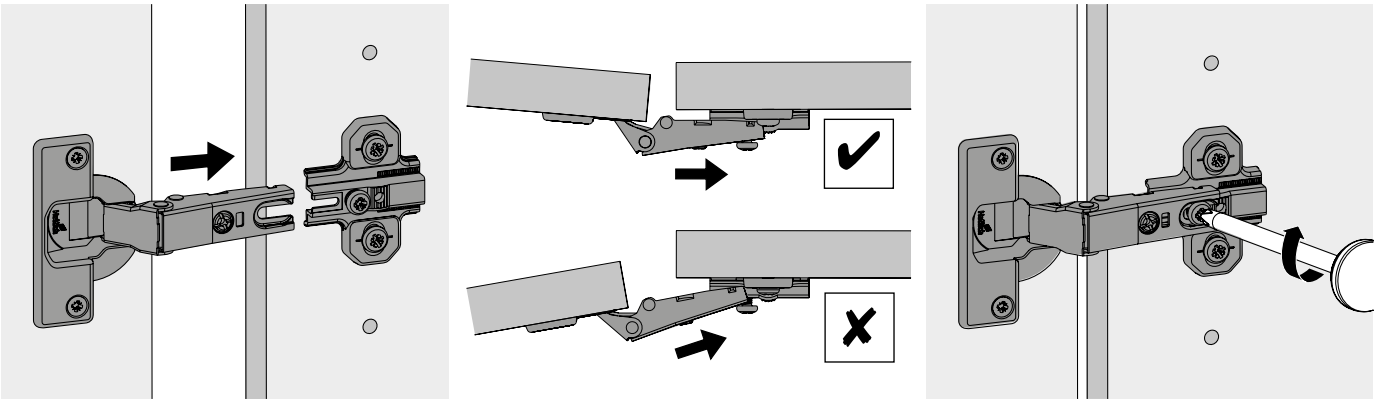

Регулировка наложения, регулировка по высоте, регулировка по глубине

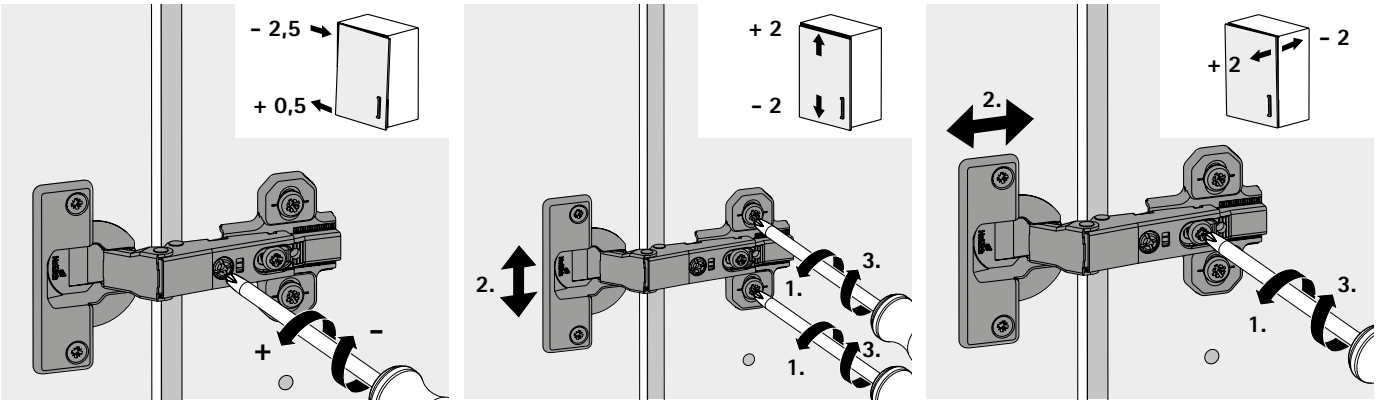

Качество, отвечающее самым строгим стандартам

Качество, отвечающее самым строгим стандартам
Качество петель — предмет нашего постоянного контроля. Вся продукция Hettich соответствует внутренним и международным стандартам качества в странах, где она реализуется. На диаграммах, представленных ниже, показаны тесты, которым подвергаются петли Hettich перед выходом на рынок.

Область применения
Петли Hettich могут применяться повсеместно: в гостиных, кухнях, ванных комнатах и офисах, как в жилых, так и в коммерческих помещениях.

Допустимая нагрузка
Продукция полностью соответствует стандартам качества EN 15570 и успешно выдерживает утвержденные тесты на нагрузку. Мы всегда готовы предоставить более подробную информацию.

Тест на коррозию
Петли Hettich удовлетворяют требованиям по устойчивости к коррозии, согласно стандарту DIN EN ISO 9227-2012; тест на коррозию в камере с солевым туманом (NSS) проводился в течение 24 часов, испытание в жидком конденсате при переменной влажности воздуха и температуре (AHT) проводилось в течение 96 часов согласно DIN EN ISO 6270-2-2012.

Контроль качества
Процесс контроля качества петель Hettich сертифицирован по системе EN ISO 9001, номер сертификата DE8000209.

Тест на износостойкость

Дверь подвергается определенному числу циклов открывания и закрывания.

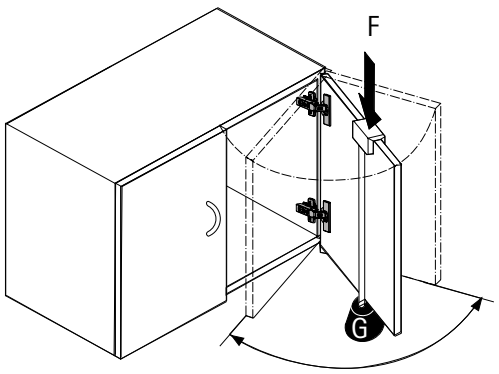

Тест на закрывание

Дверь открывается на 30° и резко закрывается под действием силы тяжести подвешенного груза.

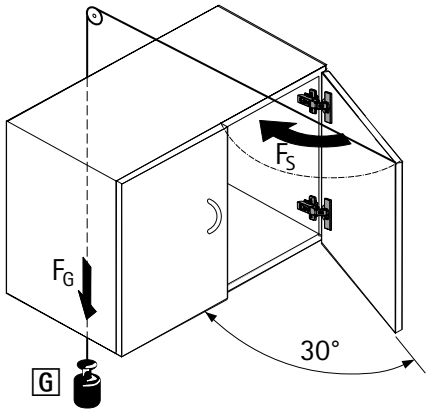

Горизонтальный тест

Дверь открывается с определенным тестовым усилием F. (Данный тест применим только к петлям с углом открывания < 135°.)

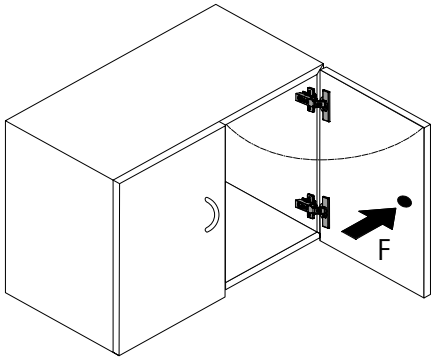

Вертикальный тест

Дверь подвергается определенному числу циклов открывания и закрывания при дополнительной нагрузке G.

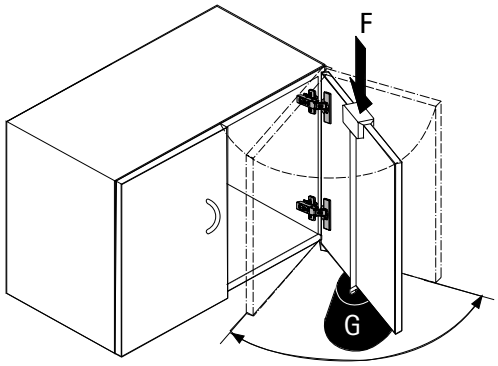



Perfekt для классической мебели
Идеально подходит для витрин и эркерных шкафов.



Гибкая форма
Perfekt — это универсальная петля для прямых и изогнутых фальшпанелей.



Подходит для различных дверей
Петли Perfekt подходят также для дверей с узкими рамами, стеклянных дверей и т. п.



Для фальшпанелей и лицевых рам
Монтажная ширина для установки Perfekt со стороны шкафа составляет всего 25 мм.



Простой и быстрый монтаж
Монтаж петли надвижением.



Perfekt 5737 W45 286



Perfekt 5224 W45 286



Perfekt 5204 W45 287 – 288



Perfekt 5737 W90 289



Perfekt 5224 W90 289



Perfekt 5204 W90 290 – 291



Механизм открывания Push to open для фасадов без ручек
Обзор ассортимента 254 – 255

Скрытая петля надвижного монтажа

- **Perfekt**
- **Для угла корпуса 45°, угол открывания 95°**

Perfekt 5737 W45



- Скрытая петля надвижного монтажа с функцией самозакрывания и короткой консолью
- Качество соответствует стандарту EN 15570, уровень 2
- Подходит для шкафов с фальшпанелью
- Угол корпуса 45°
- Для вкладных дверей
- Диаметр чашки 35 мм
- Крепление винтами с потайными головками ø 3,5 x 16 мм
- Регулировка по высоте с помощью монтажной планки +1,5/-1,5 мм
- Материал консоли петли/монтажной планки: никелированная сталь
- Материал чашки петли: никелированная сталь

Изделие	**Артикул**	Кол-во
Петля и монтажная планка	**0 069 597**	10 компл.
Петля	**1 001 346**	200 шт.
Монтажная планка	**1 001 404**	500 шт.

Минимальная фуга для 1 двери

Толщина двери	Расстояние до чашки C, мм				
мм	3,0	4,0	4,5	5,0	6,0
16	0,3	0,3	0,3	0,3	0,3
18	0,5	0,5	0,5	0,5	0,5
19	0,6	0,6	0,6	0,6	0,6
22	1,2	1,2	1,2	1,2	1,1

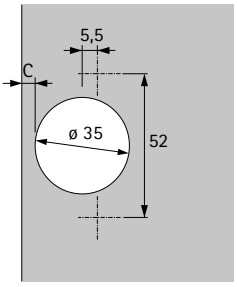

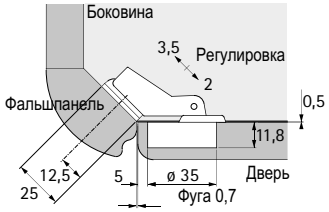

Perfekt 5224 W45



- Скрытая петля надвижного монтажа с функцией самозакрывания и короткой консолью
- Качество соответствует стандарту EN 15570, уровень 2
- Подходит для небольших шкафов с фальшпанелью
- Угол корпуса 45°
- Для вкладных дверей
- Диаметр чашки 26 мм
- Крепление винтами с потайными головками ø 3,5 x 16 мм
- Регулировка по высоте с помощью монтажной планки +1,5/-1,5 мм
- Материал консоли петли/монтажной планки: никелированная сталь
- Материал чашки петли: никелированная сталь

Изделие	**Артикул**	Кол-во
Петля и монтажная планка	**0 069 599**	10 компл.
Петля	**1 001 096**	500 шт.
Монтажная планка	**1 001 404**	500 шт.

Минимальная фуга для 1 двери

Толщина двери	Расстояние до чашки C, мм				
мм	3,0	4,0	4,5	5,0	6,0
16	0,5	0,5	0,5	0,5	0,5
18	1,7	1,2	1,1	1,0	0,9
19	2,5	2,0	1,8	1,6	1,3
22	5,3	4,7	4,4	4,1	3,7

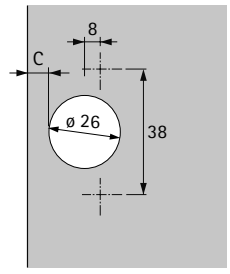

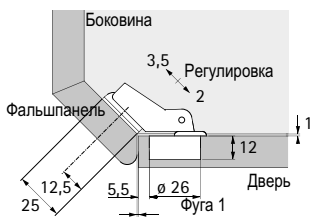

Скрытая петля надвижного монтажа

- **Perfekt**
- **Для угла корпуса 45°, угол открывания 95°**

Perfekt 5204 W45



- Скрытая петля надвижного монтажа с функцией самозакрывания и короткой консолью
- Качество соответствует стандарту EN 15570, уровень 2
- Подходит для шкафов с фальшпанелью
- Угол корпуса 45°
- Для вкладных стеклянных дверей
- Для стекла толщиной 4,0–6,5 мм
- Диаметр чашки 26 мм
- Крепление винтами с потайными головками ø 3,5 x 16 мм
- Регулировка по высоте с помощью монтажной планки +1,5/-1,5 мм
- Материал консоли петли/монтажной планки: никелированная сталь
- Материал чашки петли: пластик черного цвета

Изделие	**Артикул**	Кол-во
Петля и монтажная планка	**0 069 600**	10 компл.
Петля	**1 001 095**	500 шт.
Монтажная планка	**1 001 404**	500 шт.

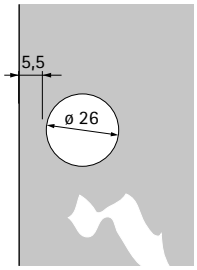

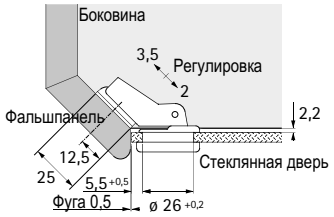

Декоративные заглушки, тип A



Поверхность	**Артикул**	Кол-во
1 хромированная, с зеркальным блеском	**0 040 341**	50 компл.
1 хромированная, с зеркальным блеском	**1 084 861**	1000 компл.
1 никелированная, с зеркальным блеском	**1 006 473**	1000 компл.
2 никелированная, матовая	**0 070 712**	50 компл.
2 никелированная, матовая	**1 006 639**	1000 компл.
3 с позолотой и зеркальным блеском	**0 040 340**	50 компл.
3 с позолотой и зеркальным блеском	**1 006 478**	1000 компл.
4 черная	**0 070 051**	50 компл.
4 черная	**1 007 984**	1000 компл.

Для стекла толщиной 5,5 - 6,5 мм необходим другой тип винтов, крепежные винты 9 082 429 заказываются отдельно.

Декоративные заглушки, тип B



Поверхность	Артикул	Кол-во
1 хромированная, с зеркальным блеском	**0 040 495**	50 компл.
1 хромированная, с зеркальным блеском	**1 006 465**	1000 компл.
1 никелированная, с зеркальным блеском	**1 006 521**	1000 компл.
2 никелированная, матовая	**0 070 713**	50 компл.
2 никелированная, матовая	**1 006 637**	1000 компл.
3 с позолотой и зеркальным блеском	**0 040 494**	50 компл.
3 с позолотой и зеркальным блеском	**1 006 466**	1000 компл.
4 черная	**0 070 052**	50 компл.
4 черная	**1 006 615**	1000 компл.

Для стекла толщиной 5,5 - 6,5 мм необходим другой тип винтов, крепежные винты 9 082 429 заказываются отдельно.

Скрытая петля надвижного монтажа

- **Perfekt**
- **Для угла корпуса 90°, угол открывания 95°**

Perfekt 5737 W90



- Скрытая петля надвижного монтажа с функцией самозакрывания и короткой консолью
- Качество соответствует стандарту EN 15570, уровень 2
- Подходит для шкафов с фальшпанелью
- Угол корпуса 90°
- Для вкладных дверей
- Диаметр чашки 35 мм
- Крепление винтами с потайными головками ø 3,5 x 16 мм
- Регулировка по высоте с помощью монтажной планки +1,5/-1,5 мм
- Материал консоли петли/монтажной планки: никелированная сталь
- Материал чашки петли: никелированная сталь

Изделие	**Артикул**	Кол-во
Петля и монтажная планка	**0 069 603**	10 компл.
Петля	**1 019 858**	200 шт.
Монтажная планка	**1 001 404**	500 шт.

Минимальная фуга для 1 двери

Толщина двери	Расстояние до чашки C, мм				
мм	3,0	4,0	4,5	5,0	6,0
16	0,3	0,3	0,3	0,3	0,3
18	0,5	0,5	0,5	0,5	0,5
19	0,6	0,6	0,6	0,6	0,6
22	1,2	1,2	1,2	1,2	1,1

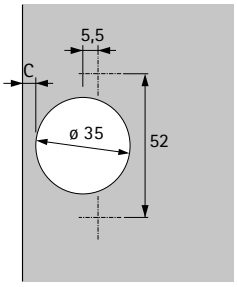

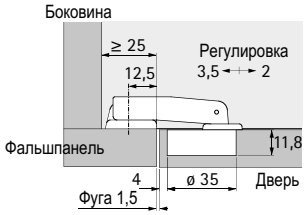

Perfekt 5224 W90



- Скрытая петля надвижного монтажа с функцией самозакрывания и короткой консолью
- Качество соответствует стандарту EN 15570, уровень 2
- Подходит для небольших шкафов с фальшпанелью
- Угол корпуса 90°
- Для вкладных дверей
- Диаметр чашки 26 мм
- Крепление винтами с потайными головками ø 3,5 x 16 мм
- Регулировка по высоте с помощью монтажной планки +1,5/-1,5 мм
- Материал консоли петли/монтажной планки: никелированная сталь
- Материал чашки петли: никелированная сталь

Изделие	**Артикул**	Кол-во
Петля и монтажная планка	**0 069 609**	10 компл.
Петля	**1 001 094**	500 шт.
Монтажная планка	**1 001 404**	500 шт.

Минимальная фуга для 1 двери

Толщина двери	Расстояние до чашки C, мм				
мм	3,0	4,0	4,5	5,0	6,0
16	0,5	0,5	0,5	0,5	0,5
18	1,7	1,2	1,1	1,0	0,9
19	2,5	2,0	1,8	1,6	1,3
22	5,3	4,7	4,4	4,1	3,7

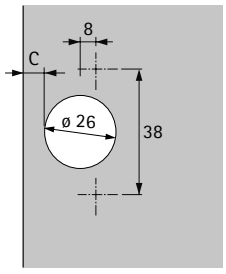

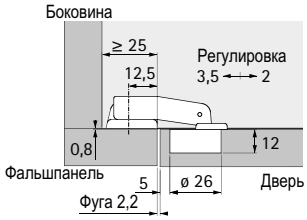

Скрытая петля надвижного монтажа

- **Perfekt**
- **Для угла корпуса 90°, угол открывания 95°**

Perfekt 5204 W90



- Скрытая петля надвижного монтажа с функцией самозакрывания и короткой консолью
- Качество соответствует стандарту EN 15570, уровень 2
- Подходит для шкафов с фальшпанелью
- Угол корпуса 90°
- Для вкладных стеклянных дверей
- Для стекла толщиной 4,0–6,5 мм
- Диаметр чашки 26 мм
- Крепление винтами с потайными головками ø 3,5 x 16 мм
- Регулировка по высоте с помощью монтажной планки +1,5/-1,5 мм
- Материал консоли петли/монтажной планки: никелированная сталь
- Материал чашки петли: пластик черного цвета

Изделие	**Артикул**	Кол-во
Петля и монтажная планка	**0 069 607**	10 компл.
Петля	**1 001 093**	500 шт.
Монтажная планка	**1 001 404**	500 шт.

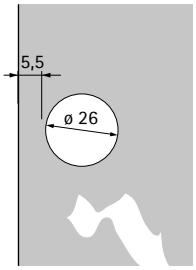

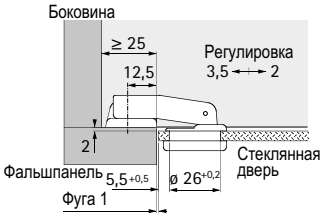

Декоративные заглушки, тип A



Поверхность	**Артикул**	Кол-во
1 хромированная, с зеркальным блеском	**0 040 341**	50 компл.
1 хромированная, с зеркальным блеском	**1 084 861**	1000 компл.
1 никелированная, с зеркальным блеском	**1 006 473**	1000 компл.
2 никелированная, матовая	**0 070 712**	50 компл.
2 никелированная, матовая	**1 006 639**	1000 компл.
3 с позолотой и зеркальным блеском	**0 040 340**	50 компл.
3 с позолотой и зеркальным блеском	**1 006 478**	1000 компл.
4 черная	**0 070 051**	50 компл.
4 черная	**1 007 984**	1000 компл.

Для стекла толщиной 5,5 - 6,5 мм необходим другой тип винтов, крепежные винты 9 082 429 заказываются отдельно.

- **Perfekt**
- **Для угла корпуса 90°, угол открывания 95°**

Декоративные заглушки, тип B



Поверхность	Артикул	Кол-во
1 хромированная, с зеркальным блеском	**0 040 495**	50 компл.
1 хромированная, с зеркальным блеском	**1 006 465**	1000 компл.
1 никелированная, с зеркальным блеском	**1 006 521**	1000 компл.
2 никелированная, матовая	**0 070 713**	50 компл.
2 никелированная, матовая	**1 006 637**	1000 компл.
3 с позолотой и зеркальным блеском	**0 040 494**	50 компл.
3 с позолотой и зеркальным блеском	**1 006 466**	1000 компл.
4 черная	**0 070 052**	50 компл.
4 черная	**1 006 615**	1000 компл.

Для стекла толщиной 5,5 - 6,5 мм необходим другой тип винтов, крепежные винты 9 082 429 заказываются отдельно.



Универсальный и компетентный ответ на все требования клиентов

В ассортименте специальных петель всегда найдется подходящая фурнитура для особых случаев применения, например для складных дверей, дверей холодильников или откидных створок. Доступна реализация конструкций с тонкими передними панелями, рамными фасадами и при отсутствии возможности просверлить отверстие под чашку петли.



Для тонких материалов
Петли для стеклянных дверей для накладных или вкладных навесок.



Для складных дверей
Различные варианты средних петель.



Для дверей холодильников
Петля с плоской консолью и механизмом фиксации для соединения мебельной двери и двери холодильника.



Для откидных створок
Петли для откидных створок Markant в сочетании с кронштейном для откидных створок.



Обзор ассортимента **294**



Петли для стеклянных дверей

295 - 297



Средние петли

298 - 300



Петля для холодильников ET 582

301



Механизм скольжения для фиксации двери холодильника

302



Карнизная петля

303



Скрытая петля для накладной рамы Optimat Plus 4 FM

304



Цилиндрическая врезная петля Excellent

305



Петли для установки в пазы

306 - 309



Петли под прикручивание

310 - 312



Подпятниковые петли

313 - 314



Петли для откидных створок

315 - 316

Специальная петля

- **Петля для стеклянной двери ET 5150 / ET 5150 Z**
- **Для вкладных дверей**



- Петля для стеклянной двери с функцией самозакрывания для вкладных дверей
- Угол открывания 170°
- ET 5150 и ручка для стеклянной двери: легкий монтаж с помощью зажимного винта, отверстия в стекле не требуются
- При использовании ET 5150 Z требуется отверстие в стекле ø 12 мм
- Петля имеет антискользящий вкладыш
- Размеры двери:
  - Высота = высота корпуса в свету - 4,4 мм
  - С ручкой для стеклянной двери: ширина = ширина корпуса в свету - 5 мм
  - С другой ручкой: ширина корпуса в свету - 4 мм
- Цинковое литье под давлением, поверхность никелированная, матовая

Петля стеклянной двери ET 5150

Изделие	Поверхность	Артикул	Кол-во
Петля стеклянной двери ET 5150	Никелированная, матовая	**0 024 908**	20 компл.
Петля для стеклянной двери ET 5150 Z (дополнительно требуется для высоты двери > 1000 мм)	Никелированная, матовая	**0 069 934**	10 шт.
Ручка для стеклянной двери	Никелированная, матовая	**0 025 314**	20 шт.

ET 5150 / ET 5150 Z

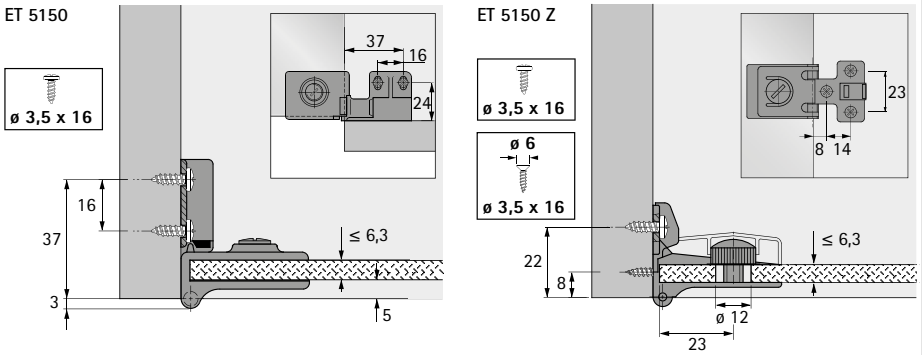

ET 5150 / ET 5150 Z

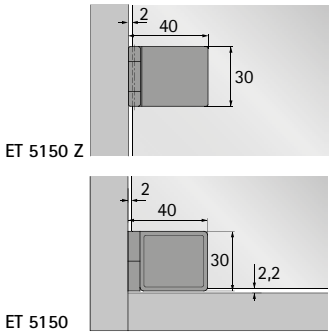

Ручка для стеклянной двери

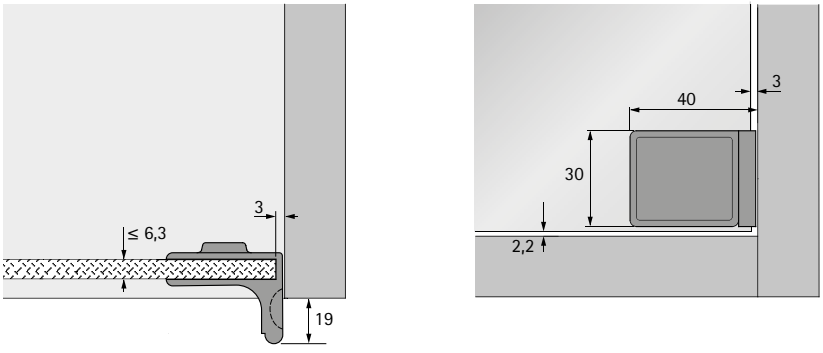

Примечание

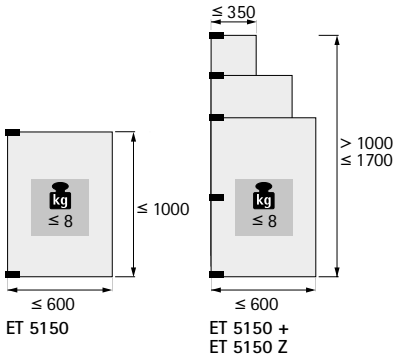

- **Петля для стеклянной двери ET 5160**
- **Для накладных дверей**







- Петля для стеклянной двери с функцией самозакрывания для накладных дверей
- Угол открывания 170°
- Легкий монтаж с помощью зажимного винта, отверстия в стекле не требуются
- Петля имеет антискользящий вкладыш
- Размеры двери:
  - Высота = высота корпуса в свету + 6,6 мм
  - Ширина = ширина корпуса в свету + 23 мм
- Цинковое литье под давлением, поверхность никелированная, матовая

Петля стеклянной двери ET 5160

Изделие	Артикул	Кол-во
Петля стеклянной двери ET 5160	**0 030 866**	20 компл.
Ручка для стеклянной двери	**0 025 314**	20 шт.

ET 5160

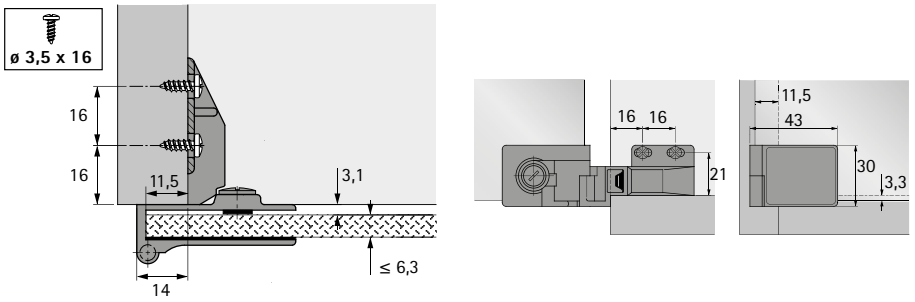

Примечание

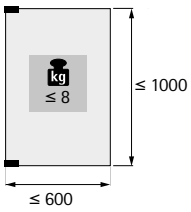

Ручка для стеклянной двери

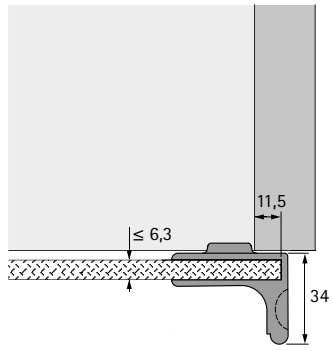

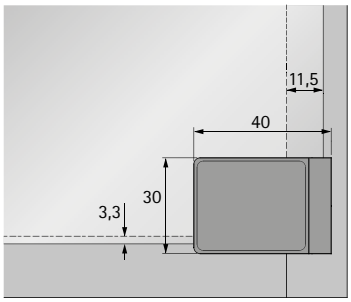

Специальная петля

- **Петля для стеклянной двери ET 150**
- **Для вкладных дверей**







- Петля для стеклянной двери без функции самозакрывания для вкладных дверей
- Угол открывания 105°
- Легкий монтаж с помощью зажимного винта, отверстия в стекле не требуются
- С предустановленной защитой от выскальзывания
- Зажимной винт на нажимной ручке может использоваться для функции самозакрывания двери с помощью магнитов, например в дверях с магнитной защелкой D7 / GP9
- Размеры двери:
  – высота = высота корпуса в свету – 6 мм
  – ширина = ширина корпуса в свету – 5,6 мм
- Цинковое литье под давлением, поверхность никелированная, матовая

Петля стеклянной двери ET 150

Изделие	Артикул	Кол-во
Петля стеклянной двери ET 150	**0 020 870**	20 компл.
Левая нажимная ручка	**0 020 871**	20 шт.
Правая нажимная ручка	**0 020 872**	20 шт.

ET 150 / нажимная ручка

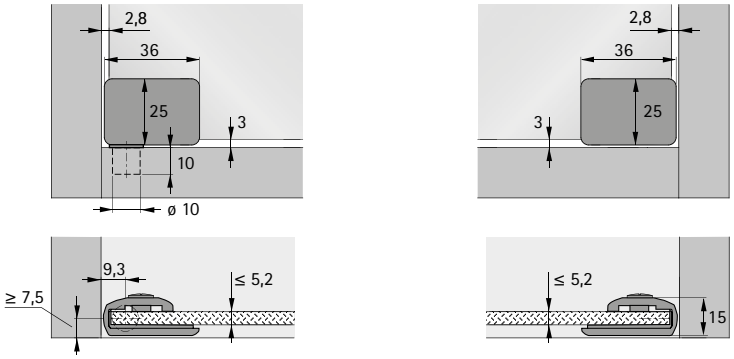

Примечание

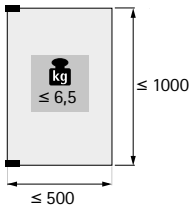

Специальная петля

- **Средняя петля**
- **Для складных дверей, угол открывания 180°**



- Средняя петля для складных дверей
- Для дверей толщиной от 15 мм
- Карта сверления одинакова для двери и боковины, обе детали монтируются отдельно
- Фуга может быть отрегулирована в диапазоне от минимума до 4 мм, двери открываются без смещения
- Ступенчатая регулировка смещения оси вращения 0, 3 и 6 мм
- Цинковое литье под давлением, никелированная поверхность

Средняя петля с возможностью регулировки смещения оси вращения

Тип монтажа	Артикул	Кол-во
Под прикручивание	**0 046 787**	10 шт.
Под прикручивание	**1 004 126**	100 шт.
Под запрессовку	**0 052 095**	10 шт.
Под запрессовку	**1 001 955**	100 шт.

Карта сверления под привинчивание / под запрессовку

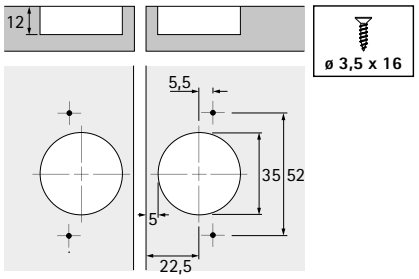

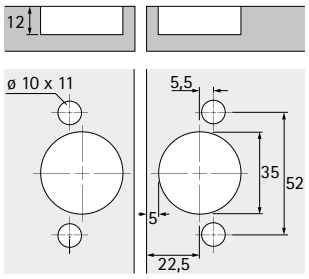

Выступ двери

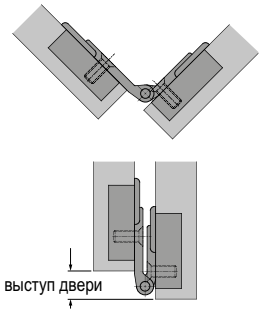

Смещение оси вращения

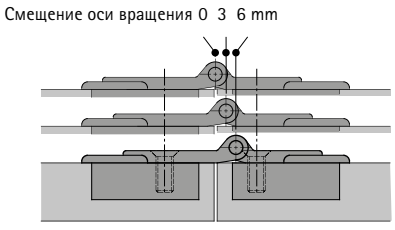

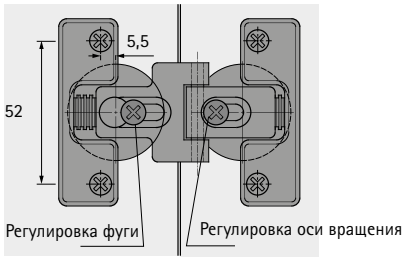

Смещение оси вращения, мм	Выступ двери, мм
0	0
3	6
6	12
Пример для фуги = 3 мм	

Специальная петля

- **Средняя петля под защелкивание**
- **Для складных дверей, угол открывания 180°**





- Средняя петля для складных дверей
- Возможен монтаж средней петли без смещения оси вращения или со смещением оси вращения
- Клипсовые средние петли позволяют легко и быстро крепить дверные панели, наподобие "молнии" снизу вверх.
- Никелированная сталь / пластик черного цвета

Средняя петля под защелкивание для складных дверей

Артикул	Кол-во
0 079 373	10 шт.

Расчетная схема для монтажа средней петли без смещения оси вращения

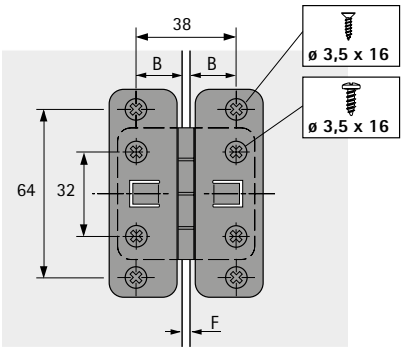

F	B
5	16,5
4	17
3	17,5
2	18
1	18,5

Указание по монтажу

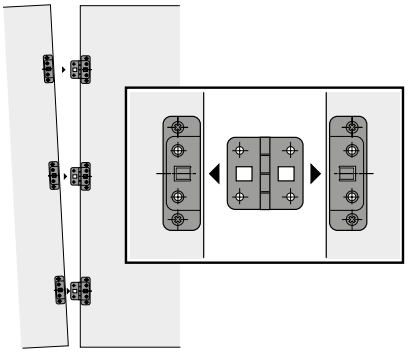

Расчетная схема для монтажа средней петли со смещением оси вращения

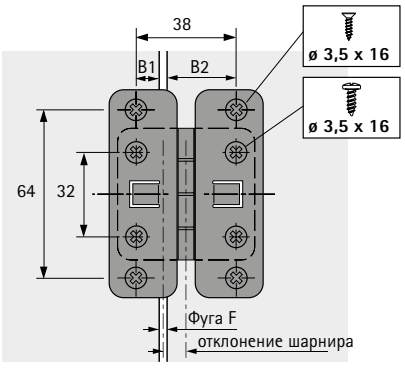

$$B1 = \frac{38 - \text{Фуга}}{2} - \text{смещение оси}$$

$$B2 = \frac{38 - \text{Фуга}}{2} + \text{смещение оси}$$

Специальная петля

- **Средняя петля**
- **Для складных дверей, угол открывания 180°**





- Средняя петля для складных дверей
- Возможен монтаж средней петли без смещения оси вращения или со смещением оси вращения
- Плавное движение за счет шайб из износостойкого материала
- С прочным стальным штифтом
- Никелированная сталь

Средняя петля

Артикул	Кол-во
0 071 648	10 шт.
1 022 834	250 шт.

Расчетная схема для монтажа средней петли без смещения оси вращения

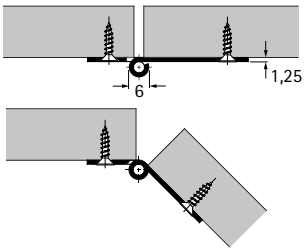

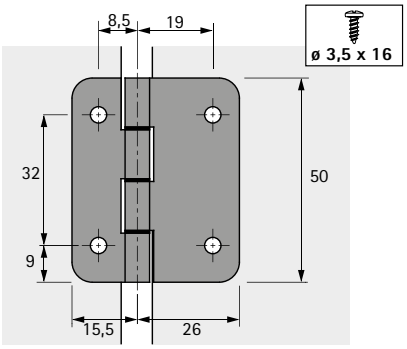

Расчетная схема для монтажа средней петли со смещением оси вращения

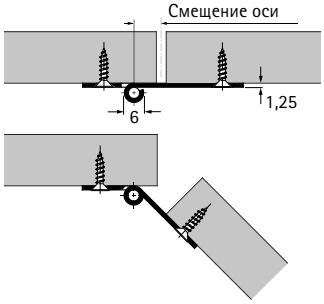

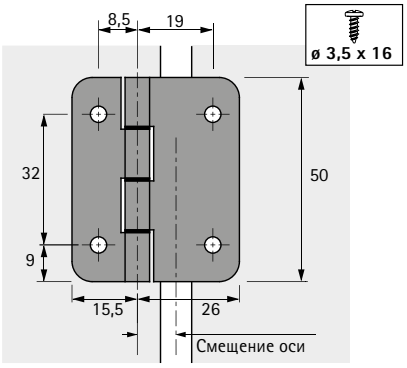

Специальная петля

- **ET 582**
- **Для дверей холодильников, угол открывания 95°**



- Специальная петля с небольшой высотой для дверей холодильников
- Диаметр чашки 35 мм
- Глубина чашки петли 12,8 мм
- С функцией самозакрывания
- В комплекте с монтажной планкой и дистанционной планкой (дистанция 3 мм) для наложения 13–18 мм
- Встроенная регулировка наложения 1 мм / –1 мм
- Встроенная регулировка по глубине 3 мм / –3 мм
- Материал консоли петли: никелированная сталь
- Материал чашки петли: цинковое литье под давлением, никелированная поверхность
- Материал дистанционной планки: пластик белого цвета

Специальные петли ET 582

Артикул	Кол-во
0 072 134	10 шт.

Размеры отверстий

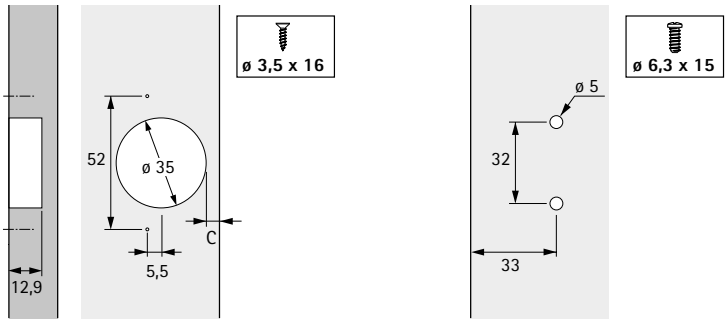

Примечание

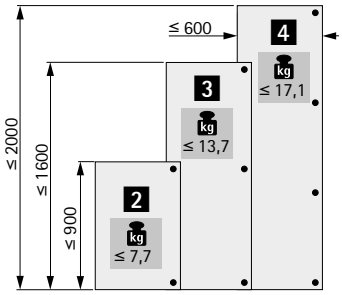

Вариант монтажа

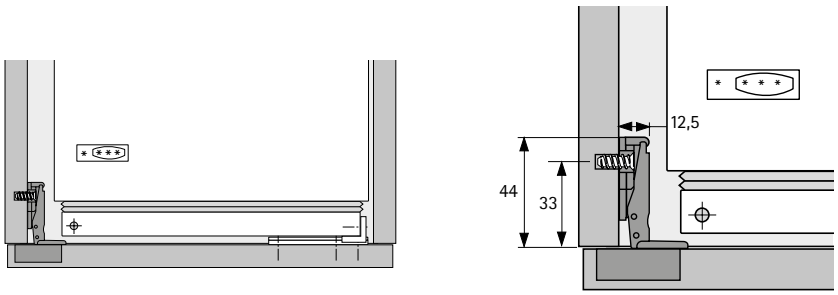

Примечание

Для подсоединения мебельной двери к двери холодильника можно использовать механизм фиксации.

Монтажная планка с дистанционной планкой = дистанция 3 мм		Монтажная планка без дистанционной планки = дистанция 0 мм	
Размер C, мм	Наложение, мм	Размер C, мм	Наложение, мм
3,0	13,0	3,0	16,0
3,5	13,5	3,5	16,5
4,0	14,0	4,0	17,0
4,5	14,5	4,5	17,5
5,0	15,0	5,0	18,0

Специальная петля

- **Механизм фиксации двери холодильника**
- **Для поворотных дверей**





- Подходит для встраиваемых холодильников
- Позволяет одновременно открывать дверь шкафа и холодильника
- В комплекте: направляющий профиль, адаптер для двери холодильника, заглушки
- Пластик, цвет белый

Состав комплекта:
- 1 направляющий профиль
- 1 заглушка для направляющего профиля
- 1 адаптер для двери холодильника
- 1 заглушка для адаптера двери холодильника

Механизм фиксации двери холодильника

Артикул	Кол-во
9 079 390	1 комп.

Монтаж

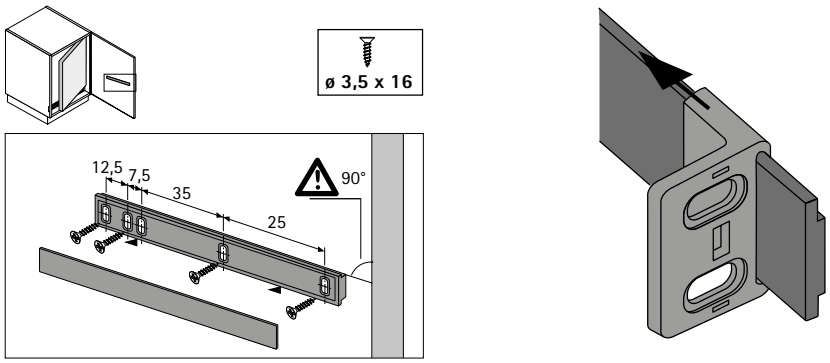

Монтаж

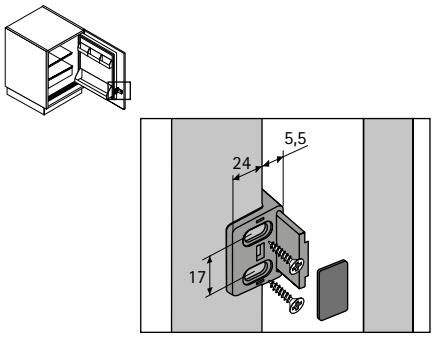

Вариант монтажа

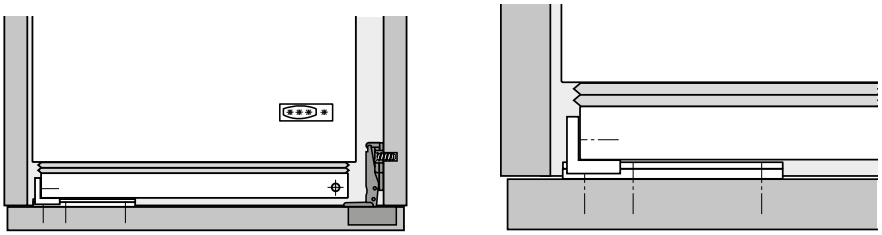

Специальная петля

- **Карнизная петля с системой пружин**
- **Для крепления подвижных панелей фасадов**







- Для монтажа подвижных панелей фасадов
- Угол открывания 90°
- Встроенный пружинный механизм удерживает дверь в закрытом состоянии в положении 90°, а также удерживает панель заподлицо с дверью
- Плоская консоль петли экономит место при задвижении двери внутрь корпуса
- Подходит для поворотно-задвижных дверей KA 5740, см. системы для раздвижных дверей
- Глубина чашки петли 12,5 мм
- Цинковое литье под давлением, никелированная поверхность

Карнизная петля

Артикул	Кол-во
0 060 832	10 шт.
1 019 879	200 шт.

Вариант монтажа

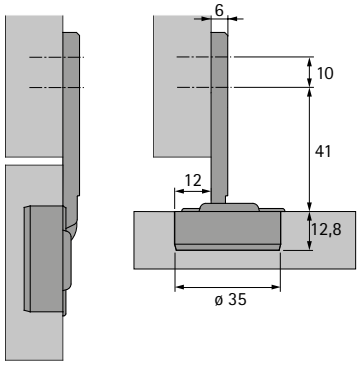

Карта сверления

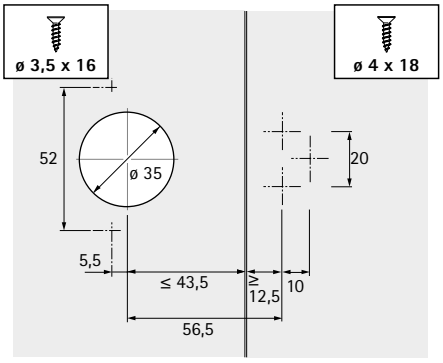

Вариант монтажа

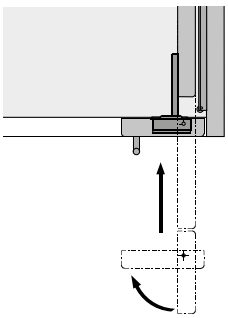

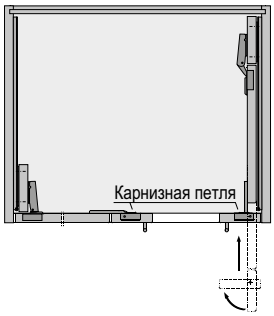

Примечание

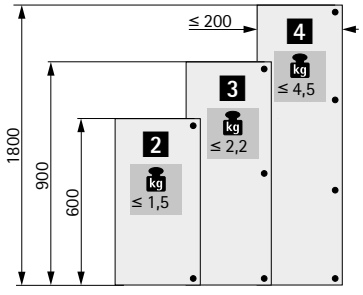

Специальная петля

- **Optimat Plus 4 FM**
- **Петля с функцией самозакрывания для передней рамы, угол открывания 110°**



- Подходит для любой ширины рамы
- Качество соответствует стандарту EN 15570, уровень 1
- Для дверей толщиной от 13 мм
- Диаметр чашки 35 мм
- Глубина чашки петли 11 мм
- С функцией самозакрывания
- Наложение двери мин. 37 мм
  (консоль петли заподлицо с краем рамы)
- Расстояние до чашки петли 2,5 мм
- Регулировка наложения +1,5 / –1,5 мм
- Регулировка по высоте +2 / –2 мм
- Никелированная сталь

Optimat Plus 4 FM

Артикул	Кол-во
9 072 548	50 шт.
9 072 549	300 шт.

Присадочные размеры для рамы / двери

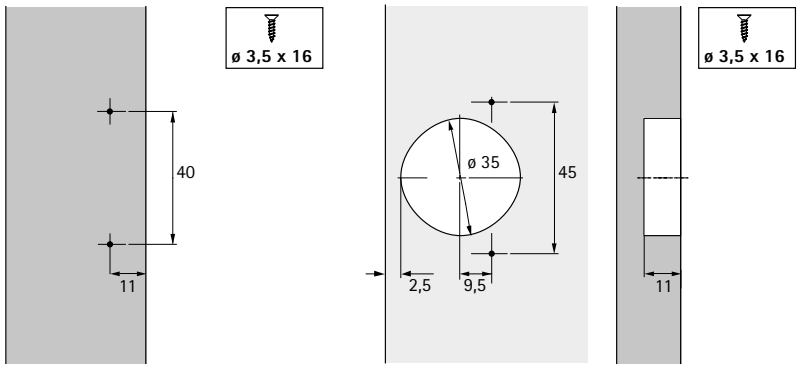

Вариант монтажа

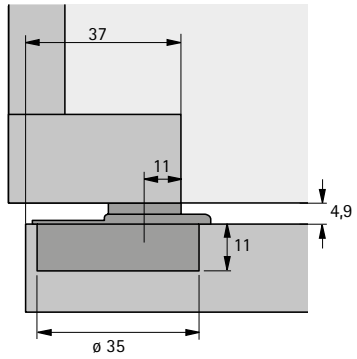

Количество петель на дверь

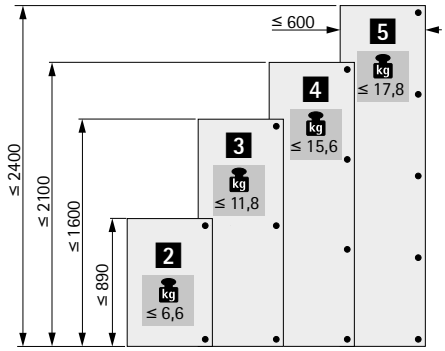

Размеры, вес и качество материала двери определяют необходимое количество петель. Расстояние между верхней и нижней петлей должно быть не менее ширины двери.

Минимальная фуга для 1 двери

Толщина двери	Расстояние до чашки C, мм
мм	2,5
16	4,2
19	6,7

Специальная петля

- **Excellent**
- **Скрытая цилиндрическая петля под запрессовку, угол открывания 180°**



- Для универсального применения (поворотные двери, складные двери, откидные створки, крышки сундуков и т. д.)
- Под запрессовку
- Угол открывания 180°
- Шлифованная матовая латунь

Последовательность выполнения монтажа

- Просверлить отверстие под чашку с торцевой стороны
- Установить петлю в отверстие, можно дополнительно нанести клей
- Затянуть петлю в отверстии предустановленными разжимными винтами
- Возможно дополнительное крепление винтом с потайной головкой, подробная информация представлена в таблице

Скрытая цилиндрическая петля Excellent

Крепежное отверстие ø x T, мм	Расстояние до чашки C, мм	Фуга F, мм	Межосевое расстояние A, мм	Винт, ø мм	**Артикул**	Кол-во
ø 10 x 11	2	2,5	16,1	2	**0 031 168**	48 шт.
ø 12 x 13,5	2,2	3,5	19,2	2.5	**0 031 169**	48 шт.
ø 14 x 15,5	3	3	22	2.5	**0 031 170**	24 шт.
ø 16 x 16,5	3	3	24	3	**0 031 171**	24 шт.
ø 18 x 18,5	3	3	26,3	3	**0 031 172**	24 шт.
ø 24 x 25	4,5	3,5	35,6	3.5	**0 031 173**	12 шт.

Размеры отверстий

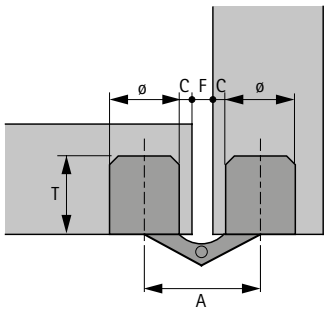

Пример навески для складной двери

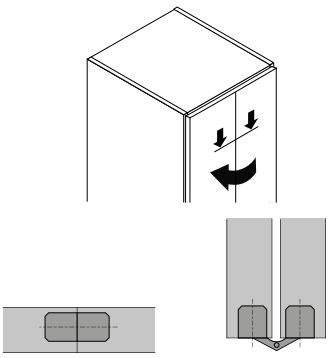

Пример навески: вкладная / накладная дверь

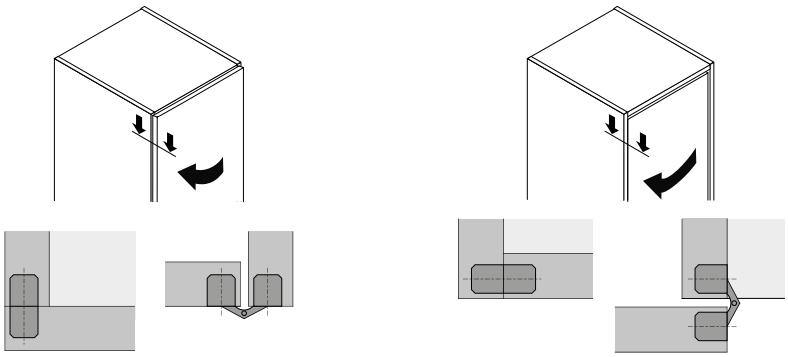

Пример навески для откидной створки

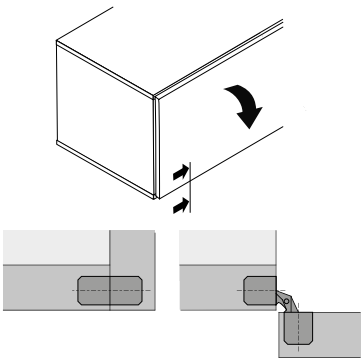

Специальная петля

- **Петля для установки в паз**
- **Для панелей толщиной 18–50 мм, угол открывания 180°**



- Для универсального применения (поворотные двери, складные двери, откидные створки, крышки сундуков и т. д.)
- Для установки в паз
- Угол открывания 180°
- С крепежными винтами
- Цинковое литье под давлением с поверхностью под шлифованную нержавеющую сталь

Петля для установки в паз

Толщина двери, мм	макс. кг на 2 петли	**Артикул**	Кол-во
18 - 25	7	**9 133 178**	2 шт.
22 - 30	10	**9 133 179**	2 шт.
28 - 40	20	**9 133 191**	2 шт.
35 - 50	30	**9 133 192**	2 шт.

Схема фрезерования пазов

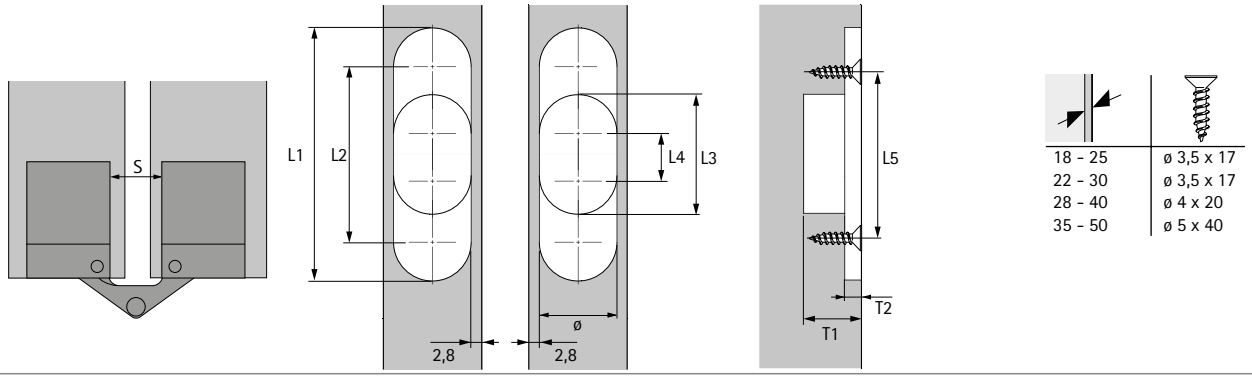

Размеры фрезерования пазов

Толщина двери	Размеры								
мм	ø, мм	L1 мм	L2 мм	L3 мм	L4 мм	L5 мм	T1 мм	T2 мм	S мм
18 - 25	13,5	44,5	31	18,8	5,3	31	20	5	8,9
22 - 30	13,5	61,5	48	31,7	18,2	46,5	18,5	6,5	8,5
28 - 40	16	70,1	54,1	34,2	18,2	51,5	24,2	7,2	11,3
35 - 50	18,6	94,3	75,7	54,6	36	73,6	28,5	9,5	13,6

Специальная петля

- **Stabilo 72**
- **Для установки в паз, угол открывания 180°**



- Для универсального применения (поворотные двери, складные двери, откидные створки, крышки сундуков и т. д.)
- Для установки в паз, шириной 14 мм
- Угол открывания 180°
- При использовании в качестве петли для откидных створок, дополнительно необходим кронштейн для откидных створок
- Цинковое литье под давлением, никелированная поверхность

Stabilo 72

Артикул	Кол-во
0 044 797	10 шт.
1 002 662	100 шт.

Схема фрезерования пазов

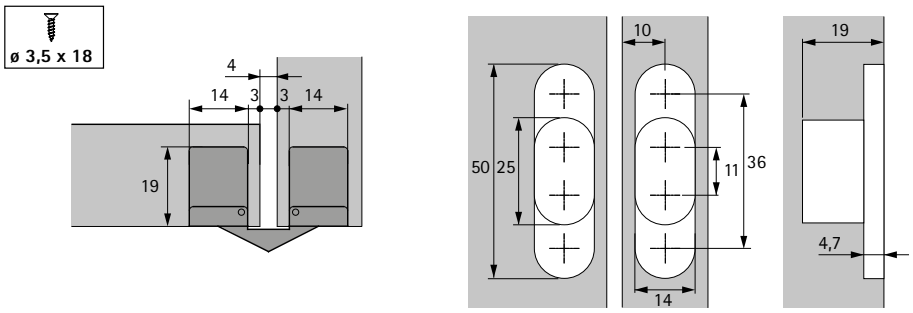

Примечание

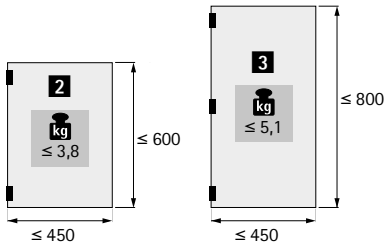

Пример навески: вкладная / накладная дверь

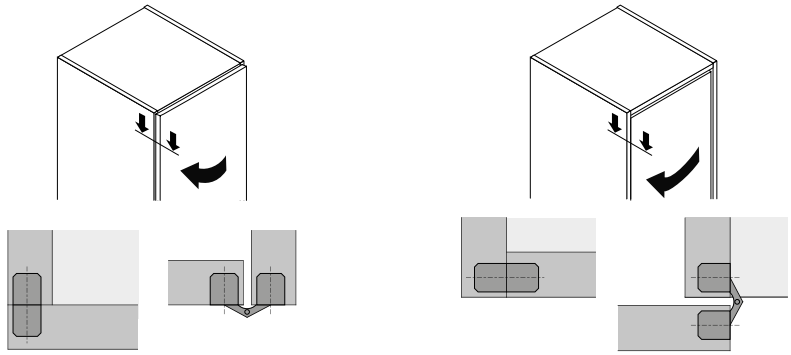

Пример навески для складной двери

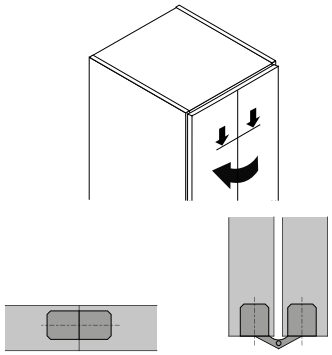

Специальная петля

- **Stabilo 75**
- **Для установки в паз, угол открывания 180°**



- Для универсального применения (поворотные двери, складные двери, откидные створки, крышки сундуков и т. д.)
- Для установки в паз, шириной 11 мм
- Угол открывания 180°
- При использовании в качестве петли для откидных створок, дополнительно необходим механизм для откидных створок
- Материал рычагов петли: никелированная латунь
- Материал корпуса: пластик белого цвета

Stabilo 75

Артикул	Кол-во
0 042 339	10 шт.
5 501 571	40 шт.

Схема фрезерования пазов

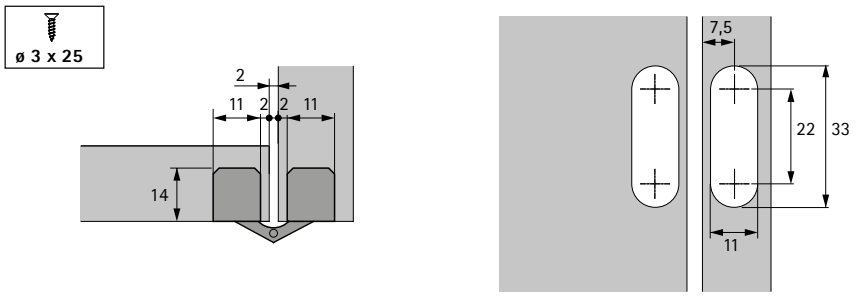

Примечание

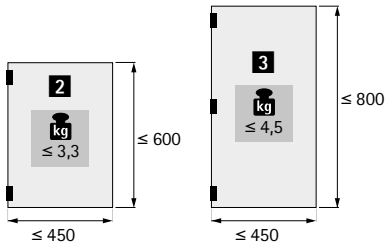

Пример навески: вкладная / накладная дверь

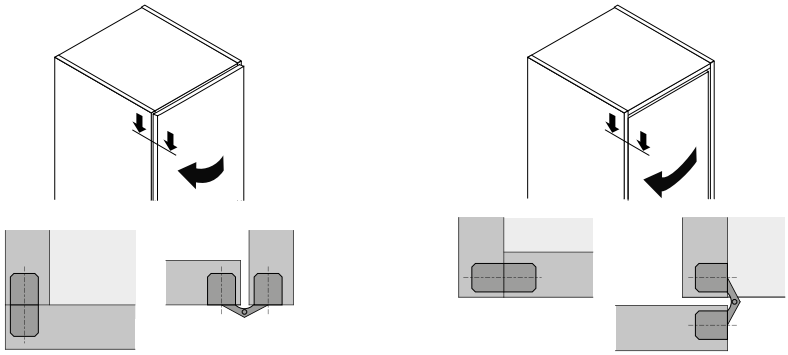

Пример навески для складной двери

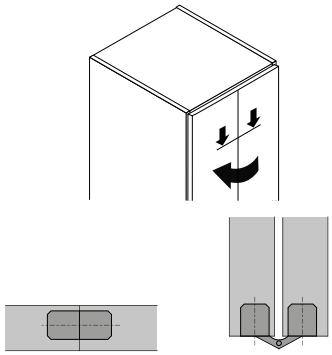

Специальная петля

- **Петля SEPA**
- **Для установки в паз, угол открывания 180°**



- Для универсального применения (поворотные двери, складные двери, откидные створки, крышки сундуков и т. д.)
- Для установки в паз, шириной 11 мм
- Угол открывания 180°
- Латунь, матовая поверхность

Петля SEPA

Длина в мм	макс. кг на 2 петли	макс. кг на 3 петли	**Артикул**	Кол-во
39	12	18	**0 046 848**	10 шт.
41	17	23	**0 031 174**	10 шт.
52	24	31	**0 031 175**	10 шт.
88	38	47	**0 031 176**	10 шт.

Схема фрезерования пазов, для длины петли 39 мм

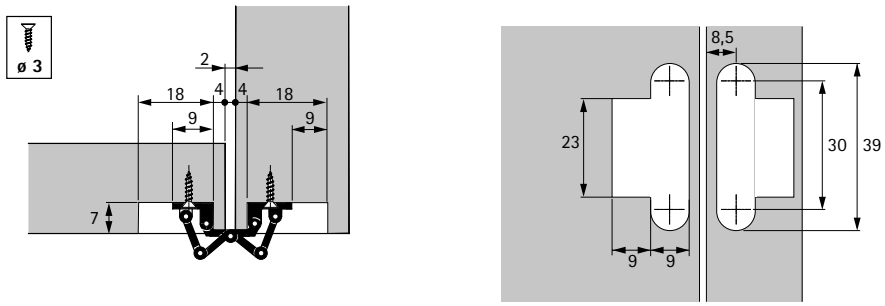

Примечание

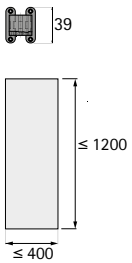

Схема фрезерования пазов, для длины петли 41 / 52 / 88 мм

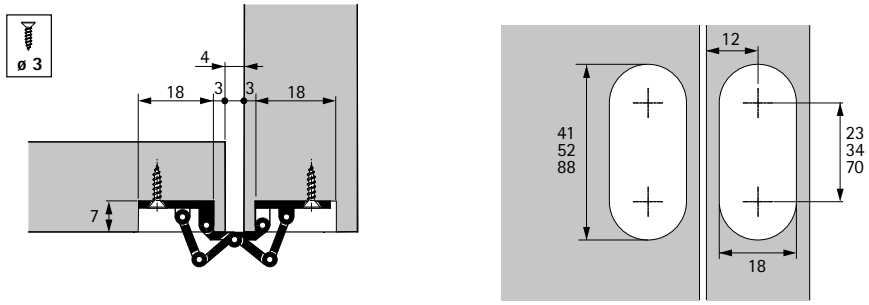

Примечание

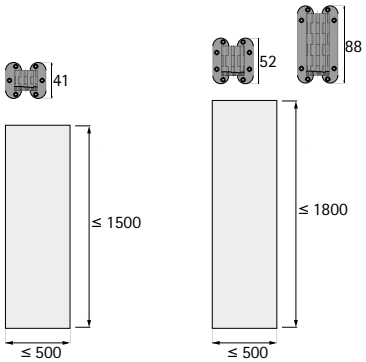

Специальная петля

- **Петля под прикручивание**
- **Угол открывания 90°**





- Везде, где нельзя сверлить отверстия под чашку петли
- Для накладных и вкладных дверей
- Петля с пружиной также может использоваться как петля для легких, откидывающихся вверх створок без кронштейна
- Угол открывания 90°
- Никелированная сталь

Дистанционная планка 2 мм

- Для уменьшения наложения
- Можно устанавливать друг на друга
- **Внимание!** При использовании дистанционных планок необходимо выбирать более длинные крепежные винты
- Пластик, цвет белый

Петля под прикручивание

Изделие	Артикул	Кол-во
Петля под прикручивание с пружиной	**0 019 639**	50 шт.
Петля под прикручивание без пружины	**0 019 640**	50 шт.
Дистанционная планка 2 мм	**0 019 641**	50 шт.

Накладная дверь: пример навески / карта сверления

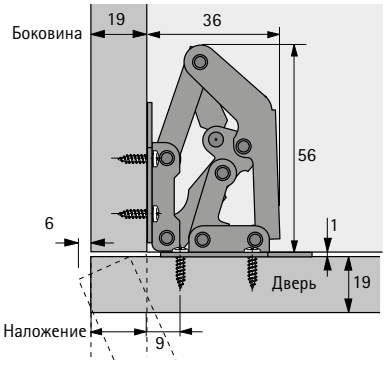

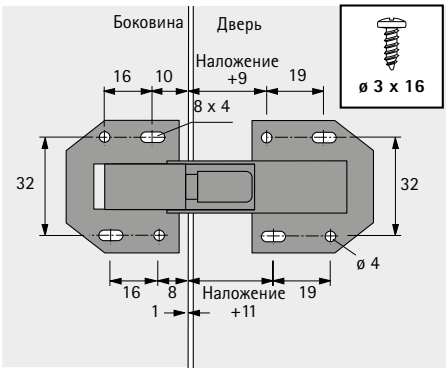

Последовательность выполнения монтажа

- Привинтить петлю через шлицевые отверстия
- Выровнять дверь
- Установить в круглые отверстия дополнительные винты

Вкладная дверь: пример навески / карта сверления

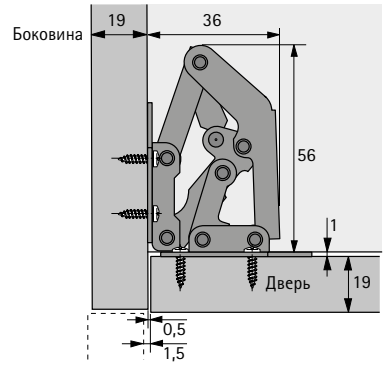

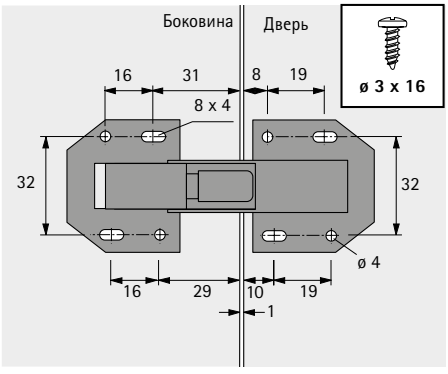

Специальная петля

- **Петля под прикручивание**
- **Угол открывания 165–130°**



- Петля под прикручивание с функцией самозакрывания
- Везде, где нельзя сверлить отверстия под чашку петли
- Для накладных и вкладных дверей
- Угол открывания 165°
- Плавная регулировка угла открывания до 130° при помощи регулировочного винта
- Никелированная сталь

Петля под прикручивание

Артикул	Кол-во
0 020 046	50 шт.

Накладная дверь: пример навески / карта сверления

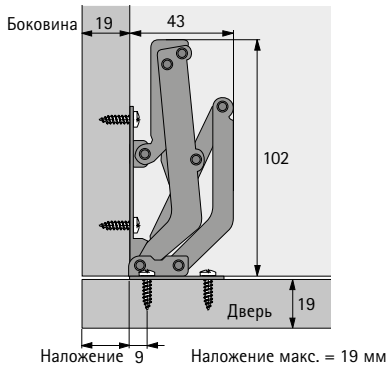

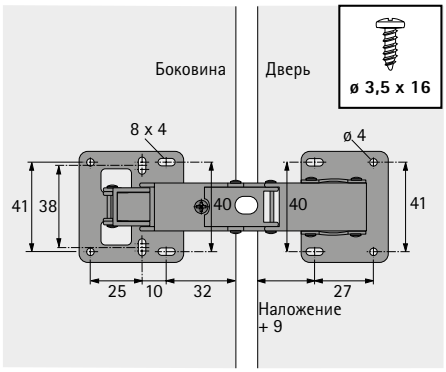

Последовательность выполнения монтажа

- Привинтить петлю через шлицевые отверстия
- Выровнять дверь
- Установить в круглые отверстия дополнительные винты

Вкладная дверь: пример навески / карта сверления

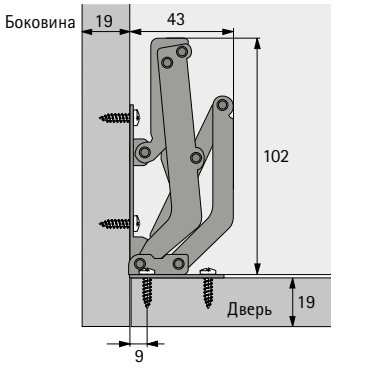

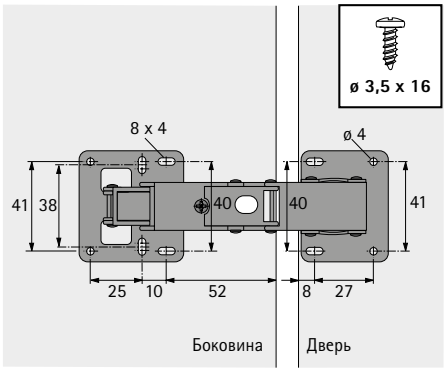

Специальная петля

- **Петля Mini под прикручивание**
- **Угол открывания 90°**



- Петля под прикручивание с функцией самозакрывания
- Везде, где нельзя сверлить отверстия под чашку петли
- Для накладных дверей
- Петля используется в основном для небольших дверей
- Угол открывания 90°
- Никелированная сталь

Петля Mini под прикручивание

Артикул	Кол-во
0 020 126	50 шт.

Накладная дверь: пример навески / карта сверления

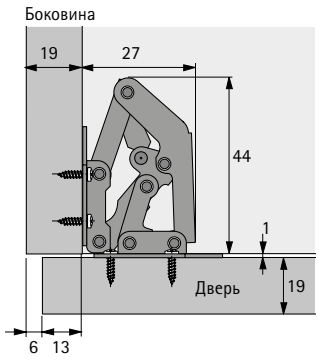

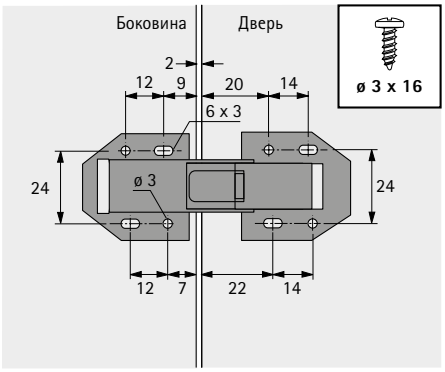

Последовательность выполнения монтажа

- Привинтить петлю через шлицевые отверстия
- Выровнять дверь
- Установить в круглые отверстия дополнительные винты

Специальная петля

- **Подпятниковая петля**
- **Для вкладных дверей**





- Для вкладных поворотных дверей
- Угол открывания 140°
- Легкий монтаж и простая боковая регулировка дверей
- Для дверей толщиной 16–20 мм
- Высота двери = высота корпуса в свету – 5 мм
- С пластиковыми подшипниками черного и белого цвета
- Никелированная сталь, необработанный цинк, пластик белого / черного цветов

Подпятниковая петля

Артикул	Кол-во
0 069 933	10 шт.

Карта сверления корпуса / двери

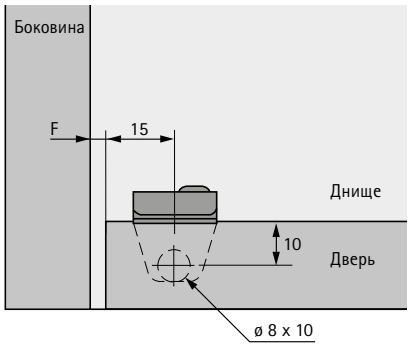

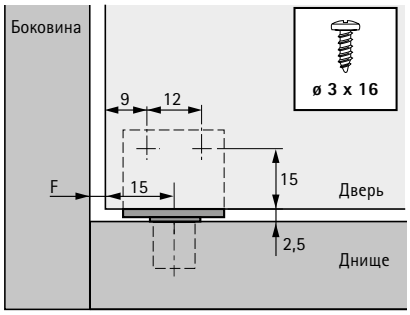

Размеры двери / вес двери

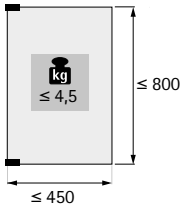

Толщина двери, мм	Фуга F, мм
16	1,2
17	1,5
18	2,0
19	2,5
20	3,0

Специальная петля

- **Подпятниковая петля**
- **Для вкладных дверей**





- Подпятниковая петля для вкладных дверей
- Для дверей толщиной 15–21 мм
- Угол открывания 110°
- Высота двери = высота корпуса в свету – 4 мм
- Легкий монтаж: благодаря подвижным пружинным штифтам с подшипниками дверь легко устанавливается и снимается
- Боковое смещение двери: перемещать пластину, пока не будет достигнуто необходимое положение фуги, затем зафиксировать в этом положении.
- Пластмасса белого цвета

Подпятниковая петля

Артикул	Кол-во
0 006 731	200 компл.

Пример навески / карта сверления двери

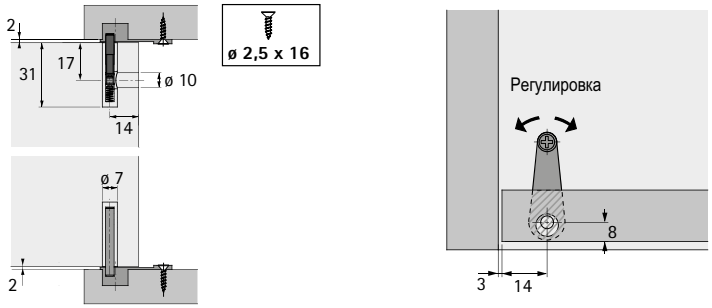

Карта сверления корпуса

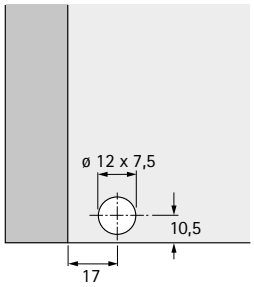

Примечание

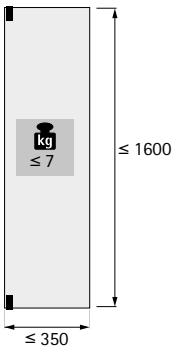

Специальная петля

- **Петля для откидных створок Markant 7.1**
- **Для накладных откидных элементов**



- Петля для накладных откидных элементов
- Качество соответствует стандарту EN 15828, уровень 2
- Размеры двери: ширина x высота: 600 x 450 мм
- Вес двери 3,5 кг
- Диаметр чашки петли 35 мм / глубина чашки петли 11,8 мм
- Монтажная планка и консоль откидной створки устанавливаются по отдельности
- Встроенная регулировка по глубине 2 мм / –2 мм
- Регулировка по высоте с помощью монтажной планки
- Может применяться только совместно с кронштейнами для откидных элементов
- Цинковое литье под давлением, никелированная поверхность / никелированная сталь
- Монтажные планки System 2006 заказываются отдельно, см. «Скрытая петля для надвижного монтажа SlideOn»

Петля для откидных створок Markant 7.1

Версия	Артикул	Кол-во
Справа и слева, с функцией самозакрывания	**0 046 849**	25 компл.
Справа, с функцией самозакрывания	**1 083 935**	50 шт.
Слева, с функцией самозакрывания	**1 083 936**	50 шт.
Справа, без функции самозакрывания	**1 083 937**	50 шт.
Слева, без функции самозакрывания	**1 083 938**	50 шт.

Карта сверления откидной створки / корпуса

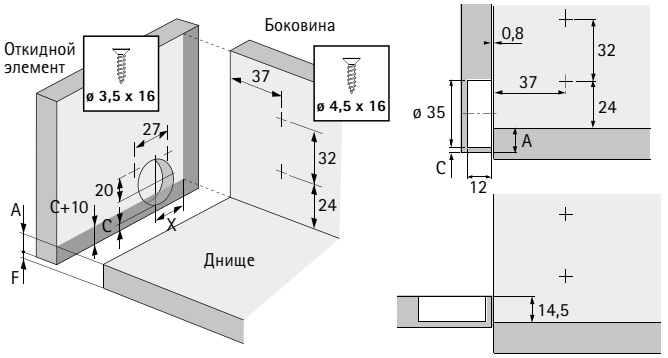

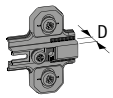

D мм	X мм
0	**23,5**
1,5	**25**
3	**26,5**
5	**28,5**

Необходимая минимальная фуга под откидной створкой

Расстояние до чашки C, мм	Наложение A, мм	Толщина откидной створки, мм											
		16	18	20	22	24	26	28	30	32	34	36	38
3	13	0,4	0,8	1,2	1,8	2,4	3,2	4,3	5,9	7,7	9,6	11,5	13,3
4	14	0,4	0,8	1,2	1,8	2,4	3,2	4,2	5,6	7,2	9,1	10,9	12,7
4,5	14,5	0,4	0,8	1,2	1,8	2,4	3,2	4,2	5,6	7,2	9,1	10,9	12,7
5	15	0,4	0,7	1,1	1,6	2,3	3,1	4,0	5,2	6,7	8,5	10,2	12,0
6	16	0,4	0,7	1,1	1,6	2,3	3,0	3,8	4,9	6,2	7,9	9,5	11,3
7	17	0,4	0,6	1,0	1,5	2,1	2,9	3,6	4,6	5,7	7,3	8,8	10,6

Специальная петля

- **Петля для откидных элементов Markant 11**
- **Для накладных откидных элементов**





- Петля для накладных откидных элементов
- Качество соответствует стандарту EN 15828, уровень 2
- Панель и откидной элемент устанавливаются по отдельности
- Позиционирование откидных элементов за счет регулировки по высоте, глубине и боковой регулировки
- Одинаковые схемы сверления для панели корпуса и откидного элемента
- Защитная кромка петли скрывает края отверстий в панели корпуса и откидном элементе
- В раскрытом состоянии без регулировки по высоте панель корпуса и откидной элемент расположены заподлицо друг с другом по внутренней стороне
- Может применяться только совместно с кронштейнами для откидных элементов
- Цинковое литье под давлением, никелированная поверхность

Петля для откидных элементов Markant 11

Версия	Артикул	Кол-во
Без крепежных винтов	**0 040 242**	20 шт.
Без крепежных винтов	**9 046 480**	100 шт.
С крепежными винтами ø 3 x 16	**9 046 483**	100 шт.

Вариант монтажа

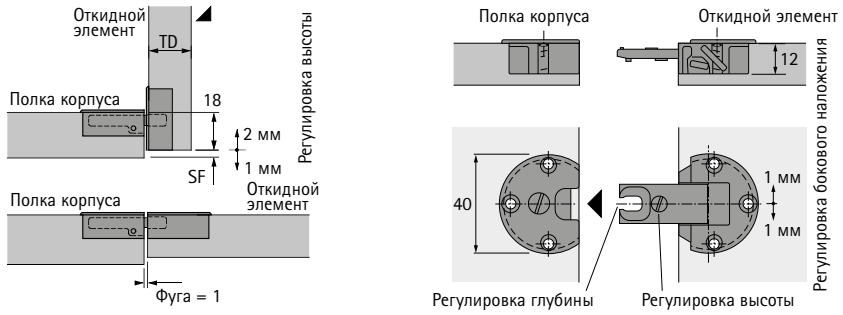

Карта сверления

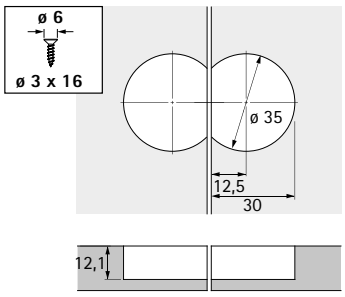

Толщина откидного элемента TD, мм	Минимальная фуга SF, мм
16	1,0
17	2,0
18	3,0
19	3,5
20	4,5

Примечание

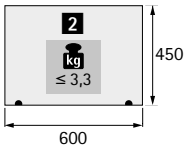

Качество, отвечающее самым строгим стандартам

Качество петель - предмет нашего постоянного контроля. Вся продукция Hettich соответствует внутренним и международным стандартам качества в странах, где она реализуется. На диаграммах, представленных ниже, показаны тесты, которым подвергаются петли Hettich перед выходом на рынок.

Область применения
Петли Hettich могут применяться повсеместно: в гостиных, спальнях, кухнях, в анных комнатах и офисах, как в жилых, так и в оммерческих помещениях.

Нагрузочная способность
Продукция полностью соответствует стандартам качества EN 15570 и успешно выдерживает утвержденные тесты на нагрузку. Мы с удовольствием предоставим в ам необходимую информацию о качестве нашей продукции.

Тест на коррозию
Петли Hettich удовлетворяют требованиям стандарта EN 15570, испытание в водном конденсате в течение 72 часов согласно EN 6270.

Подтверждение качества
Процесс подтверждения качества петель Hettich сертифицирован по системе EN ISO 9001, номер сертификата DE8000209.

Тест на износоустойчивость

Дверь подвергается определенному числу циклов открывания и закрывания.

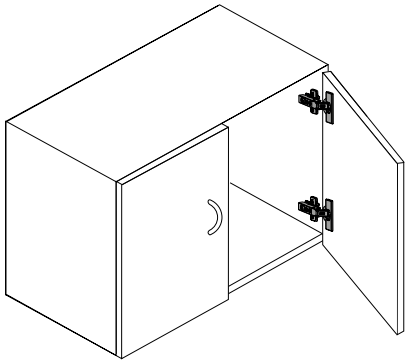

Тест на закрывание

Дверь открывается на 30° и резко закрывается под действием силы тяжести подвешанного груза.

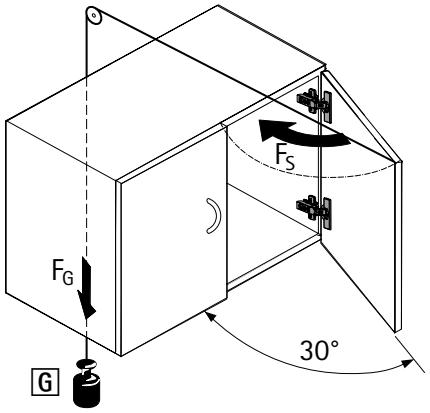

Горизонтальный тест

Дверь открывается с усилием F
(Тест применим к петлям с углом открывания < 135°)

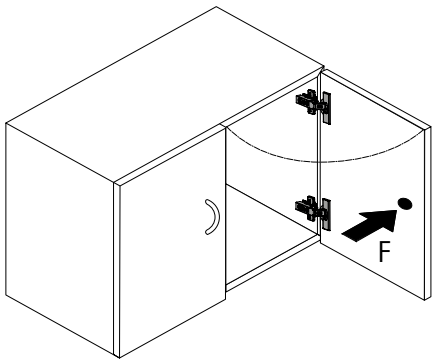

Вертикальный тест

Дверь подвергается определенному числу циклов открывания и закрывания при дополнительной нагрузке G

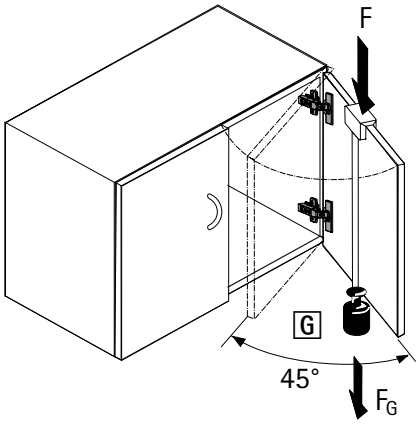



Возвращение откидного элемента.
Убедите клиентов вескими аргументами! Откидные створки – оптимальное решение во многих случаях. В настоящее время они вновь набирают популярность после недолгого забвения. Hettich поддерживает эту тенденцию, предлагая качественные, удобные механизмы для откидных створок.

Кухня, ванная, гостиная или коридор – для мебели в каждой части дома Hettich предлагает оптимальный вариант подъемных механизмов. Высокое качество, надежность и долговечность гарантируются.



Механизм для откидных элементов Ewiva занимает совсем мало пространства внутри корпуса.
Для деревянных дверей и дверей с деревянными / алюминиевыми рамами.



Богатство ассортимента механизмов для откидных элементов от Hettich позволит воплотить любую дизайнерскую идею.
Оптимальное решение найдется для различных материалов, веса, угла открывания створок.



Современный минимализм:
откидной кронштейн LiftMini для деревянных дверей. Простая элегантность, максимально комфортная эксплуатация.



Не только для барных шкафов:
откидной кронштейн Klassik D с удерживающим магнитом и плавным открыванием. Удобный монтаж по Системе 32.

Другие подъемные механизмы

▸ **Обзор**



Ewiva, HLB
Вертикальный подъемный механизм для откидных элементов различного размера и веса до 8 кг **320 – 322**



Lift Up
Механизм для подъемно-задвижных створок — свободный доступ к содержимому шкафа **323**



Lift
Подъемный механизм для откидных элементов различного веса и угла открывания **324 – 326**



Кронштейны с верхним механизмом открывания **327 – 329**



Кронштейны с нижним механизмом открывания **330 – 339**



Техническая информация
▸ **Расчет веса створки** **340 – 341**



- Для деревянных дверей и дверей с деревянными / алюминиевыми рамами 19–22 мм
- Регулировка силы открывания
- Встроенный демпфер Silent System для плавного открывания и закрывания
- Вес створки с ручкой 2,5-8,0 кг
- Монтаж и регулировка створок без инструментов
- Трехсторонняя регулировка створки: вертикальная ± 3 мм, горизонтальная ± 1,5 мм, угол наклона + 1° / -0,2°
- Оцинкованная сталь / пластик серого цвета
- Толкатели заказываются отдельно

Ewiva



Состав комплекта:
- 1 пара подъемных механизмов, правый и левый
- 1 пара заглушек, правая и левая
- 1 поперечная штанга

Ссылка на страницу
- Комплекты толкателей, см. стр. 320

Ширина корпуса в мм	**Артикул**	Кол-во
600	**9 135 830**	1 компл.

Силовой пакет



- Для адаптации подъемного механизма Ewiva к створкам весом 2,5–8 кг
- Простой и быстрый монтаж / демонтаж

Вес двери, кг	**Артикул**	Кол-во
2,5–4,8 кг	**9 112 152**	1 компл.
3,3–6,6 кг	**9 112 157**	1 компл.
5,3–8,0 кг	**9 112 159**	1 компл.

Адаптер для дверей с алюминиевой рамой 19–22 мм



- Цинковое литье под давлением, никелированная поверхность

Артикул	Кол-во
9 115 120	1 компл.

Параметры открывания створки

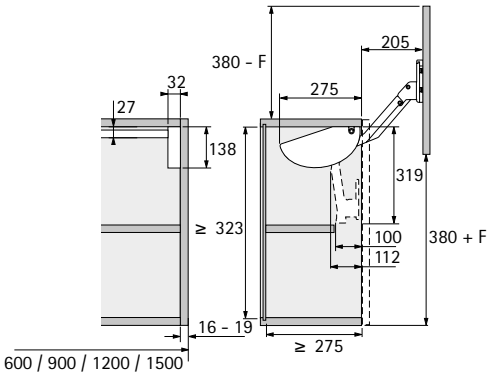

Схема сверления корпуса

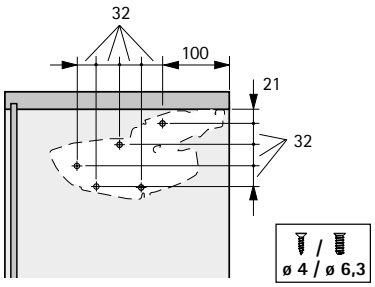

Схема сверления створки

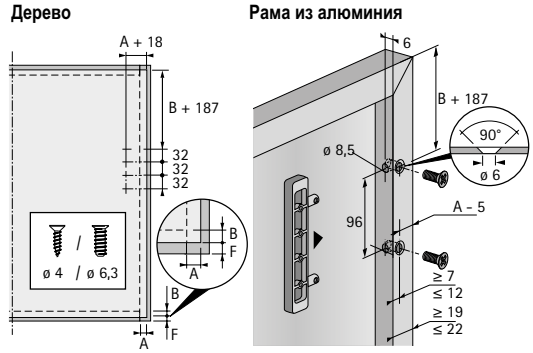

HLB



- Для деревянных дверей и дверей с деревянными рамами
- С 1 или 2 газовыми пружинами
- Механизм с 2 газовыми пружинами: регулируемая поперечная штанга для корпусов различной ширины
- Двухсторонняя регулировка створки: вертикальная и горизонтальная регулировка ± 3 мм
- Сталь с порошковым покрытием

Толщина боковины корпуса, мм	Внутренняя ширина корпуса, мм	Количество газовых пружин	Макс. вес створки, кг	**Артикул / поверхность**		Кол-во
				Серебристая	**Белая**	
16	567	1	3,5	**0 045 027**	**0 079 392**	1 шт.
18	563	1	3,5	**0 045 028**	**0 079 393**	1 шт.
19	561	1	3,5	**0 045 029**	**0 079 394**	1 шт.
16 - 19	420 - 580	2	4	**0 045 031**	**0 045 159**	1 шт.
16 - 19	560 - 870	2	5	**0 045 032**	**0 045 160**	1 шт.

Параметры открывания створки

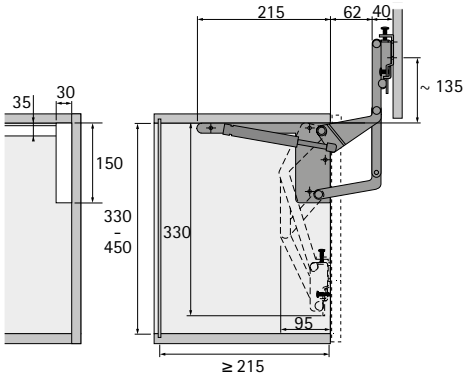

Схема сверления корпуса

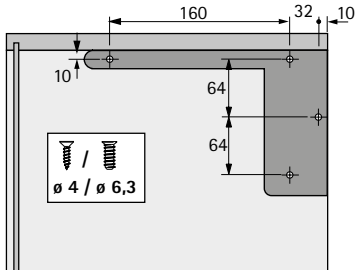

Схема сверления створки

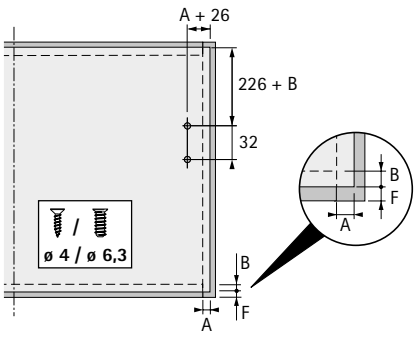

Lift Up



- Для деревянных дверей и дверей с деревянными рамами
- Макс. вес створки с ручкой 8 кг
- Вкладная створка в открытом состоянии почти полностью задвигается внутрь корпуса
- Регулировка по высоте ± 1,25 мм
- Размеры створки: высота 145-400 мм, макс. ширина 1200 мм
- Пластмасса серого цвета

Состав комплекта:
- 2 направляющих профиля с принадлежностями
- 2 петли с принадлежностями

Для створок толщиной, мм	**Артикул**	Кол-во
15 / 16	**0 045 025**	1 компл.
18 / 19	**0 045 026**	1 компл.

Параметры открывания створки

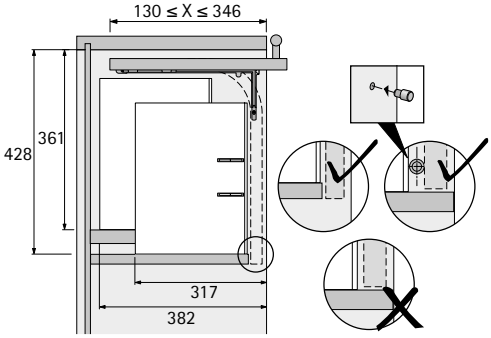

Схема сверления корпуса

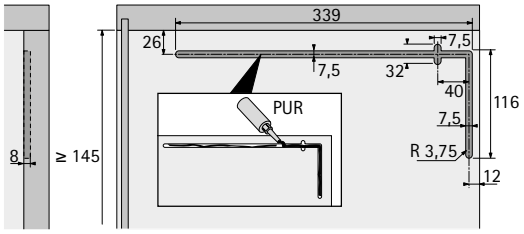

Схема сверления створки

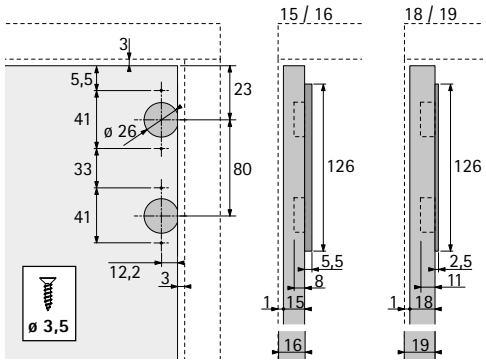

Lift Junior



- Для деревянных дверей и дверей с деревянными рамами
- Размеры створки: высота 200-500 мм / ширина 300-1000 мм
- Никелированная сталь

Угол открывания, °	Сила пружины N	Макс. вес створки, кг	**Артикул**	Кол-во
75	90	2	**0 079 397**	1/10 компл.
75	140	2,5	**0 040 722**	1/10 компл.

Параметры открывания створки

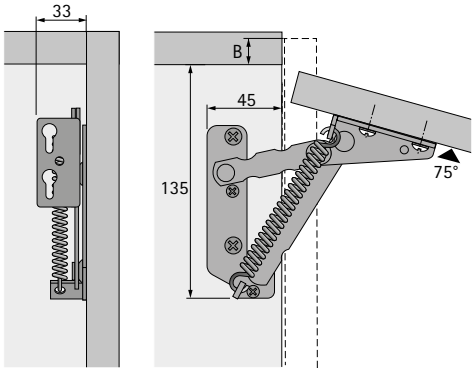

Схема сверления корпуса

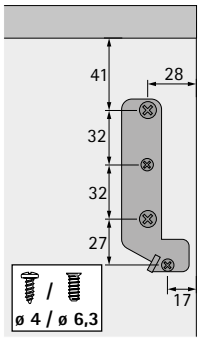

Схема сверления створки

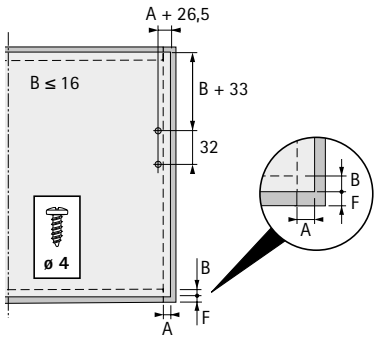

Область применения

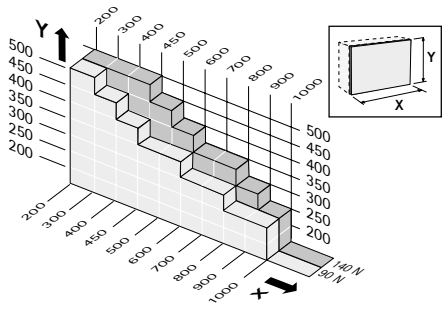

для ДСП толщиной 19 мм, 700 кг / м³

Lift



- Для деревянных дверей и дверей с деревянными рамами
- Простой монтаж по Системе 32
- Размеры створки: высота 200-500 мм / ширина 300-1000 мм
- Никелированная сталь

Угол открывания, °	Сила пружины N	Макс. вес створки, кг	**Артикул**	Кол-во
75	80 - 220	4,6	**0 040 721**	1/10 компл.
90	80 - 220	4,6	**0 010 921**	1/10 компл.
90	180	3,3	**0 079 389**	1/10 компл.

Параметры открывания створки

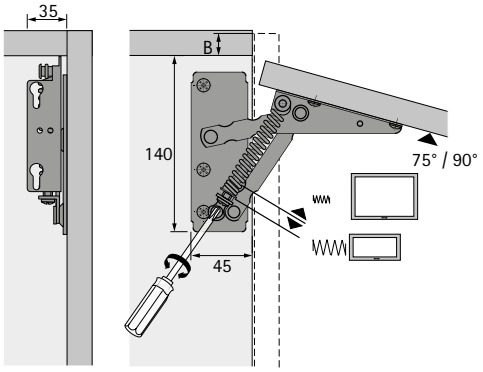

Схема сверления корпуса

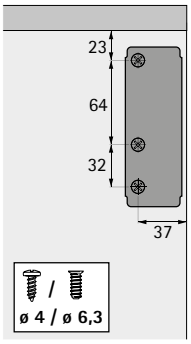

Схема сверления створки

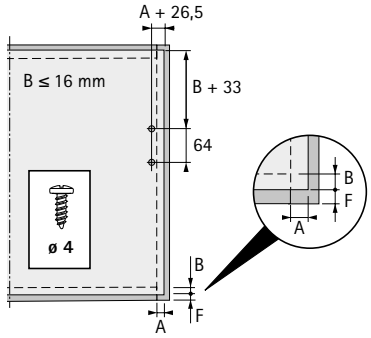

Область применения

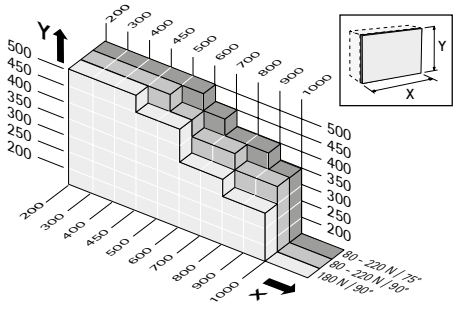

для ДСП толщиной 19 мм, 700 кг / м³

Lift Alu



- Для рамных дверей из алюминиевого профиля 19 мм
- Размеры створки: высота 200-500 мм / ширина 300-1000 мм
- Никелированная сталь

Угол открывания, °	Сила пружины N	Макс. вес створки, кг	**Артикул**	Кол-во
90	80 - 220	4,3	**0 079 390**	1/10 компл.

Параметры открывания створки

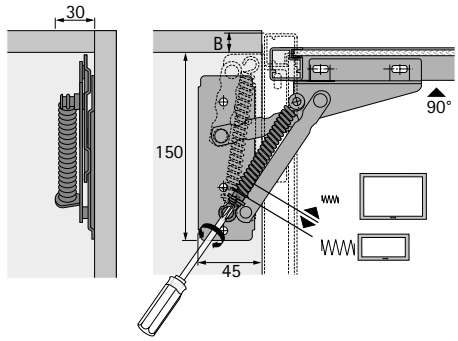

Схема сверления корпуса

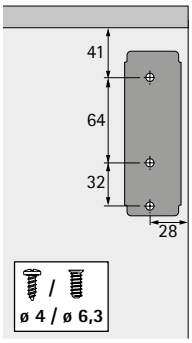

Схема сверления створки

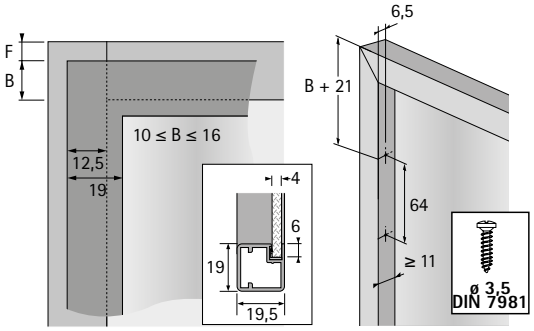

Область применения

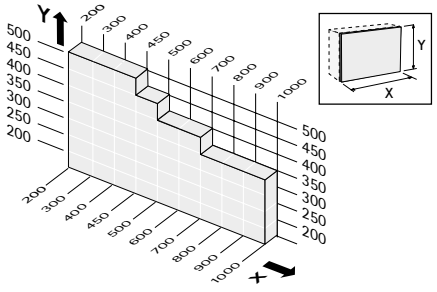

для ДСП толщиной 19 мм, 700 кг / м³

KLS 10



- Для деревянных дверей и дверей с деревянными рамами
- Макс. вес створки с ручкой 6 кг
- Створка в открытом состоянии удерживается защелкой, если створку слегка поднять, действие защелки прекращается
- Размеры створки: макс. высота 500 мм / макс. ширина 600 мм
- Для установки справа
- Скрытые петли монтируются к верхней части створки. Заказываются отдельно
- Сталь никелированная / пластик белого цвета

Ссылка на страницу
- Скрытые петли, см. стр. 11

Артикул	Кол-во
0 013 239	1/10 шт.

Параметры открывания створки

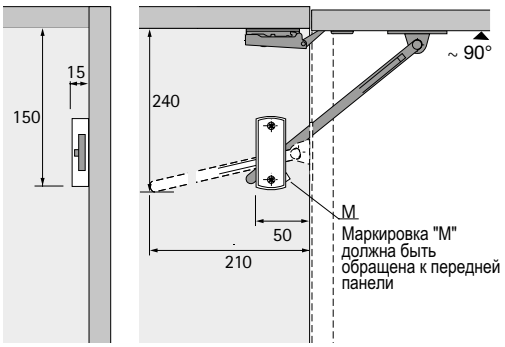

Схема сверления корпуса

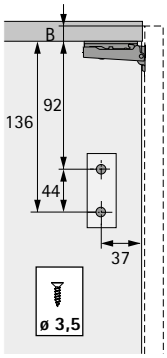

Схема сверления створки

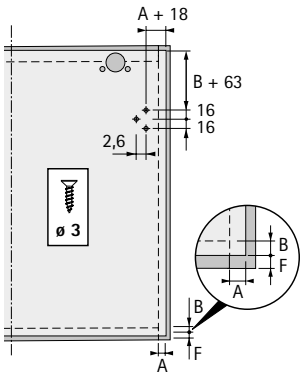

KLS 20



- Для деревянных дверей и дверей с деревянными рамами
- Створка в открытом состоянии удерживается защелкой, если створку слегка поднять, действие защелки прекращается
- Можно устанавливать справа и слева
- Никелированная сталь
- Скрытые петли монтируются к верхней части створки. Заказываются отдельно

Ссылка на страницу
- Скрытые петли, см. стр. 11

Длина L, мм	**Артикул**	Кол-во
167	**0 072 996**	1/10 шт.
252	**0 072 997**	1/10 шт.

Параметры открывания створки

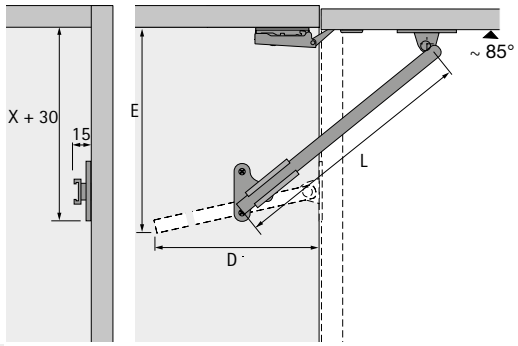

Схема сверления корпуса

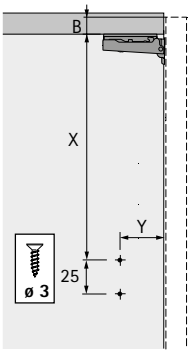

Схема сверления створки

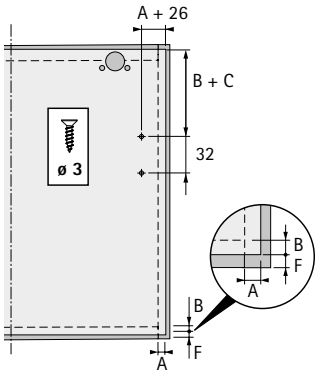

Установочные размеры

Длина L, мм	Расстояние B, мм	Расстояние C, мм	Расстояние D, мм	Расстояние E, мм	Расстояние X, мм	Расстояние Y, мм
167	16	44	220	130	100	37
252	16	118	240	250	135	50

KLS 30



- Для деревянных дверей и дверей с деревянными рамами
- Макс. вес створки с ручкой 4 кг (при использовании 2 механизмов)
- Регулировка силы открывания
- Размеры створки: макс. высота 500 мм / макс. ширина 600 мм
- Может использоваться с одной / обеих сторон
- Можно устанавливать справа и слева
- Скрытые петли монтируются к верхней части створки. Заказываются отдельно
- Никелированная сталь

Ссылка на страницу
- Скрытые петли, см. стр. 11

Артикул	Кол-во
0 016 179	1/10 шт.

Параметры открывания створки

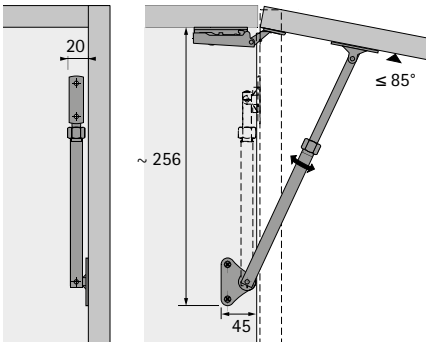

Схема сверления корпуса

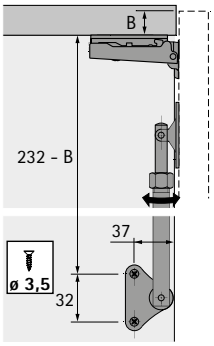

Схема сверления створки

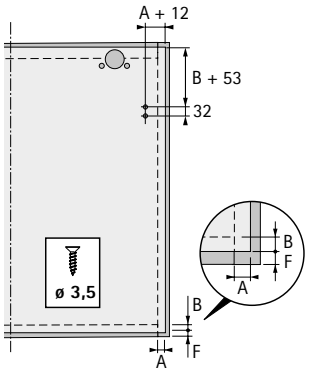

Область применения

Высота в мм	Ширина 450 мм	Ширина 500 мм	Ширина 600 мм
260	1	1	1
300	1	1	1
400	1	1	2
500	2	2	2

Количество механизмов зависит от размеров откидной створки
Расчет для ДСП толщиной 19 мм, плотностью 700 кг/м^3

Lift Basic



- Для деревянных дверей и дверей с деревянными рамами
- Макс. вес створки с ручкой 3,2 кг (при использовании 2 механизмов)
- Размеры створки: макс. высота 400 мм / макс. ширина 600 мм
- Может использоваться с одной / обеих сторон
- Можно устанавливать справа и слева
- Скрытые петли монтируются к верхней части створки. Заказываются отдельно
- Сталь серебристого цвета / пластик серого цвета

Ссылка на страницу
- Скрытые петли, см. стр. 11

Артикул	Кол-во
9 079 593	1 шт.

Параметры открывания створки

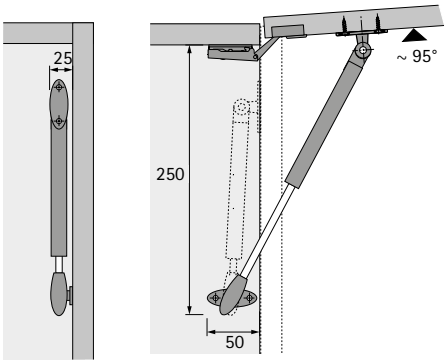

Схема сверления корпуса

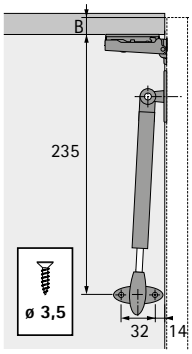

Схема сверления створки

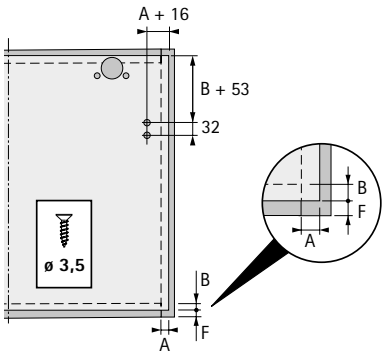

Область применения

макс. высота, мм	макс. ширина, мм	Количество
300	400	1
400	600	2

Количество механизмов зависит от размеров откидной створки
Расчет для ДСП толщиной 19 мм, плотностью 700 кг/м^3

Держатель откидной дверцы с тросиком



- Для деревянных дверей и дверей с деревянными рамами
- Демпфер для открывания и закрывания
- Макс. вес створки с ручкой 1,4-14,5 кг
- Размеры створки: высота 200-480 мм
- Под прикручивание на боковину корпуса, может использоваться справа и слева
- Горизонтальный и вертикальный монтаж для компактного размещения
- Подъемный механизм из пластика серого цвета
- Соединитель передней панели из цинкового литья под давлением, поверхность никелированная
- Заглушки заказываются отдельно
- Скрытые петли или петли для откидных створок монтируются к нижней части створки. Заказываются отдельно

Состав комплекта:
- 1 подъемный механизм
- 1 соединитель передней панели для деревянной двери
- Крепеж (евровинты для подъемного механизма и соединителей передней панели)

Ссылка на страницу
- Заглушка, см. стр. 347
- Скрытые петли, см. стр. 11
- Петли для откидных створок, см. стр. 315 - 316
- Выбор фурнитуры зависит от высоты створки, ее веса и используемых петель, см. таблицы на стр. 333 - 334

Наименование	**Артикул**	Кол-во
A	**9 206 675**	1/10 шт.
B	**9 206 677**	1/10 шт.
C	**9 206 688**	1/10 шт.
D	**9 206 689**	1/10 шт.
E	**9 206 690**	1/10 шт.
F	**9 206 691**	1/10 шт.

Заглушки



Поверхность	**Артикул**	Кол-во
1 белая	**9 206 692**	1/10 шт.
2 коричневая	**9 206 694**	1/10 шт.
3 черная	**9 206 695**	1/10 шт.
4 серая	**9 206 696**	1/10 шт.
5 никелированная, матовая	**9 206 697**	1/10 шт.
6 серебристая, матовая	**9 206 698**	1/10 шт.
7 серебристая, глянцевая	**9 206 699**	1/10 шт.

Крепление по горизонтали

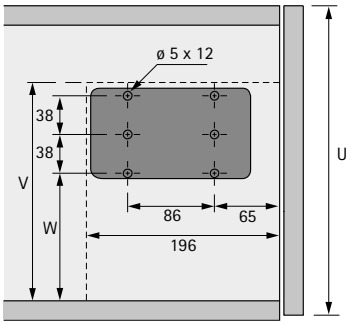

Крепление по вертикали

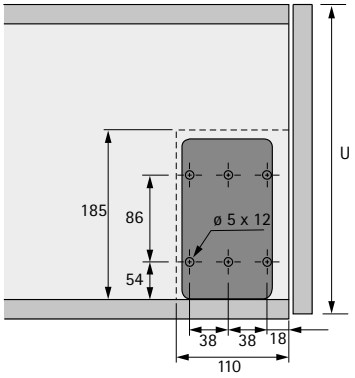

Наложение створки

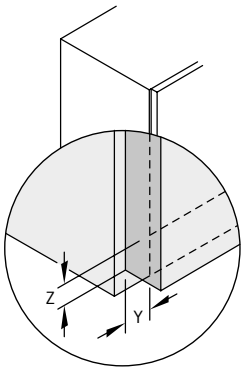

Схема сверления створки

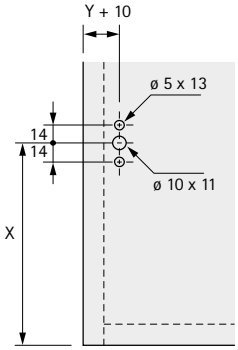

Y = боковое наложение
Z = наложение снизу

Регулировка

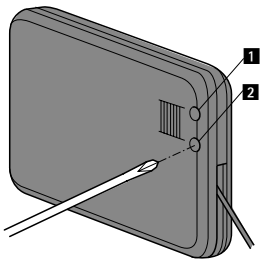

1 Регулировка угла открывания
2 Регулировка скорости открывания

Монтажная схема

U	V	W	X
200 - 330	194	102	137 + Z
330 - 430	218	126	161 + Z
430 - 480	228	136	171 + Z

Монтажная схема

U	X		
200 - 480	161 + Z		

Справочная таблица для выбора подходящего механизма

Крепление по горизонтали *

Высота створки, мм	Петля для откидных элементов							Скрытой петлей						
	Вес створки, кг	Модель*						Вес створки, кг	Модель*					
		A	B	C	D	E	F		A	B	C	D	E	F
200 – 230	2,4 – 2,8	1	–	–	–	–	–	2 – 2,8	1	–	–	–	–	–
	4 – 4,8	–	1	–	–	–	–	3,5 – 4,8	–	1	–	–	–	–
	4,2 – 6,2	–	–	1	–	–	–	4,3 – 5,8	–	–	1	–	–	–
	4,8 – 6,8	–	–	–	1	–	–	4,9 – 6,9	–	–	–	1	–	–
	5,8 – 8	–	–	–	–	1	–	5,9 – 7,8	–	–	–	–	1	–
	7,2 – 10,4	–	–	–	–	–	1	7,6 – 10	–	–	–	–	–	1
230 – 270	2 – 2,3	1	–	–	–	–	–	2 – 2,4	1	–	–	–	–	–
	3 – 4,4	–	1	–	–	–	–	3 – 3,6	2	–	–	–	–	–
	3,2 – 4,4	2	–	–	–	–	–	3,2 – 4	–	1	–	–	–	–
	3,6 – 5,2	–	–	1	–	–	–	3,7 – 5,6	–	–	1	–	–	–
	4,4 – 6	–	–	–	1	–	–	4,4 – 6,2	–	–	–	1	–	–
	5,2 – 7	–	–	–	–	1	–	6 – 7,6	–	–	–	–	1	–
	6 – 8,4	–	2	–	–	–	–	6,8 – 8,5	–	2	–	–	–	–
	6,8 – 8,6	–	–	–	–	–	1	6,8 – 9,2	–	–	2	–	–	–
	6,8 – 9,6	–	–	2	–	–	–	7 – 9	–	–	–	–	–	1
270 – 330	1,4 – 2	1	–	–	–	–	–	1,7 – 2,1	1	–	–	–	–	–
	2,9 – 3,8	2	1	–	–	–	–	3,1 – 3,9	–	1	–	–	–	–
	3 – 4,6	–	–	1	–	–	–	3,2 – 3,8	2	–	–	–	–	–
	3,6 – 5,2	–	–	–	1	–	–	3,8 – 5	–	–	1	–	–	–
	4,6 – 6	–	–	–	–	1	–	4 – 5,2	–	–	–	1	–	–
	5,6 – 7,8	–	2	–	–	–	–	4,7 – 7,3	–	–	–	–	1	–
	6,4 – 7,8	–	–	–	–	–	1	5,4 – 7,4	–	2	–	–	–	–
	6,4 – 8,8	–	–	2	–	–	–	5,6 – 7,6	–	–	–	–	–	1
	7 – 10,2	–	–	–	2	–	–	7,4 – 9	–	–	2	–	–	–
	8,6 – 11,8	–	–	–	–	2	–	8,6 – 11	–	–	–	2	–	–
								10,6 – 12,6	–	–	–	–	2	–
330 – 380	2,7 – 3,7	–	1	–	–	–	–	2,6 – 3,6	–	1	–	–	–	–
	3,2 – 4,3	–	–	1	–	–	–	3,7 – 5,1	–	–	–	1	–	–
	3,7 – 4,9	–	–	–	1	–	–	3,3 – 4,9	–	–	1	–	–	–
	4,3 – 5,7	–	–	–	–	1	–	4,4 – 5,5	–	–	–	–	1	–
	5 – 7	–	2	–	–	–	–	5 – 7,2	–	2	–	–	–	–
	5,5 – 7,1	–	–	–	–	–	1	5,4 – 6,7	–	–	–	–	–	1
	6,5 – 8,5	–	–	2	–	–	–	7,2 – 8,8	–	–	2	–	–	–
	6,9 – 10,1	–	–	–	2	–	–	8 – 11,2	–	–	–	2	–	–
	8,7 – 11,1	–	–	–	–	2	–	9,6 – 12,4	–	–	–	–	2	–
	11,9 – 13,5	–	–	–	–	–	2	12,8 – 14	–	–	–	–	–	2
380 – 430	2,9 – 3,6	–	1	–	–	–	–	2,8 – 3,7	–	1	–	–	–	–
	3,1 – 3,9	–	–	1	–	–	–	2,9 – 3,9	–	–	1	–	–	–
	3,7 – 4,5	–	–	–	1	–	–	3,3 – 4,5	–	–	–	1	–	–
	4,5 – 6,1	–	–	–	–	1	–	3,9 – 5,2	–	–	–	–	1	–
	4,5 – 6,1	–	2	–	–	–	–	4,5 – 7	–	2	–	–	–	–
	5,4 – 6,9	–	–	–	–	–	1	4,9 – 6,1	–	–	–	–	–	1
	5,7 – 7,3	–	–	2	–	–	–	6,1 – 8,7	–	–	2	–	–	–
	6,9 – 8	–	–	–	2	–	–	7,5 – 11	–	–	–	2	–	–
	8,5 – 10,1	–	–	–	–	2	–	8,4 – 12,2	–	–	–	–	2	–
	10,9 – 12,5	–	–	–	–	–	2	12 – 14,5	–	–	–	–	–	2

* Число указывает необходимое количество откидных механизмов

Высота створки, мм	Петля для откидных элементов							Скрытой петлей						
	Вес створки, кг	Модель*						Вес створки, кг	Модель*					
		A	B	C	D	E	F		A	B	C	D	E	F
430 – 460	2,7 – 3,1	–	1	–	–	–	–	2,2 – 3	–	1	–	–	–	–
	2,7 – 3,9	–	–	1	–	–	–	2,9 – 3,7	–	–	1	–	–	–
	3,7 – 4,7	–	–	–	1	–	–	3,3 – 4,5	–	–	–	1	–	–
	4,1 – 4,9	–	–	–	–	1	–	3,7 – 4,9	–	–	–	–	1	–
	4,3 – 6,1	–	2	–	–	–	–	4,3 – 6,3	–	2	–	–	–	–
	5,3 – 5,7	–	–	–	–	–	1	4,9 – 5,7	–	–	–	–	–	1
	5,9 – 8,3	–	–	2	–	–	–	5,9 – 8,3	–	–	2	–	–	–
	7,1 – 9,5	–	–	–	2	–	–	7,5 – 10,5	–	–	–	2	–	–
	8,3 – 9,5	–	–	–	–	2	–	8,5 – 11	–	–	–	–	2	–
	10,1 – 11,5	–	–	–	–	–	2	10,5 – 12,5	–	–	–	–	–	2
460 – 480	2,5 – 2,9	–	1	–	–	–	–	2,8 – 3	–	1	–	–	–	–
	2,8 – 3,8	–	–	1	–	–	–	2,9 – 3,7	–	–	1	–	–	–
	3,6 – 4,4	–	–	–	1	–	–	3,4 – 4,1	–	–	–	1	–	–
	3,8 – 4,8	–	–	–	–	1	–	3,7 – 4,5	–	–	–	–	1	–
	4,1 – 5,7	–	2	–	–	–	–	4,1 – 6,1	–	2	–	–	–	–
	5,3 – 7,7	–	–	2	–	–	–	4,7 – 5,5	–	–	–	–	–	1
	5,4 – 5,6	–	–	–	–	–	1	5,5 – 7,5	–	–	2	–	–	–
	6,8 – 8,9	–	–	–	2	–	–	7 – 9,5	–	–	–	2	–	–
	7,2 – 9,6	–	–	–	–	2	–	9 – 10	–	–	–	–	2	–
	9,8 – 11,4	–	–	–	–	–	2	11 – 12	–	–	–	–	–	2

Крепление по вертикали *

Высота створки, мм	Петля для откидных элементов							Скрытой петлей						
	Вес створки, кг	Модель*						Вес створки, кг	Модель*					
		A	B	C	D	E	F		A	B	C	D	E	F
200 – 230	2,5 – 2,9	1	–	–	–	–	–	2,6 – 3,1	1	–	–	–	–	–
	4,1 – 5,9	–	1	–	–	–	–	4,4 – 5,5	–	1	–	–	–	–
	5,3 – 7,3	–	–	1	–	–	–	6,3 – 8,5	–	–	1	–	–	–
	8 – 11	–	–	–	1	–	–	7,5 – 9,3	–	–	–	1	–	–
230 – 270	2,2 – 2,5	1	–	–	–	–	–	2,1 – 2,5	1	–	–	–	–	–
	3,3 – 4,8	–	1	–	–	–	–	3,4 – 4,5	–	1	–	–	–	–
	4,1 – 4,8	2	–	–	–	–	–	4 – 4,8	2	–	–	–	–	–
	4,2 – 6	–	–	1	–	–	–	4,5 – 5,6	–	–	1	–	–	–
	6,6 – 8,6	–	–	–	1	–	–	6,8 – 8,6	–	–	–	1	–	–
	6,8 – 9,6	–	2	–	–	–	–	6,8 – 9,2	–	2	–	–	–	–
	9,6 – 12,8	–	–	2	–	–	–	9,2 – 12	–	–	2	–	–	–
270 – 330	1,9 – 2,3	1	–	–	–	–	–	2 – 2,3	1	–	–	–	–	–
	3,2 – 4,5	–	1	–	–	–	–	3 – 4,9	–	1	–	–	–	–
	3,4 – 4,3	2	–	–	–	–	–	3,5 – 4,5	2	–	–	–	–	–
	3,8 – 5,1	–	–	1	–	–	–	3,7 – 5,1	–	–	1	–	–	–
	5,7 – 7,3	–	–	–	1	–	–	5,4 – 7,1	–	–	–	1	–	–
	6,1 – 8	–	–	–	–	1	–	6,1 – 7,3	–	–	–	–	1	–
	6,3 – 8,1	–	2	–	–	–	–	6,1 – 7,7	–	2	–	–	–	–
	7,9 – 11,1	–	–	2	–	–	–	7,7 – 10,1	–	–	2	–	–	–
	11,3 – 14,5	–	–	–	2	–	–	10,5 – 13,7	–	–	–	2	–	–
	12,9 – 15,5	–	–	–	–	2	–	12,1 – 14,5	–	–	–	–	2	–

* Число указывает необходимое количество откидных механизмов

Справочная таблица для выбора подходящего механизма

Высота створки, мм	Петля для откидных элементов							Скрытой петлей						
	Вес створки, кг	Модель*						Вес створки, кг	Модель*					
		A	B	C	D	E	F		A	B	C	D	E	F
330 – 380	2,6 – 3,4	–	1	–	–	–	–	2,5 – 3,6	–	1	–	–	–	–
	3,3 – 4,5	–	–	1	–	–	–	3,2 – 4,3	–	–	1	–	–	–
	4,9 – 6,3	–	–	–	1	–	–	4,6 – 6,1	–	–	–	1	–	–
	5 – 6,5	–	2	–	–	–	–	4,9 – 6,4	–	–	–	–	1	–
	5,3 – 6,5	–	–	–	–	1	–	5,1 – 6,9	–	2	–	–	–	–
	6,7 – 7,3	–	–	–	–	–	1	6,3 – 7,3	–	–	–	–	–	1
	7,3 – 8,5	–	–	2	–	–	–	6,6 – 9,3	–	–	2	–	–	–
	9,7 – 11,7	–	–	–	2	–	–	9,1 – 11,3	–	–	–	2	–	–
	10,7 – 12,9	–	–	–	–	2	–	10,5 – 12,9	–	–	–	–	2	–
	13,3 – 14,9	–	–	–	–	–	2	12,5 – 14,5	–	–	–	–	–	2
380 – 430	2,5 – 3,4	–	1	–	–	–	–	2,3 – 3,2	–	1	–	–	–	–
	3,2 – 4,2	–	–	1	–	–	–	3 – 4	–	–	1	–	–	–
	4,4 – 5,4	–	–	–	1	–	–	4,4 – 5,4	–	–	–	1	–	–
	4,8 – 5,6	–	–	–	–	1	–	4,4 – 6,6	–	2	–	–	–	–
	5 – 6,2	–	2	–	–	–	–	4,6 – 5,6	–	–	–	–	1	–
	5,9 – 6,6	–	–	–	–	–	1	5,5 – 6,4	–	–	–	–	–	1
	6,2 – 8,2	–	–	2	–	–	–	6,6 – 8,2	–	–	2	–	–	–
	8,6 – 10,6	–	–	–	2	–	–	8,4 – 10,2	–	–	–	2	–	–
	9,8 – 11,4	–	–	–	–	2	–	9,4 – 11,4	–	–	–	–	2	–
	11,8 – 13	–	–	–	–	–	2	11 – 13	–	–	–	–	–	2
430 – 460	2,3 – 3	–	1	–	–	–	–	2,3 – 3	–	1	–	–	–	–
	3 – 3,8	–	–	1	–	–	–	2,8 – 3,6	–	–	1	–	–	–
	4 – 5,2	–	–	–	1	–	–	4,2 – 5,2	–	–	–	1	–	–
	4,6 – 5,4	–	–	–	–	1	–	4,2 – 6,2	–	2	–	–	–	–
	4,6 – 6,2	–	2	–	–	–	–	4,4 – 5,4	–	–	–	–	1	–
	5,6 – 6	–	–	–	–	–	1	5,2 – 6	–	–	–	–	–	1
	6,2 – 7,8	–	–	2	–	–	–	5,4 – 7,6	–	–	2	–	–	–
	7,8 – 10,2	–	–	–	2	–	–	7,4 – 9,4	–	–	–	2	–	–
	9 – 10,4	–	–	–	–	2	–	8,4 – 10,6	–	–	–	–	2	–
	11,4 – 12,2	–	–	–	–	–	2	10,6 – 12,2	–	–	–	–	–	2
460 – 480	2,4 – 3,2	–	1	–	–	–	–	2,3 – 3	–	1	–	–	–	–
	2,8 – 4	–	–	1	–	–	–	2,8 – 3,6	–	–	1	–	–	–
	3,8 – 5	–	–	–	1	–	–	4 – 5,2	–	–	–	1	–	–
	4,5 – 5,4	–	–	–	–	1	–	4,2 – 6,2	–	2	–	–	–	–
	4,6 – 6	–	2	–	–	–	–	4,4 – 5,4	–	–	–	–	1	–
	5,4 – 6	–	–	–	–	–	1	5,2 – 6	–	–	–	–	–	1
	5,6 – 7,8	–	–	2	–	–	–	5,4 – 7,6	–	–	2	–	–	–
	7,6 – 10	–	–	–	2	–	–	7,2 – 9,4	–	–	–	2	–	–
	8,8 – 10,4	–	–	–	–	2	–	8,4 – 10,6	–	–	–	–	2	–
	10,8 – 11,6	–	–	–	–	–	2	10,4 – 11,6	–	–	–	–	–	2

* Число указывает необходимое количество откидных механизмов

Klassik D с магнитной защелкой



- Для деревянных дверей и дверей с деревянными рамами
- Макс. вес створки с ручкой 4 кг
- Простой монтаж по Системе 32
- Надежная тормозная система с точной регулировкой, не требующая ухода
- Регулируемая магнитная защелка 4 мм с ответной планкой
- Может использоваться с одной / обеих сторон
- Петли для откидных элементов Markant 11 монтируются к нижней части створки. Заказываются отдельно
- Сталь никелированная / цинковое литье под давлением, никелированная поверхность

Ссылка на страницу
- Петли для откидных створок Markant 11, см. стр. 316

Внутренняя высота корпуса, мм	Наименование	**Артикул № / сторона навески**		Кол-во
		Слева	**Справа**	
290 - 340	Klassik D / 290	**0 021 575**	**0 021 698**	1/10 шт.
365 - 404	Klassik D / 365	**0 021 577**	**0 021 699**	1/10 шт.
405 - 464	Klassik D / 405	**0 021 579**	**0 021 700**	1/10 шт.
465 - 564	Klassik D / 465	**0 021 581**	**0 021 701**	1/10 шт.
565 - 625	Klassik D / 565	**0 021 583**	**0 021 702**	1/10 шт.

Параметры открывания створки

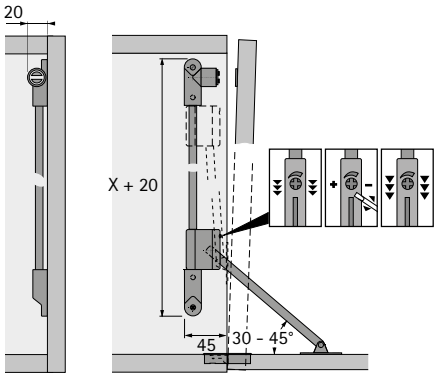

Схема сверления корпуса

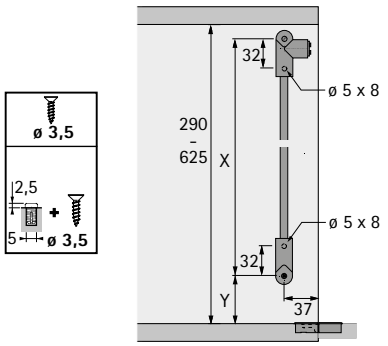

Схема сверления створки

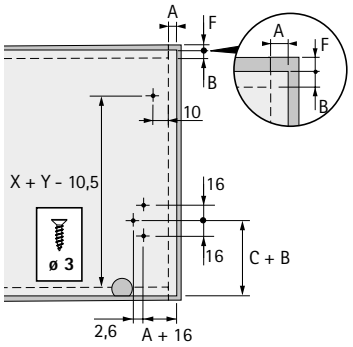

Монтажные размеры

Внутренняя высота корпуса, мм	Расстояние C, мм	Расстояние X, мм	Расстояние Y, мм
290 - 340	52	252	24
365 - 404	77	288	56
405 - 464	115	320	56
465 - 564	141	352	88
565 - 625	180	416	120

При открытой створке корпус тормозного механизма должен прилегать к нижнему упору.

Klassik D с опорой LS 3280 D



- Для деревянных дверей и дверей с деревянными рамами
- Макс. вес створки с ручкой 4 кг
- Простой монтаж по Системе 32
- Надежная тормозная система с точной регулировкой, не требующая ухода
- Левосторонняя версия (может также использоваться справа после репозиционирования основания)
- Может использоваться с одной / обеих сторон
- Петли для откидных элементов Markant 11 монтируются к нижней части створки. Заказываются отдельно
- Сталь никелированная / цинковое литье под давлением, никелированная поверхность

Ссылка на страницу
- Петли для откидных створок Markant 11, см. стр. 316

Внутренняя высота корпуса, мм	Наименование	**Артикул**	Кол-во
290 - 340	Klassik D / 290	**0 020 864**	1/10 шт.
365 - 404	Klassik D / 365	**0 020 865**	1/10 шт.
405 - 464	Klassik D / 405	**0 020 866**	1/10 шт.
465 - 564	Klassik D / 465	**0 020 867**	1/10 шт.
565 - 625	Klassik D / 565	**0 020 868**	1/10 шт.

Параметры открывания створки

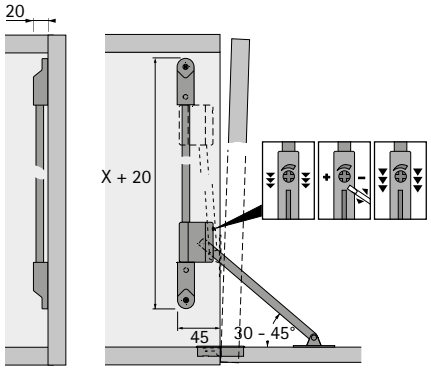

Схема сверления корпуса

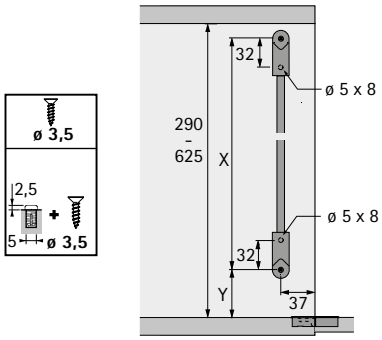

Схема сверления створки

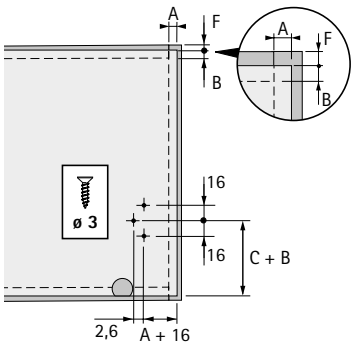

Монтажные размеры

Внутренняя высота корпуса, мм	Расстояние C, мм	Расстояние X, мм	Расстояние Y, мм
290 - 340	52	252	24
365 - 404	77	288	56
405 - 464	115	320	56
465 - 564	141	352	88
565 - 625	180	416	120

При открытой створке корпус тормозного механизма должен прилегать к нижнему упору.

Klassik D с опорой LS 258 D



- Для деревянных дверей и дверей с деревянными рамами
- Макс. вес створки с ручкой 4 кг
- Надежная тормозная система с точной регулировкой, не требующая ухода
- Левосторонняя версия (может также использоваться справа после репозиционирования основания)
- Может использоваться с одной / обеих сторон
- Петли для откидных элементов Markant 11 монтируются к нижней части створки. Заказываются отдельно
- Сталь никелированная / цинковое литье под давлением, никелированная поверхность

Ссылка на страницу
- Петли для откидных створок Markant 11, см. стр. 316

Внутренняя высота корпуса, мм	Наименование	**Артикул**	Кол-во
300 - 349	Klassik D / 300	**0 016 173**	1/10 шт.
350 - 399	Klassik D / 350	**0 016 174**	1/10 шт.
400 - 449	Klassik D / 400	**0 016 175**	1/10 шт.
450 - 507	Klassik D / 450	**0 016 176**	1/10 шт.
508 - 550	Klassik D / 508	**0 016 177**	1/10 шт.
551 - 600	Klassik D / 551	**0 016 178**	1/10 шт.

Параметры открывания створки

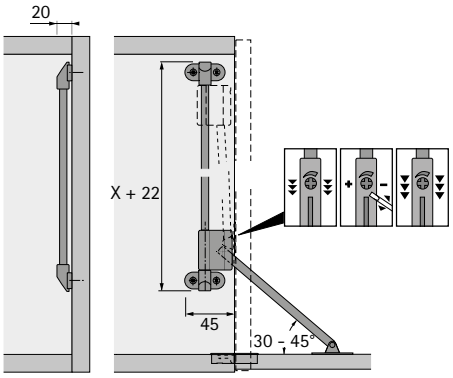

Схема сверления корпуса

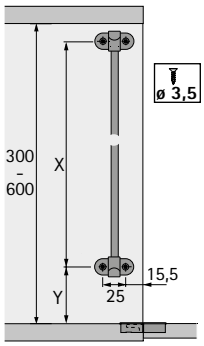

Схема сверления створки

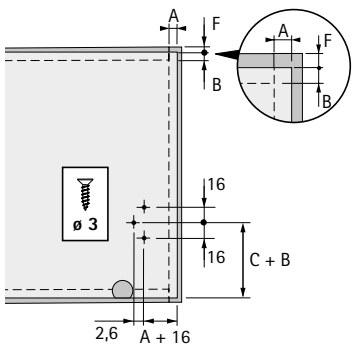

Монтажные размеры

Внутренняя высота корпуса, мм	Расстояние C, мм	Расстояние X, мм	Расстояние Y, мм
300 - 349	70	182	100
350 - 399	101	224	112
400 - 449	116	252	126
450 - 507	132	272	138
508 - 550	166	322	175
551 - 600	186	372	168

При открытой створке корпус тормозного механизма должен прилегать к нижнему упору.

Centra S 250



- Для деревянных дверей и дверей с деревянными рамами
- Регулировка тормозной системы зажимным винтом
- Правосторонняя версия
- Петля для откидных элементов крепится к нижней части створки. Заказывается отдельно
- Сталь никелированная / пластик

Ссылка на страницу
- Петли для откидных створок, см. стр. 315 - 316

Поверхность	Артикул	Кол-во
Белая	**0 013 223**	1/10 шт.
Коричневый	**0 013 224**	1/10 шт.

Параметры открывания створки

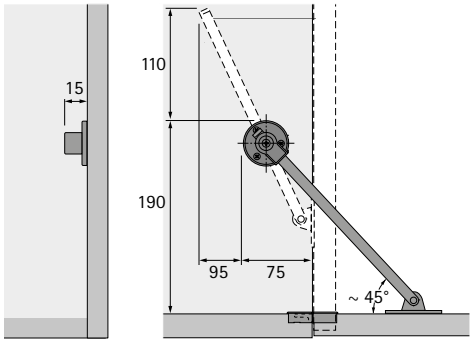

Схема сверления корпуса

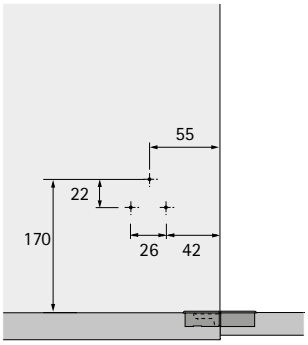

Схема сверления створки

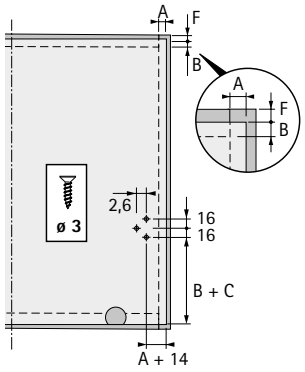

Монтажные размеры

Размер C зависит от выбранного типа петли.
Рекомендуется пробный монтаж.

КН



- Для деревянных дверей и дверей с деревянными рамами
- Может использоваться с одной / обеих сторон
- Можно устанавливать справа и слева
- Петля для откидных элементов крепится к нижней части створки. Заказывается отдельно
- Никелированная сталь

Ссылка на страницу
- Петли для откидных створок, см. стр. 315 - 316

Длина L, мм	**Артикул**	Кол-во
200	**0 013 233**	1/10 шт.
250	**0 013 235**	1/10 шт.

Параметры открывания створки

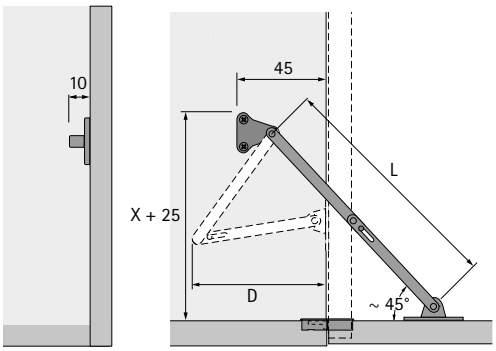

Схема сверления корпуса

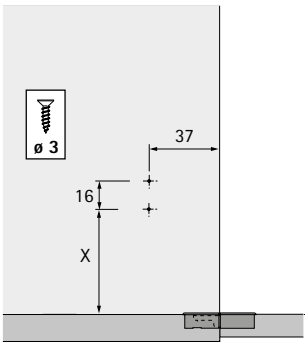

Схема сверления створки

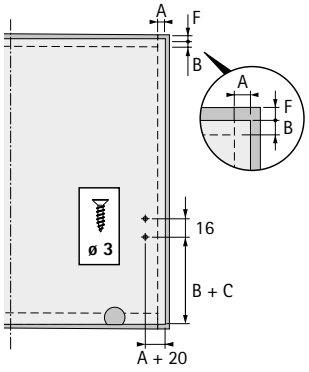

Монтажные размеры

Длина L мм	Размер D, мм	Размер X, мм
200	110	140
250	130	177

Размер C зависит от выбранного типа петли. Рекомендуется пробный монтаж.

Таблица веса для ДСП

ДСП	Ширина створки, мм												
Высота створки, мм	300	400	500	600	700	800	900	1000	1100	1200	1300	1400	1500
300	1,2	1,6	2,0	2,4	2,8	3,2	3,6	4,0	4,4	4,8	5,2	5,6	6,0
350	1,4	1,9	2,3	2,8	3,3	3,7	4,2	4,7	5,1	5,6	6,1	6,5	7,0
400	1,6	2,2	2,7	3,2	3,7	4,3	4,8	5,3	5,9	6,4	6,9	7,5	8,0
450	1,8	2,4	3,0	3,6	4,2	4,8	5,4	6,0	6,6	7,2	7,8	8,4	9,0
500	2,0	2,7	3,3	4,0	4,7	5,3	6,0	6,7	7,3	8,0	6,7	9,3	10,0
550	2,2	3,0	3,7	4,4	5,1	5,9	6,6	7,3	8,1	8,8	9,5	10,2	11,0
600	2,4	3,2	4,0	4,8	5,6	6,4	7,2	8,0	8,8	9,6	10,4	11,2	12,0
650	2,6	3,5	4,3	5,2	6,1	6,9	7,8	8,7	9,5	10,4	11,2	12,1	13,0
700	2,8	3,7	4,7	5,6	6,5	7,5	8,4	9,3	10,2	11,2	12,1	13,0	14,0
750	3,0	4,0	5,0	6,0	7,0	8,0	9,0	10,0	11,0	12,0	13,0	14,0	15,0
800	3,2	4,3	5,3	6,4	7,5	8,5	9,6	10,6	11,7	12,8	13,8	14,9	16,0
850	3,4	4,5	5,7	6,8	7,9	9,0	10,2	11,3	12,4	13,6	14,7	15,8	17,0
900	3,6	4,8	6,0	7,2	8,4	9,6	10,8	12,0	13,2	14,4	15,6	16,8	18,0
950	3,8	5,0	6,3	7,6	8,8	10,1	11,4	12,6	13,9	15,2	16,4	17,7	19,0

Вес створки, кг (ДСП 19 мм толщиной, плотность = 700 кг/м^3)

Таблица веса для панелей МДФ

МДФ	Ширина створки, мм												
Высота створки, мм	300	400	500	600	700	800	900	1000	1100	1200	1300	1400	1500
300	1,5	2,1	2,6	3,1	3,6	4,1	4,6	5,1	5,6	6,2	6,7	7,2	7,7
350	1,8	2,4	3,0	3,6	4,2	4,8	5,4	6,0	6,6	7,2	7,8	8,4	9,0
400	2,0	2,7	3,4	4,1	4,8	5,5	6,2	6,8	7,5	8,2	8,9	9,6	10,3
450	2,3	3,1	3,9	4,6	5,4	6,2	6,9	7,7	8,5	9,2	10,0	10,8	11,5
500	2,6	3,4	4,3	5,1	6,0	6,8	7,7	8,6	9,4	10,3	11,1	11,9	12,8
550	2,8	3,8	4,7	5,6	6,6	7,5	8,5	9,4	10,4	11,3	12,2	13,2	14,1
600	3,1	4,1	5,1	6,2	7,2	8,2	9,2	10,3	11,3	12,3	13,3	14,4	15,4
650	3,3	4,5	5,6	6,7	7,8	8,9	10,0	11,1	12,2	13,3	14,5	15,6	16,7
700	3,6	4,8	6,0	7,2	8,4	9,6	10,8	12,0	13,2	14,4	15,6	16,8	18,0
750	3,9	5,1	6,4	7,7	9,0	10,3	11,5	12,8	14,1	15,4	16,7	18,0	19,2
800	4,1	5,5	6,8	8,2	9,6	10,9	12,3	13,7	15,1	16,4	17,8	19,2	20,5
850	4,4	5,8	7,3	7,7	10,2	11,6	13,1	14,5	16,0	17,4	18,9	20,4	21,8
900	4,6	6,2	7,7	9,2	10,8	12,3	13,9	15,4	16,9	18,5	20,1	21,6	23,1
950	4,9	6,5	8,1	9,8	11,4	13,0	14,7	16,3	17,9	19,5	21,1	22,7	24,4

Вес створки, кг (МДФ 19 мм толщиной, плотность = 900 кг/м^3)

Использование материалов разной толщины

Значения в таблице даны с учетом толщины материала 19 мм. Если используется материал другой толщины, вес необходимо умножить на соответствующий коэффициент.

Формула расчета
Вес створки = вес створки толщиной 19 мм в соответствии с табличными данными x коэффициент

Коэффициент

Толщина материала мм	Коэффициент
15	0,79
16	0,84
18	0,95
19	1,00
20	1,05
22	1,16
23	1,21
26	1,37
29	1,53

Системы выдвижных ящиков
Обзор ассортимента /
сравнение технических характеристик **345**

Система выдвижных ящиков с двойными боковинами ArciTech
Обзор ассортимента **346 – 347**



Система выдвижных ящиков с двойными боковинами InnoTech Atira
Обзор ассортимента **726 – 727**



Системы для сбора и сортировки мусора за фасадом
Обзор ассортимента /
сравнение технических характеристик **1036 – 1037**



Система выдвижных ящиков с одностеночными боковинами MultiTech
Обзор ассортимента **1060 – 1061**



Электромеханическая система открывания Easys
Обзор ассортимента **1094 – 1095**



Обзор ассортимента / сравнение технических характеристик

	ArciTech	InnoTech Atira	MultiTech
			
Боковина	346 - 347	726 - 727	1060 - 1061
Система выдвижных ящиков	С двойными боковинами	С двойными боковинами	С одностеночными боковинами
Материал / покрытие	Сталь с порошковым покрытием, цвет серебристый, белый, антрацит, шампань, нержавеющая сталь	Сталь с порошковым покрытием, цвет серебристый, белый, антрацит	Сталь с порошковым покрытием белого цвета
Кол-во высот боковин Кол-во высот задней стенки	3 7	2 4	5 5
Кол-во высот внутренних ящиков	4	2	4
Номинальная длина	270-650 мм	260-620 мм	275-550 мм
Направляющие для ящиков	Actro	Quadro	Роликовая направляющая
Компенсация толщины корпуса (16, 18, 19 мм) с помощью направляющей	да	да	Нет
Нагрузочная способность направляющей полного выдвижения Нагрузочная способность направляющей частичного выдвижения	40 / 60 / 80 кг -	30 / 50 кг 25 кг	- 25 кг
Демпфер Silent System	да	да	да
Механическая система открывания Push to open	да	да	Нет
Электромеханическая система открывания Easys	да	да	Нет



Думая о будущем: возможности индивидуализации дизайна, большая нагрузочная способность, эффективность производства - преимущества системы выдвижных ящиков ArciTech. Концепция единой платформы позволяет просто и экономично создавать уникальную мебель. Все, о чем вы мечтали, и даже более: с нагрузкой до 80 кг направляющие Actro обеспечивают полный доступ к содержимому ящиков и плавное бесшумное закрывание. Безупречность. Стабильность. Широкий ассортимент.



Плавное и точное движение гарантировано: направляющие Actro благодаря уникальному принципу призмы, контролю синхронизации и нагрузочной способности до 80 кг позволяют использовать систему даже для тяжелых объемных ящиков.



Элегантный и удобный дизайн фасадов без ручек. Система Push to open Silent открывает ящик в ответ на легкое нажатие, а закрывание ящика остается по-прежнему плавным и точным. Система работает на механической основе, без потребления электроэнергии.



Самый эффективный способ индивидуализации мебели: концепция единой платформы дает вам множество разнообразных возможностей дизайна на основе одной боковины ящика.



Универсальная организация программы для любых требований к дизайну и функциональности – это под силу только системе ArciTech. Широкий стандартный ассортимент на базе единой платформы может предложить решения для любой области использования.



Сталь с порошковым покрытием серебристого цвета
Обзор ассортимента **348 - 349**



Сталь с порошковым покрытием белого цвета
Обзор ассортимента **422 - 423**



Сталь с порошковым покрытием цвета антрацит
Обзор ассортимента **496 - 497**



Сталь с порошковым покрытием цвета шампань
Обзор ассортимента **570 - 571**



▸ **Направляющие Actro — обзор ассортимента** **645**
▸ **Электромеханическая система открывания Easys — обзор** **1094 - 1095**
▸ **Системы для сбора и сортировки мусора — обзор** **1037**
▸ **Замочные системы — обзор** **713**
▸ **Производственная техника** **1897**

Техническая информация
▸ **Монтажная схема** **672 - 697**
▸ **Монтаж, регулировка, демонтаж** **698 - 699**
▸ **Критерии качества** **1093**



Выдвижной ящик, высота 78 мм

350 - 351



Выдвижной ящик, высота 94 мм

352 - 355



Внутренний ящик, высота 94 мм

352 - 355



Выдвижной ящик, высота 126 мм

356 - 359



Внутренний ящик, высота 126 мм

356 - 359



Короб, высота 186 мм
Высота боковины 94 мм

360 - 363



Внутренний короб, высота 186 мм
Высота боковины 94 мм

360 - 363



Короб, высота 186 мм
Высота боковины 126 мм

364 - 367



Внутренний короб, высота 186 мм
Высота боковины 126 мм

364 - 367



Короб, высота 218 мм
Высота боковины 94 мм

368 - 371



Внутренний короб, высота 218 мм
Высота боковины 94 мм

368 - 371



Короб, высота 218 мм
Высота боковины 126 мм

372 - 375

Система выдвижных ящиков ArciTech с двойными боковинами

- **Обзор ассортимента, комплект / большая упаковка**
- **Сталь с порошковым покрытием, цвет серебристый**



Внутренний короб, высота 218 мм
Высота боковины 126 мм
372 - 375



Короб, высота 250 мм
Высота боковины 94 мм
376 - 379



Короб, высота 250 мм
Высота боковины 126 мм
380 - 383



Короб, высота 282 мм
Высота боковины 94 мм
384 - 387



Короб, высота 282 мм
Высота боковины 126 мм
388 - 391



Выдвижной ящик с отверстием в днище, высота 94 мм
392 - 393



Короб с вырезом под мойку, высота 186 мм
394 - 395



Узкий нижний шкаф
396



Высокий шкаф / шкаф для хранения
397 - 398



Организация внутреннего пространства для ящиков / внутренних ящиков, обзор ассортимента
399



Организация внутреннего пространства для коробов / внутренних коробов, обзор ассортимента
399



Решения для ящиков / коробов с вырезом под мойку, обзор ассортимента
417

Система выдвижных ящиков ArciTech с двойными боковинами

- **Ящик, высота 78 мм**
- **Сталь с порошковым покрытием, цвет серебристый**



Чертеж в разобранном виде

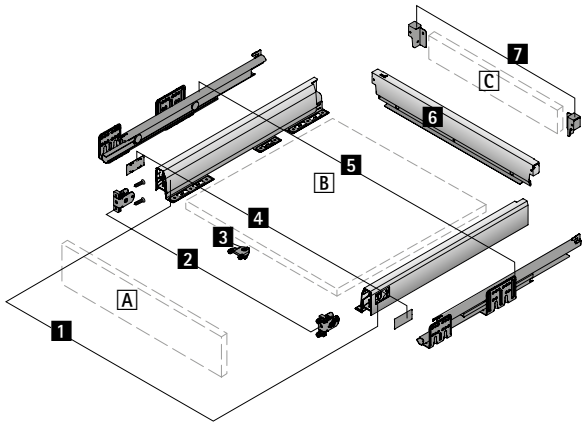

Компоненты

1 Боковина, левая и правая
2 Соединитель передней панели, 2 шт.
3 Стабилизатор передней панели
4 Заглушка, 2 шт.
5 Направляющая Actro, левая и правая, см. стр. 645
6 Стальная задняя стенка
Альтернативно
C Деревянная задняя стенка и
7 Соединитель задней стенки, левый и правый
A Передняя панель
B Днище (толщина материала 16 мм)
C Деревянная задняя стенка (толщина материала 16 мм)

Дополнительно

- Техническая информация, см. стр. 672, 698 - 711
- Направляющие Actro, см. стр. 645

- **Ящик, высота 78 мм**
- **Сталь с порошковым покрытием, цвет серебристый**

Компоненты

1 Боковина

- Например, для использования в качестве выдвижного ящика под плитой
- Макс. высота передней панели 150 мм



Номинальная длина, мм	Артикул		Кол-во
	Левая	**Правая**	
500	**9 227 443**	**9 227 444**	15 шт.

2 Соединитель передней панели

- Сталь / пластик



Тип монтажа	**Артикул**	Кол-во
Под прикручивание	**9 123 011**	1/150 шт.
Под запрессовку	**9 123 010**	1/150 шт.

3 Стабилизатор передней панели

- Для стабилизации широких передних панелей
- Рекомендуется использование с корпусами шириной более 600 мм
- Пластик цвета антрацит



Артикул	Кол-во
9 123 080	1/150 шт.

4 Заглушка

- Пластик
- Заглушки с логотипом производителя мебели изготавливаются под заказ



Поверхность	**Артикул**	Кол-во
Антрацит, с логотипом Hettich	**9 123 005**	1/300 шт.
Антрацит	**9 123 000**	1/300 шт.
Под алюминий, с логотипом Hettich	**9 123 009**	1/300 шт.
Под алюминий	**9 123 004**	1/300 шт.
Под хром, с логотипом Hettich	**9 123 008**	1/300 шт.
Под хром	**9 123 003**	1/300 шт.

6 Стальная задняя стенка

- Для стандартной ширины корпуса
- Для крепления к боковине необходим винт DIN 7500 3,5 x 6, см. стр. 671



Ширина корпуса в мм	**Артикул**	Кол-во
600	**9 121 343**	1/20 шт.
900	**9 121 344**	1/20 шт.

7 Соединитель задней стенки

- Для деревянной задней стенки
- Для крепления к боковине необходим винт DIN 7500 3,5 x 6, см. стр. 671



Номинальная высота в мм	Артикул		Кол-во
	Левая	**Правая**	
78	**9 121 819**	**9 121 820**	30 шт.

Система выдвижных ящиков ArciTech с двойными боковинами

- **Ящик / внутренний ящик, высота 94 мм**
- **Сталь с порошковым покрытием, цвет серебристый**





Чертеж в разобранном виде

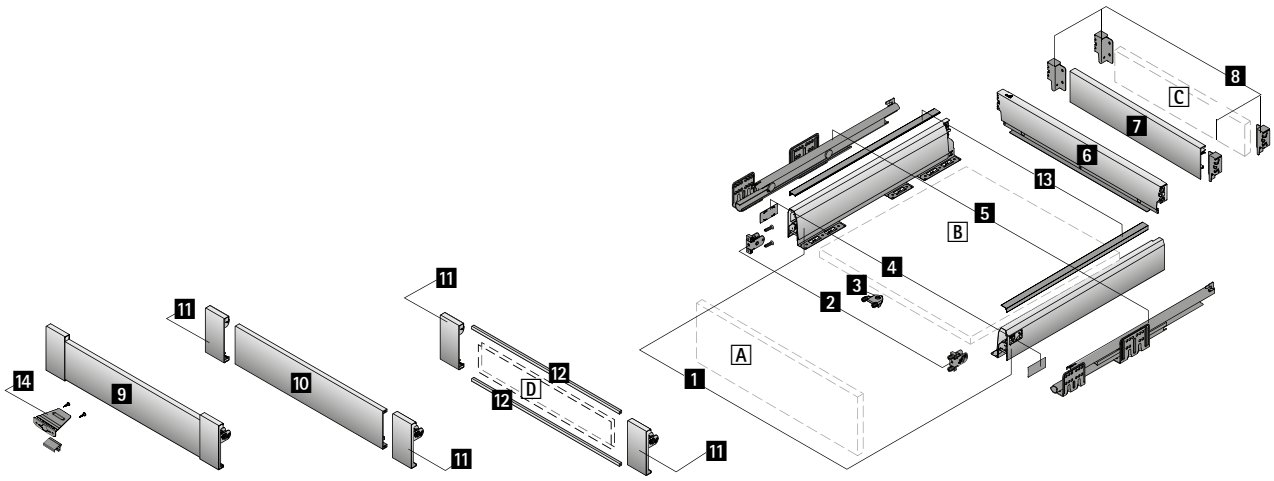

Компоненты

1 Боковина, левая и правая
2 Соединитель передней панели, 2 шт.
3 Стабилизатор передней панели
4 Заглушка, 2 шт.
5 Направляющая Actro, левая и правая, см. стр. 645
6 Стальная задняя стенка

Альтернативно

7 Алюминиевая задняя стенка или C Деревянная задняя стенка и
8 Соединитель задней стенки, левый и правый

9 Передняя панель для внутреннего ящика

Вариант 1

10 Алюминиевая передняя панель и
11 Соединитель передней панели

Вариант 2

D Передняя панель из другого материала и
11 Соединитель для передней панели и
12 Профиль для передней панели

13 Декоративный профиль
14 Ручка-фиксатор внутреннего ящика

A Передняя панель
B Днище (толщина материала 16 мм)
C Деревянная задняя стенка (толщина материала 16 мм)
D Передняя панель из другого материала (толщина материала 6 мм)

Дополнительно

- Техническая информация, см. стр. 673 - 674, 698 - 711
- Направляющие Actro, см. стр. 645

- **Ящик / внутренний ящик, высота 94 мм**
- **Сталь с порошковым покрытием, цвет серебристый**

Компоненты

1 Боковина



Номинальная длина, мм	Артикул		Кол-во
	Левая	Правая	
270	**9 121 197**	**9 121 198**	15 шт.
300	**9 121 199**	**9 121 200**	15 шт.
350	**9 121 201**	**9 121 202**	15 шт.
400	**9 121 203**	**9 121 204**	15 шт.
450	**9 121 205**	**9 121 206**	15 шт.
500	**9 121 207**	**9 121 208**	15 шт.
550	**9 121 209**	**9 121 210**	15 шт.
650	**9 121 211**	**9 121 212**	15 шт.

2 Соединитель передней панели

- Сталь / пластик



Тип монтажа	Артикул	Кол-во
Под прикручивание	**9 123 011**	1/150 шт.
Под запрессовку	**9 123 010**	1/150 шт.

3 Стабилизатор передней панели

- Для стабилизации широких и (или) высоких передних панелей
- Рекомендуется при ширине корпуса больше 600 мм и (или) высоте передней панели больше 450 мм
- Пластик цвета антрацит



Артикул	Кол-во
9 123 080	1/150 шт.

4 Заглушка

- Пластик
- Заглушки с логотипом производителя мебели изготавливаются под заказ



Поверхность	Артикул	Кол-во
Антрацит, с логотипом Hettich	**9 123 005**	1/300 шт.
Антрацит	**9 123 000**	1/300 шт.
Под алюминий, с логотипом Hettich	**9 123 009**	1/300 шт.
Под алюминий	**9 123 004**	1/300 шт.
Под хром, с логотипом Hettich	**9 123 008**	1/300 шт.
Под хром	**9 123 003**	1/300 шт.

6 Стальная задняя стенка

- Для стандартной ширины корпуса



Ширина корпуса в мм	Артикул	Кол-во
275	**9 121 349**	1/20 шт.
300	**9 121 350**	1/20 шт.
350	**9 121 352**	1/20 шт.
400	**9 121 354**	1/20 шт.
450	**9 121 356**	1/20 шт.
500	**9 121 358**	1/20 шт.
550	**9 121 360**	1/20 шт.
600	**9 121 362**	1/20 шт.
700	**9 121 364**	1/20 шт.
800	**9 121 366**	1/20 шт.
900	**9 121 368**	1/20 шт.
1000	**9 121 370**	1/20 шт.
1200	**9 121 374**	1/20 шт.

7 Алюминиевая задняя стенка

- Для изменяемой или стандартной ширины корпуса
- Для нарезки под размер
- Длина 2000 мм
- Порошковое покрытие серебристого цвета
- **8** Соединители задней стенки заказываются отдельно



Артикул	Кол-во
9 192 200	1 шт.

8 Соединитель задней стенки

- Для деревянной или **7** Алюминиевой задней стенки



Номинальная высота в мм	Артикул		Кол-во
	Левая	Правая	
94	**9 121 827**	**9 121 828**	30 шт.

Передняя панель для внутреннего ящика

9 Передняя панель для внутреннего ящика

- Для стандартной ширины корпуса
- С предустановленными соединителями
- Сталь с порошковым покрытием, цвет серебристый / анодированный алюминий, цвет серебристый



Ширина корпуса в мм	Артикул	Кол-во
300	**9 122 795**	1/15 шт.
400	**9 122 796**	1/15 шт.
450	**9 122 797**	1/15 шт.
500	**9 122 798**	1/15 шт.
600	**9 122 799**	1/15 шт.
800	**9 122 800**	1/15 шт.
900	**9 122 801**	1/15 шт.
1000	**9 122 802**	1/15 шт.
1200	**9 122 803**	1/15 шт.

10 Алюминиевая передняя панель

- Для изменяемой или стандартной ширины корпуса
- Для нарезки под размер
- Длина 2000 мм
- Анодированная, цвет серебристый
- 11 Соединители передней панели заказываются отдельно



Артикул	Кол-во
9 192 204	1 шт.

11 Соединитель передней панели

- Для комбинирования с алюминиевой передней панелью или профилем для передней панели при использовании передней панели из другого материала
- При использовании передней панели из другого материала общая нагрузка на ящик не должна превышать 60 кг



Состав комплекта:
- 1 соединитель передней панели, левый и правый

Артикул	Кол-во
9 123 083	1/15 компл.

12 Профилем для передней панели

- Для передней панели из другого материала
- Для нарезки под размер, 2 профиля на переднюю панель
- Длина 1140 мм
- Анодированный алюминий, цвет серебристый
- 11 Соединители заказываются отдельно



Артикул	Кол-во
9 123 097	1 шт.

Система выдвижных ящиков ArciTech с двойными боковинами

- **Ящик / внутренний ящик, высота 126 мм**
- **Сталь с порошковым покрытием, цвет серебристый**





Чертеж в разобранном виде

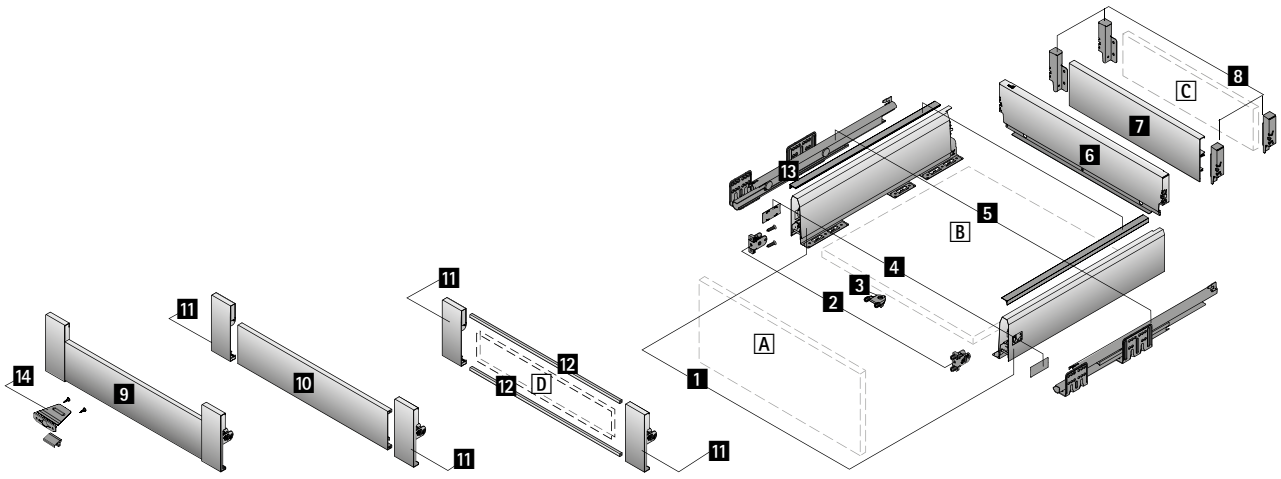

Компоненты

1 Боковина, левая и правая
2 Соединитель передней панели, 2 шт.
3 Стабилизатор передней панели
4 Заглушка, 2 шт.
5 Направляющая Actro, левая и правая, см. стр. 645
6 Стальная задняя стенка

Альтернативно

7 Алюминиевая задняя стенка или C Деревянная задняя стенка и
8 Соединитель задней стенки, левый и правый

9 Передняя панель для внутреннего ящика

Вариант 1

10 Алюминиевая передняя панель и
11 Соединитель передней панели

Вариант 2

D Передняя панель из другого материала и
11 Соединитель для передней панели и
12 Профиль для передней панели

13 Декоративный профиль
14 Ручка-фиксатор внутреннего ящика

A Передняя панель
B Днище (толщина материала 16 мм)
C Деревянная задняя стенка (толщина материала 16 мм)
D Передняя панель из другого материала (толщина материала 6 мм)

Дополнительно

- Техническая информация, см. стр. 675 - 676, 698 - 711
- Направляющие Actro, см. стр. 645

- **Ящик / внутренний ящик, высота 126 мм**
- **Сталь с порошковым покрытием, цвет серебристый**

Компоненты

1 Боковина



Номинальная длина, мм	Артикул		Кол-во
	Левая	Правая	
270	**9 121 213**	**9 121 214**	15 шт.
300	**9 121 215**	**9 121 216**	15 шт.
350	**9 121 217**	**9 121 218**	15 шт.
400	**9 121 219**	**9 121 220**	15 шт.
450	**9 121 221**	**9 121 222**	15 шт.
500	**9 121 223**	**9 121 224**	15 шт.
550	**9 121 225**	**9 121 226**	15 шт.
650	**9 121 227**	**9 121 228**	15 шт.

2 Соединитель передней панели

- Сталь / пластик



Тип монтажа	Артикул	Кол-во
Под прикручивание	**9 123 011**	1/150 шт.
Под запрессовку	**9 123 010**	1/150 шт.

3 Стабилизатор передней панели

- Для стабилизации широких и (или) высоких передних панелей
- Рекомендуется при ширине корпуса больше 600 мм и (или) высоте передней панели больше 450 мм
- Пластик цвета антрацит



Артикул	Кол-во
9 123 080	1/150 шт.

4 Заглушка

- Пластик
- Заглушки с логотипом производителя мебели изготавливаются под заказ



Поверхность	Артикул	Кол-во
Антрацит, с логотипом Hettich	**9 123 005**	1/300 шт.
Антрацит	**9 123 000**	1/300 шт.
Под алюминий, с логотипом Hettich	**9 123 009**	1/300 шт.
Под алюминий	**9 123 004**	1/300 шт.
Под хром, с логотипом Hettich	**9 123 008**	1/300 шт.
Под хром	**9 123 003**	1/300 шт.

6 Стальная задняя стенка

- Для стандартной ширины корпуса



Ширина корпуса в мм	Артикул	Кол-во
275	**9 121 427**	1/20 шт.
300	**9 121 428**	1/20 шт.
350	**9 121 430**	1/20 шт.
400	**9 121 432**	1/20 шт.
450	**9 121 434**	1/20 шт.
500	**9 121 436**	1/20 шт.
550	**9 121 438**	1/20 шт.
600	**9 121 440**	1/20 шт.
700	**9 121 442**	1/20 шт.
800	**9 121 444**	1/20 шт.
900	**9 121 446**	1/20 шт.
1000	**9 121 448**	1/10 шт.
1200	**9 121 452**	1/10 шт.

7 Алюминиевая задняя стенка

- Для изменяемой или стандартной ширины корпуса
- Для нарезки под размер
- Длина 1140 мм
- Порошковое покрытие серебристого цвета
- **8** Соединители задней стенки заказываются отдельно



Артикул	Кол-во
9 121 878	1 шт.

8 Соединитель задней стенки

- Для деревянной или **7** Алюминиевой задней стенки



Номинальная высота в мм	Артикул		Кол-во
	Левая	Правая	
126	**9 121 835**	**9 121 836**	30 шт.

Передняя панель для внутреннего ящика

9 Передняя панель для внутреннего ящика

- Для стандартной ширины корпуса
- С предустановленными соединителями
- Сталь с порошковым покрытием, цвет серебристый / анодированный алюминий, цвет серебристый



Ширина корпуса в мм	**Артикул**	Кол-во
300	**9 122 822**	1/15 шт.
400	**9 122 823**	1/15 шт.
450	**9 122 824**	1/15 шт.
500	**9 122 825**	1/15 шт.
600	**9 122 826**	1/15 шт.
800	**9 122 827**	1/15 шт.
900	**9 122 828**	1/15 шт.
1000	**9 122 829**	1/15 шт.
1200	**9 122 830**	1/15 шт.

10 Алюминиевая передняя панель

- Для изменяемой или стандартной ширины корпуса
- Для нарезки под размер
- Длина 2000 мм
- Анодированная, цвет серебристый
- **11** Соединители передней панели заказываются отдельно



Артикул	Кол-во
9 192 204	1 шт.

11 Соединитель передней панели

- Для комбинирования с алюминиевой передней панелью или профилем для передней панели при использовании передней панели из другого материала
- При использовании передней панели из другого материала общая нагрузка на ящик не должна превышать 60 кг



Состав комплекта:
- 1 соединитель передней панели, левый и правый

Артикул	Кол-во
9 123 086	1/15 компл.

12 Профилем для передней панели

- Для передней панели из другого материала
- Для нарезки под размер, 2 профиля на переднюю панель
- Длина 1140 мм
- Анодированный алюминий, цвет серебристый
- **11** Соединители заказываются отдельно



Артикул	Кол-во
9 123 097	1 шт.

Система выдвижных ящиков ArciTech с двойными боковинами

- **Короб / внутренний короб, высота 186 мм, высота боковины 94 мм**
- **Сталь с порошковым покрытием, цвет серебристый**







Чертеж в разобранном виде

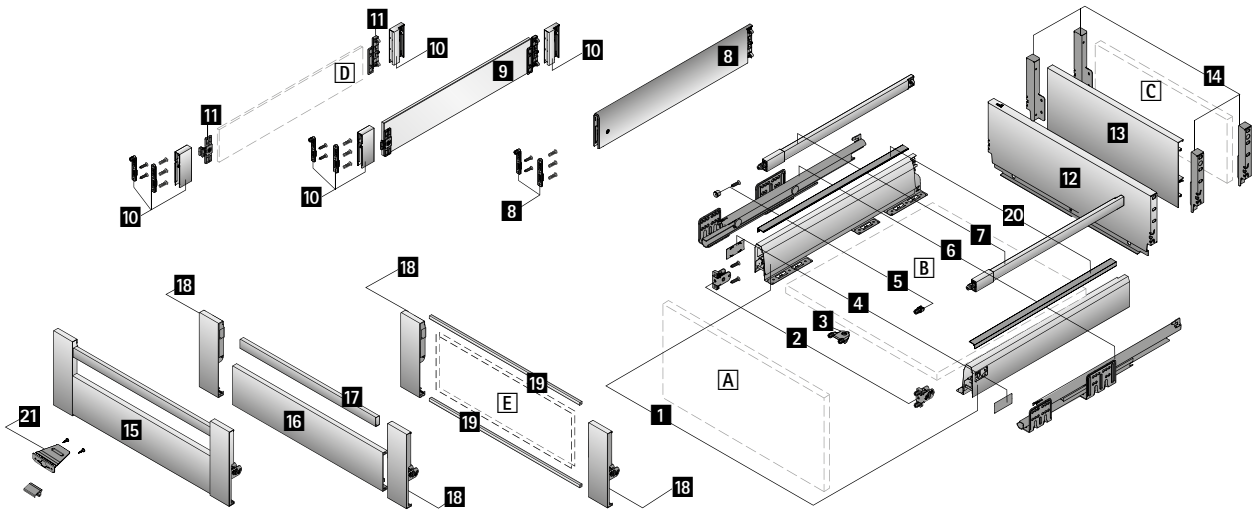

Компоненты

1 Боковина, левая и правая
2 Соединитель передней панели, 2 шт.
3 Стабилизатор передней панели
4 Заглушка, 2 шт.
5 Соединитель передней панели для продольного релинга, 2 шт.
6 Направляющая Actro, левая и правая, см. стр. 645
7 Продольный релинг, левый и правый

Вариант 1
8 TopSide

Вариант 2
9 Надставка DesignSide из стекла и
10 Адаптер DesignSide

Вариант 3
D Надставка DesignSide из другого материала и
10 Адаптер DesignSide и
11 Соединитель DesignSide

12 Стальная задняя стенка

Альтернативно
13 Алюминиевая задняя стенка или C Деревянная задняя стенка и
14 Соединитель задней стенки, левый и правый

15 Передняя панель для внутреннего короба

Вариант 1
16 Алюминиевая передняя панель и
17 Релинг для алюминиевой передней панели и
18 Соединитель передней панели

Вариант 2
E Передняя панель из другого материала и
18 Соединитель для передней панели и
19 Профиль для передней панели

20 Декоративный профиль
21 Ручка-фиксатор внутреннего ящика
A Передняя панель
B Днище (толщина материала 16 мм)
C Деревянная задняя стенка (толщина материала 16 мм)
D Надставка DesignSide из другого материала (толщина материала 8 мм)
E Передняя панель из другого материала (толщина материала 6 мм)

Дополнительно

- Техническая информация, см. стр. 677 - 680, 698 - 711
- Направляющие Actro, см. стр. 645

- **Короб / внутренний короб, высота 186 мм, высота боковины 94 мм**
- **Сталь с порошковым покрытием, цвет серебристый**

Компоненты

1 Боковина



Номинальная длина, мм	Артикул		Кол-во
	Левая	Правая	
270	**9 121 197**	**9 121 198**	15 шт.
300	**9 121 199**	**9 121 200**	15 шт.
350	**9 121 201**	**9 121 202**	15 шт.
400	**9 121 203**	**9 121 204**	15 шт.
450	**9 121 205**	**9 121 206**	15 шт.
500	**9 121 207**	**9 121 208**	15 шт.
550	**9 121 209**	**9 121 210**	15 шт.
650	**9 121 211**	**9 121 212**	15 шт.

2 Соединитель передней панели

- Сталь / пластик



Тип монтажа	Артикул	Кол-во
Под прикручивание	**9 123 011**	1/150 шт.
Под запрессовку	**9 123 010**	1/150 шт.

3 Стабилизатор передней панели

- Для стабилизации широких и (или) высоких передних панелей
- Рекомендуется при ширине корпуса больше 600 мм и (или) высоте передней панели больше 450 мм
- Пластик цвета антрацит



Артикул	Кол-во
9 123 080	1/150 шт.

4 Заглушка

- Пластик
- Заглушки с логотипом производителя мебели изготавливаются под заказ



Поверхность	Артикул	Кол-во
Антрацит, с логотипом Hettich	**9 123 005**	1/300 шт.
Антрацит	**9 123 000**	1/300 шт.
Под алюминий, с логотипом Hettich	**9 123 009**	1/300 шт.
Под алюминий	**9 123 004**	1/300 шт.
Под хром, с логотипом Hettich	**9 123 008**	1/300 шт.
Под хром	**9 123 003**	1/300 шт.

7 Продольный релинг



Номинальная длина, мм	Артикул		Кол-во
	Левая	Правая	
270	**9 121 953**	**9 121 954**	30 шт.
300	**9 121 963**	**9 121 964**	30 шт.
350	**9 121 973**	**9 121 974**	30 шт.
400	**9 121 983**	**9 121 984**	30 шт.
450	**9 121 993**	**9 121 994**	30 шт.
500	**9 122 003**	**9 122 004**	30 шт.
550	**9 122 013**	**9 122 014**	30 шт.
650	**9 122 033**	**9 122 034**	30 шт.

5 Соединитель передней панели для продольного релинга

- Пластик цвета антрацит



Тип монтажа	Артикул	Кол-во
Под прикручивание	**9 127 011**	1/300 шт.
Под запрессовку	**9 127 000**	1/300 шт.

8 Надставка TopSide

Состав комплекта:
- 1 надставка TopSide, левая и правая
- 2 соединителя передней панели под запрессовку и под прикручивание



Номинальная длина, мм	Артикул	Кол-во
400	**9 122 912**	1 компл.
450	**9 122 916**	1 компл.
500	**9 122 920**	1 компл.
550	**9 122 924**	1 компл.
650	**9 122 932**	1 компл.

9 Надставка на боковину DesignSide из стекла

- Прозрачное стекло с приклеенными соединителями
- Толщина материала 8 мм
- 10 Адаптеры DesignSide заказываются отдельно



Состав комплекта:
- 1 надставка DesignSide с приклеенными соединителями, левая и правая

Номинальная длина, мм	Артикул	Кол-во
270	**9 122 983**	1 компл.
300	**9 122 984**	1 компл.
350	**9 122 985**	1 компл.
400	**9 122 986**	1 компл.
450	**9 122 987**	1 компл.
500	**9 122 988**	1 компл.
550	**9 122 989**	1 компл.
650	**9 122 990**	1 компл.

10 Комплект адаптеров DesignSide

- Для комбинирования с 9 DesignSide из стекла или при использовании DesignSide из другого материала с 11 Соединителями DesignSide



Состав комплекта:
- 1 передний адаптер DesignSide, слева и справа
- 1 задний адаптер DesignSide, слева и справа
- 2 соединителя передней панели под запрессовку и под прикручивание

Артикул	Кол-во
9 122 973	1 компл.

11 Соединителями DesignSide

- Для использования с надставкой на боковину DesignSide из другого материала
- Под приклеивание или под прикручивание (Ø 3 x 10)
- 10 Адаптеры DesignSide заказываются отдельно



Состав комплекта:
- 1 соединитель DesignSide, передний, левый и правый
- 1 соединитель DesignSide, задний, левый и правый

Артикул	Кол-во
9 122 998	1/15 компл.

12 Стальная задняя стенка

- Для стандартной ширины корпуса



Ширина корпуса в мм	Артикул	Кол-во
275	**9 121 505**	1/10 шт.
300	**9 121 506**	1/10 шт.
350	**9 121 508**	1/10 шт.
400	**9 121 510**	1/10 шт.
450	**9 121 512**	1/10 шт.
500	**9 121 514**	1/10 шт.
550	**9 121 516**	1/10 шт.
600	**9 121 518**	1/10 шт.
700	**9 121 520**	1/10 шт.
800	**9 121 522**	1/10 шт.
900	**9 121 524**	1/10 шт.
1000	**9 121 526**	1/10 шт.
1200	**9 121 530**	1/10 шт.

13 Алюминиевая задняя стенка

- Для изменяемой или стандартной ширины корпуса
- Для нарезки под размер
- Длина 2000 мм
- Порошковое покрытие серебристого цвета
- 14 Соединители задней стенки заказываются отдельно



Артикул	Кол-во
9 192 189	1 шт.

14 Соединитель задней стенки

- Для деревянной или 13 Алюминиевой задней стенки



Номинальная высота в мм	Артикул		Кол-во
	Левая	Правая	
186	**9 121 843**	**9 121 844**	30 шт.

- **Короб / внутренний короб, высота 186 мм, высота боковины 94 мм**
- **Сталь с порошковым покрытием, цвет серебристый**

Передняя панель для внутреннего короба

15 Передняя панель для внутреннего короба



- Для стандартной ширины корпуса
- С предустановленными соединителями и предустановленным релингом
- Сталь с порошковым покрытием, цвет серебристый / анодированный алюминий, цвет серебристый

Ширина корпуса в мм	Артикул	Кол-во
300	**9 122 849**	1/15 шт.
400	**9 122 850**	1/15 шт.
450	**9 122 851**	1/15 шт.
500	**9 122 852**	1/15 шт.
600	**9 122 853**	1/15 шт.
800	**9 122 854**	1/15 шт.
900	**9 122 855**	1/15 шт.
1000	**9 122 856**	1/15 шт.
1200	**9 122 857**	1/15 шт.

16 Алюминиевая передняя панель



- Для изменяемой или стандартной ширины корпуса
- Для нарезки под размер
- Длина 2000 мм
- Анодированная, цвет серебристый
- 17 Релинги и 18 Соединители передней панели заказываются отдельно

Артикул	Кол-во
9 192 204	1 шт.

17 Релинг для алюминиевой передней панели



- Сталь
- Для изменяемой или стандартной ширины корпуса
- Для нарезки под размер
- Длина 2000 мм
- 16 Алюминиевая передняя панель и 18 Соединители передней панели заказываются отдельно

Артикул	Кол-во
9 182 706	1 шт.

18 Соединитель передней панели



- Для комбинирования с 16 Алюминиевой передней панелью и 17 Релингом для передней панели или при использовании передней панели из другого материала с 19 Профилем для передней панели
- При использовании передней панели из другого материала общая нагрузка на ящик не должна превышать 60 кг

Состав комплекта:
- 1 соединитель передней панели, левый и правый

Артикул	Кол-во
9 123 089	1/15 компл.

19 Профилем для передней панели



- Для передней панели из другого материала
- Для нарезки под размер, 2 профиля на переднюю панель
- Длина 1140 мм
- Анодированный алюминий, цвет серебристый
- 18 Соединители заказываются отдельно

Артикул	Кол-во
9 123 097	1 шт.

Система выдвижных ящиков ArciTech с двойными боковинами

- **Короб / внутренний короб, высота 186 мм, высота боковины 126 мм**
- **Сталь с порошковым покрытием, цвет серебристый**





Чертеж в разобранном виде

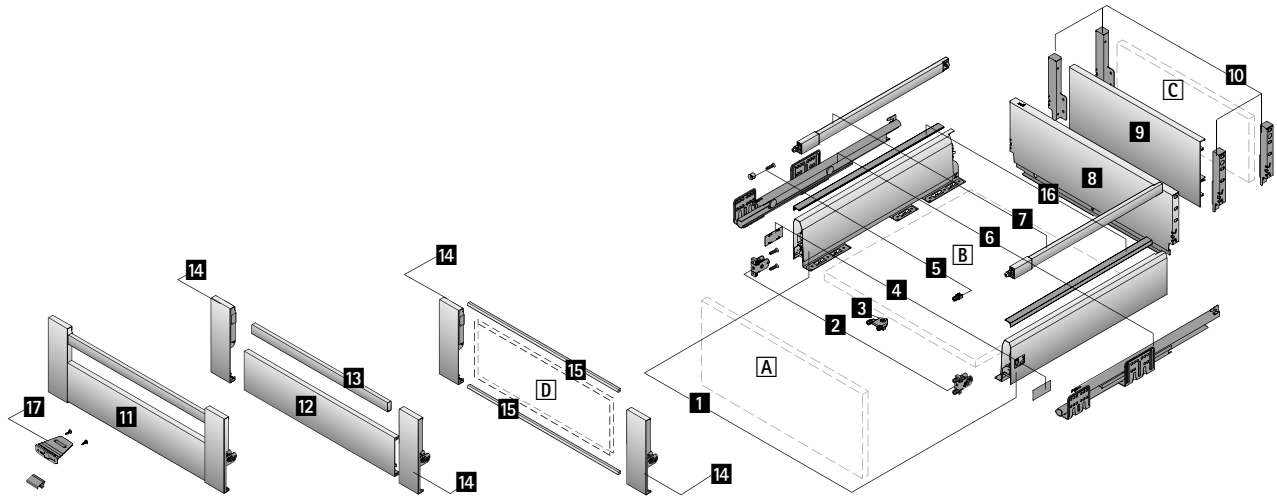

Компоненты

1 Боковина, левая и правая
2 Соединитель передней панели, 2 шт.
3 Стабилизатор передней панели
4 Заглушка, 2 шт.
5 Соединитель передней панели для продольного релинга, 2 шт.
6 Направляющая Actro, левая и правая, см. стр. 645
7 Продольный релинг, левый и правый
8 Стальная задняя стенка

Альтернативно

9 Алюминиевая задняя стенка или C Деревянная задняя стенка и
10 Соединитель задней стенки, левый и правый
11 Передняя панель для внутреннего короба

Вариант 1

12 Алюминиевая передняя панель и
13 Релинг для алюминиевой передней панели и
14 Соединитель передней панели

Вариант 2

D Передняя панель из другого материала и
14 Соединитель для передней панели и
15 Профиль для передней панели

16 Декоративный профиль
17 Ручка-фиксатор внутреннего ящика

A Передняя панель
B Днище (толщина материала 16 мм)
C Деревянная задняя стенка (толщина материала 16 мм)
D Передняя панель из другого материала (толщина материала 6 мм)

Дополнительно

- Техническая информация, см. стр. 681 - 682, 698 - 711
- Направляющие Actro, см. стр. 645

- **Короб / внутренний короб, высота 186 мм, высота боковины 126 мм**
- **Сталь с порошковым покрытием, цвет серебристый**

Компоненты

1 Боковина



Номинальная длина, мм	Артикул		Кол-во
	Левая	Правая	
270	**9 121 213**	**9 121 214**	15 шт.
300	**9 121 215**	**9 121 216**	15 шт.
350	**9 121 217**	**9 121 218**	15 шт.
400	**9 121 219**	**9 121 220**	15 шт.
450	**9 121 221**	**9 121 222**	15 шт.
500	**9 121 223**	**9 121 224**	15 шт.
550	**9 121 225**	**9 121 226**	15 шт.
650	**9 121 227**	**9 121 228**	15 шт.

2 Соединитель передней панели

- Сталь / пластик



Тип монтажа	Артикул	Кол-во
Под прикручивание	**9 123 011**	1/150 шт.
Под запрессовку	**9 123 010**	1/150 шт.

3 Стабилизатор передней панели

- Для стабилизации широких и (или) высоких передних панелей
- Рекомендуется при ширине корпуса больше 600 мм и (или) высоте передней панели больше 450 мм
- Пластик цвета антрацит



Артикул	Кол-во
9 123 080	1/150 шт.

4 Заглушка

- Пластик
- Заглушки с логотипом производителя мебели изготавливаются под заказ



Поверхность	Артикул	Кол-во
Антрацит, с логотипом Hettich	**9 123 005**	1/300 шт.
Антрацит	**9 123 000**	1/300 шт.
Под алюминий, с логотипом Hettich	**9 123 009**	1/300 шт.
Под алюминий	**9 123 004**	1/300 шт.
Под хром, с логотипом Hettich	**9 123 008**	1/300 шт.
Под хром	**9 123 003**	1/300 шт.

7 Продольный релинг



Номинальная длина, мм	Артикул		Кол-во
	Левая	Правая	
270	**9 121 953**	**9 121 954**	30 шт.
300	**9 121 963**	**9 121 964**	30 шт.
350	**9 121 973**	**9 121 974**	30 шт.
400	**9 121 983**	**9 121 984**	30 шт.
450	**9 121 993**	**9 121 994**	30 шт.
500	**9 122 003**	**9 122 004**	30 шт.
550	**9 122 013**	**9 122 014**	30 шт.
650	**9 122 033**	**9 122 034**	30 шт.

5 Соединитель передней панели для продольного релинга

- Пластик цвета антрацит



Тип монтажа	Артикул	Кол-во
Под прикручивание	**9 127 011**	1/300 шт.
Под запрессовку	**9 127 000**	1/300 шт.

8 Стальная задняя стенка

- Для стандартной ширины корпуса



Ширина корпуса в мм	Артикул	Кол-во
275	**9 121 505**	1/10 шт.
300	**9 121 506**	1/10 шт.
350	**9 121 508**	1/10 шт.
400	**9 121 510**	1/10 шт.
450	**9 121 512**	1/10 шт.
500	**9 121 514**	1/10 шт.
550	**9 121 516**	1/10 шт.
600	**9 121 518**	1/10 шт.
700	**9 121 520**	1/10 шт.
800	**9 121 522**	1/10 шт.
900	**9 121 524**	1/10 шт.
1000	**9 121 526**	1/10 шт.
1200	**9 121 530**	1/10 шт.

10 Соединитель задней стенки

- Для деревянной или 9 алюминиевой задней стенки



Номинальная высота в мм	Артикул		Кол-во
	Левая	**Правая**	
186	**9 121 843**	**9 121 844**	30 шт.

9 Алюминиевая задняя стенка

- Для изменяемой или стандартной ширины корпуса
- Для нарезки под размер
- Длина 2000 мм
- Порошковое покрытие серебристого цвета
- 10 Соединители задней стенки заказываются отдельно



Артикул	Кол-во
9 192 189	1 шт.

- **Короб / внутренний короб, высота 186 мм, высота боковины 126 мм**
- **Сталь с порошковым покрытием, цвет серебристый**

Передняя панель для внутреннего короба

11 Передняя панель для внутреннего короба

- Для стандартной ширины корпуса
- С предустановленными соединителями и предустановленным релингом
- Сталь с порошковым покрытием, цвет серебристый / анодированный алюминий, цвет серебристый



Ширина корпуса в мм	Артикул	Кол-во
300	**9 122 849**	1/15 шт.
400	**9 122 850**	1/15 шт.
450	**9 122 851**	1/15 шт.
500	**9 122 852**	1/15 шт.
600	**9 122 853**	1/15 шт.
800	**9 122 854**	1/15 шт.
900	**9 122 855**	1/15 шт.
1000	**9 122 856**	1/15 шт.
1200	**9 122 857**	1/15 шт.

12 Алюминиевая передняя панель

- Для изменяемой или стандартной ширины корпуса
- Для нарезки под размер
- Длина 2000 мм
- Анодированная, цвет серебристый
- 13 Релинги и 14 Соединители передней панели заказываются отдельно



Артикул	Кол-во
9 192 204	1 шт.

13 Релинг для алюминиевой передней панели

- Сталь
- Для изменяемой или стандартной ширины корпуса
- Для нарезки под размер
- Длина 2000 мм
- 12 Алюминиевая передняя панель и 14 Соединители передней панели заказываются отдельно



Артикул	Кол-во
9 182 706	1 шт.

14 Соединитель передней панели

- Для комбинирования с 12 Алюминиевой передней панелью и 13 Релингом для передней панели или при использовании передней панели из другого материала с 15 Профилем для передней панели
- При использовании передней панели из другого материала общая нагрузка на ящик не должна превышать 60 кг



Состав комплекта:
- 1 соединитель передней панели, левый и правый

Артикул	Кол-во
9 123 089	1/15 компл.

15 Профилем для передней панели

- Для передней панели из другого материала
- Для нарезки под размер, 2 профиля на переднюю панель
- Длина 1140 мм
- Анодированный алюминий, цвет серебристый
- 14 Соединители заказываются отдельно



Артикул	Кол-во
9 123 097	1 шт.

Система выдвижных ящиков ArciTech с двойными боковинами

- **Короб / внутренний короб, высота 218 мм, высота боковины 94 мм**
- **Сталь с порошковым покрытием, цвет серебристый**











Чертеж в разобранном виде

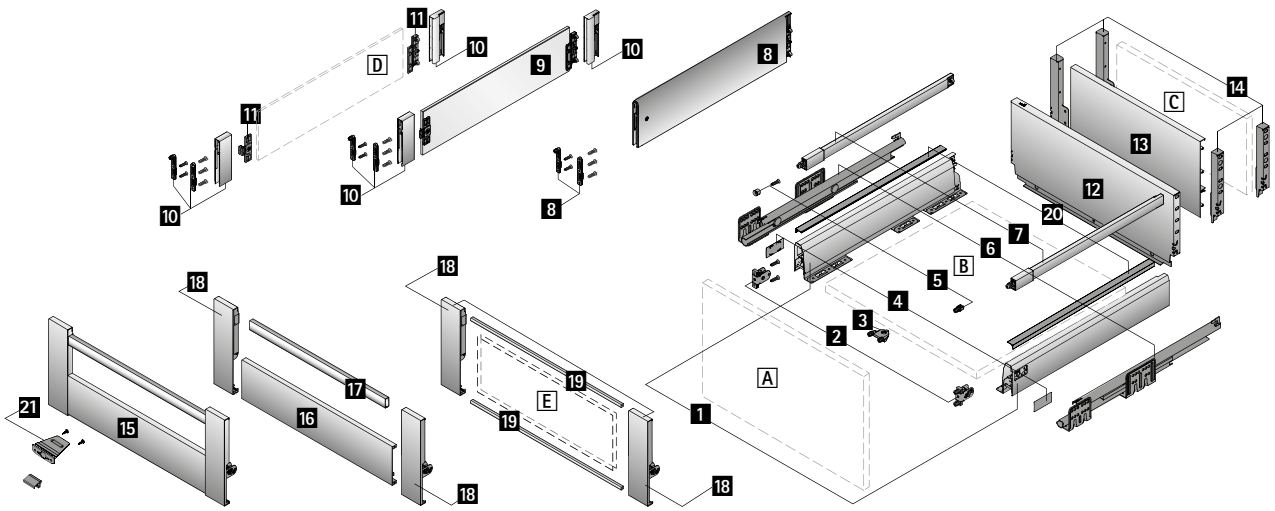

Компоненты

1 Боковина, левая и правая
2 Соединитель передней панели, 2 шт.
3 Стабилизатор передней панели
4 Заглушка, 2 шт.
5 Соединитель передней панели для продольного релинга, 2 шт.
6 Направляющая Actro, левая и правая, см. стр. 645
7 Продольный релинг, левый и правый

Вариант 1
- **8** TopSide

Вариант 2
- **9** Надставка DesignSide из стекла и
- **10** Адаптер DesignSide

Вариант 3
- D Надставка DesignSide из другого материала и
- **10** Адаптер DesignSide и
- **11** Соединитель DesignSide

12 Стальная задняя стенка

Альтернативно
- **13** Алюминиевая задняя стенка или C Деревянная задняя стенка и
- **14** Соединитель задней стенки, левый и правый

15 Передняя панель для внутреннего короба

Вариант 1
- **16** Алюминиевая передняя панель и
- **17** Релинг для алюминиевой передней панели и
- **18** Соединитель передней панели

Вариант 2
- E Передняя панель из другого материала и
- **18** Соединитель для передней панели и
- **19** Профиль для передней панели

20 Декоративный профиль
21 Ручка-фиксатор внутреннего ящика
A Передняя панель
B Днище (толщина материала 16 мм)
C Деревянная задняя стенка (толщина материала 16 мм)
D Надставка DesignSide из другого материала (толщина материала 8 мм)
E Передняя панель из другого материала (толщина материала 6 мм)

Дополнительно

- Техническая информация, см. стр. 683 - 686, 698 - 711
- Направляющие Actro, см. стр. 645

- **Короб / внутренний короб, высота 218 мм, высота боковины 94 мм**
- **Сталь с порошковым покрытием, цвет серебристый**

Компоненты

1 Боковина



Номинальная длина, мм	Артикул		Кол-во
	Левая	Правая	
270	**9 121 197**	**9 121 198**	15 шт.
300	**9 121 199**	**9 121 200**	15 шт.
350	**9 121 201**	**9 121 202**	15 шт.
400	**9 121 203**	**9 121 204**	15 шт.
450	**9 121 205**	**9 121 206**	15 шт.
500	**9 121 207**	**9 121 208**	15 шт.
550	**9 121 209**	**9 121 210**	15 шт.
650	**9 121 211**	**9 121 212**	15 шт.

2 Соединитель передней панели

- Сталь / пластик



Тип монтажа	Артикул	Кол-во
Под прикручивание	**9 123 011**	1/150 шт.
Под запрессовку	**9 123 010**	1/150 шт.

3 Стабилизатор передней панели

- Для стабилизации широких и (или) высоких передних панелей
- Рекомендуется при ширине корпуса больше 600 мм и (или) высоте передней панели больше 450 мм
- Пластик цвета антрацит



Артикул	Кол-во
9 123 080	1/150 шт.

4 Заглушка

- Пластик
- Заглушки с логотипом производителя мебели изготавливаются под заказ



Поверхность	Артикул	Кол-во
Антрацит, с логотипом Hettich	**9 123 005**	1/300 шт.
Антрацит	**9 123 000**	1/300 шт.
Под алюминий, с логотипом Hettich	**9 123 009**	1/300 шт.
Под алюминий	**9 123 004**	1/300 шт.
Под хром, с логотипом Hettich	**9 123 008**	1/300 шт.
Под хром	**9 123 003**	1/300 шт.

7 Продольный релинг



Номинальная длина, мм	Артикул		Кол-во
	Левая	Правая	
270	**9 121 953**	**9 121 954**	30 шт.
300	**9 121 963**	**9 121 964**	30 шт.
350	**9 121 973**	**9 121 974**	30 шт.
400	**9 121 983**	**9 121 984**	30 шт.
450	**9 121 993**	**9 121 994**	30 шт.
500	**9 122 003**	**9 122 004**	30 шт.
550	**9 122 013**	**9 122 014**	30 шт.
650	**9 122 033**	**9 122 034**	30 шт.

5 Соединитель передней панели для продольного релинга

- Пластик цвета антрацит



Тип монтажа	Артикул	Кол-во
Под прикручивание	**9 127 011**	1/300 шт.
Под запрессовку	**9 127 000**	1/300 шт.

8 Надставка TopSide

Состав комплекта:
- 1 надставка TopSide, левая и правая
- 2 соединителя передней панели под запрессовку и под прикручивание



Номинальная длина, мм	Артикул	Кол-во
400	**9 122 949**	1 компл.
450	**9 122 953**	1 компл.
500	**9 122 957**	1 компл.
550	**9 122 961**	1 компл.
650	**9 122 969**	1 компл.

9 Надставка на боковину DesignSide из стекла

- Прозрачное стекло с приклеенными соединителями
- Толщина материала 8 мм
- 10 Адаптеры DesignSide заказываются отдельно



Состав комплекта:
- 1 надставка DesignSide с приклеенными соединителями, левая и правая

Номинальная длина, мм	Артикул	Кол-во
270	**9 122 991**	1 компл.
300	**9 122 992**	1 компл.
350	**9 122 993**	1 компл.
400	**9 122 994**	1 компл.
450	**9 122 995**	1 компл.
500	**9 122 996**	1 компл.
550	**9 122 997**	1 компл.
650	**9 123 078**	1 компл.

10 Комплект адаптеров DesignSide

- Для комбинирования с 9 DesignSide из стекла или при использовании DesignSide из другого материала с 11 Соединителем DesignSide



Состав комплекта:
- 1 передний адаптер DesignSide, слева и справа
- 1 задний адаптер DesignSide, слева и справа
- 2 соединителя передней панели под запрессовку и под прикручивание

Артикул	Кол-во
9 122 978	1 компл.

11 Соединителями DesignSide

- Для использования с надставкой на боковину DesignSide из другого материала
- Под приклеивание или под прикручивание (Ø 3 x 10)
- 10 Адаптеры DesignSide заказываются отдельно



Состав комплекта:
- 1 соединитель DesignSide, передний, левый и правый
- 1 соединитель DesignSide, задний, левый и правый

Артикул	Кол-во
9 122 998	1/15 компл.

12 Стальная задняя стенка

- Для стандартной ширины корпуса



Ширина корпуса в мм	Артикул	Кол-во
275	**9 121 583**	1/10 шт.
300	**9 121 584**	1/10 шт.
350	**9 121 586**	1/10 шт.
400	**9 121 588**	1/10 шт.
450	**9 121 590**	1/10 шт.
500	**9 121 592**	1/10 шт.
550	**9 121 594**	1/10 шт.
600	**9 121 596**	1/10 шт.
700	**9 121 598**	1/10 шт.
800	**9 121 600**	1/10 шт.
900	**9 121 602**	1/10 шт.
1000	**9 121 604**	1/5 шт.
1200	**9 121 608**	1/5 шт.

13 Алюминиевая задняя стенка

- Для изменяемой или стандартной ширины корпуса
- Для нарезки под размер
- Длина 2000 мм
- Порошковое покрытие серебристого цвета
- 14 Соединители задней стенки заказываются отдельно



Артикул	Кол-во
9 192 182	1 шт.

14 Соединитель задней стенки

- Для деревянной или 13 Алюминиевой задней стенки



Номинальная высота в мм	Артикул		Кол-во
	Левая	Правая	
218	**9 121 851**	**9 121 852**	30 шт.

- **Короб / внутренний короб, высота 218 мм, высота боковины 94 мм**
- **Сталь с порошковым покрытием, цвет серебристый**

Передняя панель для внутреннего короба

15 Передняя панель для внутреннего короба

- Для стандартной ширины корпуса
- С предустановленными соединителями и предустановленным релингом
- Сталь с порошковым покрытием, цвет серебристый / анодированный алюминий, цвет серебристый



Ширина корпуса в мм	Артикул	Кол-во
300	**9 122 876**	1/15 шт.
400	**9 122 877**	1/15 шт.
450	**9 122 878**	1/15 шт.
500	**9 122 879**	1/15 шт.
600	**9 122 880**	1/15 шт.
800	**9 122 881**	1/15 шт.
900	**9 122 882**	1/15 шт.
1000	**9 122 883**	1/15 шт.
1200	**9 122 884**	1/15 шт.

16 Алюминиевая передняя панель

- Для изменяемой или стандартной ширины корпуса
- Для нарезки под размер
- Длина 2000 мм
- Анодированная, цвет серебристый
- 17 Релинги и 18 Соединители передней панели заказываются отдельно



Артикул	Кол-во
9 192 204	1 шт.

17 Релинг для алюминиевой передней панели

- Сталь
- Для изменяемой или стандартной ширины корпуса
- Для нарезки под размер
- Длина 2000 мм
- 16 Алюминиевая передняя панель и 18 Соединители передней панели заказываются отдельно



Артикул	Кол-во
9 182 706	1 шт.

18 Соединитель передней панели

- Для комбинирования с 16 Алюминиевой передней панелью и 17 Релингом для передней панели или при использовании передней панели из другого материала с 19 Профилем для передней панели
- При использовании передней панели из другого материала общая нагрузка на ящик не должна превышать 60 кг



Состав комплекта:
- 1 соединитель передней панели, левый и правый

Артикул	Кол-во
9 123 092	1/15 компл.

19 Профилем для передней панели

- Для передней панели из другого материала
- Для нарезки под размер, 2 профиля на переднюю панель
- Длина 1140 мм
- Анодированный алюминий, цвет серебристый
- 18 Соединители заказываются отдельно



Артикул	Кол-во
9 123 097	1 шт.

Система выдвижных ящиков ArciTech с двойными боковинами

- **Короб / внутренний короб, высота 218 мм, высота боковины 126 мм**
- **Сталь с порошковым покрытием, цвет серебристый**











Чертеж в разобранном виде

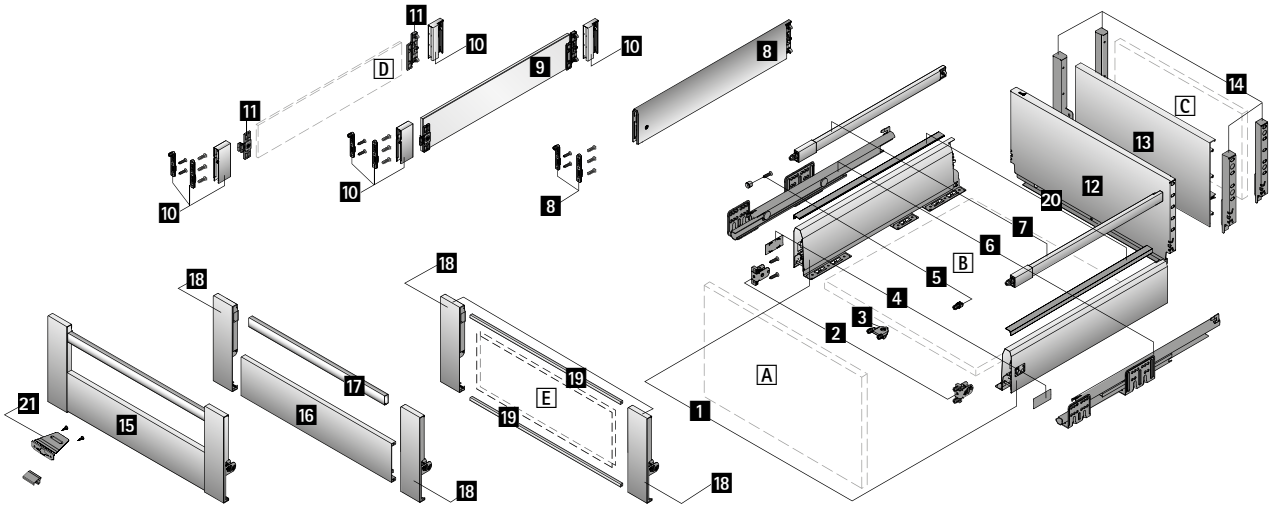

Компоненты

1 Боковина, левая и правая
2 Соединитель передней панели, 2 шт.
3 Стабилизатор передней панели
4 Заглушка, 2 шт.
5 Соединитель передней панели для продольного релинга, 2 шт.
6 Направляющая Actro, левая и правая, см. стр. 645
7 Продольный релинг, левый и правый

Вариант 1
- **8** TopSide

Вариант 2
- **9** Надставка DesignSide из стекла и
- **10** Адаптер DesignSide

Вариант 3
- D Надставка DesignSide из другого материала и
- **10** Адаптер DesignSide и
- **11** Соединитель DesignSide

12 Стальная задняя стенка

Альтернативно
- **13** Алюминиевая задняя стенка или C Деревянная задняя стенка и
- **14** Соединитель задней стенки, левый и правый

15 Передняя панель для внутреннего короба

Вариант 1
- **16** Алюминиевая передняя панель и
- **17** Релинг для алюминиевой передней панели и
- **18** Соединитель передней панели

Вариант 2
- E Передняя панель из другого материала и
- **18** Соединитель для передней панели и
- **19** Профиль для передней панели

20 Декоративный профиль
21 Ручка-фиксатор внутреннего ящика
A Передняя панель
B Днище (толщина материала 16 мм)
C Деревянная задняя стенка (толщина материала 16 мм)
D Надставка DesignSide из другого материала (толщина материала 8 мм)
E Передняя панель из другого материала (толщина материала 6 мм)

Дополнительно

- Техническая информация, см. стр. 687 - 690, 698 - 711
- Направляющие Actro, см. стр. 645

- **Короб / внутренний короб, высота 218 мм, высота боковины 126 мм**
- **Сталь с порошковым покрытием, цвет серебристый**

Компоненты

1 Боковина



Номинальная длина, мм	Артикул		Кол-во
	Левая	Правая	
270	**9 121 213**	**9 121 214**	15 шт.
300	**9 121 215**	**9 121 216**	15 шт.
350	**9 121 217**	**9 121 218**	15 шт.
400	**9 121 219**	**9 121 220**	15 шт.
450	**9 121 221**	**9 121 222**	15 шт.
500	**9 121 223**	**9 121 224**	15 шт.
550	**9 121 225**	**9 121 226**	15 шт.
650	**9 121 227**	**9 121 228**	15 шт.

2 Соединитель передней панели

- Сталь / пластик



Тип монтажа	Артикул	Кол-во
Под прикручивание	**9 123 011**	1/150 шт.
Под запрессовку	**9 123 010**	1/150 шт.

3 Стабилизатор передней панели

- Для стабилизации широких и (или) высоких передних панелей
- Рекомендуется при ширине корпуса больше 600 мм и (или) высоте передней панели больше 450 мм
- Пластик цвета антрацит



Артикул	Кол-во
9 123 080	1/150 шт.

4 Заглушка

- Пластик
- Заглушки с логотипом производителя мебели изготавливаются под заказ



Поверхность	Артикул	Кол-во
Антрацит, с логотипом Hettich	**9 123 005**	1/300 шт.
Антрацит	**9 123 000**	1/300 шт.
Под алюминий, с логотипом Hettich	**9 123 009**	1/300 шт.
Под алюминий	**9 123 004**	1/300 шт.
Под хром, с логотипом Hettich	**9 123 008**	1/300 шт.
Под хром	**9 123 003**	1/300 шт.

7 Продольный релинг



Номинальная длина, мм	Артикул		Кол-во
	Левая	Правая	
270	**9 121 953**	**9 121 954**	30 шт.
300	**9 121 963**	**9 121 964**	30 шт.
350	**9 121 973**	**9 121 974**	30 шт.
400	**9 121 983**	**9 121 984**	30 шт.
450	**9 121 993**	**9 121 994**	30 шт.
500	**9 122 003**	**9 122 004**	30 шт.
550	**9 122 013**	**9 122 014**	30 шт.
650	**9 122 033**	**9 122 034**	30 шт.

5 Соединитель передней панели для продольного релинга

- Пластик цвета антрацит



Тип монтажа	Артикул	Кол-во
Под прикручивание	**9 127 011**	1/300 шт.
Под запрессовку	**9 127 000**	1/300 шт.

8 Надставка TopSide

Состав комплекта:
- 1 надставка TopSide, левая и правая
- 2 соединителя передней панели под запрессовку и под прикручивание



Номинальная длина, мм	Артикул	Кол-во
400	**9 122 912**	1 компл.
450	**9 122 916**	1 компл.
500	**9 122 920**	1 компл.
550	**9 122 924**	1 компл.
650	**9 122 932**	1 компл.

9 Надставка на боковину DesignSide из стекла

- Прозрачное стекло с приклеенными соединителями
- Толщина материала 8 мм
- 10 Адаптеры DesignSide заказываются отдельно



Состав комплекта:
- 1 надставка DesignSide с приклеенными соединителями, левая и правая

Номинальная длина, мм	Артикул	Кол-во
270	**9 122 983**	1 компл.
300	**9 122 984**	1 компл.
350	**9 122 985**	1 компл.
400	**9 122 986**	1 компл.
450	**9 122 987**	1 компл.
500	**9 122 988**	1 компл.
550	**9 122 989**	1 компл.
650	**9 122 990**	1 компл.

10 Комплект адаптеров DesignSide

- Для комбинирования с 9 DesignSide из стекла или при использовании DesignSide из другого материала с 11 Соединителем DesignSide



Состав комплекта:
- 1 передний адаптер DesignSide, слева и справа
- 1 задний адаптер DesignSide, слева и справа
- 2 соединителя передней панели под запрессовку и под прикручивание

Артикул	Кол-во
9 122 973	1 компл.

11 Соединителями DesignSide

- Для использования с надставкой на боковину DesignSide из другого материала
- Под приклеивание или под прикручивание (Ø 3 x 10)
- 10 Адаптеры DesignSide заказываются отдельно



Состав комплекта:
- 1 соединитель DesignSide, передний, левый и правый
- 1 соединитель DesignSide, задний, левый и правый

Артикул	Кол-во
9 122 998	1/15 компл.

12 Стальная задняя стенка

- Для стандартной ширины корпуса



Ширина корпуса в мм	Артикул	Кол-во
275	**9 121 583**	1/10 шт.
300	**9 121 584**	1/10 шт.
350	**9 121 586**	1/10 шт.
400	**9 121 588**	1/10 шт.
450	**9 121 590**	1/10 шт.
500	**9 121 592**	1/10 шт.
550	**9 121 594**	1/10 шт.
600	**9 121 596**	1/10 шт.
700	**9 121 598**	1/10 шт.
800	**9 121 600**	1/10 шт.
900	**9 121 602**	1/10 шт.
1000	**9 121 604**	1/5 шт.
1200	**9 121 608**	1/5 шт.

13 Алюминиевая задняя стенка

- Для изменяемой или стандартной ширины корпуса
- Для нарезки под размер
- Длина 2000 мм
- Порошковое покрытие серебристого цвета
- 14 Соединители задней стенки заказываются отдельно



Артикул	Кол-во
9 192 182	1 шт.

14 Соединитель задней стенки

- Для деревянной или 13 Алюминиевой задней стенки



Номинальная высота в мм	Артикул		Кол-во
	Левая	Правая	
218	**9 121 851**	**9 121 852**	30 шт.

Передняя панель для внутреннего короба

15 Передняя панель для внутреннего короба

- Для стандартной ширины корпуса
- С предустановленными соединителями и предустановленным релингом
- Сталь с порошковым покрытием, цвет серебристый / анодированный алюминий, цвет серебристый



Ширина корпуса в мм	**Артикул**	Кол-во
300	**9 122 876**	1/15 шт.
400	**9 122 877**	1/15 шт.
450	**9 122 878**	1/15 шт.
500	**9 122 879**	1/15 шт.
600	**9 122 880**	1/15 шт.
800	**9 122 881**	1/15 шт.
900	**9 122 882**	1/15 шт.
1000	**9 122 883**	1/15 шт.
1200	**9 122 884**	1/15 шт.

16 Алюминиевая передняя панель

- Для изменяемой или стандартной ширины корпуса
- Для нарезки под размер
- Длина 2000 мм
- Анодированная, цвет серебристый
- 17 Релинги и 18 Соединители передней панели заказываются отдельно



Артикул	Кол-во
9 192 204	1 шт.

17 Релинг для алюминиевой передней панели

- Сталь
- Для изменяемой или стандартной ширины корпуса
- Для нарезки под размер
- Длина 2000 мм
- 16 Алюминиевая передняя панель и 18 Соединители передней панели заказываются отдельно



Артикул	Кол-во
9 182 706	1 шт.

18 Соединитель передней панели

- Для комбинирования с 16 Алюминиевой передней панелью и 17 Релингом для передней панели или при использовании передней панели из другого материала с 19 Профилем для передней панели
- При использовании передней панели из другого материала общая нагрузка на ящик не должна превышать 60 кг



Состав комплекта:
- 1 соединитель передней панели, левый и правый

Артикул	Кол-во
9 123 092	1/15 компл.

19 Профилем для передней панели

- Для передней панели из другого материала
- Для нарезки под размер, 2 профиля на переднюю панель
- Длина 1140 мм
- Анодированный алюминий, цвет серебристый
- 18 Соединители заказываются отдельно



Артикул	Кол-во
9 123 097	1 шт.

Система выдвижных ящиков ArciTech с двойными боковинами

- **Короб, высота 250 мм, высота боковины 94 мм**
- **Сталь с порошковым покрытием, цвет серебристый**





Чертеж в разобранном виде

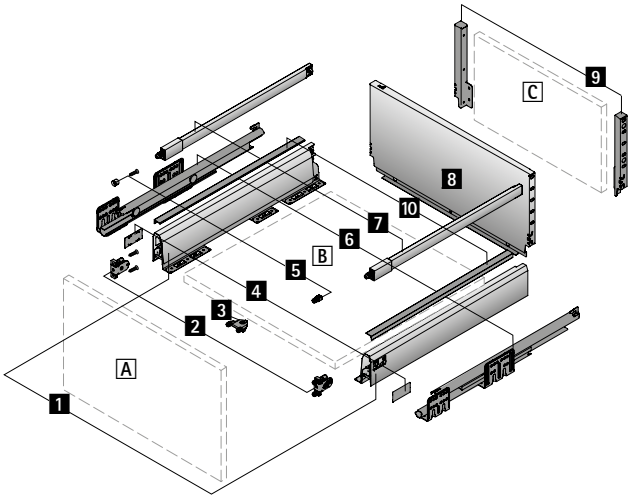

Компоненты

1 Боковина, левая и правая
2 Соединитель передней панели, 2 шт.
3 Стабилизатор передней панели
4 Заглушка, 2 шт.
5 Соединитель передней панели для продольного релинга, 2 шт.
6 Направляющая Actro, левая и правая, см. стр. 645
7 Продольный релинг, левый и правый
8 Стальная задняя стенка
Альтернативно
C Деревянная задняя стенка и
9 Соединитель задней стенки, левый и правый
10 Декоративный профиль
A Передняя панель
B Днище (толщина материала 16 мм)
C Деревянная задняя стенка (толщина материала 16 мм)

Дополнительно

- Техническая информация, см. стр. 691, 698 - 711
- Направляющие Actro, см. стр. 645

- **Короб, высота 250 мм, высота боковины 94 мм**
- **Сталь с порошковым покрытием, цвет серебристый**

Компоненты

1 Боковина



Номинальная длина, мм	Артикул		Кол-во
	Левая	Правая	
270	**9 121 197**	**9 121 198**	15 шт.
300	**9 121 199**	**9 121 200**	15 шт.
350	**9 121 201**	**9 121 202**	15 шт.
400	**9 121 203**	**9 121 204**	15 шт.
450	**9 121 205**	**9 121 206**	15 шт.
500	**9 121 207**	**9 121 208**	15 шт.
550	**9 121 209**	**9 121 210**	15 шт.
650	**9 121 211**	**9 121 212**	15 шт.

2 Соединитель передней панели

- Сталь / пластик



Тип монтажа	Артикул	Кол-во
Под прикручивание	**9 123 011**	1/150 шт.
Под запрессовку	**9 123 010**	1/150 шт.

3 Стабилизатор передней панели

- Для стабилизации широких и (или) высоких передних панелей
- Рекомендуется при ширине корпуса больше 600 мм и (или) высоте передней панели больше 450 мм
- Пластик цвета антрацит



Артикул	Кол-во
9 123 080	1/150 шт.

4 Заглушка

- Пластик
- Заглушки с логотипом производителя мебели изготавливаются под заказ



Поверхность	Артикул	Кол-во
Антрацит, с логотипом Hettich	**9 123 005**	1/300 шт.
Антрацит	**9 123 000**	1/300 шт.
Под алюминий, с логотипом Hettich	**9 123 009**	1/300 шт.
Под алюминий	**9 123 004**	1/300 шт.
Под хром, с логотипом Hettich	**9 123 008**	1/300 шт.
Под хром	**9 123 003**	1/300 шт.

7 Продольный релинг



Номинальная длина, мм	Артикул		Кол-во
	Левая	Правая	
270	**9 121 953**	**9 121 954**	30 шт.
300	**9 121 963**	**9 121 964**	30 шт.
350	**9 121 973**	**9 121 974**	30 шт.
400	**9 121 983**	**9 121 984**	30 шт.
450	**9 121 993**	**9 121 994**	30 шт.
500	**9 122 003**	**9 122 004**	30 шт.
550	**9 122 013**	**9 122 014**	30 шт.
650	**9 122 033**	**9 122 034**	30 шт.

5 Соединитель передней панели для продольного релинга

- Пластик цвета антрацит



Тип монтажа	Артикул	Кол-во
Под прикручивание	**9 127 011**	1/300 шт.
Под запрессовку	**9 127 000**	1/300 шт.

- **Короб, высота 250 мм, высота боковины 94 мм**
- **Сталь с порошковым покрытием, цвет серебристый**

8 Стальная задняя стенка

- Для стандартной ширины корпуса



Ширина корпуса в мм	**Артикул**	Кол-во
275	**9 121 661**	1/10 шт.
300	**9 121 662**	1/10 шт.
350	**9 121 664**	1/10 шт.
400	**9 121 666**	1/10 шт.
450	**9 121 668**	1/10 шт.
500	**9 121 670**	1/10 шт.
550	**9 121 672**	1/10 шт.
600	**9 121 674**	1/10 шт.
700	**9 121 676**	1/10 шт.
800	**9 121 678**	1/10 шт.
900	**9 121 680**	1/10 шт.
1000	**9 121 682**	1/5 шт.
1200	**9 121 686**	1/5 шт.

9 Соединитель задней стенки

- Для деревянной задней стенки



Номинальная высота в мм	**Артикул**		Кол-во
	Левая	**Правая**	
250	**9 121 859**	**9 121 860**	30 шт.

Система выдвижных ящиков ArciTech с двойными боковинами

- **Короб, высота 250 мм, высота боковины 126 мм**
- **Сталь с порошковым покрытием, цвет серебристый**









Чертеж в разобранном виде

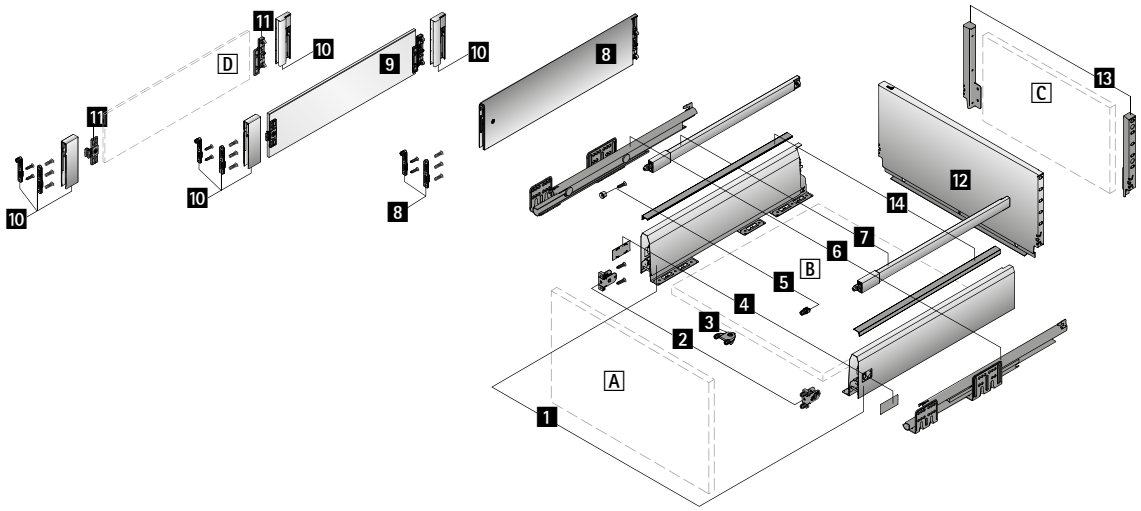

Компоненты

1 Боковина, левая и правая
2 Соединитель передней панели, 2 шт.
3 Стабилизатор передней панели
4 Заглушка, 2 шт.
5 Соединитель передней панели для продольного релинга, 2 шт.
6 Направляющая Actro, левая и правая, см. стр. 645
7 Продольный релинг, левый и правый

Вариант 1
8 TopSide

Вариант 2
9 Надставка DesignSide из стекла и
10 Адаптер DesignSide

Вариант 3
D Надставка DesignSide из другого материала и
10 Адаптер DesignSide и
11 Соединитель DesignSide

12 Стальная задняя стенка

Альтернативно
C Деревянная задняя стенка и
13 Соединитель задней стенки, левый и правый

14 Декоративный профиль

A Передняя панель
B Днище (толщина материала 16 мм)
C Деревянная задняя стенка (толщина материала 16 мм)
D Надставка DesignSide из другого материала (толщина материала 8 мм)

Дополнительно

- Техническая информация, см. стр. 692 - 693, 698 - 711
- Направляющие Actro, см. стр. 645

- **Короб, высота 250 мм, высота боковины 126 мм**
- **Сталь с порошковым покрытием, цвет серебристый**

Компоненты

1 Боковина



Номинальная длина, мм	Артикул		Кол-во
	Левая	Правая	
270	**9 121 213**	**9 121 214**	15 шт.
300	**9 121 215**	**9 121 216**	15 шт.
350	**9 121 217**	**9 121 218**	15 шт.
400	**9 121 219**	**9 121 220**	15 шт.
450	**9 121 221**	**9 121 222**	15 шт.
500	**9 121 223**	**9 121 224**	15 шт.
550	**9 121 225**	**9 121 226**	15 шт.
650	**9 121 227**	**9 121 228**	15 шт.

2 Соединитель передней панели

- Сталь / пластик



Тип монтажа	Артикул	Кол-во
Под прикручивание	**9 123 011**	1/150 шт.
Под запрессовку	**9 123 010**	1/150 шт.

3 Стабилизатор передней панели

- Для стабилизации широких и (или) высоких передних панелей
- Рекомендуется при ширине корпуса больше 600 мм и (или) высоте передней панели больше 450 мм
- Пластик цвета антрацит



Артикул	Кол-во
9 123 080	1/150 шт.

4 Заглушка

- Пластик
- Заглушки с логотипом производителя мебели изготавливаются под заказ



Поверхность	Артикул	Кол-во
Антрацит, с логотипом Hettich	**9 123 005**	1/300 шт.
Антрацит	**9 123 000**	1/300 шт.
Под алюминий, с логотипом Hettich	**9 123 009**	1/300 шт.
Под алюминий	**9 123 004**	1/300 шт.
Под хром, с логотипом Hettich	**9 123 008**	1/300 шт.
Под хром	**9 123 003**	1/300 шт.

7 Продольный релинг



Номинальная длина, мм	Артикул		Кол-во
	Левая	Правая	
270	**9 121 953**	**9 121 954**	30 шт.
300	**9 121 963**	**9 121 964**	30 шт.
350	**9 121 973**	**9 121 974**	30 шт.
400	**9 121 983**	**9 121 984**	30 шт.
450	**9 121 993**	**9 121 994**	30 шт.
500	**9 122 003**	**9 122 004**	30 шт.
550	**9 122 013**	**9 122 014**	30 шт.
650	**9 122 033**	**9 122 034**	30 шт.

5 Соединитель передней панели для продольного релинга

- Пластик цвета антрацит



Тип монтажа	Артикул	Кол-во
Под прикручивание	**9 127 011**	1/300 шт.
Под запрессовку	**9 127 000**	1/300 шт.

8 Надставка TopSide

Состав комплекта:
- 1 надставка TopSide, левая и правая
- 2 соединителя передней панели под запрессовку и под прикручивание



Номинальная длина, мм	Артикул	Кол-во
400	**9 122 949**	1 компл.
450	**9 122 953**	1 компл.
500	**9 122 957**	1 компл.
550	**9 122 961**	1 компл.
650	**9 122 969**	1 компл.

9 Надставка на боковину DesignSide из стекла

- Прозрачное стекло с приклеенными соединителями
- Толщина материала 8 мм
- 10 Адаптеры DesignSide заказываются отдельно



Состав комплекта:
- 1 надставка DesignSide с приклеенными соединителями, левая и правая

Номинальная длина, мм	Артикул	Кол-во
270	**9 122 991**	1 компл.
300	**9 122 992**	1 компл.
350	**9 122 993**	1 компл.
400	**9 122 994**	1 компл.
450	**9 122 995**	1 компл.
500	**9 122 996**	1 компл.
550	**9 122 997**	1 компл.
650	**9 123 078**	1 компл.

10 Комплект адаптеров DesignSide

- Для комбинирования с 9 DesignSide из стекла или при использовании DesignSide из другого материала с 11 Соединителем DesignSide



Состав комплекта:
- 1 передний адаптер DesignSide, слева и справа
- 1 задний адаптер DesignSide, слева и справа
- 2 соединителя передней панели под запрессовку и под прикручивание

Артикул	Кол-во
9 122 978	1 компл.

11 Соединителями DesignSide

- Для использования с надставкой на боковину DesignSide из другого материала
- Под приклеивание или под прикручивание (Ø 3 x 10)
- 10 Адаптеры DesignSide заказываются отдельно



Состав комплекта:
- 1 соединитель DesignSide, передний, левый и правый
- 1 соединитель DesignSide, задний, левый и правый

Артикул	Кол-во
9 122 998	1/15 компл.

12 Стальная задняя стенка

- Для стандартной ширины корпуса



Ширина корпуса в мм	Артикул	Кол-во
275	**9 121 661**	1/10 шт.
300	**9 121 662**	1/10 шт.
350	**9 121 664**	1/10 шт.
400	**9 121 666**	1/10 шт.
450	**9 121 668**	1/10 шт.
500	**9 121 670**	1/10 шт.
550	**9 121 672**	1/10 шт.
600	**9 121 674**	1/10 шт.
700	**9 121 676**	1/10 шт.
800	**9 121 678**	1/10 шт.
900	**9 121 680**	1/10 шт.
1000	**9 121 682**	1/5 шт.
1200	**9 121 686**	1/5 шт.

13 Соединитель задней стенки

- Для деревянной задней стенки



Номинальная высота в мм	Артикул		Кол-во
	Левая	Правая	
250	**9 121 859**	**9 121 860**	30 шт.

Система выдвижных ящиков ArciTech с двойными боковинами

- **Короб, высота 282 мм, высота боковины 94 мм**
- **Сталь с порошковым покрытием, цвет серебристый**





Чертеж в разобранном виде

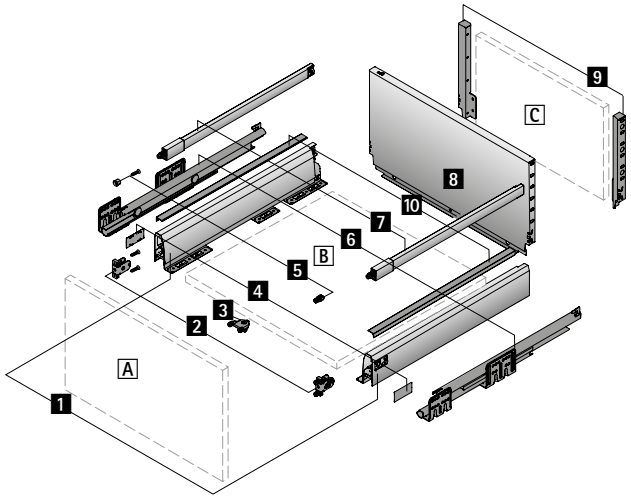

Компоненты

1 Боковина, левая и правая
2 Соединитель передней панели, 2 шт.
3 Стабилизатор передней панели
4 Заглушка, 2 шт.
5 Соединитель передней панели для продольного релинга, 2 шт.
6 Направляющая Actro, левая и правая, см. стр. 645
7 Продольный релинг, левый и правый
8 Стальная задняя стенка
Альтернативно
C Деревянная задняя стенка и
9 Соединитель задней стенки, левый и правый
10 Декоративный профиль
A Передняя панель
B Днище (толщина материала 16 мм)
C Деревянная задняя стенка (толщина материала 16 мм)

Дополнительно

- Техническая информация, см. стр. 694, 698 - 711
- Направляющие Actro, см. стр. 645

Система выдвижных ящиков ArciTech с двойными боковинами

- **Короб, высота 282 мм, высота боковины 94 мм**
- **Сталь с порошковым покрытием, цвет серебристый**

Компоненты

1 Боковина



Номинальная длина, мм	Артикул		Кол-во
	Левая	Правая	
270	**9 121 197**	**9 121 198**	15 шт.
300	**9 121 199**	**9 121 200**	15 шт.
350	**9 121 201**	**9 121 202**	15 шт.
400	**9 121 203**	**9 121 204**	15 шт.
450	**9 121 205**	**9 121 206**	15 шт.
500	**9 121 207**	**9 121 208**	15 шт.
550	**9 121 209**	**9 121 210**	15 шт.
650	**9 121 211**	**9 121 212**	15 шт.

2 Соединитель передней панели

- Сталь / пластик



Тип монтажа	Артикул	Кол-во
Под прикручивание	**9 123 011**	1/150 шт.
Под запрессовку	**9 123 010**	1/150 шт.

3 Стабилизатор передней панели

- Для стабилизации широких и (или) высоких передних панелей
- Рекомендуется при ширине корпуса больше 600 мм и (или) высоте передней панели больше 450 мм
- Пластик цвета антрацит



Артикул	Кол-во
9 123 080	1/150 шт.

4 Заглушка

- Пластик
- Заглушки с логотипом производителя мебели изготавливаются под заказ



Поверхность	Артикул	Кол-во
Антрацит, с логотипом Hettich	**9 123 005**	1/300 шт.
Антрацит	**9 123 000**	1/300 шт.
Под алюминий, с логотипом Hettich	**9 123 009**	1/300 шт.
Под алюминий	**9 123 004**	1/300 шт.
Под хром, с логотипом Hettich	**9 123 008**	1/300 шт.
Под хром	**9 123 003**	1/300 шт.

7 Продольный релинг



Номинальная длина, мм	Артикул		Кол-во
	Левая	Правая	
270	**9 121 953**	**9 121 954**	30 шт.
300	**9 121 963**	**9 121 964**	30 шт.
350	**9 121 973**	**9 121 974**	30 шт.
400	**9 121 983**	**9 121 984**	30 шт.
450	**9 121 993**	**9 121 994**	30 шт.
500	**9 122 003**	**9 122 004**	30 шт.
550	**9 122 013**	**9 122 014**	30 шт.
650	**9 122 033**	**9 122 034**	30 шт.

5 Соединитель передней панели для продольного релинга

- Пластик цвета антрацит



Тип монтажа	Артикул	Кол-во
Под прикручивание	**9 127 011**	1/300 шт.
Под запрессовку	**9 127 000**	1/300 шт.

- **Короб, высота 282 мм, высота боковины 94 мм**
- **Сталь с порошковым покрытием, цвет серебристый**

8 Стальная задняя стенка

- Для стандартной ширины корпуса



Ширина корпуса в мм	**Артикул**	Кол-во
275	**9 121 739**	1/10 шт.
300	**9 121 740**	1/10 шт.
350	**9 121 742**	1/10 шт.
400	**9 121 744**	1/10 шт.
450	**9 121 746**	1/10 шт.
500	**9 121 748**	1/10 шт.
550	**9 121 750**	1/10 шт.
600	**9 121 752**	1/10 шт.
700	**9 121 754**	1/5 шт.
800	**9 121 756**	1/5 шт.
900	**9 121 758**	1/5 шт.
1000	**9 121 760**	1/5 шт.
1200	**9 121 764**	1/5 шт.

9 Соединитель задней стенки

- Для деревянной задней стенки



Номинальная высота в мм	**Артикул**		Кол-во
	Левая	**Правая**	
282	**9 121 867**	**9 121 868**	30 шт.

Система выдвижных ящиков ArciTech с двойными боковинами

- **Короб, высота 282 мм, высота боковины 126 мм**
- **Сталь с порошковым покрытием, цвет серебристый**





Чертеж в разобранном виде

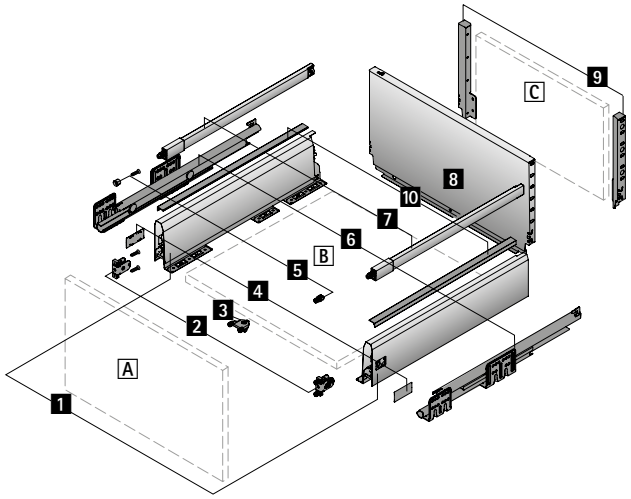

Компоненты

1 Боковина, левая и правая
2 Соединитель передней панели, 2 шт.
3 Стабилизатор передней панели
4 Заглушка, 2 шт.
5 Соединитель передней панели для продольного релинга, 2 шт.
6 Направляющая Actro, левая и правая, см. стр. 645
7 Продольный релинг, левый и правый
8 Стальная задняя стенка
Альтернативно
C Деревянная задняя стенка и
9 Соединитель задней стенки, левый и правый
10 Декоративный профиль
A Передняя панель
B Днище (толщина материала 16 мм)
C Деревянная задняя стенка (толщина материала 16 мм)

Дополнительно

- Техническая информация, см. стр. 695, 698 - 711
- Направляющие Actro, см. стр. 645

Система выдвижных ящиков ArciTech с двойными боковинами

- **Короб, высота 282 мм, высота боковины 126 мм**
- **Сталь с порошковым покрытием, цвет серебристый**

Компоненты

1 Боковина



Номинальная длина, мм	Артикул		Кол-во
	Левая	Правая	
270	**9 121 213**	**9 121 214**	15 шт.
300	**9 121 215**	**9 121 216**	15 шт.
350	**9 121 217**	**9 121 218**	15 шт.
400	**9 121 219**	**9 121 220**	15 шт.
450	**9 121 221**	**9 121 222**	15 шт.
500	**9 121 223**	**9 121 224**	15 шт.
550	**9 121 225**	**9 121 226**	15 шт.
650	**9 121 227**	**9 121 228**	15 шт.

2 Соединитель передней панели

- Сталь / пластик



Тип монтажа	Артикул	Кол-во
Под прикручивание	**9 123 011**	1/150 шт.
Под запрессовку	**9 123 010**	1/150 шт.

3 Стабилизатор передней панели

- Для стабилизации широких и (или) высоких передних панелей
- Рекомендуется при ширине корпуса больше 600 мм и (или) высоте передней панели больше 450 мм
- Пластик цвета антрацит



Артикул	Кол-во
9 123 080	1/150 шт.

4 Заглушка

- Пластик
- Заглушки с логотипом производителя мебели изготавливаются под заказ



Поверхность	Артикул	Кол-во
Антрацит, с логотипом Hettich	**9 123 005**	1/300 шт.
Антрацит	**9 123 000**	1/300 шт.
Под алюминий, с логотипом Hettich	**9 123 009**	1/300 шт.
Под алюминий	**9 123 004**	1/300 шт.
Под хром, с логотипом Hettich	**9 123 008**	1/300 шт.
Под хром	**9 123 003**	1/300 шт.

7 Продольный релинг



Номинальная длина, мм	Артикул		Кол-во
	Левая	Правая	
270	**9 121 953**	**9 121 954**	30 шт.
300	**9 121 963**	**9 121 964**	30 шт.
350	**9 121 973**	**9 121 974**	30 шт.
400	**9 121 983**	**9 121 984**	30 шт.
450	**9 121 993**	**9 121 994**	30 шт.
500	**9 122 003**	**9 122 004**	30 шт.
550	**9 122 013**	**9 122 014**	30 шт.
650	**9 122 033**	**9 122 034**	30 шт.

5 Соединитель передней панели для продольного релинга

- Пластик цвета антрацит



Тип монтажа	Артикул	Кол-во
Под прикручивание	**9 127 011**	1/300 шт.
Под запрессовку	**9 127 000**	1/300 шт.

- **Короб, высота 282 мм, высота боковины 126 мм**
- **Сталь с порошковым покрытием, цвет серебристый**

8 Стальная задняя стенка

- Для стандартной ширины корпуса



Ширина корпуса в мм	**Артикул**	Кол-во
275	**9 121 739**	1/10 шт.
300	**9 121 740**	1/10 шт.
350	**9 121 742**	1/10 шт.
400	**9 121 744**	1/10 шт.
450	**9 121 746**	1/10 шт.
500	**9 121 748**	1/10 шт.
550	**9 121 750**	1/10 шт.
600	**9 121 752**	1/10 шт.
700	**9 121 754**	1/5 шт.
800	**9 121 756**	1/5 шт.
900	**9 121 758**	1/5 шт.
1000	**9 121 760**	1/5 шт.
1200	**9 121 764**	1/5 шт.

9 Соединитель задней стенки

- Для деревянной задней стенки



Номинальная высота в мм	**Артикул**		Кол-во
	Левая	**Правая**	
282	**9 121 867**	**9 121 868**	30 шт.

Система выдвижных ящиков ArciTech с двойными боковинами

- **Ящик с вырезом под мойку, высота 94 мм**
- **Сталь с порошковым покрытием, цвет серебристый**



- Для использования пространства под мойкой
- Возможны и другие конфигурации

Чертеж в разобранном виде

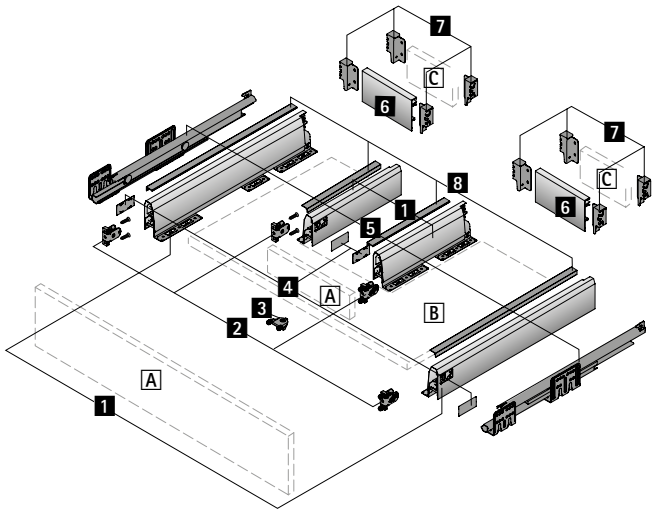

Компоненты

1 Боковина, по 2 шт. слева и справа
2 Соединитель передней панели, 4 шт.
3 Стабилизатор передней панели
4 Заглушка, 4 шт.
5 Направляющая Actro, левая и правая, см. стр. 645
6 Алюминиевая задняя стенка или C деревянная задняя стенка и
7 Соединитель задней стенки, по 2 шт. слева и справа
8 Декоративный профиль
A Передняя панель
B Днище (толщина материала 16 мм)
C Деревянная задняя стенка (толщина материала 16 мм)

Дополнительно

- Техническая информация, см. стр. 696, 698 - 711
- Направляющие Actro, см. стр. 645

- **Ящик с вырезом под мойку, высота 94 мм**
- **Сталь с порошковым покрытием, цвет серебристый**

Компоненты

1 Боковина



Номинальная длина, мм	Артикул		Кол-во
	Левая	Правая	
270	**9 121 197**	**9 121 198**	15 шт.
300	**9 121 199**	**9 121 200**	15 шт.
350	**9 121 201**	**9 121 202**	15 шт.
400	**9 121 203**	**9 121 204**	15 шт.
450	**9 121 205**	**9 121 206**	15 шт.
500	**9 121 207**	**9 121 208**	15 шт.
550	**9 121 209**	**9 121 210**	15 шт.
650	**9 121 211**	**9 121 212**	15 шт.

2 Соединитель передней панели

- Сталь / пластик



Тип монтажа	Артикул	Кол-во
Под прикручивание	**9 123 011**	1/150 шт.
Под запрессовку	**9 123 010**	1/150 шт.

3 Стабилизатор передней панели

- Для стабилизации широких и (или) высоких передних панелей
- Рекомендуется при ширине корпуса больше 600 мм и (или) высоте передней панели больше 450 мм
- Пластик цвета антрацит



Артикул	Кол-во
9 123 080	1/150 шт.

4 Заглушка

- Пластик
- Заглушки с логотипом производителя мебели изготавливаются под заказ



Поверхность	Артикул	Кол-во
Антрацит, с логотипом Hettich	**9 123 005**	1/300 шт.
Антрацит	**9 123 000**	1/300 шт.
Под алюминий, с логотипом Hettich	**9 123 009**	1/300 шт.
Под алюминий	**9 123 004**	1/300 шт.
Под хром, с логотипом Hettich	**9 123 008**	1/300 шт.
Под хром	**9 123 003**	1/300 шт.

6 Алюминиевая задняя стенка

- Для изменяемой или стандартной ширины корпуса
- Для нарезки под размер
- Длина 2000 мм
- 7 Соединители задней стенки заказываются отдельно



Артикул	Кол-во
9 192 200	1 шт.

7 Соединитель задней стенки

- Для деревянной или 6 алюминиевой задней стенки



Номинальная высота в мм	Артикул		Кол-во
	Левая	Правая	
94	**9 121 827**	**9 121 828**	30 шт.

Система выдвижных ящиков ArciTech с двойными боковинами

- **Короб с вырезом под мойку, высота 186 мм, высота боковины 94 мм**
- **Сталь с порошковым покрытием, цвет серебристый**



- Для использования пространства под мойкой
- Возможны и другие конфигурации

Чертеж в разобранном виде

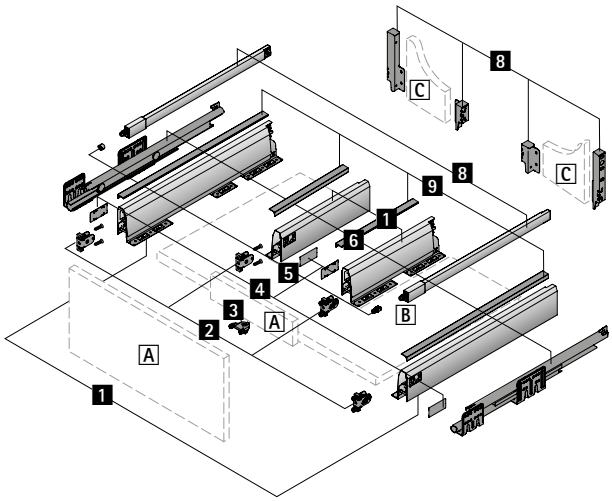

Компоненты

1 Боковина, по 2 шт. слева и справа
2 Соединитель передней панели, 4 шт.
3 Стабилизатор передней панели
4 Заглушка, 4 шт.
5 Соединитель передней панели для продольного релинга, 2 шт.
6 Направляющая Actro, левая и правая, см. стр. 645
7 Продольный релинг, левый и правый
C Деревянная задняя стенка и
8 Соединитель задней стенки, по 2 шт. слева и справа
9 Декоративный профиль
A Передняя панель
B Днище (толщина материала 16 мм)
C Деревянная задняя стенка (толщина материала 16 мм)

Дополнительно

- Техническая информация, см. стр. 697, 698 - 711
- Направляющие Actro, см. стр. 645

- **Короб с вырезом под мойку, высота 186 мм, высота боковины 94 мм**
- **Сталь с порошковым покрытием, цвет серебристый**

Компоненты

1 Боковина



Номинальная длина, мм	Артикул		Кол-во
	Левая	Правая	
270	**9 121 197**	**9 121 198**	15 шт.
300	**9 121 199**	**9 121 200**	15 шт.
350	**9 121 201**	**9 121 202**	15 шт.
400	**9 121 203**	**9 121 204**	15 шт.
450	**9 121 205**	**9 121 206**	15 шт.
500	**9 121 207**	**9 121 208**	15 шт.
550	**9 121 209**	**9 121 210**	15 шт.
650	**9 121 211**	**9 121 212**	15 шт.

2 Соединитель передней панели

- Сталь / пластик



Тип монтажа	Артикул	Кол-во
Под прикручивание	**9 123 011**	1/150 шт.
Под запрессовку	**9 123 010**	1/150 шт.

3 Стабилизатор передней панели

- Для стабилизации широких и (или) высоких передних панелей
- Рекомендуется при ширине корпуса больше 600 мм и (или) высоте передней панели больше 450 мм
- Пластик цвета антрацит



Артикул	Кол-во
9 123 080	1/150 шт.

4 Заглушка

- Пластик
- Заглушки с логотипом производителя мебели изготавливаются под заказ



Поверхность	Артикул	Кол-во
Антрацит, с логотипом Hettich	**9 123 005**	1/300 шт.
Антрацит	**9 123 000**	1/300 шт.
Под алюминий, с логотипом Hettich	**9 123 009**	1/300 шт.
Под алюминий	**9 123 004**	1/300 шт.
Под хром, с логотипом Hettich	**9 123 008**	1/300 шт.
Под хром	**9 123 003**	1/300 шт.

7 Продольный релинг



Номинальная длина, мм	Артикул		Кол-во
	Левая	Правая	
270	**9 121 953**	**9 121 954**	30 шт.
300	**9 121 963**	**9 121 964**	30 шт.
350	**9 121 973**	**9 121 974**	30 шт.
400	**9 121 983**	**9 121 984**	30 шт.
450	**9 121 993**	**9 121 994**	30 шт.
500	**9 122 003**	**9 122 004**	30 шт.
550	**9 122 013**	**9 122 014**	30 шт.
650	**9 122 033**	**9 122 034**	30 шт.

5 Соединитель передней панели для продольного релинга

- Пластик цвета антрацит



Тип монтажа	Артикул	Кол-во
Под прикручивание	**9 127 011**	1/300 шт.
Под запрессовку	**9 127 000**	1/300 шт.

8 Соединитель задней стенки

- Для деревянной задней стенки



Номинальная высота в мм	Артикул		Кол-во
	Левая	Правая	
94	**9 121 827**	**9 121 828**	30 шт.
186	**9 121 843**	**9 121 844**	30 шт.

- **Узкий нижний шкаф**
- **Сталь с порошковым покрытием, цвет серебристый**



- Высота корпуса не более 750 мм
- Ширина корпуса не более 300 мм
- Требуются левая и правая направляющие Actro, монтаж по диагонали
- Допустимая общая нагрузка не более 20 кг
- Возможны и другие конфигурации

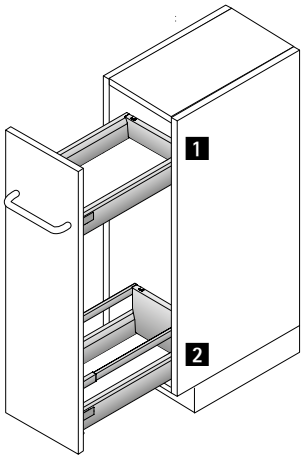

Пример монтажа

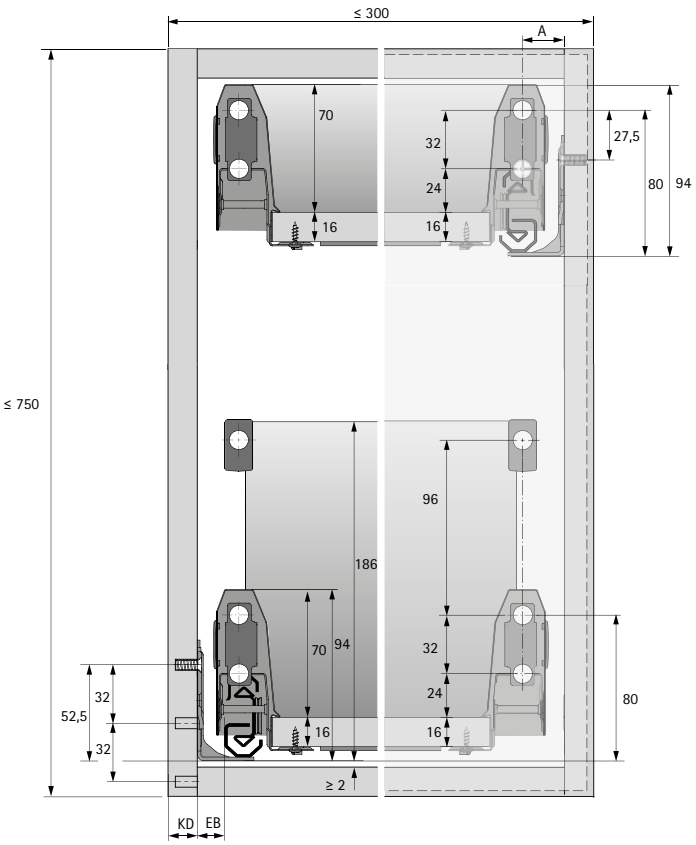

Номер	Наименование	см. стр.
1	Ящик ArciTech Actro с демпфером Silent System	348 - 349 645
2	Короб ArciTech Actro с демпфером Silent System	348 - 349 645

Система выдвижных ящиков ArciTech с двойными боковинами

- **Высокий шкаф**
- **Сталь с порошковым покрытием, цвет серебристый**



- Высоту и ширину корпуса можно изменить по своему усмотрению
- Оптимальное использование пространства
- Рекомендуемая ширина корпуса 300–600 мм
- Возможны и другие конфигурации

Пример монтажа

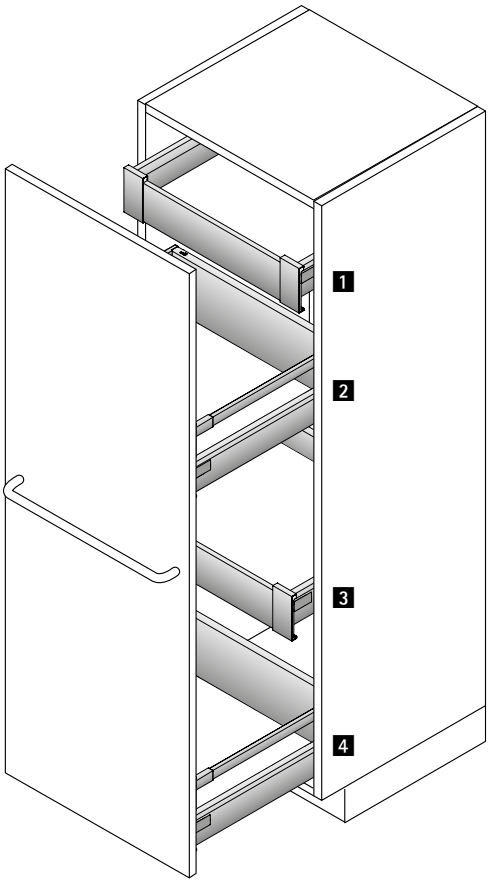

Номер	Наименование	см. стр.
1	Внутренний ящик ArciTech Actro с демпфером Silent System	348 - 349 645
2	Короб ArciTech Actro с демпфером Silent System	348 - 349 645
3	Внутренний ящик ArciTech Actro с демпфером Silent System	348 - 349 645
4	Короб ArciTech Actro с демпфером Silent System	348 - 349 645

- **Шкаф для припасов**
- **Сталь с порошковым покрытием, цвет серебристый**



- Высоту и ширину корпуса можно изменить по своему усмотрению
- Оптимальное использование пространства
- Рекомендуемая ширина корпуса 450–1200 мм, от 600 мм с двумя поворотными дверьми
- Рекомендованные петли: скрытая петля быстрого монтажа Sensys 8657i
- Предохранитель от выкатывания, см. стр. 714 - 715
- Возможны и другие конфигурации

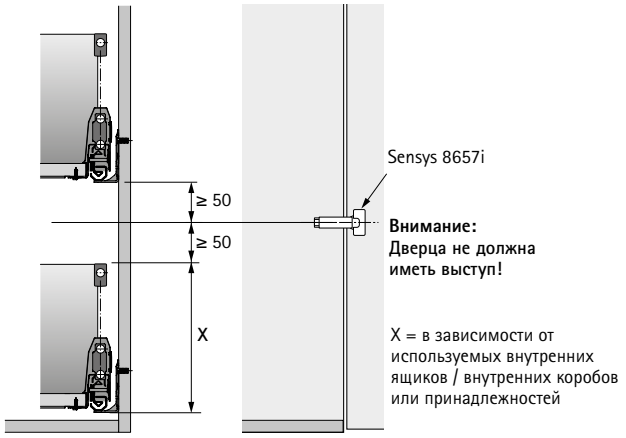

Пример монтажа

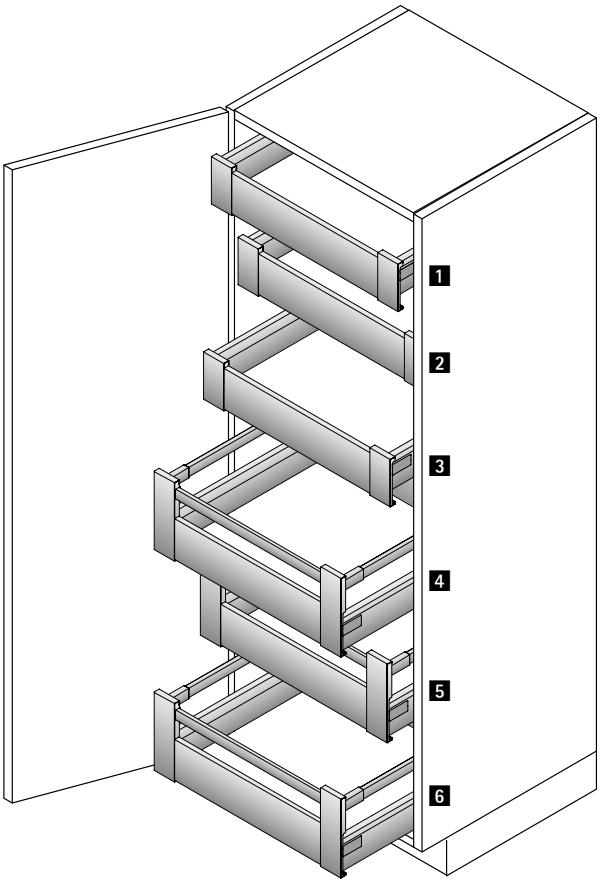

Номер	Наименование	см. стр.
1	Внутренний ящик ArciTech Actro с демпфером Silent System	348 - 349 645
2	Внутренний ящик ArciTech Actro с демпфером Silent System	348 - 349 645
3	Внутренний ящик ArciTech Actro с демпфером Silent System	348 - 349 645
4	Внутренний короб ArciTech Actro с демпфером Silent System	348 - 349 645
5	Внутренний короб ArciTech Actro с демпфером Silent System	348 - 349 645
6	Внутренний короб ArciTech Actro с демпфером Silent System	348 - 349 645

Система выдвижных ящиков ArciTech с двойными боковинами

- **Обзор ассортимента внутренней организации**
- **Сталь с порошковым покрытием, цвет серебристый**



OrgaTray 440 / 420
для выдвижных ящиков / внутренних ящиков
400 - 401



OrgaTray 470
для ящиков / внутренних ящиков
402



OrgaTray 570
для ящиков / внутренних ящиков
403



OrgaTray 600
для ящиков / внутренних ящиков
404



OrgaTray 230
для ящиков / внутренних ящиков
405 - 407



OrgaStripe
для выдвижных ящиков / коробов
408



OrgaStore 400
для коробов / внутренних коробов
409



OrgaFlag
для коробов / внутренних коробов
410



OrgaStore 810
для коробов / внутренних коробов
411 - 412



OrgaStore 230
для коробов / внутренних коробов
413 - 415



Принадлежности
416

Система выдвижных ящиков ArciTech с двойными боковинами

- **Внутренняя организация для выдвижных ящиков и внутренних ящиков**
- **Сталь с порошковым покрытием, цвет серебристый**



- Универсальное применение
- Возможна дополнительная установка держателя для ножей и (или) для специй, см. стр. 401
- Пластмасса серебристого цвета

OrgaTray 440

Ширина в мм	Артикул / Номинальная длина, мм		Кол-во
	370 - 440	441 - 520	
175 - 200	9 194 917	9 194 930	1 шт.
201 - 250	9 194 918	9 194 931	1 шт.
251 - 300	9 194 919	9 194 932	1 шт.
301 - 350	9 194 920	9 194 933	1 шт.
351 - 400	9 194 921	9 194 934	1 шт.
401 - 450	9 194 922	9 194 935	1 шт.
451 - 500	9 194 923	9 194 936	1 шт.
501 - 600	9 194 924	9 194 937	1 шт.
601 - 700	9 194 925	9 194 938	1 шт.
701 - 800	9 194 926	9 194 939	1 шт.
801 - 900	9 194 927	9 194 940	1 шт.
1091 - 1150	9 194 929	9 194 942	1 шт.

Варианты организации

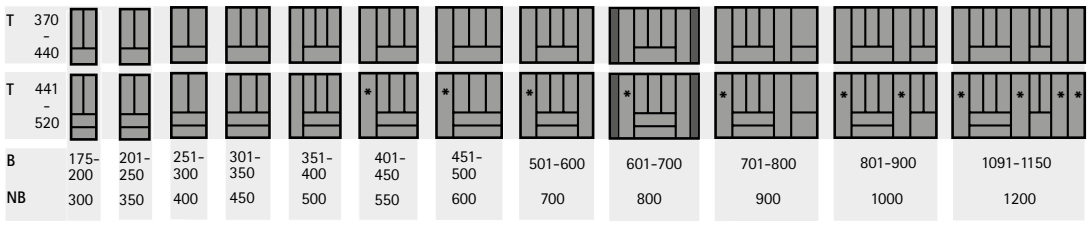

* = можно включить подставку для ножей и специй

T = Глубина B = Ширина NB = Номинальная ширина

Размеры для раскроя

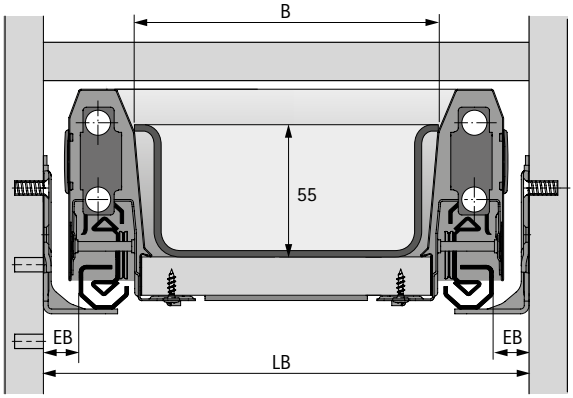

Для ящика с высотой боковины 94 мм:
- Ширина раскроя (B) = внутренняя ширина корпуса (LB) –2 x EB –47
- При использовании стыковочных профилейсм стр 416:
  Ширина раскроя (B) = внутренняя ширина корпуса (LB) –2 x EB –51
- Глубина раскроя= номинальная длина – 27

Для ящика с высотой боковины 126 мм:
- Ширина раскроя (B) = внутренняя ширина корпуса (LB) –2 x EB –50,5
- При использовании стыковочных профилей см стр 416:
  Ширина раскроя (B) = внутренняя ширина корпуса (LB) –2 x EB –54,5
- Глубина раскроя = номинальная длина – 27

Система выдвижных ящиков ArciTech с двойными боковинами

- **Внутренняя организация для выдвижных ящиков и внутренних ящиков**
- **Сталь с порошковым покрытием, цвет серебристый**



- Для стандартной ширины корпуса
- Для ящиков с высотой боковины 94 мм
- Пластмасса серебристого цвета

OrgaTray 420

Ширина корпуса в мм	Артикул / номинальная длина в мм		Кол-во
	450	500	
300	**9 135 118**	**9 135 560**	1 шт.
400	**9 135 119**	**9 135 574**	1 шт.
450	**9 135 120**	**9 135 575**	1 шт.
500	**9 135 121**	**9 135 577**	1 шт.
550	**9 135 122**	**9 135 578**	1 шт.
600	**9 135 124**	**9 135 580**	1 шт.
900	**9 135 125**	**9 135 592**	1 шт.

Варианты организации



NL = Номинальная длина T = Глубина B = Ширина KB = Ширина корпуса

*** = можно включить подставку для ножей и специй**

Держатель для ножей и специй



- Для OrgaTray 420, 430, 440 и 480
- Мельницы и банки для специй см. на стр. 416
- Лакированный бук

Изделие	Артикул	Кол-во
1 Держатель для ножей	**0 074 430**	1 шт.
2 Держатель для специй, вертикальный, ø 53 мм	**0 044 934**	1 шт.
3 Держатель для специй, горизонтальный	**9 079 207**	1 шт.

Система выдвижных ящиков ArciTech с двойными боковинами

- **Внутренняя организация для выдвижных ящиков и внутренних ящиков**
- **Сталь с порошковым покрытием, цвет серебристый**



- Для различной ширины корпуса от 450 мм
- При ширине корпуса от 800 мм возможна установка двух разделителей
- Пластмасса серебристого цвета

OrgaTray 470

Номинальная длина, мм	**Артикул**	Кол-во
500	**9 207 220**	1 шт.
550	**9 207 222**	1 шт.

Варианты организации

NL	**T**	
500	474	
550	524	
B	302	
KB	450-1200	

NL = Номинальная длина T = Глубина B = Ширина KB = Ширина корпуса

Размеры для раскроя

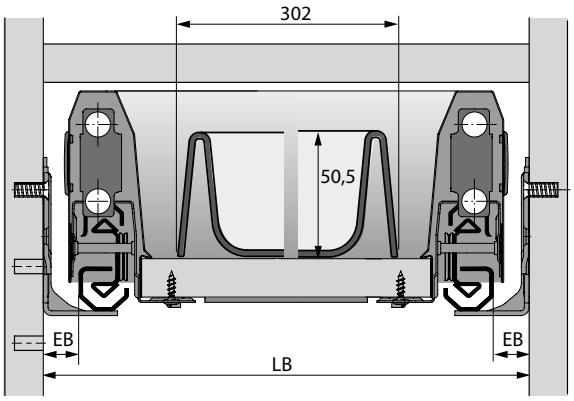

Система выдвижных ящиков ArciTech с двойными боковинами

- **Внутренняя организация для выдвижных ящиков и внутренних ящиков**
- **Сталь с порошковым покрытием, цвет серебристый**



- Для стандартной ширины корпуса
- Для ящиков с высотой боковины 94 мм
- Пластик, цвет серебристый, разделители — пластик, цвета антрацит

Состав комплекта:
- 1 пластмассовый лоток для столовых приборов
- Разделители для индивидуального деления ящика (количество зависит от ширины, см. варианты организации)

Примечание:
- Номинальную длину 400 мм можно получить с помощью нарезки под размер номинальной длины 450 мм
- Длина нарезки = номинальная длина (NL) — 27

OrgaTray 570

Ширина корпуса в мм	Артикул / номинальная длина в мм		Кол-во
	450	500	
300	**9 183 282**	**9 134 975**	1 компл.
350		**9 134 976**	1 компл.
400	**9 183 283**	**9 134 977**	1 компл.
450	**9 183 284**	**9 134 979**	1 компл.
500	**9 183 285**	**9 134 980**	1 компл.
550	**9 183 286**	**9 134 991**	1 компл.
600	**9 183 287**	**9 134 992**	1 компл.
800	**9 183 288**	**9 134 993**	1 компл.
900		**9 134 994**	1 компл.
1000	**9 183 289**	**9 134 995**	1 компл.

Варианты организации

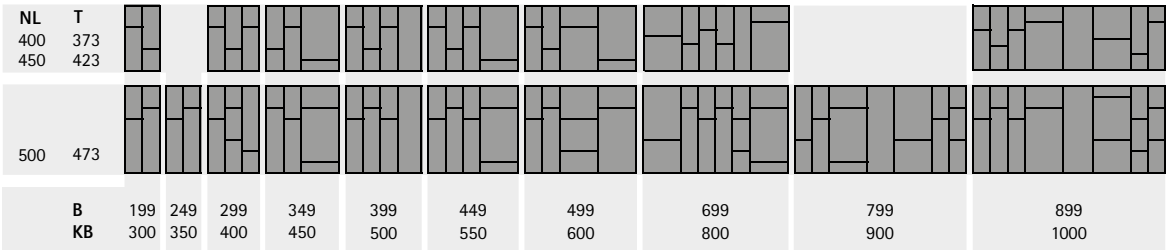

NL = Номинальная длина T = Глубина B = Ширина KB = Ширина корпуса

Разделители



- Для OrgaTray 570
- Пластик цвета антрацит

Номинальная длина, мм	Артикул	Кол-во
68	**9 204 203**	1/50 шт.
128	**9 204 200**	1/50 шт.

Система выдвижных ящиков ArciTech с двойными боковинами

- **Внутренняя организация для выдвижных ящиков и внутренних ящиков**
- **Сталь с порошковым покрытием, цвет серебристый**



- Тип 1
  для стандартной ширины корпуса, в сборе, для ширины корпуса 300, 400 и 450 мм, для ящиков с высотой боковины 94 мм
- Тип 2
  для различной ширины корпуса, в сборе, для ширины корпуса от 500 мм, для ящиков с высотой боковины 94 и 126 мм, для ширины корпуса от 800 мм можно использовать 2 штуки

Примечание:
- Противоскользящий коврик заказывается отдельно, см. стр. 416
- Можно комбинировать с держателем для ножей, держателем для специй и держателем рулонов из ассортимента OrgaTray 230, см. стр. 406

OrgaTray 600

Ширина корпуса в мм	Версия	Артикул / номинальная длина в мм		Кол-во
		450	500	
300	1	**9 123 101**	**9 123 110**	1 компл.
400	1	**9 123 102**	**9 123 111**	1 компл.
450	1	**9 123 103**	**9 123 112**	1 компл.
500 - 1200	2	**9 132 637**	**9 132 689**	1 компл.

Варианты организации

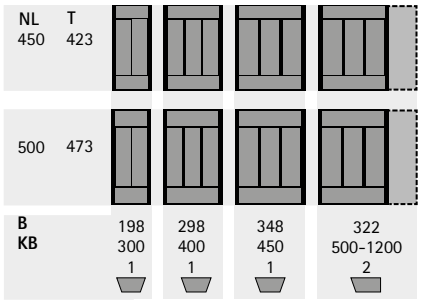

NL = Номинальная длина T = Глубина B = Ширина KB = Ширина корпуса

Размеры для раскроя

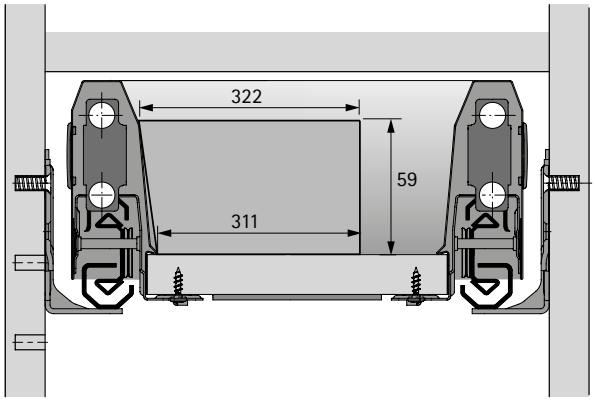

Система выдвижных ящиков ArciTech с двойными боковинами

- **Внутренняя организация для выдвижных ящиков и внутренних ящиков**
- **Сталь с порошковым покрытием, цвет серебристый**



- Для различной ширины корпуса
- Для ширины корпуса до 1200 мм возможно комбинирование различных элементов

OrgaTray 230, лоток для столовых приборов



- Один элемент может использоваться для корпусов шириной 450–600 мм

Состав комплекта:
- 1 лоток для столовых приборов, 275 мм
- 2 перфорированные панели, 137 мм

Номинальная длина, мм	**Артикул / материал**		Кол-во
	Дуб	**Орех**	
450	**9 190 538**	**9 199 583**	1 компл.
500	**9 199 558**	**9 199 598**	1 компл.
550	**9 199 563**	**9 199 603**	1 компл.

OrgaTray 230, лоток для кухонных принадлежностей



- Один элемент может использоваться для корпусов шириной 350–400 мм

Состав комплекта:
- 1 лоток для кухонных принадлежностей, 200 мм
- 1 перфорированная панель, 90 мм
- 1 перфорированная панель, 110 мм

Номинальная длина, мм	**Артикул / материал**		Кол-во
	Дуб	**Орех**	
450	**9 190 539**	**9 199 584**	1 компл.
500	**9 199 559**	**9 199 599**	1 компл.
550	**9 199 564**	**9 199 604**	1 компл.

- **Внутренняя организация для выдвижных ящиков и внутренних ящиков**
- **Сталь с порошковым покрытием, цвет серебристый**

Держатель рулонов OrgaTray 230



- Только в сочетании с лотком для столовых приборов и кухонных принадлежностей

Состав комплекта:
- 1 держатель для рулонов, 100 мм
- 1 перфорированная панель, 100 мм

Номинальная длина, мм	Артикул / материал		Кол-во
	Дуб	Орех	
450	**9 190 540**	**9 199 585**	1 компл.
500	**9 199 560**	**9 199 600**	1 компл.
550	**9 199 565**	**9 199 605**	1 компл.

OrgaTray 230, держатель для специй



- Только в сочетании с лотком для столовых приборов и кухонных принадлежностей

Состав комплекта:
- 1 держатель для специй, 150 мм
- 1 перфорированная панель, 150 мм

Номинальная длина, мм	Артикул / материал		Кол-во
	Дуб	Орех	
450	**9 190 571**	**9 199 586**	1 компл.
500	**9 199 561**	**9 199 601**	1 компл.
550	**9 199 566**	**9 199 606**	1 компл.

OrgaTray 230, держатель для ножей



- Только в сочетании с лотком для столовых приборов и кухонных принадлежностей

Состав комплекта:
- 1 держатель для ножей, 150 мм
- 1 перфорированная панель, 150 мм

Номинальная длина, мм	Артикул / материал		Кол-во
	Дуб	Орех	
450	**9 190 572**	**9 199 597**	1 компл.
500	**9 199 562**	**9 199 602**	1 компл.
550	**9 199 577**	**9 199 617**	1 компл.

Система выдвижных ящиков ArciTech с двойными боковинами

- **Внутренняя организация для выдвижных ящиков и внутренних ящиков**
- **Сталь с порошковым покрытием, цвет серебристый**

Варианты организации

	350	400	450	500	550	600	800	900	1000	1200
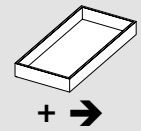										
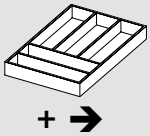										
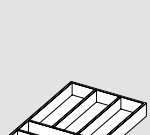										
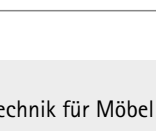										

Система выдвижных ящиков ArciTech с двойными боковинами

- **Внутренняя организация для выдвижных ящиков и коробов**
- **Сталь с порошковым покрытием, цвет серебристый**



- Гибкая система внутренней организации
- Самоклеящиеся полоски можно применять практически в любых выдвижных ящиках
- Разделители толщиной 4 мм обеспечивают индивидуальный дизайн

Профиль OrgaStripe



- Для наклеивания на деревянные, стальные и алюминиевые поверхности с покрытием
- Длина 1100 мм
- Пластик

Поверхность	**Артикул**	Кол-во
Серый	**9 203 466**	1/30 шт.

OrgaClip



- Для установки в профиль OrgaStripe
- Для перегородки толщиной 4 мм
- Материал для перегородки можно выбрать по своему усмотрению
- Плавное передвижение в профиле
- Пластик

Поверхность	**Артикул**	Кол-во
Серый	**9 203 469**	1/60 шт.

Размеры для раскроя

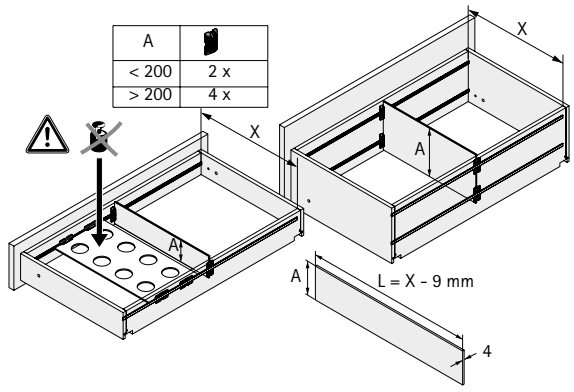

Система выдвижных ящиков ArciTech с двойными боковинами

- **Внутренняя организация для коробов и внутренних коробов**
- **Сталь с порошковым покрытием, цвет серебристый**

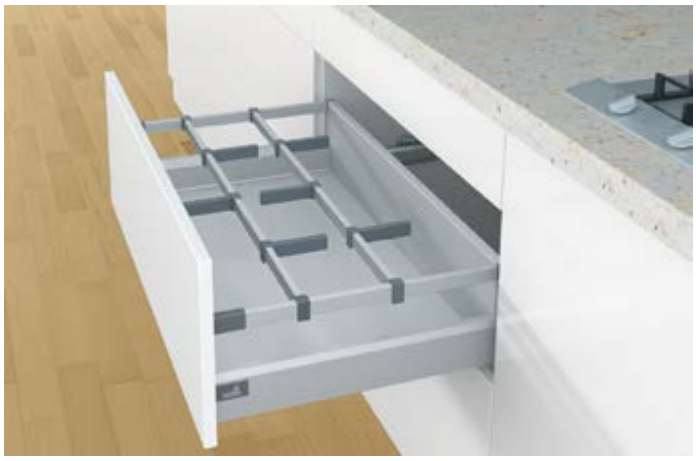

- Для коробов и внутренних коробов с релингом
- Поперечные релинги и продольные разделители заказываются отдельно
- Рекомендуется использовать противоскользящий коврик

OrgaStore 400, стандартная ширина корпуса



- Подходит к стандартной ширине корпуса
- Продольные разделители заказываются отдельно

Ширина корпуса в мм	**Артикул**	Кол-во
300	**9 139 148**	1/30 шт.
350	**9 139 149**	1/30 шт.
400	**9 139 172**	1/30 шт.
450	**9 139 173**	1/30 шт.
500	**9 139 174**	1/30 шт.
550	**9 139 176**	1/30 шт.
600	**9 139 177**	1/30 шт.
800	**9 139 152**	1/30 шт.
900	**9 139 153**	1/30 шт.
1000	**9 139 154**	1/30 шт.
1200	**9 139 155**	1/30 шт.

OrgaStore 400, любая ширина



- Возможность выбора ширины корпуса по своему усмотрению
- Поперечный релинг, адаптеры и продольные разделители заказываются отдельно
- B = LB – 2 x EB – 34,5
- Адаптер из пластмассы антрацитового цвета

Изделие	Длина в мм	**Артикул**	Кол-во
Поперечный релинг	2000	**9 182 706**	1 шт.
Адаптер		**9 182 222**	1/30 шт.

OrgaStore 400, продольный разделитель



- Пластик цвета антрацит

Артикул	Кол-во
9 182 225	1/15 шт.

Система выдвижных ящиков ArciTech с двойными боковинами

- **Внутренняя организация для коробов и внутренних коробов**
- **Сталь с порошковым покрытием, цвет серебристый**

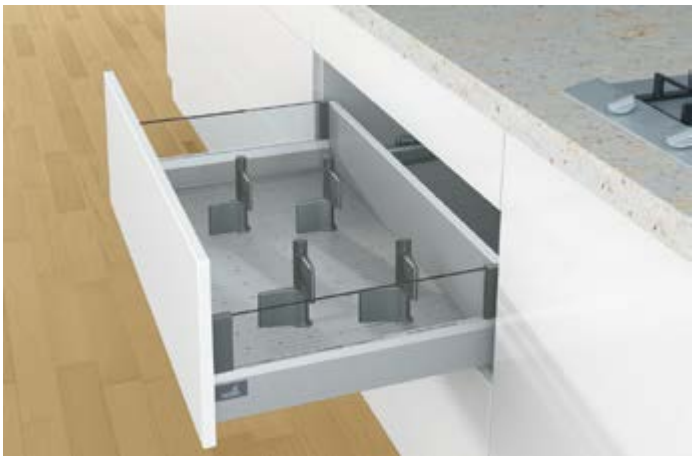

- Вкладывается в короб
- Возможно применение с корпусами любой ширины за счет комбинирования базового и дополнительного комплектов

OrgaFlag, основной комплект



- Подходит к стандартной ширине корпуса
- Пластмасса серого / антрацитового цвета

Состав комплекта:
- Перфорированные панели с противоскользящим покрытием
- Разделительные элементы

Ширина корпуса в мм	**Артикул / номинальная длина в мм**		Кол-во
	450	**500**	
600	**9 189 409**	**9 199 902**	1 компл.
900	**9 199 901**	**9 199 903**	1 компл.

OrgaFlag, дополнительный компл.



- Дополнительный элемент для увеличения ширины базового комплекта
- Пластмасса серого / антрацитового цвета

Состав комплекта:
- 2 перфорированных панели с противоскользящим покрытием
- 1 разделительный элемент

Ширина корпуса в мм	**Артикул / номинальная длина в мм**		Кол-во
	450	**500**	
100	**9 189 410**	**9 199 904**	1 компл.

Варианты организации

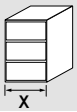 X	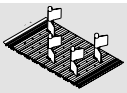 600 мм	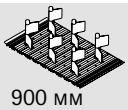 900 мм	 100 мм	
300	1			
400	1			
450	1			
500	1			
600	1			
800	1		2	
900		1		
1000		1	1	
1200		1	3	

Система выдвижных ящиков ArciTech с двойными боковинами

- **Внутренняя организация для коробов и внутренних коробов**
- **Сталь с порошковым покрытием, цвет серебристый**



- Подходит к стандартной ширине корпуса
- Для различной ширины корпуса путем нарезки профиля под размер
- Для номинальной длины от 300 мм
- Для коробов с высотой боковины 94 и 126 мм
- Пластиковые элементы, цвет антрацит

Состав комплекта:
- 1 алюминиевый профиль с адаптерами из пластмассы
- Разделители из пластика

OrgaStore 810

Ширина корпуса в мм	Количество разделительных элементов	**Артикул**	Кол-во
600	3	**9 182 256**	1 компл.
800	4	**9 211 067**	1 компл.
900	5	**9 182 257**	1 компл.
1000	5	**9 211 078**	1 компл.

Варианты организации

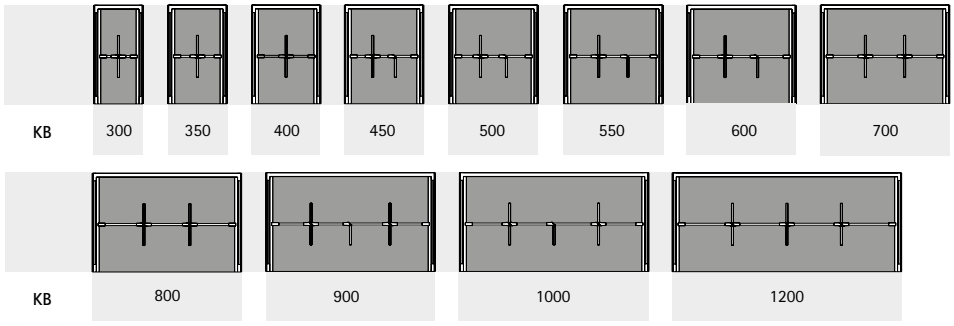

KB = Ширина корпуса

Размеры для раскроя

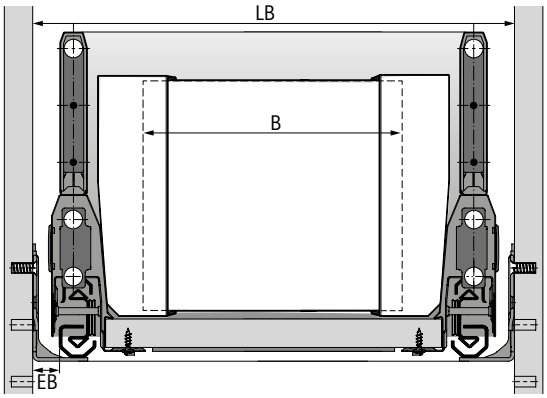

- Размер B = LB – 2 x EB – 78

- **Внутренняя организация для коробов и внутренних коробов**
- **Сталь с порошковым покрытием, цвет серебристый**

Разделитель



- Высота 125 мм
- Возможно применение в качестве дополнения к комплекту
- Пластик цвета антрацит

Артикул	Кол-во
9 182 231	1/15 шт.

Адаптер



- Высота 125 мм
- Насаживается на алюминиевый профиль без использования инструментов
- На каждый комплект требуется два адаптера
- Пластик цвета антрацит

Артикул	Кол-во
9 182 234	1/30 шт.

Профиль из алюминия



- Высота 120 мм
- Длина 2000 мм
- Для нарезки под размер
- Адаптеры заказываются отдельно

Артикул	Кол-во
9 182 247	1 шт.

Система выдвижных ящиков ArciTech с двойными боковинами

- **Внутренняя организация для коробов и внутренних коробов**
- **Сталь с порошковым покрытием, цвет серебристый**

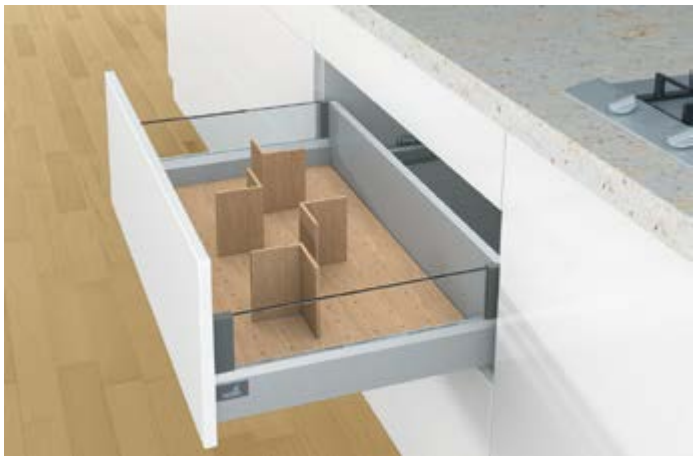

- Универсальное применение путем комбинирования различных разделителей с перфорированной панелью

OrgaStore 230, дуб



- Подходит к стандартной ширине корпуса
- Возможен индивидуальный раскрой
- Лакированный матовый дуб
- Разделители заказываются отдельно

Ширина корпуса в мм	Артикул / номинальная длина в мм			Кол-во
	450	500	650	
600	**9 190 573**	**9 199 647**		1 шт.
800	**9 190 574**	**9 199 648**		1 шт.
900	**9 190 575**	**9 199 649**		1 шт.
1000	**9 190 576**	**9 199 650**		1 шт.
1200			**9 199 658**	1 шт.

OrgaStore 230, орех



- Подходит к стандартной ширине корпуса
- Возможен индивидуальный раскрой
- Орех, матовый, лакированный
- Разделители заказываются отдельно

Ширина корпуса в мм	Артикул / номинальная длина в мм			Кол-во
	450	500	650	
600	**9 199 662**	**9 199 670**		1 шт.
800	**9 199 663**	**9 199 671**		1 шт.
900	**9 199 664**	**9 199 672**		1 шт.
1000	**9 199 665**	**9 199 673**		1 шт.
1200			**9 199 680**	1 шт.

Система выдвижных ящиков ArciTech с двойными боковинами

- **Внутренняя организация для коробов и внутренних коробов**
- **Сталь с порошковым покрытием, цвет серебристый**

OrgaStore 230, разделительный стержень



- Разделительный стержень с предустановленным дюбелем
- 20 x 20 x 127 мм

Материал	**Артикул**	Кол-во
Дуб	**9 190 578**	4 шт.
Орех	**9 199 683**	4 шт.

OrgaStore 230, разделительный уголок



- Разделительный уголок с предустановленными фиксирующими штифтами
- 93 x 93 x 127 мм

Материал	**Артикул**	Кол-во
Дуб	**9 190 577**	2 шт.
Орех	**9 199 682**	2 шт.

OrgaStore 230, разделительная крестовина



- Разделительная крестовина с предустановленными фиксирующими штифтами
- 179 x 179 x 127 мм

Материал	**Артикул**	Кол-во
Дуб	**9 190 579**	1 шт.
Орех	**9 199 684**	1 шт.

OrgaStore 230, разделитель



- Перегородка с предустановленными фиксирующими штифтами
- 107 x 127 мм

Номинальная длина, мм	**Артикул / материал**		Кол-во
	Дуб	**Орех**	
500	**9 199 651**	**9 199 674**	1 шт.

OrgaStore 230, контейнер



- Контейнер можно устанавливать отдельно или на перфорированной панели

Материал	Ширина x глубина x высота, мм	**Артикул**	Кол-во
Дуб	236 x 261 x 127	**9 199 660**	1 шт.
Орех	236 x 261 x 127	**9 199 685**	1 шт.
Дуб	236 x 472 x 127	**9 199 661**	1 шт.
Орех	236 x 472 x 127	**9 199 686**	1 шт.

- **Внутренняя организация для коробов и внутренних коробов**
- **Сталь с порошковым покрытием, цвет серебристый**

Размеры для раскроя

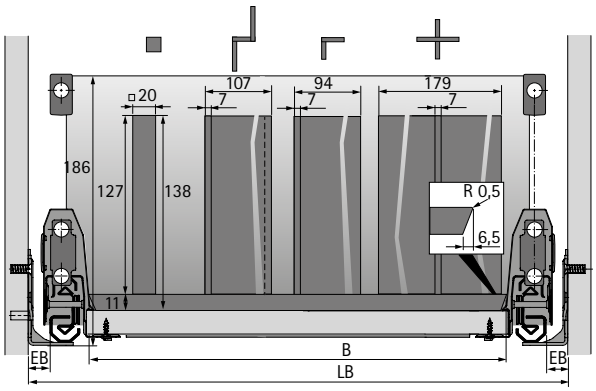

- Ширина обрезки (B) = LB – 2 x EB – 54
- Глубина обрезки = номинальная длина – 27

Противоскользящий коврик

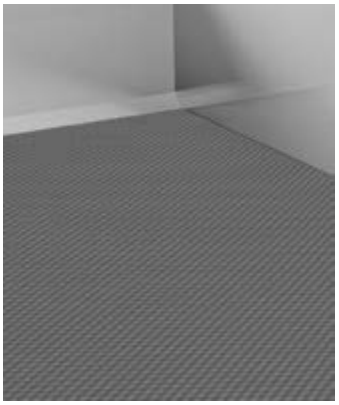

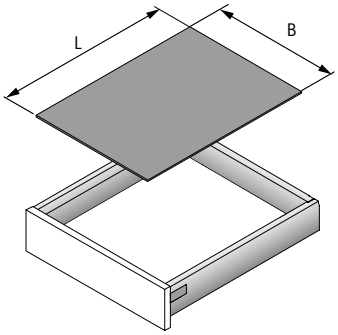

- Вкладывается в выдвижной ящик или короб
- Рулон 5 м
- Пластик цвета антрацит

Примечание:
- Ширина раскроя (B) = внутренняя ширина корпуса – 2 x EB – 62
- Длина обрезки (L) = номинальная длина – 27

Номинальная длина, мм	**Артикул**	Кол-во
450	**9 209 578**	1 шт.
500	**9 209 580**	1 шт.
650	**9 209 582**	1 шт.

Стыковочный профиль



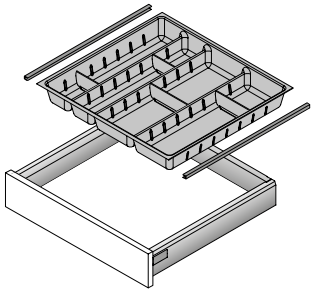

- Насаживается сбоку: ширину установки элементов внутренней организации следует уменьшить на 4 мм
- По индивидуальному размеру
- Пластмасса, под хром

Номинальная длина, мм	**Артикул**	Кол-во
500	**9 135 408**	1 компл.

Контейнеры для специй



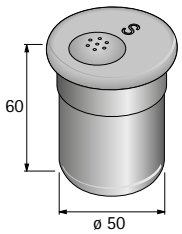

- Нержавеющая сталь

Изделие	**Артикул**	Кол-во
1 Солонка	**0 080 852**	1 шт.
2 Перечница	**0 080 853**	1 шт.
3 Емкость для посыпки	**0 080 854**	1 шт.
4 Прибор для специй грубого помола	**0 080 855**	1 шт.
5 Прибор для специй тонкого помола	**0 080 856**	1 шт.
6 С акриловой крышкой	**0 080 857**	1 шт.

Система выдвижных ящиков ArciTech с двойными боковинами

- **Обзор ассортимента решений с отверстием в днище**
- **Сталь с порошковым покрытием, цвет серебристый**



OrgaTray 510
для выдвижных ящиков / коробов
418



Banio
для выдвижных ящиков / коробов
419



Металлическая U-образная стенка для выреза под мойку для ящиков / коробов
420

- **Решения с отверстием в днище**
- **Сталь с порошковым покрытием, цвет серебристый**



- Возможна различная ширина
- Начиная от ширины корпуса 550 мм и номинальной длины 350 мм
- Пластмасса серого цвета

OrgaTray 510

Артикул	Кол-во
9 207 045	1 шт.

Размеры для раскроя

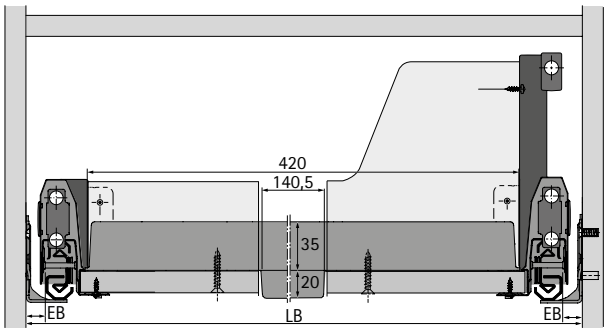

Монтажная схема

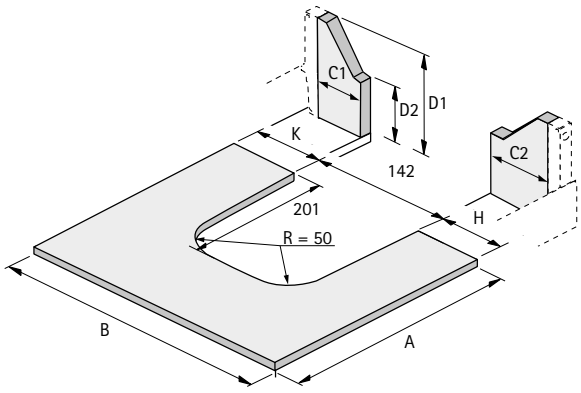

- Размер A = NL – 24,5
- Размер B = LB – 2 x EB – 52,5
- Размер C1 = K - 6
- Размер C2 = H - 6

Система выдвижных ящиков ArciTech с двойными боковинами

- **Решения с отверстием в днище**
- **Сталь с порошковым покрытием, цвет серебристый**



- Для выдвижного ящика или короба
- Применение с номинальной длиной до 500 мм
- Рекомендуется применение, начиная от ширины корпуса 600 мм
- Общая высота рамы 87 мм
- Комплект рам и комплект лотков заказываются раздельно

Banio, комплект рамы



- Пластмасса серого цвета

Артикул	Кол-во
9 153 387	1 компл.

Banio, комплект лотков

- Комплект состоит из трех лотков
- 84 x 84 мм / 84 x 168 мм / 84 x 252 мм
- Прозрачная белая пластмасса

Состав комплекта:
- 3 прозрачных пластмассовых лотка

Артикул	Кол-во
9 153 388	1 компл.

Монтажная схема

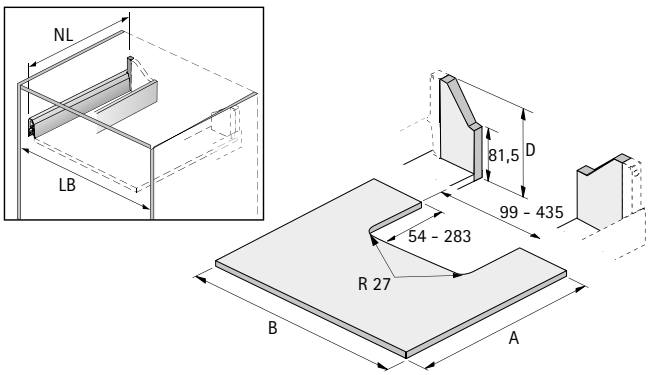

- Размер A = NL – 24,5
- Размер B = LB – 2 x EB – 52

- **Решения с отверстием в днище**
- **Сталь с порошковым покрытием, цвет серебристый**



- Для использования пространства под сифоном
- Для выдвижных ящиков и коробов

Металлическая U-образная стенка для выреза под мойку

Артикул	Кол-во
9 204 282	1 шт.

Размеры для раскроя

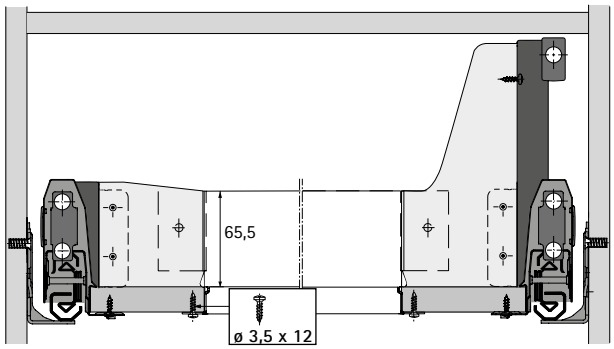

Монтажная схема

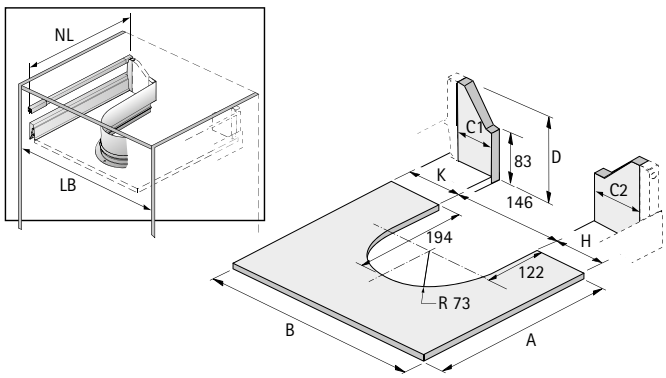

- Размер A = NL – 24,5
- Размер B = LB – 2 x EB – 52,5
- Размер C1 = K - 6
- Размер C2 = H - 6



Выдвижной ящик, высота 78 мм

424 - 425



Выдвижной ящик, высота 94 мм

426 - 429



Внутренний ящик, высота 94 мм

426 - 429



Выдвижной ящик, высота 126 мм

430 - 433



Внутренний ящик, высота 126 мм

430 - 433



Короб, высота 186 мм
Высота боковины 94 мм

434 - 437



Внутренний короб, высота 186 мм
Высота боковины 94 мм

434 - 437



Короб, высота 186 мм
Высота боковины 126 мм

438 - 441



Внутренний короб, высота 186 мм
Высота боковины 126 мм

438 - 441



Короб, высота 218 мм
Высота боковины 94 мм

442 - 445



Внутренний короб, высота 218 мм
Высота боковины 94 мм

442 - 445



Короб, высота 218 мм
Высота боковины 126 мм

446 - 449

Система выдвижных ящиков ArciTech с двойными боковинами

- **Обзор ассортимента, комплект / большая упаковка**
- **Сталь с порошковым покрытием, цвет белый**



Внутренний короб, высота 218 мм
Высота боковины 126 мм
446 - 449



Короб, высота 250 мм
Высота боковины 94 мм
450 - 453



Короб, высота 250 мм
Высота боковины 126 мм
454 - 457



Короб, высота 282 мм
Высота боковины 94 мм
458 - 461



Короб, высота 282 мм
Высота боковины 126 мм
462 - 465



Выдвижной ящик с отверстием в днище, высота 94 мм
466 - 467



Короб с вырезом под мойку, высота 186 мм
468 - 469



Узкий нижний шкаф
470



Высокий шкаф / шкаф для хранения
471 - 472



Организация внутреннего пространства для ящиков / внутренних ящиков, обзор ассортимента
473



Организация внутреннего пространства для коробов / внутренних коробов, обзор ассортимента
473



Решения для ящиков / коробов с вырезом под мойку, обзор ассортимента
491

Система выдвижных ящиков ArciTech с двойными боковинами

- **Ящик, высота 78 мм**
- **Сталь с порошковым покрытием белого цвета**



Чертеж в разобранном виде

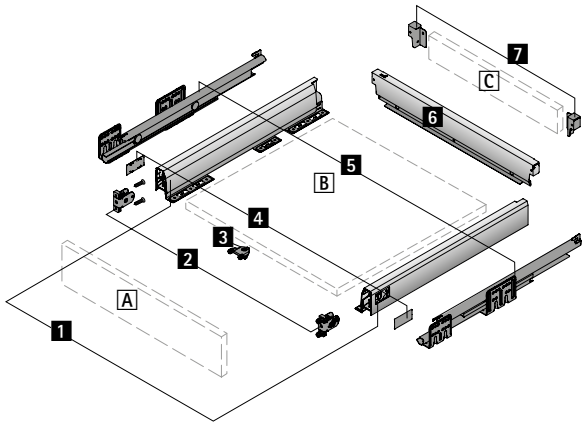

Компоненты

1 Боковина, левая и правая
2 Соединитель передней панели, 2 шт.
3 Стабилизатор передней панели
4 Заглушка, 2 шт.
5 Направляющая Actro, левая и правая, см. стр. 645
6 Стальная задняя стенка
Альтернативно
C Деревянная задняя стенка и
7 Соединитель задней стенки, левый и правый
A Передняя панель
B Днище (толщина материала 16 мм)
C Деревянная задняя стенка (толщина материала 16 мм)

Дополнительно

- Техническая информация, см. стр. 672, 698 - 711
- Направляющие Actro, см. стр. 645

- **Ящик, высота 78 мм**
- **Сталь с порошковым покрытием белого цвета**

Компоненты

1 Боковина

- Например, для использования в качестве выдвижного ящика под плитой
- Макс. высота передней панели 150 мм



Номинальная длина, мм	Артикул		Кол-во
	Левая	Правая	
500	**9 227 447**	**9 227 448**	15 шт.

2 Соединитель передней панели

- Сталь / пластик



Тип монтажа	Артикул	Кол-во
Под прикручивание	**9 123 011**	1/150 шт.
Под запрессовку	**9 123 010**	1/150 шт.

3 Стабилизатор передней панели

- Для стабилизации широких передних панелей
- Рекомендуется использование с корпусами шириной более 600 мм
- Пластик цвета антрацит



Артикул	Кол-во
9 123 080	1/150 шт.

4 Заглушка

- Пластик
- По запросу поставляется заглушка индивидуальным принтом



Поверхность	Артикул	Кол-во
Белая, с логотипом Hettich	**9 123 006**	1/300 шт.
Белая	**9 123 001**	1/300 шт.
Под хром, с логотипом Hettich	**9 123 008**	1/300 шт.
Под хром	**9 123 003**	1/300 шт.

6 Стальная задняя стенка

- Для стандартной ширины корпуса
- Для крепления к боковине необходим винт DIN 7500 3,5 x 6, см. стр. 671



Ширина корпуса в мм	Артикул	Кол-во
600	**9 121 345**	1/20 шт.
900	**9 121 346**	1/20 шт.

7 Соединитель задней стенки

- Для деревянной задней стенки
- Для крепления к боковине необходим винт DIN 7500 3,5 x 6, см. стр. 671



Номинальная высота в мм	Артикул		Кол-во
	Левая	Правая	
78	**9 121 821**	**9 121 822**	30 шт.

Система выдвижных ящиков ArciTech с двойными боковинами

- **Ящик / внутренний ящик, высота 94 мм**
- **Сталь с порошковым покрытием белого цвета**





Чертеж в разобранном виде

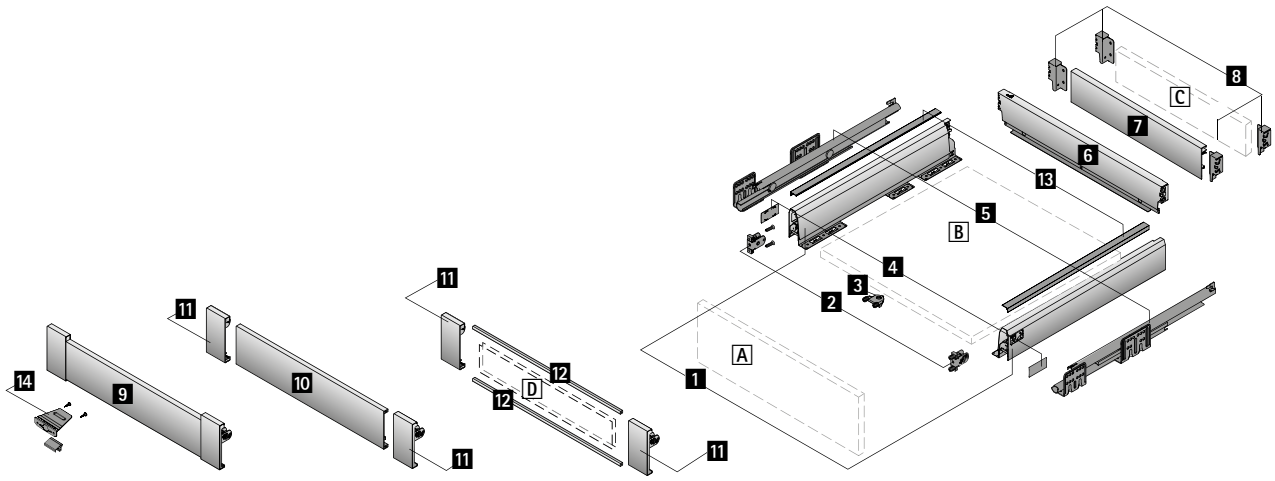

Компоненты

1 Боковина, левая и правая
2 Соединитель передней панели, 2 шт.
3 Стабилизатор передней панели
4 Заглушка, 2 шт.
5 Направляющая Actro, левая и правая, см. стр. 645
6 Стальная задняя стенка

Альтернативно

7 Алюминиевая задняя стенка или C Деревянная задняя стенка и
8 Соединитель задней стенки, левый и правый

9 Передняя панель для внутреннего ящика

Вариант 1

10 Алюминиевая передняя панель и
11 Соединитель передней панели

Вариант 2

D Передняя панель из другого материала и
11 Соединитель для передней панели и
12 Профиль для передней панели

13 Декоративный профиль
14 Ручка-фиксатор внутреннего ящика

A Передняя панель
B Днище (толщина материала 16 мм)
C Деревянная задняя стенка (толщина материала 16 мм)
D Передняя панель из другого материала (толщина материала 6 мм)

Дополнительно

- Техническая информация, см. стр. 673 - 674, 698 - 711
- Направляющие Actro, см. стр. 645

- **Ящик / внутренний ящик, высота 94 мм**
- **Сталь с порошковым покрытием белого цвета**

Компоненты

1 Боковина



Номинальная длина, мм	Артикул		Кол-во
	Левая	Правая	
270	**9 121 239**	**9 121 240**	15 шт.
300	**9 121 241**	**9 121 242**	15 шт.
350	**9 121 243**	**9 121 244**	15 шт.
400	**9 121 245**	**9 121 246**	15 шт.
450	**9 121 247**	**9 121 248**	15 шт.
500	**9 121 249**	**9 121 250**	15 шт.
550	**9 121 251**	**9 121 252**	15 шт.
650	**9 121 253**	**9 121 254**	15 шт.

2 Соединитель передней панели

- Сталь / пластик



Тип монтажа	Артикул	Кол-во
Под прикручивание	**9 123 011**	1/150 шт.
Под запрессовку	**9 123 010**	1/150 шт.

3 Стабилизатор передней панели

- Для стабилизации широких и (или) высоких передних панелей
- Рекомендуется при ширине корпуса больше 600 мм и (или) высоте передней панели больше 450 мм
- Пластик цвета антрацит



Артикул	Кол-во
9 123 080	1/150 шт.

4 Заглушка

- Пластик
- По запросу поставляется заглушка с индивидуальным принтом



Поверхность	Артикул	Кол-во
Белая, с логотипом Hettich	**9 123 006**	1/300 шт.
Белая	**9 123 001**	1/300 шт.
Под хром, с логотипом Hettich	**9 123 008**	1/300 шт.
Под хром	**9 123 003**	1/300 шт.

6 Стальная задняя стенка

- Для стандартной ширины корпуса



Ширина корпуса в мм	Артикул	Кол-во
275	**9 121 375**	1/20 шт.
300	**9 121 376**	1/20 шт.
350	**9 121 378**	1/20 шт.
400	**9 121 380**	1/20 шт.
450	**9 121 382**	1/20 шт.
500	**9 121 384**	1/20 шт.
550	**9 121 386**	1/20 шт.
600	**9 121 388**	1/20 шт.
700	**9 121 390**	1/20 шт.
800	**9 121 392**	1/20 шт.
900	**9 121 394**	1/20 шт.
1000	**9 121 396**	1/20 шт.
1200	**9 121 400**	1/20 шт.

7 Алюминиевая задняя стенка

- Для изменяемой или стандартной ширины корпуса
- Для нарезки под размер
- Длина 2000 мм
- Белое порошковое покрытие
- **8** Соединители задней стенки заказываются отдельно



Артикул	Кол-во
9 192 202	1 шт.

8 Соединитель задней стенки

- Для деревянной или **7** алюминиевой задней стенки



Номинальная высота в мм	Артикул		Кол-во
	Левая	Правая	
94	**9 121 829**	**9 121 830**	30 шт.

Передняя панель для внутреннего ящика

9 Передняя панель для внутреннего ящика

- Для стандартной ширины корпуса
- С предустановленными соединителями
- Сталь с порошковым покрытием белого цвета / алюминий с порошковым покрытием белого цвета



Ширина корпуса в мм	Артикул	Кол-во
300	**9 122 804**	1/15 шт.
400	**9 122 805**	1/15 шт.
450	**9 122 806**	1/15 шт.
500	**9 122 807**	1/15 шт.
600	**9 122 808**	1/15 шт.
800	**9 122 809**	1/15 шт.
900	**9 122 810**	1/15 шт.
1000	**9 122 811**	1/15 шт.
1200	**9 122 812**	1/15 шт.

10 Алюминиевая передняя панель

- Для изменяемой или стандартной ширины корпуса
- Для нарезки под размер
- Длина 2000 мм
- Белое порошковое покрытие
- 11 Соединители передней панели заказываются отдельно

Артикул	Кол-во
9 192 206	1 шт.

11 Соединитель передней панели

- Для комбинирования с алюминиевой передней панелью или профилем для передней панели при использовании передней панели из другого материала
- При использовании передней панели из другого материала общая нагрузка на ящик не должна превышать 60 кг

Состав комплекта:
- 1 соединитель передней панели, левый и правый

Артикул	Кол-во
9 123 084	1/15 компл.

12 Профилем для передней панели

- Для передней панели из другого материала
- Для нарезки под размер, 2 профиля на переднюю панель
- Длина 1140 мм
- Анодированный алюминий, цвет серебристый
- 11 Соединители заказываются отдельно



Артикул	Кол-во
9 123 097	1 шт.

Система выдвижных ящиков ArciTech с двойными боковинами

- **Ящик / внутренний ящик, высота 126 мм**
- **Сталь с порошковым покрытием белого цвета**





Чертеж в разобранном виде

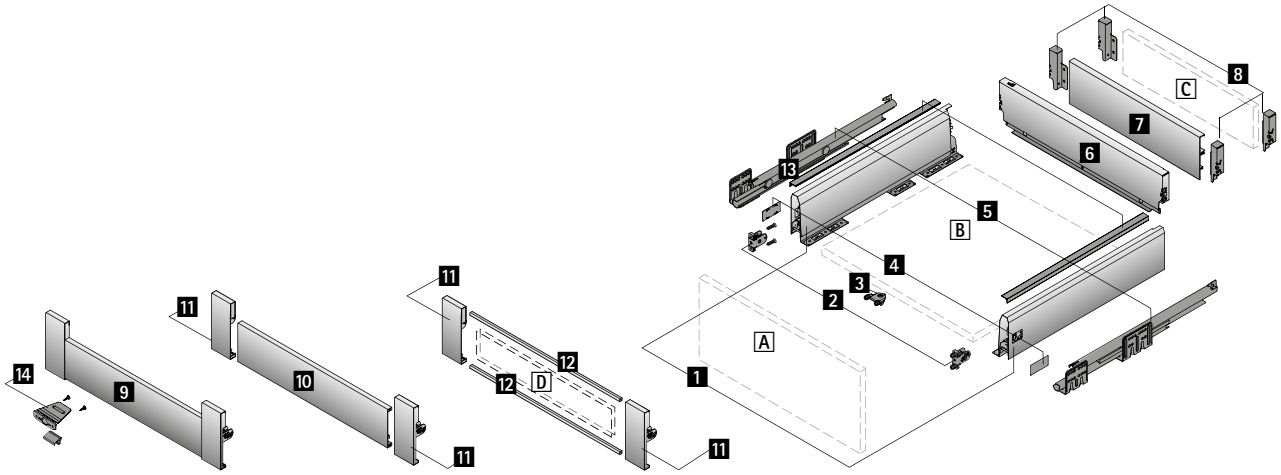

Компоненты

1 Боковина, левая и правая
2 Соединитель передней панели, 2 шт.
3 Стабилизатор передней панели
4 Заглушка, 2 шт.
5 Направляющая Actro, левая и правая, см. стр. 645
6 Стальная задняя стенка

Альтернативно

7 Алюминиевая задняя стенка или C Деревянная задняя стенка и
8 Соединитель задней стенки, левый и правый

9 Передняя панель для внутреннего ящика

Вариант 1

10 Алюминиевая передняя панель и
11 Соединитель передней панели

Вариант 2

D Передняя панель из другого материала и
11 Соединитель для передней панели и
12 Профиль для передней панели

13 Декоративный профиль
14 Ручка-фиксатор внутреннего ящика

A Передняя панель
B Днище (толщина материала 16 мм)
C Деревянная задняя стенка (толщина материала 16 мм)
D Передняя панель из другого материала (толщина материала 6 мм)

Дополнительно

- Техническая информация, см. стр. 675 - 676, 698 - 711
- Направляющие Actro, см. стр. 645

- **Ящик / внутренний ящик, высота 126 мм**
- **Сталь с порошковым покрытием белого цвета**

Компоненты

1 Боковина



Номинальная длина, мм	Артикул		Кол-во
	Левая	Правая	
270	**9 121 255**	**9 121 256**	15 шт.
300	**9 121 257**	**9 121 258**	15 шт.
350	**9 121 259**	**9 121 260**	15 шт.
400	**9 121 261**	**9 121 262**	15 шт.
450	**9 121 263**	**9 121 264**	15 шт.
500	**9 121 265**	**9 121 266**	15 шт.
550	**9 121 267**	**9 121 268**	15 шт.
650	**9 121 269**	**9 121 270**	15 шт.

2 Соединитель передней панели

- Сталь / пластик



Тип монтажа	Артикул	Кол-во
Под прикручивание	**9 123 011**	1/150 шт.
Под запрессовку	**9 123 010**	1/150 шт.

3 Стабилизатор передней панели

- Для стабилизации широких и (или) высоких передних панелей
- Рекомендуется при ширине корпуса больше 600 мм и (или) высоте передней панели больше 450 мм
- Пластик цвета антрацит



Артикул	Кол-во
9 123 080	1/150 шт.

4 Заглушка

- Пластик
- По запросу поставляется заглушка с индивидуальным принтом



Поверхность	Артикул	Кол-во
Белая, с логотипом Hettich	**9 123 006**	1/300 шт.
Белая	**9 123 001**	1/300 шт.
Под хром, с логотипом Hettich	**9 123 008**	1/300 шт.
Под хром	**9 123 003**	1/300 шт.

6 Стальная задняя стенка

- Для стандартной ширины корпуса



Ширина корпуса в мм	Артикул	Кол-во
275	**9 121 453**	1/20 шт.
300	**9 121 454**	1/20 шт.
350	**9 121 456**	1/20 шт.
400	**9 121 458**	1/20 шт.
450	**9 121 460**	1/20 шт.
500	**9 121 462**	1/20 шт.
550	**9 121 464**	1/20 шт.
600	**9 121 466**	1/20 шт.
700	**9 121 468**	1/20 шт.
800	**9 121 470**	1/20 шт.
900	**9 121 472**	1/20 шт.
1000	**9 121 474**	1/10 шт.
1200	**9 121 478**	1/10 шт.

7 Алюминиевая задняя стенка

- Для изменяемой или стандартной ширины корпуса
- Для нарезки под размер
- Длина 1140 мм
- Белое порошковое покрытие
- **8** Соединители задней стенки заказываются отдельно



Артикул	Кол-во
9 121 879	1 шт.

8 Соединитель задней стенки

- Для деревянной или **7** алюминиевой задней стенки

Номинальная высота в мм	Артикул		Кол-во
	Левая	Правая	
126	**9 121 837**	**9 121 838**	30 шт.

Передняя панель для внутреннего ящика

9 Передняя панель для внутреннего ящика

- Для стандартной ширины корпуса
- С предустановленными соединителями
- Сталь с порошковым покрытием белого цвета / алюминий с порошковым покрытием белого цвета



Ширина корпуса в мм	Артикул	Кол-во
300	**9 122 831**	1/15 шт.
400	**9 122 832**	1/15 шт.
450	**9 122 833**	1/15 шт.
500	**9 122 834**	1/15 шт.
600	**9 122 835**	1/15 шт.
800	**9 122 836**	1/15 шт.
900	**9 122 837**	1/15 шт.
1000	**9 122 838**	1/15 шт.
1200	**9 122 839**	1/15 шт.

10 Алюминиевая передняя панель

- Для изменяемой или стандартной ширины корпуса
- Для нарезки под размер
- Длина 2000 мм
- Белое порошковое покрытие
- 11 Соединители передней панели заказываются отдельно

Артикул	Кол-во
9 192 206	1 шт.

11 Соединитель передней панели

- Для комбинирования с алюминиевой передней панелью или профилем для передней панели при использовании передней панели из другого материала
- При использовании передней панели из другого материала общая нагрузка на ящик не должна превышать 60 кг

Состав комплекта:
- 1 соединитель передней панели, левый и правый

Артикул	Кол-во
9 123 087	1/15 компл.

12 Профилем для передней панели

- Для передней панели из другого материала
- Для нарезки под размер, 2 профиля на переднюю панель
- Длина 1140 мм
- Анодированный алюминий, цвет серебристый
- 11 Соединители заказываются отдельно



Артикул	Кол-во
9 123 097	1 шт.

Система выдвижных ящиков ArciTech с двойными боковинами

- **Короб / внутренний короб, высота 186 мм, высота боковины 94 мм**
- **Сталь с порошковым покрытием белого цвета**







Чертеж в разобранном виде

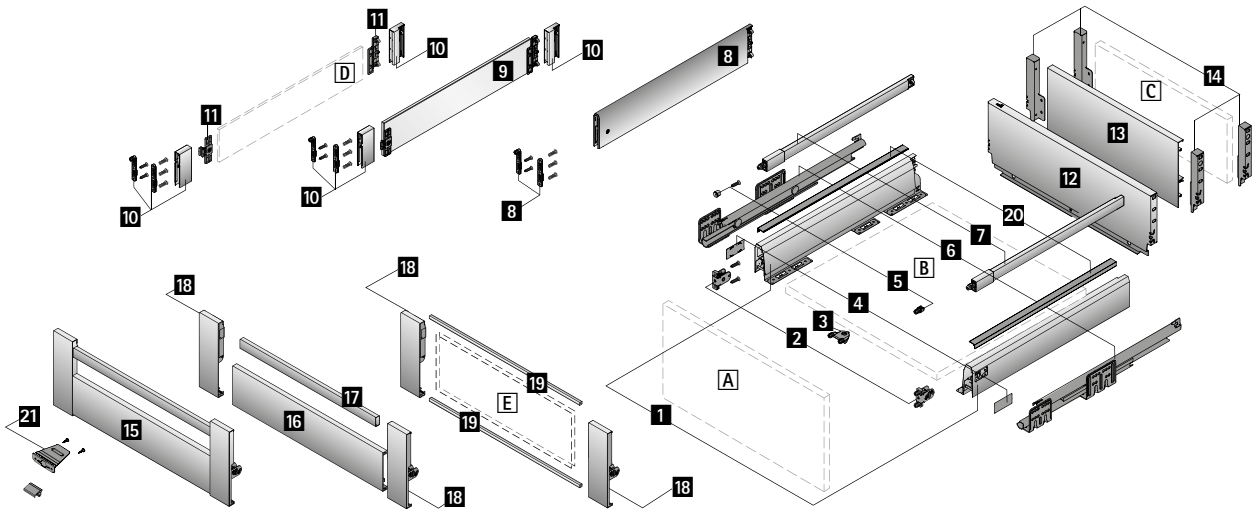

Компоненты

1 Боковина, левая и правая
2 Соединитель передней панели, 2 шт.
3 Стабилизатор передней панели
4 Заглушка, 2 шт.
5 Соединитель передней панели для продольного релинга, 2 шт.
6 Направляющая Actro, левая и правая, см. стр. 645
7 Продольный релинг, левый и правый

Вариант 1
- 8 TopSide

Вариант 2
- 9 Надставка DesignSide из стекла и
- 10 Адаптер DesignSide

Вариант 3
- D Надставка DesignSide из другого материала и
- 10 Адаптер DesignSide и
- 11 Соединитель DesignSide

12 Стальная задняя стенка

Альтернативно
- 13 Алюминиевая задняя стенка или C Деревянная задняя стенка и
- 14 Соединитель задней стенки, левый и правый

15 Передняя панель для внутреннего короба

Вариант 1
- 16 Алюминиевая передняя панель и
- 17 Релинг для алюминиевой передней панели и
- 18 Соединитель передней панели

Вариант 2
- E Передняя панель из другого материала и
- 18 Соединитель для передней панели и
- 19 Профиль для передней панели

20 Декоративный профиль
21 Ручка-фиксатор внутреннего ящика
A Передняя панель
B Днище (толщина материала 16 мм)
C Деревянная задняя стенка (толщина материала 16 мм)
D Надставка DesignSide из другого материала (толщина материала 8 мм)
E Передняя панель из другого материала (толщина материала 6 мм)

Дополнительно

- Техническая информация, см. стр. 677 - 680, 698 - 711
- Направляющие Actro, см. стр. 645

- **Короб / внутренний короб, высота 186 мм, высота боковины 94 мм**
- **Сталь с порошковым покрытием белого цвета**

Компоненты

1 Боковина



Номинальная длина, мм	Артикул		Кол-во
	Левая	Правая	
270	**9 121 239**	**9 121 240**	15 шт.
300	**9 121 241**	**9 121 242**	15 шт.
350	**9 121 243**	**9 121 244**	15 шт.
400	**9 121 245**	**9 121 246**	15 шт.
450	**9 121 247**	**9 121 248**	15 шт.
500	**9 121 249**	**9 121 250**	15 шт.
550	**9 121 251**	**9 121 252**	15 шт.
650	**9 121 253**	**9 121 254**	15 шт.

2 Соединитель передней панели

- Сталь / пластик



Тип монтажа	Артикул	Кол-во
Под прикручивание	**9 123 011**	1/150 шт.
Под запрессовку	**9 123 010**	1/150 шт.

3 Стабилизатор передней панели

- Для стабилизации широких и (или) высоких передних панелей
- Рекомендуется при ширине корпуса больше 600 мм и (или) высоте передней панели больше 450 мм
- Пластик цвета антрацит



Артикул	Кол-во
9 123 080	1/150 шт.

4 Заглушка

- Пластик
- По запросу поставляется заглушка с индивидуальным принтом



Поверхность	Артикул	Кол-во
Белая, с логотипом Hettich	**9 123 006**	1/300 шт.
Белая	**9 123 001**	1/300 шт.
Под хром, с логотипом Hettich	**9 123 008**	1/300 шт.
Под хром	**9 123 003**	1/300 шт.

7 Продольный релинг



Номинальная длина, мм	Артикул		Кол-во
	Левая	Правая	
270	**9 121 957**	**9 121 958**	30 шт.
300	**9 121 967**	**9 121 968**	30 шт.
350	**9 121 977**	**9 121 978**	30 шт.
400	**9 121 987**	**9 121 988**	30 шт.
450	**9 121 997**	**9 121 998**	30 шт.
500	**9 122 007**	**9 122 008**	30 шт.
550	**9 122 017**	**9 122 018**	30 шт.
650	**9 122 037**	**9 122 038**	30 шт.

5 Соединитель передней панели для продольного релинга

- Пластик цвета антрацит



Тип монтажа	Артикул	Кол-во
Под прикручивание	**9 127 011**	1/300 шт.
Под запрессовку	**9 127 000**	1/300 шт.

8 Надставка TopSide

Состав комплекта:
- 1 надставка TopSide, левая и правая
- 2 соединителя передней панели под запрессовку и под прикручивание



Номинальная длина, мм	Артикул	Кол-во
400	**9 122 914**	1 комп.
450	**9 122 918**	1 комп.
500	**9 122 922**	1 комп.
550	**9 122 926**	1 комп.
650	**9 122 934**	1 комп.

9 Надставка на боковину DesignSide из стекла

- Прозрачное стекло с приклеенными соединителями
- Толщина материала 8 мм
- 10 Адаптеры DesignSide заказываются отдельно



Состав комплекта:
- 1 надставка DesignSide с приклеенными соединителями, левая и правая

Номинальная длина, мм	Артикул	Кол-во
270	**9 122 983**	1 комп.
300	**9 122 984**	1 комп.
350	**9 122 985**	1 комп.
400	**9 122 986**	1 комп.
450	**9 122 987**	1 комп.
500	**9 122 988**	1 комп.
550	**9 122 989**	1 комп.
650	**9 122 990**	1 комп.

10 Комплект адаптеров DesignSide

- Для комбинирования с 10 DesignSide из стекла или при использовании DesignSide из другого материала с 11 Соединителями DesignSide



Состав комплекта:
- 1 передний адаптер DesignSide, слева и справа
- 1 задний адаптер DesignSide, слева и справа
- 2 соединителя передней панели под запрессовку и под прикручивание

Артикул	Кол-во
9 122 975	1 комп.

11 Соединителями DesignSide

- Для использования с надставкой на боковину DesignSide из другого материала
- Под приклеивание или под прикручивание (Ø 3 x 10)
- 10 Адаптеры DesignSide заказываются отдельно



Состав комплекта:
- 1 соединитель DesignSide, передний, левый и правый
- 1 соединитель DesignSide, задний, левый и правый

Артикул	Кол-во
9 122 998	1/15 компл.

12 Стальная задняя стенка

- Для стандартной ширины корпуса



Ширина корпуса в мм	Артикул	Кол-во
275	**9 121 531**	1/10 шт.
300	**9 121 532**	1/10 шт.
350	**9 121 534**	1/10 шт.
400	**9 121 536**	1/10 шт.
450	**9 121 538**	1/10 шт.
500	**9 121 540**	1/10 шт.
550	**9 121 542**	1/10 шт.
600	**9 121 544**	1/10 шт.
700	**9 121 546**	1/10 шт.
800	**9 121 548**	1/10 шт.
900	**9 121 550**	1/10 шт.
1000	**9 121 552**	1/10 шт.
1200	**9 121 556**	1/10 шт.

13 Алюминиевая задняя стенка

- Для изменяемой или стандартной ширины корпуса
- Для нарезки под размер
- Длина 2000 мм
- Белое порошковое покрытие
- 14 Соединители задней стенки заказываются отдельно



Артикул	Кол-во
9 192 191	1 шт.

14 Соединитель задней стенки

- Для деревянной или 13 Алюминиевой задней стенки



Номинальная высота в мм	Артикул		Кол-во
	Левая	Правая	
186	**9 121 845**	**9 121 846**	30 шт.

Передняя панель для внутреннего короба

15 Передняя панель для внутреннего короба

- Для стандартной ширины корпуса
- С предустановленными соединителями и предустановленным релингом
- Сталь с порошковым покрытием белого цвета / алюминий с порошковым покрытием белого цвета

Ширина корпуса в мм	**Артикул**	Кол-во
300	**9 122 858**	1/15 шт.
400	**9 122 859**	1/15 шт.
450	**9 122 860**	1/15 шт.
500	**9 122 861**	1/15 шт.
600	**9 122 862**	1/15 шт.
800	**9 122 863**	1/15 шт.
900	**9 122 864**	1/15 шт.
1000	**9 122 865**	1/15 шт.
1200	**9 122 866**	1/15 шт.

16 Алюминиевая передняя панель

- Для изменяемой или стандартной ширины корпуса
- Для нарезки под размер
- Длина 2000 мм
- Белое порошковое покрытие
- 17 Релинги и 18 Соединители передней панели заказываются отдельно

Артикул	Кол-во
9 192 206	1 шт.

17 Релинг для алюминиевой передней панели

- Сталь с порошковым покрытием белого цвета
- Для изменяемой или стандартной ширины корпуса
- Для нарезки под размер
- Длина 2000 мм
- 16 Алюминиевая передняя панель и 18 Соединители передней панели заказываются отдельно

Артикул	Кол-во
9 182 714	1 шт.

18 Соединитель передней панели

- Для комбинирования с 16 Алюминиевой передней панелью и 17 Релингом для передней панели или при использовании передней панели из другого материала с 19 Профилем для передней панели
- При использовании передней панели из другого материала общая нагрузка на ящик не должна превышать 60 кг

Состав комплекта:
- 1 соединитель передней панели, левый и правый

Артикул	Кол-во
9 123 090	1/15 компл.

19 Профилем для передней панели

- Для передней панели из другого материала
- Для нарезки под размер, 2 профиля на переднюю панель
- Длина 1140 мм
- Анодированный алюминий, цвет серебристый
- 18 Соединители заказываются отдельно



Артикул	Кол-во
9 123 097	1 шт.

Система выдвижных ящиков ArciTech с двойными боковинами

- **Короб / внутренний короб, высота 186 мм, высота боковины 126 мм**
- **Сталь с порошковым покрытием белого цвета**





Чертеж в разобранном виде

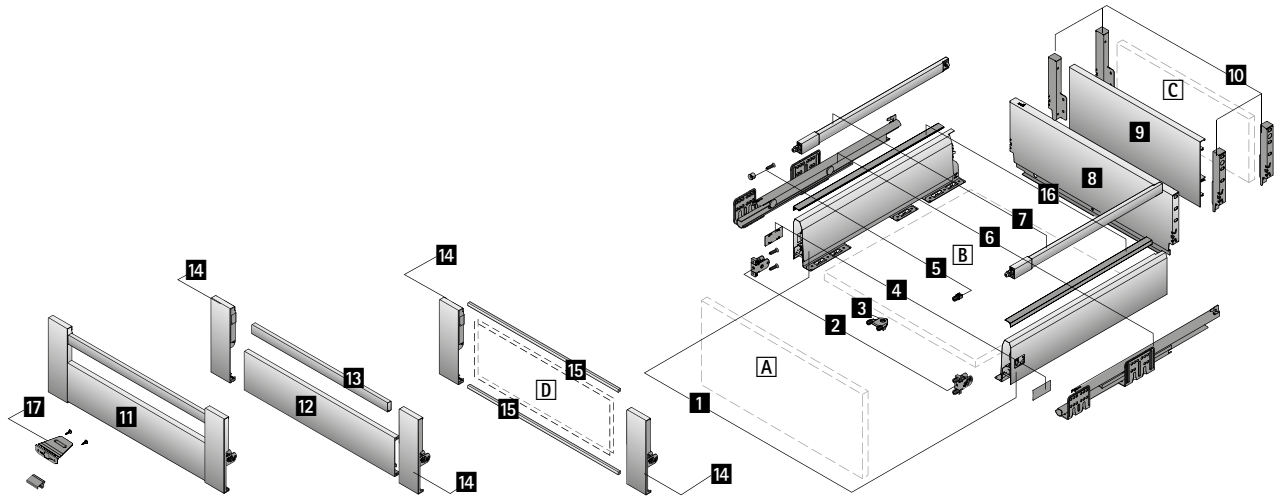

Компоненты

1 Боковина, левая и правая
2 Соединитель передней панели, 2 шт.
3 Стабилизатор передней панели
4 Заглушка, 2 шт.
5 Соединитель передней панели для продольного релинга, 2 шт.
6 Направляющая Actro, левая и правая, см. стр. 645
7 Продольный релинг, левый и правый
8 Стальная задняя стенка

Альтернативно

9 Алюминиевая задняя стенка или C Деревянная задняя стенка и
10 Соединитель задней стенки, левый и правый
11 Передняя панель для внутреннего короба

Вариант 1

12 Алюминиевая передняя панель и
13 Релинг для алюминиевой передней панели и
14 Соединитель передней панели

Вариант 2

D Передняя панель из другого материала и
14 Соединитель для передней панели и
15 Профиль для передней панели

16 Декоративный профиль
17 Ручка-фиксатор внутреннего ящика

A Передняя панель
B Днище (толщина материала 16 мм)
C Деревянная задняя стенка (толщина материала 16 мм)
D Передняя панель из другого материала (толщина материала 6 мм)

Дополнительно

- Техническая информация, см. стр. 681 - 682, 698 - 711
- Направляющие Actro, см. стр. 645

- **Короб / внутренний короб, высота 186 мм, высота боковины 126 мм**
- **Сталь с порошковым покрытием белого цвета**

Компоненты

1 Боковина



Номинальная длина, мм	Артикул		Кол-во
	Левая	Правая	
270	**9 121 255**	**9 121 256**	15 шт.
300	**9 121 257**	**9 121 258**	15 шт.
350	**9 121 259**	**9 121 260**	15 шт.
400	**9 121 261**	**9 121 262**	15 шт.
450	**9 121 263**	**9 121 264**	15 шт.
500	**9 121 265**	**9 121 266**	15 шт.
550	**9 121 267**	**9 121 268**	15 шт.
650	**9 121 269**	**9 121 270**	15 шт.

2 Соединитель передней панели

- Сталь / пластик



Тип монтажа	Артикул	Кол-во
Под прикручивание	**9 123 011**	1/150 шт.
Под запрессовку	**9 123 010**	1/150 шт.

3 Стабилизатор передней панели

- Для стабилизации широких и (или) высоких передних панелей
- Рекомендуется при ширине корпуса больше 600 мм и (или) высоте передней панели больше 450 мм
- Пластик цвета антрацит



Артикул	Кол-во
9 123 080	1/150 шт.

4 Заглушка

- Пластик
- По запросу поставляется заглушка с индивидуальным принтом



Поверхность	Артикул	Кол-во
Белая, с логотипом Hettich	**9 123 006**	1/300 шт.
Белая	**9 123 001**	1/300 шт.
Под хром, с логотипом Hettich	**9 123 008**	1/300 шт.
Под хром	**9 123 003**	1/300 шт.

7 Продольный релинг



Номинальная длина, мм	Артикул		Кол-во
	Левая	Правая	
270	**9 121 957**	**9 121 958**	30 шт.
300	**9 121 967**	**9 121 968**	30 шт.
350	**9 121 977**	**9 121 978**	30 шт.
400	**9 121 987**	**9 121 988**	30 шт.
450	**9 121 997**	**9 121 998**	30 шт.
500	**9 122 007**	**9 122 008**	30 шт.
550	**9 122 017**	**9 122 018**	30 шт.
650	**9 122 037**	**9 122 038**	30 шт.

5 Соединитель передней панели для продольного релинга

- Пластик цвета антрацит



Тип монтажа	Артикул	Кол-во
Под прикручивание	**9 127 011**	1/300 шт.
Под запрессовку	**9 127 000**	1/300 шт.

- **Короб / внутренний короб, высота 186 мм, высота боковины 126 мм**
- **Сталь с порошковым покрытием белого цвета**

8 Стальная задняя стенка

- Для стандартной ширины корпуса



Ширина корпуса в мм	**Артикул**	Кол-во
275	**9 121 531**	1/10 шт.
300	**9 121 532**	1/10 шт.
350	**9 121 534**	1/10 шт.
400	**9 121 536**	1/10 шт.
450	**9 121 538**	1/10 шт.
500	**9 121 540**	1/10 шт.
550	**9 121 542**	1/10 шт.
600	**9 121 544**	1/10 шт.
700	**9 121 546**	1/10 шт.
800	**9 121 548**	1/10 шт.
900	**9 121 550**	1/10 шт.
1000	**9 121 552**	1/10 шт.
1200	**9 121 556**	1/10 шт.

10 Соединитель задней стенки

- Для деревянной или 9 алюминиевой задней стенки



Номинальная высота в мм	**Артикул**		Кол-во
	Левая	**Правая**	
186	**9 121 845**	**9 121 846**	30 шт.

9 Алюминиевая задняя стенка

- Для изменяемой или стандартной ширины корпуса
- Для нарезки под размер
- Длина 2000 мм
- Белое порошковое покрытие
- 10 Соединители задней стенки заказываются отдельно



Артикул	Кол-во
9 192 191	1 шт.

- **Короб / внутренний короб, высота 186 мм, высота боковины 126 мм**
- **Сталь с порошковым покрытием белого цвета**

Передняя панель для внутреннего короба

11 Передняя панель для внутреннего короба

- Для стандартной ширины корпуса
- С предустановленными соединителями и предустановленным релингом
- Сталь с порошковым покрытием белого цвета / алюминий с порошковым покрытием белого цвета



Ширина корпуса в мм	**Артикул**	Кол-во
300	**9 122 858**	1/15 шт.
400	**9 122 859**	1/15 шт.
450	**9 122 860**	1/15 шт.
500	**9 122 861**	1/15 шт.
600	**9 122 862**	1/15 шт.
800	**9 122 863**	1/15 шт.
900	**9 122 864**	1/15 шт.
1000	**9 122 865**	1/15 шт.
1200	**9 122 866**	1/15 шт.

12 Алюминиевая передняя панель

- Для изменяемой или стандартной ширины корпуса
- Для нарезки под размер
- Длина 2000 мм
- Белое порошковое покрытие
- 13 Релинги и 14 Соединители передней панели заказываются отдельно

Артикул	Кол-во
9 192 206	1 шт.

13 Релинг для алюминиевой передней панели

- Сталь с порошковым покрытием белого цвета
- Для изменяемой или стандартной ширины корпуса
- Для нарезки под размер
- Длина 2000 мм
- 12 Алюминиевая передняя панель и 14 Соединители передней панели заказываются отдельно

Артикул	Кол-во
9 182 714	1 шт.

14 Соединитель передней панели

- Для комбинирования с 12 Алюминиевой передней панелью и 13 Релингом для передней панели или при использовании передней панели из другого материала с 15 Профилем для передней панели
- При использовании передней панели из другого материала общая нагрузка на ящик не должна превышать 60 кг

Состав комплекта:
- 1 соединитель передней панели, левый и правый

Артикул	Кол-во
9 123 090	1/15 компл.

15 Профилем для передней панели

- Для передней панели из другого материала
- Для нарезки под размер, 2 профиля на переднюю панель
- Длина 1140 мм
- Анодированный алюминий, цвет серебристый
- 14 Соединители заказываются отдельно



Артикул	Кол-во
9 123 097	1 шт.

Система выдвижных ящиков ArciTech с двойными боковинами

- **Короб / внутренний короб, высота 218 мм, высота боковины 94 мм**
- **Сталь с порошковым покрытием белого цвета**











Чертеж в разобранном виде

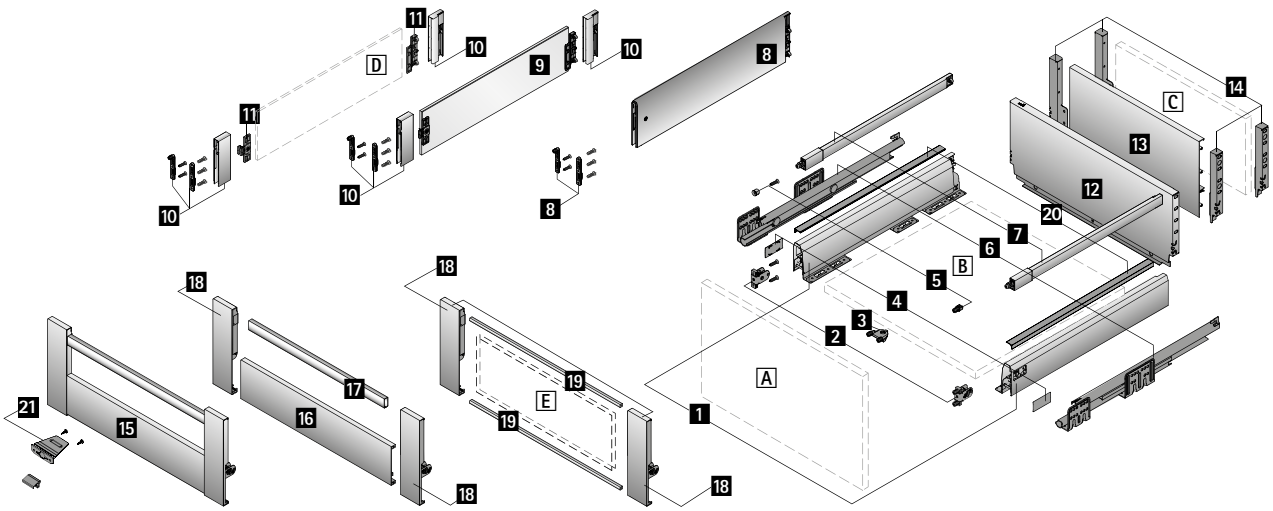

Компоненты

1 Боковина, левая и правая
2 Соединитель передней панели, 2 шт.
3 Стабилизатор передней панели
4 Заглушка, 2 шт.
5 Соединитель передней панели для продольного релинга, 2 шт.
6 Направляющая Actro, левая и правая, см. стр. 645
7 Продольный релинг, левый и правый

Вариант 1
- **8** TopSide

Вариант 2
- **9** Надставка DesignSide из стекла и
- **10** Адаптер DesignSide

Вариант 3
- D Надставка DesignSide из другого материала и
- **10** Адаптер DesignSide и
- **11** Соединитель DesignSide

12 Стальная задняя стенка

Альтернативно
- **13** Алюминиевая задняя стенка или C Деревянная задняя стенка и
- **14** Соединитель задней стенки, левый и правый

15 Передняя панель для внутреннего короба

Вариант 1
- **16** Алюминиевая передняя панель и
- **17** Релинг для алюминиевой передней панели и
- **18** Соединитель передней панели

Вариант 2
- E Передняя панель из другого материала и
- **18** Соединитель для передней панели и
- **19** Профиль для передней панели

20 Декоративный профиль
21 Ручка-фиксатор внутреннего ящика
A Передняя панель
B Днище (толщина материала 16 мм)
C Деревянная задняя стенка (толщина материала 16 мм)
D Надставка DesignSide из другого материала (толщина материала 8 мм)
E Передняя панель из другого материала (толщина материала 6 мм)

Дополнительно

- Техническая информация, см. стр. 683 - 686, 698 - 711
- Направляющие Actro, см. стр. 645

- **Короб / внутренний короб, высота 218 мм, высота боковины 94 мм**
- **Сталь с порошковым покрытием белого цвета**

Компоненты

1 Боковина



Номинальная длина, мм	Артикул		Кол-во
	Левая	Правая	
270	**9 121 239**	**9 121 240**	15 шт.
300	**9 121 241**	**9 121 242**	15 шт.
350	**9 121 243**	**9 121 244**	15 шт.
400	**9 121 245**	**9 121 246**	15 шт.
450	**9 121 247**	**9 121 248**	15 шт.
500	**9 121 249**	**9 121 250**	15 шт.
550	**9 121 251**	**9 121 252**	15 шт.
650	**9 121 253**	**9 121 254**	15 шт.

2 Соединитель передней панели

- Сталь / пластик



Тип монтажа	Артикул	Кол-во
Под прикручивание	**9 123 011**	1/150 шт.
Под запрессовку	**9 123 010**	1/150 шт.

3 Стабилизатор передней панели

- Для стабилизации широких и (или) высоких передних панелей
- Рекомендуется при ширине корпуса больше 600 мм и (или) высоте передней панели больше 450 мм
- Пластик цвета антрацит



Артикул	Кол-во
9 123 080	1/150 шт.

4 Заглушка

- Пластик
- По запросу поставляется заглушка с индивидуальным принтом



Поверхность	Артикул	Кол-во
Белая, с логотипом Hettich	**9 123 006**	1/300 шт.
Белая	**9 123 001**	1/300 шт.
Под хром, с логотипом Hettich	**9 123 008**	1/300 шт.
Под хром	**9 123 003**	1/300 шт.

7 Продольный релинг



Номинальная длина, мм	Артикул		Кол-во
	Левая	Правая	
270	**9 121 957**	**9 121 958**	30 шт.
300	**9 121 967**	**9 121 968**	30 шт.
350	**9 121 977**	**9 121 978**	30 шт.
400	**9 121 987**	**9 121 988**	30 шт.
450	**9 121 997**	**9 121 998**	30 шт.
500	**9 122 007**	**9 122 008**	30 шт.
550	**9 122 017**	**9 122 018**	30 шт.
650	**9 122 037**	**9 122 038**	30 шт.

5 Соединитель передней панели для продольного релинга

- Пластик цвета антрацит



Тип монтажа	Артикул	Кол-во
Под прикручивание	**9 127 011**	1/300 шт.
Под запрессовку	**9 127 000**	1/300 шт.

8 Надставка TopSide

Состав комплекта:
- 1 надставка TopSide, левая и правая
- 2 соединителя передней панели под запрессовку и под прикручивание



Номинальная длина, мм	Артикул	Кол-во
400	**9 122 951**	1 комп.
450	**9 122 955**	1 комп.
500	**9 122 645**	1 комп.
550	**9 122 963**	1 комп.
650	**9 122 971**	1 комп.

9 Надставка на боковину DesignSide из стекла

- Прозрачное стекло с приклеенными соединителями
- Толщина материала 8 мм
- 10 Адаптеры DesignSide заказываются отдельно



Состав комплекта:
- 1 надставка DesignSide с приклеенными соединителями, левая и правая

Номинальная длина, мм	Артикул	Кол-во
270	**9 122 991**	1 комп.
300	**9 122 992**	1 комп.
350	**9 122 993**	1 комп.
400	**9 122 994**	1 комп.
450	**9 122 995**	1 комп.
500	**9 122 996**	1 комп.
550	**9 122 997**	1 комп.
650	**9 123 078**	1 комп.

10 Комплект адаптеров DesignSide

- Для комбинирования с 9 DesignSide из стекла или при использовании DesignSide из другого материала с 11 Соединителем DesignSide



Состав комплекта:
- 1 передний адаптер DesignSide, слева и справа
- 1 задний адаптер DesignSide, слева и справа
- 2 соединителя передней панели под запрессовку и под прикручивание

Артикул	Кол-во
9 122 980	1 комп.

11 Соединителями DesignSide

- Для использования с надставкой на боковину DesignSide из другого материала
- Под приклеивание или под прикручивание (Ø 3 x 10)
- 10 Адаптеры DesignSide заказываются отдельно



Состав комплекта:
- 1 соединитель DesignSide, передний, левый и правый
- 1 соединитель DesignSide, задний, левый и правый

Артикул	Кол-во
9 122 998	1/15 компл.

12 Стальная задняя стенка

- Для стандартной ширины корпуса



Ширина корпуса в мм	Артикул	Кол-во
275	**9 121 609**	1/10 шт.
300	**9 121 610**	1/10 шт.
350	**9 121 612**	1/10 шт.
400	**9 121 614**	1/10 шт.
450	**9 121 616**	1/10 шт.
500	**9 121 618**	1/10 шт.
550	**9 121 620**	1/10 шт.
600	**9 121 622**	1/10 шт.
700	**9 121 624**	1/10 шт.
800	**9 121 626**	1/10 шт.
900	**9 121 628**	1/10 шт.
1000	**9 121 630**	1/5 шт.
1200	**9 121 634**	1/5 шт.

13 Алюминиевая задняя стенка

- Для изменяемой или стандартной ширины корпуса
- Для нарезки под размер
- Длина 2000 мм
- Белое порошковое покрытие
- 14 Соединители задней стенки заказываются отдельно



Артикул	Кол-во
9 192 184	1 шт.

14 Соединитель задней стенки

- Для деревянной или 13 Алюминиевой задней стенки



Номинальная высота в мм	Артикул		Кол-во
	Левая	Правая	
218	**9 121 853**	**9 121 854**	30 шт.

Передняя панель для внутреннего короба

15 Передняя панель для внутреннего короба

- Для стандартной ширины корпуса
- С предустановленными соединителями и предустановленным релингом
- Сталь с порошковым покрытием белого цвета / алюминий с порошковым покрытием белого цвета



Ширина корпуса в мм	Артикул	Кол-во
300	**9 122 885**	1/15 шт.
400	**9 122 886**	1/15 шт.
450	**9 122 887**	1/15 шт.
500	**9 122 888**	1/15 шт.
600	**9 122 889**	1/15 шт.
800	**9 122 890**	1/15 шт.
900	**9 122 891**	1/15 шт.
1000	**9 122 892**	1/15 шт.
1200	**9 122 893**	1/15 шт.

16 Алюминиевая передняя панель

- Для изменяемой или стандартной ширины корпуса
- Для нарезки под размер
- Длина 2000 мм
- Белое порошковое покрытие
- 17 Релинги и 18 Соединители передней панели заказываются отдельно

Артикул	Кол-во
9 192 206	1 шт.

17 Релинг для алюминиевой передней панели

- Сталь с порошковым покрытием белого цвета
- Для изменяемой или стандартной ширины корпуса
- Для нарезки под размер
- Длина 2000 мм
- 16 Алюминиевая передняя панель и 18 Соединители передней панели заказываются отдельно

Артикул	Кол-во
9 182 714	1 шт.

18 Соединитель передней панели

- Для комбинирования с 16 Алюминиевой передней панелью и 17 Релингом для передней панели или при использовании передней панели из другого материала с 19 Профилем для передней панели
- При использовании передней панели из другого материала общая нагрузка на ящик не должна превышать 60 кг

Состав комплекта:
- 1 соединитель передней панели, левый и правый

Артикул	Кол-во
9 123 093	1/15 компл.

19 Профилем для передней панели

- Для передней панели из другого материала
- Для нарезки под размер, 2 профиля на переднюю панель
- Длина 1140 мм
- Анодированный алюминий, цвет серебристый
- 18 Соединители заказываются отдельно



Артикул	Кол-во
9 123 097	1 шт.

Система выдвижных ящиков ArciTech с двойными боковинами

- **Короб / внутренний короб, высота 218 мм, высота боковины 126 мм**
- **Сталь с порошковым покрытием белого цвета**











Чертеж в разобранном виде

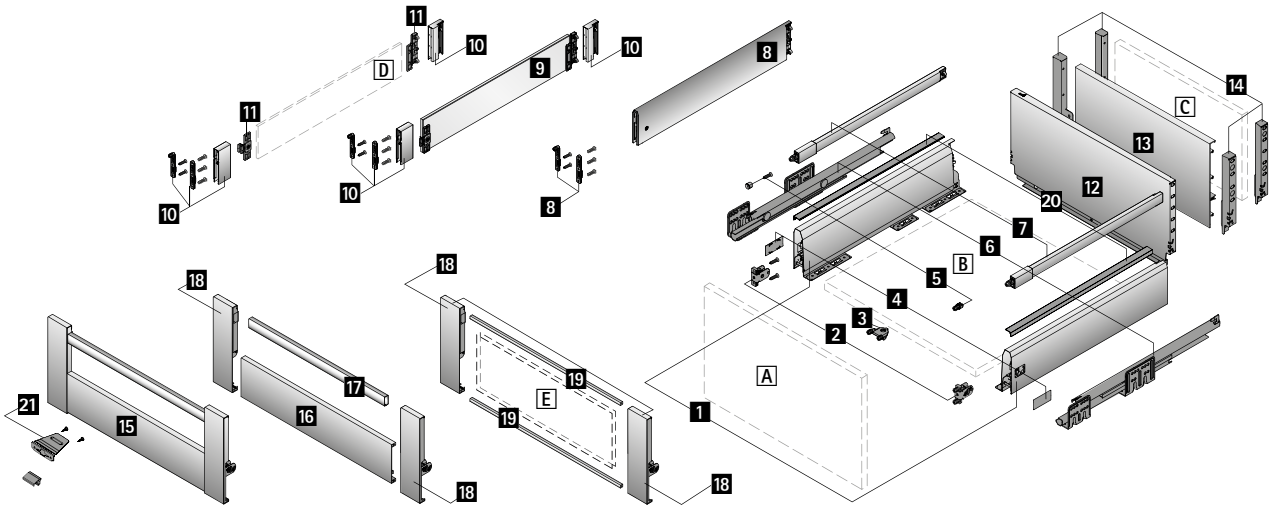

Компоненты

1 Боковина, левая и правая
2 Соединитель передней панели, 2 шт.
3 Стабилизатор передней панели
4 Заглушка, 2 шт.
5 Соединитель передней панели для продольного релинга, 2 шт.
6 Направляющая Actro, левая и правая, см. стр. 645
7 Продольный релинг, левый и правый

Вариант 1
- 8 TopSide

Вариант 2
- 9 Надставка DesignSide из стекла и
- 10 Адаптер DesignSide

Вариант 3
- D Надставка DesignSide из другого материала и
- 10 Адаптер DesignSide и
- 11 Соединитель DesignSide

12 Стальная задняя стенка

Альтернативно
- 13 Алюминиевая задняя стенка или C Деревянная задняя стенка и
- 14 Соединитель задней стенки, левый и правый

15 Передняя панель для внутреннего короба

Вариант 1
- 16 Алюминиевая передняя панель и
- 17 Релинг для алюминиевой передней панели и
- 18 Соединитель передней панели

Вариант 2
- E Передняя панель из другого материала и
- 18 Соединитель для передней панели и
- 19 Профиль для передней панели

20 Декоративный профиль
21 Ручка-фиксатор внутреннего ящика
A Передняя панель
B Днище (толщина материала 16 мм)
C Деревянная задняя стенка (толщина материала 16 мм)
D Надставка DesignSide из другого материала (толщина материала 8 мм)
E Передняя панель из другого материала (толщина материала 6 мм)

Дополнительно

- Техническая информация, см. стр. 687 - 690, 698 - 711
- Направляющие Actro, см. стр. 645

- **Короб / внутренний короб, высота 218 мм, высота боковины 126 мм**
- **Сталь с порошковым покрытием белого цвета**

Компоненты

1 Боковина



Номинальная длина, мм	Артикул		Кол-во
	Левая	**Правая**	
270	**9 121 255**	**9 121 256**	15 шт.
300	**9 121 257**	**9 121 258**	15 шт.
350	**9 121 259**	**9 121 260**	15 шт.
400	**9 121 261**	**9 121 262**	15 шт.
450	**9 121 263**	**9 121 264**	15 шт.
500	**9 121 265**	**9 121 266**	15 шт.
550	**9 121 267**	**9 121 268**	15 шт.
650	**9 121 269**	**9 121 270**	15 шт.

2 Соединитель передней панели

- Сталь / пластик



Тип монтажа	Артикул	Кол-во
Под прикручивание	**9 123 011**	1/150 шт.
Под запрессовку	**9 123 010**	1/150 шт.

3 Стабилизатор передней панели

- Для стабилизации широких и (или) высоких передних панелей
- Рекомендуется при ширине корпуса больше 600 мм и (или) высоте передней панели больше 450 мм
- Пластик цвета антрацит



Артикул	Кол-во
9 123 080	1/150 шт.

4 Заглушка

- Пластик
- По запросу поставляется заглушка с индивидуальным принтом



Поверхность	Артикул	Кол-во
Белая, с логотипом Hettich	**9 123 006**	1/300 шт.
Белая	**9 123 001**	1/300 шт.
Под хром, с логотипом Hettich	**9 123 008**	1/300 шт.
Под хром	**9 123 003**	1/300 шт.

7 Продольный релинг



Номинальная длина, мм	Артикул		Кол-во
	Левая	**Правая**	
270	**9 121 957**	**9 121 958**	30 шт.
300	**9 121 967**	**9 121 968**	30 шт.
350	**9 121 977**	**9 121 978**	30 шт.
400	**9 121 987**	**9 121 988**	30 шт.
450	**9 121 997**	**9 121 998**	30 шт.
500	**9 122 007**	**9 122 008**	30 шт.
550	**9 122 017**	**9 122 018**	30 шт.
650	**9 122 037**	**9 122 038**	30 шт.

5 Соединитель передней панели для продольного релинга

- Пластик цвета антрацит



Тип монтажа	Артикул	Кол-во
Под прикручивание	**9 127 011**	1/300 шт.
Под запрессовку	**9 127 000**	1/300 шт.

8 Надставка TopSide

Состав комплекта:
- 1 надставка TopSide, левая и правая
- 2 соединителя передней панели под запрессовку и под прикручивание



Номинальная длина, мм	Артикул	Кол-во
400	**9 122 914**	1 комп.
450	**9 122 918**	1 комп.
500	**9 122 922**	1 комп.
550	**9 122 926**	1 комп.
650	**9 122 934**	1 комп.

9 Надставка на боковину DesignSide из стекла

- Прозрачное стекло с приклеенными соединителями
- Толщина материала 8 мм
- 10 Адаптеры DesignSide заказываются отдельно



Состав комплекта:
- 1 надставка DesignSide с приклеенными соединителями, левая и правая

Номинальная длина, мм	Артикул	Кол-во
270	**9 122 983**	1 комп.
300	**9 122 984**	1 комп.
350	**9 122 985**	1 комп.
400	**9 122 986**	1 комп.
450	**9 122 987**	1 комп.
500	**9 122 988**	1 комп.
550	**9 122 989**	1 комп.
650	**9 122 990**	1 комп.

10 Комплект адаптеров DesignSide

- Для комбинирования с 9 DesignSide из стекла или при использовании DesignSide из другого материала с 11 Соединителем DesignSide



Состав комплекта:
- 1 передний адаптер DesignSide, слева и справа
- 1 задний адаптер DesignSide, слева и справа
- 2 соединителя передней панели под запрессовку и под прикручивание

Артикул	Кол-во
9 122 975	1 комп.

11 Соединителями DesignSide

- Для использования с надставкой на боковину DesignSide из другого материала
- Под приклеивание или под прикручивание (Ø 3 x 10)
- 10 Адаптеры DesignSide заказываются отдельно



Состав комплекта:
- 1 соединитель DesignSide, передний, левый и правый
- 1 соединитель DesignSide, задний, левый и правый

Артикул	Кол-во
9 122 998	1/15 компл.

12 Стальная задняя стенка

- Для стандартной ширины корпуса



Ширина корпуса в мм	Артикул	Кол-во
275	**9 121 609**	1/10 шт.
300	**9 121 610**	1/10 шт.
350	**9 121 612**	1/10 шт.
400	**9 121 614**	1/10 шт.
450	**9 121 616**	1/10 шт.
500	**9 121 618**	1/10 шт.
550	**9 121 620**	1/10 шт.
600	**9 121 622**	1/10 шт.
700	**9 121 624**	1/10 шт.
800	**9 121 626**	1/10 шт.
900	**9 121 628**	1/10 шт.
1000	**9 121 630**	1/5 шт.
1200	**9 121 634**	1/5 шт.

13 Алюминиевая задняя стенка

- Для изменяемой или стандартной ширины корпуса
- Для нарезки под размер
- Длина 2000 мм
- Белое порошковое покрытие
- 14 Соединители задней стенки заказываются отдельно



Артикул	Кол-во
9 192 184	1 шт.

14 Соединитель задней стенки

- Для деревянной или 13 Алюминиевой задней стенки



Номинальная высота в мм	Артикул		Кол-во
	Левая	Правая	
218	**9 121 853**	**9 121 854**	30 шт.

Передняя панель для внутреннего короба

15 Передняя панель для внутреннего короба

- Для стандартной ширины корпуса
- С предустановленными соединителями и предустановленным релингом
- Сталь с порошковым покрытием белого цвета / алюминий с порошковым покрытием белого цвета



Ширина корпуса в мм	**Артикул**	Кол-во
300	**9 122 885**	1/15 шт.
400	**9 122 886**	1/15 шт.
450	**9 122 887**	1/15 шт.
500	**9 122 888**	1/15 шт.
600	**9 122 889**	1/15 шт.
800	**9 122 890**	1/15 шт.
900	**9 122 891**	1/15 шт.
1000	**9 122 892**	1/15 шт.
1200	**9 122 893**	1/15 шт.

16 Алюминиевая передняя панель

- Для изменяемой или стандартной ширины корпуса
- Для нарезки под размер
- Длина 2000 мм
- Белое порошковое покрытие
- 17 Релинги и 18 Соединители передней панели заказываются отдельно

Артикул	Кол-во
9 192 206	1 шт.

17 Релинг для алюминиевой передней панели

- Сталь с порошковым покрытием белого цвета
- Для изменяемой или стандартной ширины корпуса
- Для нарезки под размер
- Длина 2000 мм
- 16 Алюминиевая передняя панель и 18 Соединители передней панели заказываются отдельно

Артикул	Кол-во
9 182 714	1 шт.

18 Соединитель передней панели

- Для комбинирования с 16 Алюминиевой передней панелью и 17 Релингом для передней панели или при использовании передней панели из другого материала с 19 Профилем для передней панели
- При использовании передней панели из другого материала общая нагрузка на ящик не должна превышать 60 кг

Состав комплекта:
- 1 соединитель передней панели, левый и правый

Артикул	Кол-во
9 123 093	1/15 компл.

19 Профилем для передней панели

- Для передней панели из другого материала
- Для нарезки под размер, 2 профиля на переднюю панель
- Длина 1140 мм
- Анодированный алюминий, цвет серебристый
- 18 Соединители заказываются отдельно



Артикул	Кол-во
9 123 097	1 шт.

Система выдвижных ящиков ArciTech с двойными боковинами

- **Короб, высота 250 мм, высота боковины 94 мм**
- **Сталь с порошковым покрытием белого цвета**





Чертеж в разобранном виде

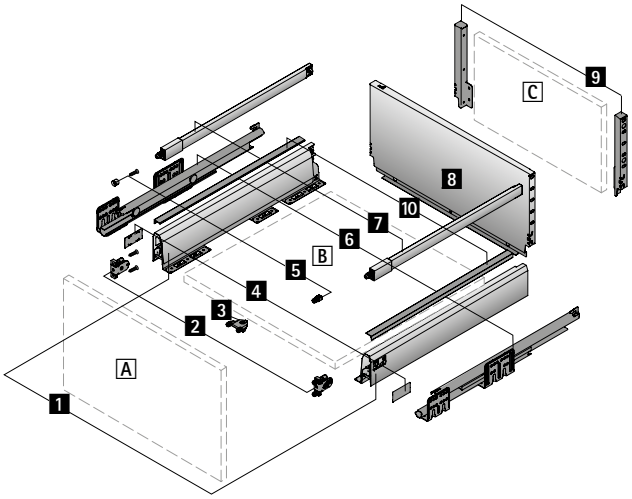

Компоненты

1 Боковина, левая и правая
2 Соединитель передней панели, 2 шт.
3 Стабилизатор передней панели
4 Заглушка, 2 шт.
5 Соединитель передней панели для продольного релинга, 2 шт.
6 Направляющая Actro, левая и правая, см. стр. 645
7 Продольный релинг, левый и правый
8 Стальная задняя стенка
Альтернативно
C Деревянная задняя стенка и
9 Соединитель задней стенки, левый и правый
10 Декоративный профиль
A Передняя панель
B Днище (толщина материала 16 мм)
C Деревянная задняя стенка (толщина материала 16 мм)

Дополнительно

- Техническая информация, см. стр. 691, 698 - 711
- Направляющие Actro, см. стр. 645

- **Короб, высота 250 мм, высота боковины 94 мм**
- **Сталь с порошковым покрытием белого цвета**

Компоненты

1 Боковина



Номинальная длина, мм	Артикул		Кол-во
	Левая	Правая	
270	**9 121 239**	**9 121 240**	15 шт.
300	**9 121 241**	**9 121 242**	15 шт.
350	**9 121 243**	**9 121 244**	15 шт.
400	**9 121 245**	**9 121 246**	15 шт.
450	**9 121 247**	**9 121 248**	15 шт.
500	**9 121 249**	**9 121 250**	15 шт.
550	**9 121 251**	**9 121 252**	15 шт.
650	**9 121 253**	**9 121 254**	15 шт.

2 Соединитель передней панели

- Сталь / пластик



Тип монтажа	Артикул	Кол-во
Под прикручивание	**9 123 011**	1/150 шт.
Под запрессовку	**9 123 010**	1/150 шт.

3 Стабилизатор передней панели

- Для стабилизации широких и (или) высоких передних панелей
- Рекомендуется при ширине корпуса больше 600 мм и (или) высоте передней панели больше 450 мм
- Пластик цвета антрацит



Артикул	Кол-во
9 123 080	1/150 шт.

4 Заглушка

- Пластик
- По запросу поставляется заглушка с индивидуальным принтом



Поверхность	Артикул	Кол-во
Белая, с логотипом Hettich	**9 123 006**	1/300 шт.
Белая	**9 123 001**	1/300 шт.
Под хром, с логотипом Hettich	**9 123 008**	1/300 шт.
Под хром	**9 123 003**	1/300 шт.

7 Продольный релинг



Номинальная длина, мм	Артикул		Кол-во
	Левая	Правая	
270	**9 121 957**	**9 121 958**	30 шт.
300	**9 121 967**	**9 121 968**	30 шт.
350	**9 121 977**	**9 121 978**	30 шт.
400	**9 121 987**	**9 121 988**	30 шт.
450	**9 121 997**	**9 121 998**	30 шт.
500	**9 122 007**	**9 122 008**	30 шт.
550	**9 122 017**	**9 122 018**	30 шт.
650	**9 122 037**	**9 122 038**	30 шт.

5 Соединитель передней панели для продольного релинга

- Пластик цвета антрацит



Тип монтажа	Артикул	Кол-во
Под прикручивание	**9 127 011**	1/300 шт.
Под запрессовку	**9 127 000**	1/300 шт.

- **Короб, высота 250 мм, высота боковины 94 мм**
- **Сталь с порошковым покрытием белого цвета**

8 Стальная задняя стенка

- Для стандартной ширины корпуса



Ширина корпуса в мм	**Артикул**	Кол-во
275	**9 121 687**	1/10 шт.
300	**9 121 688**	1/10 шт.
350	**9 121 690**	1/10 шт.
400	**9 121 692**	1/10 шт.
450	**9 121 694**	1/10 шт.
500	**9 121 696**	1/10 шт.
550	**9 121 698**	1/10 шт.
600	**9 121 700**	1/10 шт.
700	**9 121 702**	1/10 шт.
800	**9 121 704**	1/10 шт.
900	**9 121 706**	1/10 шт.
1000	**9 121 708**	1/5 шт.
1200	**9 121 712**	1/5 шт.

9 Соединитель задней стенки

- Для деревянной задней стенки



Номинальная высота в мм	**Артикул**		Кол-во
	Левая	**Правая**	
250	**9 121 861**	**9 121 862**	30 шт.

Система выдвижных ящиков ArciTech с двойными боковинами

- **Короб, высота 250 мм, высота боковины 126 мм**
- **Сталь с порошковым покрытием белого цвета**









Чертеж в разобранном виде

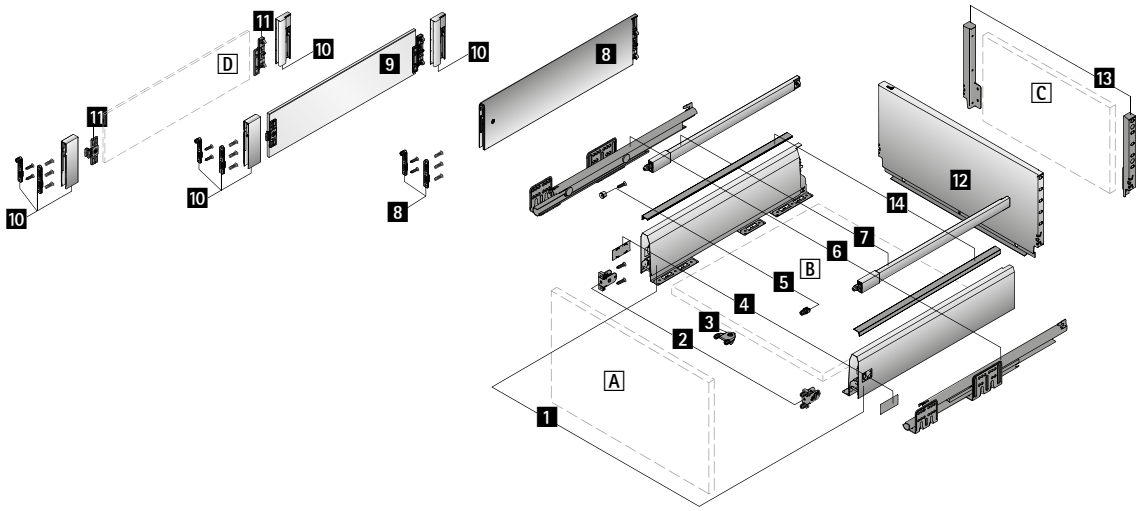

Компоненты

1 Боковина, левая и правая
2 Соединитель передней панели, 2 шт.
3 Стабилизатор передней панели
4 Заглушка, 2 шт.
5 Соединитель передней панели для продольного релинга, 2 шт.
6 Направляющая Actro, левая и правая, см. стр. 645
7 Продольный релинг, левый и правый

Вариант 1
8 TopSide

Вариант 2
9 Надставка DesignSide из стекла и
10 Адаптер DesignSide

Вариант 3
D Надставка DesignSide из другого материала и
10 Адаптер DesignSide и
11 Соединитель DesignSide

12 Стальная задняя стенка

Альтернативно
C Деревянная задняя стенка и
13 Соединитель задней стенки, левый и правый

14 Декоративный профиль

A Передняя панель
B Днище (толщина материала 16 мм)
C Деревянная задняя стенка (толщина материала 16 мм)
D Надставка DesignSide из другого материала (толщина материала 8 мм)

Дополнительно

- Техническая информация, см. стр. 692 - 693, 698 - 711
- Направляющие Actro, см. стр. 645

- **Короб, высота 250 мм, высота боковины 126 мм**
- **Сталь с порошковым покрытием белого цвета**

Компоненты

1 Боковина



Номинальная длина, мм	Артикул		Кол-во
	Левая	Правая	
270	**9 121 255**	**9 121 256**	15 шт.
300	**9 121 257**	**9 121 258**	15 шт.
350	**9 121 259**	**9 121 260**	15 шт.
400	**9 121 261**	**9 121 262**	15 шт.
450	**9 121 263**	**9 121 264**	15 шт.
500	**9 121 265**	**9 121 266**	15 шт.
550	**9 121 267**	**9 121 268**	15 шт.
650	**9 121 269**	**9 121 270**	15 шт.

2 Соединитель передней панели

- Сталь / пластик



Тип монтажа	Артикул	Кол-во
Под прикручивание	**9 123 011**	1/150 шт.
Под запрессовку	**9 123 010**	1/150 шт.

3 Стабилизатор передней панели

- Для стабилизации широких и (или) высоких передних панелей
- Рекомендуется при ширине корпуса больше 600 мм и (или) высоте передней панели больше 450 мм
- Пластик цвета антрацит



Артикул	Кол-во
9 123 080	1/150 шт.

4 Заглушка

- Пластик
- По запросу поставляется заглушка с индивидуальным принтом



Поверхность	Артикул	Кол-во
Белая, с логотипом Hettich	**9 123 006**	1/300 шт.
Белая	**9 123 001**	1/300 шт.
Под хром, с логотипом Hettich	**9 123 008**	1/300 шт.
Под хром	**9 123 003**	1/300 шт.

7 Продольный релинг



Номинальная длина, мм	Артикул		Кол-во
	Левая	Правая	
270	**9 121 957**	**9 121 958**	30 шт.
300	**9 121 967**	**9 121 968**	30 шт.
350	**9 121 977**	**9 121 978**	30 шт.
400	**9 121 987**	**9 121 988**	30 шт.
450	**9 121 997**	**9 121 998**	30 шт.
500	**9 122 007**	**9 122 008**	30 шт.
550	**9 122 017**	**9 122 018**	30 шт.
650	**9 122 037**	**9 122 038**	30 шт.

5 Соединитель передней панели для продольного релинга

- Пластик цвета антрацит



Тип монтажа	Артикул	Кол-во
Под прикручивание	**9 127 011**	1/300 шт.
Под запрессовку	**9 127 000**	1/300 шт.

8 Надставка TopSide

Состав комплекта:
- 1 надставка TopSide, левая и правая
- 2 соединителя передней панели под запрессовку и под прикручивание



Номинальная длина, мм	**Артикул**	Кол-во
400	**9 122 951**	1 комп.
450	**9 122 955**	1 комп.
500	**9 122 645**	1 комп.
550	**9 122 963**	1 комп.
650	**9 122 971**	1 комп.

9 Надставка на боковину DesignSide из стекла

- Прозрачное стекло с приклеенными соединителями
- Толщина материала 8 мм
- 10 Адаптеры DesignSide заказываются отдельно



Состав комплекта:
- 1 надставка DesignSide с приклеенными соединителями, левая и правая

Номинальная длина, мм	**Артикул**	Кол-во
270	**9 122 991**	1 комп.
300	**9 122 992**	1 комп.
350	**9 122 993**	1 комп.
400	**9 122 994**	1 комп.
450	**9 122 995**	1 комп.
500	**9 122 996**	1 комп.
550	**9 122 997**	1 комп.
650	**9 123 078**	1 комп.

10 Комплект адаптеров DesignSide

- Для комбинирования с 9 DesignSide из стекла или при использовании DesignSide из другого материала с 11 Соединителем DesignSide



Состав комплекта:
- 1 передний адаптер DesignSide, слева и справа
- 1 задний адаптер DesignSide, слева и справа
- 2 соединителя передней панели под запрессовку и под прикручивание

Артикул	Кол-во
9 122 980	1 комп.

11 Соединителями DesignSide

- Для использования с надставкой на боковину DesignSide из другого материала
- Под приклеивание или под прикручивание (Ø 3 x 10)
- 10 Адаптеры DesignSide заказываются отдельно



Состав комплекта:
- 1 соединитель DesignSide, передний, левый и правый
- 1 соединитель DesignSide, задний, левый и правый

Артикул	Кол-во
9 122 998	1/15 компл.

12 Стальная задняя стенка

- Для стандартной ширины корпуса



Ширина корпуса в мм	**Артикул**	Кол-во
275	**9 121 687**	1/10 шт.
300	**9 121 688**	1/10 шт.
350	**9 121 690**	1/10 шт.
400	**9 121 692**	1/10 шт.
450	**9 121 694**	1/10 шт.
500	**9 121 696**	1/10 шт.
550	**9 121 698**	1/10 шт.
600	**9 121 700**	1/10 шт.
700	**9 121 702**	1/10 шт.
800	**9 121 704**	1/10 шт.
900	**9 121 706**	1/10 шт.
1000	**9 121 708**	1/5 шт.
1200	**9 121 712**	1/5 шт.

13 Соединитель задней стенки

- Для деревянной задней стенки



Номинальная высота в мм	**Артикул**		Кол-во
	Левая	**Правая**	
250	**9 121 861**	**9 121 862**	30 шт.

Система выдвижных ящиков ArciTech с двойными боковинами

- **Короб, высота 282 мм, высота боковины 94 мм**
- **Сталь с порошковым покрытием белого цвета**





Чертеж в разобранном виде

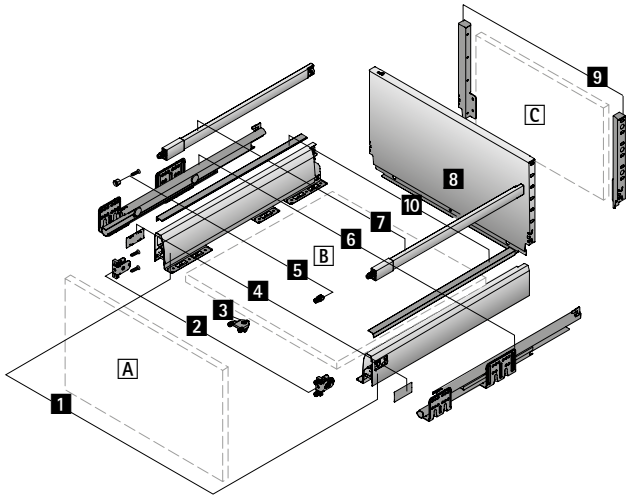

Компоненты

1 Боковина, левая и правая
2 Соединитель передней панели, 2 шт.
3 Стабилизатор передней панели
4 Заглушка, 2 шт.
5 Соединитель передней панели для продольного релинга, 2 шт.
6 Направляющая Actro, левая и правая, см. стр. 645
7 Продольный релинг, левый и правый
8 Стальная задняя стенка
Альтернативно
C Деревянная задняя стенка и
9 Соединитель задней стенки, левый и правый
10 Декоративный профиль
A Передняя панель
B Днище (толщина материала 16 мм)
C Деревянная задняя стенка (толщина материала 16 мм)

Дополнительно

- Техническая информация, см. стр. 694, 698 - 711
- Направляющие Actro, см. стр. 645

- **Короб, высота 282 мм, высота боковины 94 мм**
- **Сталь с порошковым покрытием белого цвета**

Компоненты

1 Боковина



Номинальная длина, мм	Артикул		Кол-во
	Левая	Правая	
270	**9 121 239**	**9 121 240**	15 шт.
300	**9 121 241**	**9 121 242**	15 шт.
350	**9 121 243**	**9 121 244**	15 шт.
400	**9 121 245**	**9 121 246**	15 шт.
450	**9 121 247**	**9 121 248**	15 шт.
500	**9 121 249**	**9 121 250**	15 шт.
550	**9 121 251**	**9 121 252**	15 шт.
650	**9 121 253**	**9 121 254**	15 шт.

2 Соединитель передней панели

- Сталь / пластик



Тип монтажа	Артикул	Кол-во
Под прикручивание	**9 123 011**	1/150 шт.
Под запрессовку	**9 123 010**	1/150 шт.

3 Стабилизатор передней панели

- Для стабилизации широких и (или) высоких передних панелей
- Рекомендуется при ширине корпуса больше 600 мм и (или) высоте передней панели больше 450 мм
- Пластик цвета антрацит



Артикул	Кол-во
9 123 080	1/150 шт.

4 Заглушка

- Пластик
- По запросу поставляется заглушка с индивидуальным принтом



Поверхность	Артикул	Кол-во
Белая, с логотипом Hettich	**9 123 006**	1/300 шт.
Белая	**9 123 001**	1/300 шт.
Под хром, с логотипом Hettich	**9 123 008**	1/300 шт.
Под хром	**9 123 003**	1/300 шт.

7 Продольный релинг



Номинальная длина, мм	Артикул		Кол-во
	Левая	Правая	
270	**9 121 957**	**9 121 958**	30 шт.
300	**9 121 967**	**9 121 968**	30 шт.
350	**9 121 977**	**9 121 978**	30 шт.
400	**9 121 987**	**9 121 988**	30 шт.
450	**9 121 997**	**9 121 998**	30 шт.
500	**9 122 007**	**9 122 008**	30 шт.
550	**9 122 017**	**9 122 018**	30 шт.
650	**9 122 037**	**9 122 038**	30 шт.

5 Соединитель передней панели для продольного релинга

- Пластик цвета антрацит



Тип монтажа	Артикул	Кол-во
Под прикручивание	**9 127 011**	1/300 шт.
Под запрессовку	**9 127 000**	1/300 шт.

- **Короб, высота 282 мм, высота боковины 94 мм**
- **Сталь с порошковым покрытием белого цвета**

8 Стальная задняя стенка

- Для стандартной ширины корпуса



Ширина корпуса в мм	**Артикул**	Кол-во
275	**9 121 765**	1/10 шт.
300	**9 121 766**	1/10 шт.
350	**9 121 768**	1/10 шт.
400	**9 121 770**	1/10 шт.
450	**9 121 772**	1/10 шт.
500	**9 121 774**	1/10 шт.
550	**9 121 776**	1/10 шт.
600	**9 121 778**	1/10 шт.
700	**9 121 780**	1/5 шт.
800	**9 121 782**	1/5 шт.
900	**9 121 784**	1/5 шт.
1000	**9 121 786**	1/5 шт.
1200	**9 121 790**	1/5 шт.

9 Соединитель задней стенки

- Для деревянной задней стенки



Номинальная высота в мм	**Артикул**		Кол-во
	Левая	**Правая**	
282	**9 121 869**	**9 121 870**	30 шт.

Система выдвижных ящиков ArciTech с двойными боковинами

- **Короб, высота 282 мм, высота боковины 126 мм**
- **Сталь с порошковым покрытием белого цвета**





Чертеж в разобранном виде

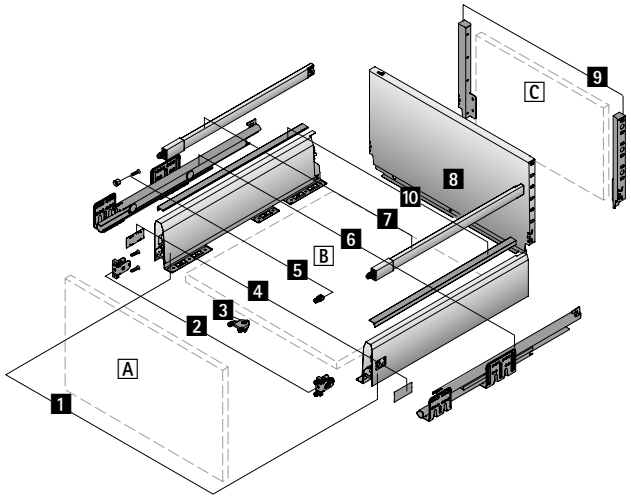

Компоненты

1 Боковина, левая и правая
2 Соединитель передней панели, 2 шт.
3 Стабилизатор передней панели
4 Заглушка, 2 шт.
5 Соединитель передней панели для продольного релинга, 2 шт.
6 Направляющая Actro, левая и правая, см. стр. 645
7 Продольный релинг, левый и правый
8 Стальная задняя стенка
Альтернативно
C Деревянная задняя стенка и
9 Соединитель задней стенки, левый и правый
10 Декоративный профиль
A Передняя панель
B Днище (толщина материала 16 мм)
C Деревянная задняя стенка (толщина материала 16 мм)

Дополнительно

- Техническая информация, см. стр. 695, 698 - 711
- Направляющие Actro, см. стр. 645

- **Короб, высота 282 мм, высота боковины 126 мм**
- **Сталь с порошковым покрытием белого цвета**

Компоненты

1 Боковина



Номинальная длина, мм	Артикул		Кол-во
	Левая	Правая	
270	**9 121 255**	**9 121 256**	15 шт.
300	**9 121 257**	**9 121 258**	15 шт.
350	**9 121 259**	**9 121 260**	15 шт.
400	**9 121 261**	**9 121 262**	15 шт.
450	**9 121 263**	**9 121 264**	15 шт.
500	**9 121 265**	**9 121 266**	15 шт.
550	**9 121 267**	**9 121 268**	15 шт.
650	**9 121 269**	**9 121 270**	15 шт.

2 Соединитель передней панели

- Сталь / пластик



Тип монтажа	Артикул	Кол-во
Под прикручивание	**9 123 011**	1/150 шт.
Под запрессовку	**9 123 010**	1/150 шт.

3 Стабилизатор передней панели

- Для стабилизации широких и (или) высоких передних панелей
- Рекомендуется при ширине корпуса больше 600 мм и (или) высоте передней панели больше 450 мм
- Пластик цвета антрацит



Артикул	Кол-во
9 123 080	1/150 шт.

4 Заглушка

- Пластик
- По запросу поставляется заглушка с индивидуальным принтом



Поверхность	Артикул	Кол-во
Белая, с логотипом Hettich	**9 123 006**	1/300 шт.
Белая	**9 123 001**	1/300 шт.
Под хром, с логотипом Hettich	**9 123 008**	1/300 шт.
Под хром	**9 123 003**	1/300 шт.

7 Продольный релинг



Номинальная длина, мм	Артикул		Кол-во
	Левая	Правая	
270	**9 121 957**	**9 121 958**	30 шт.
300	**9 121 967**	**9 121 968**	30 шт.
350	**9 121 977**	**9 121 978**	30 шт.
400	**9 121 987**	**9 121 988**	30 шт.
450	**9 121 997**	**9 121 998**	30 шт.
500	**9 122 007**	**9 122 008**	30 шт.
550	**9 122 017**	**9 122 018**	30 шт.
650	**9 122 037**	**9 122 038**	30 шт.

5 Соединитель передней панели для продольного релинга

- Пластик цвета антрацит



Тип монтажа	Артикул	Кол-во
Под прикручивание	**9 127 011**	1/300 шт.
Под запрессовку	**9 127 000**	1/300 шт.

- **Короб, высота 282 мм, высота боковины 126 мм**
- **Сталь с порошковым покрытием белого цвета**

8 Стальная задняя стенка

- Для стандартной ширины корпуса



Ширина корпуса в мм	**Артикул**	Кол-во
275	**9 121 765**	1/10 шт.
300	**9 121 766**	1/10 шт.
350	**9 121 768**	1/10 шт.
400	**9 121 770**	1/10 шт.
450	**9 121 772**	1/10 шт.
500	**9 121 774**	1/10 шт.
550	**9 121 776**	1/10 шт.
600	**9 121 778**	1/10 шт.
700	**9 121 780**	1/5 шт.
800	**9 121 782**	1/5 шт.
900	**9 121 784**	1/5 шт.
1000	**9 121 786**	1/5 шт.
1200	**9 121 790**	1/5 шт.

9 Соединитель задней стенки

- Для деревянной задней стенки



Номинальная высота в мм	**Артикул**		Кол-во
	Левая	**Правая**	
282	**9 121 869**	**9 121 870**	30 шт.

Система выдвижных ящиков ArciTech с двойными боковинами

- **Ящик с вырезом под мойку, высота 94 мм**
- **Сталь с порошковым покрытием белого цвета**



- Для использования пространства под мойкой
- Возможны и другие конфигурации

Чертеж в разобранном виде

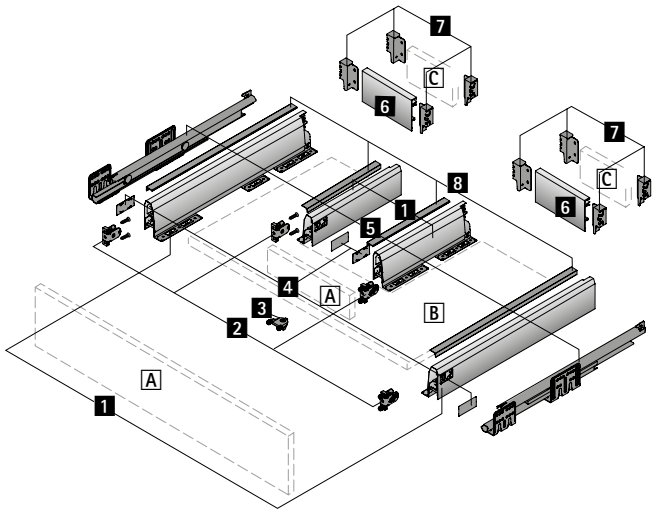

Компоненты

1 Боковина, по 2 шт. слева и справа
2 Соединитель передней панели, 4 шт.
3 Стабилизатор передней панели
4 Заглушка, 4 шт.
5 Направляющая Actro, левая и правая, см. стр. 645
6 Алюминиевая задняя стенка или C деревянная задняя стенка и
7 Соединитель задней стенки, по 2 шт. слева и справа
8 Декоративный профиль
A Передняя панель
B Днище (толщина материала 16 мм)
C Деревянная задняя стенка (толщина материала 16 мм)

Дополнительно

- Техническая информация, см. стр. 696, 698 - 711
- Направляющие Actro, см. стр. 645

- **Ящик с вырезом под мойку, высота 94 мм**
- **Сталь с порошковым покрытием белого цвета**

Компоненты

1 Боковина



Номинальная длина, мм	Артикул		Кол-во
	Левая	Правая	
270	**9 121 239**	**9 121 240**	15 шт.
300	**9 121 241**	**9 121 242**	15 шт.
350	**9 121 243**	**9 121 244**	15 шт.
400	**9 121 245**	**9 121 246**	15 шт.
450	**9 121 247**	**9 121 248**	15 шт.
500	**9 121 249**	**9 121 250**	15 шт.
550	**9 121 251**	**9 121 252**	15 шт.
650	**9 121 253**	**9 121 254**	15 шт.

2 Соединитель передней панели

- Сталь / пластик



Тип монтажа	Артикул	Кол-во
Под прикручивание	**9 123 011**	1/150 шт.
Под запрессовку	**9 123 010**	1/150 шт.

3 Стабилизатор передней панели

- Для стабилизации широких и (или) высоких передних панелей
- Рекомендуется при ширине корпуса больше 600 мм и (или) высоте передней панели больше 450 мм
- Пластик цвета антрацит



Артикул	Кол-во
9 123 080	1/150 шт.

4 Заглушка

- Пластик
- По запросу поставляется заглушка с индивидуальным принтом



Поверхность	Артикул	Кол-во
Белая, с логотипом Hettich	**9 123 006**	1/300 шт.
Белая	**9 123 001**	1/300 шт.
Под хром, с логотипом Hettich	**9 123 008**	1/300 шт.
Под хром	**9 123 003**	1/300 шт.

6 Алюминиевая задняя стенка

- Для изменяемой или стандартной ширины корпуса
- Для нарезки под размер
- Длина 2000 мм
- **7** Соединители задней стенки заказываются отдельно



Артикул	Кол-во
9 192 202	1 шт.

7 Соединитель задней стенки

- Для деревянной или **6** алюминиевой задней стенки



Номинальная высота в мм	Артикул		Кол-во
	Левая	Правая	
94	**9 121 829**	**9 121 830**	30 шт.

Система выдвижных ящиков ArciTech с двойными боковинами

- **Короб с вырезом под мойку, высота 186 мм, высота боковины 94 мм**
- **Сталь с порошковым покрытием белого цвета**



- Для использования пространства под мойкой
- Возможны и другие конфигурации

Чертеж в разобранном виде

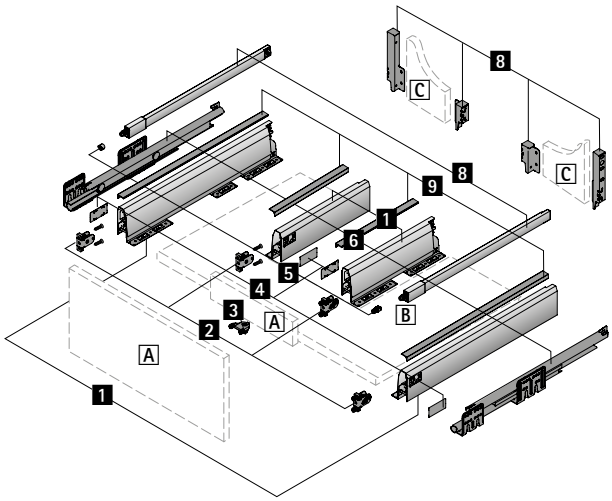

Компоненты

1 Боковина, по 2 шт. слева и справа
2 Соединитель передней панели, 4 шт.
3 Стабилизатор передней панели
4 Заглушка, 4 шт.
5 Соединитель передней панели для продольного релинга, 2 шт.
6 Направляющая Actro, левая и правая, см. стр. 645
7 Продольный релинг, левый и правый
C Деревянная задняя стенка и
8 Соединитель задней стенки, по 2 шт. слева и справа
9 Декоративный профиль
A Передняя панель
B Днище (толщина материала 16 мм)
C Деревянная задняя стенка (толщина материала 16 мм)

Дополнительно

- Техническая информация, см. стр. 697, 698 - 711
- Направляющие Actro, см. стр. 645

- **Короб с вырезом под мойку, высота 186 мм, высота боковины 94 мм**
- **Сталь с порошковым покрытием белого цвета**

Компоненты

1 Боковина



Номинальная длина, мм	Артикул		Кол-во
	Левая	Правая	
270	**9 121 239**	**9 121 240**	15 шт.
300	**9 121 241**	**9 121 242**	15 шт.
350	**9 121 243**	**9 121 244**	15 шт.
400	**9 121 245**	**9 121 246**	15 шт.
450	**9 121 247**	**9 121 248**	15 шт.
500	**9 121 249**	**9 121 250**	15 шт.
550	**9 121 251**	**9 121 252**	15 шт.
650	**9 121 253**	**9 121 254**	15 шт.

2 Соединитель передней панели

- Сталь / пластик



Тип монтажа	Артикул	Кол-во
Под прикручивание	**9 123 011**	1/150 шт.
Под запрессовку	**9 123 010**	1/150 шт.

3 Стабилизатор передней панели

- Для стабилизации широких и (или) высоких передних панелей
- Рекомендуется при ширине корпуса больше 600 мм и (или) высоте передней панели больше 450 мм
- Пластик цвета антрацит



Артикул	Кол-во
9 123 080	1/150 шт.

4 Заглушка

- Пластик
- По запросу поставляется заглушка с индивидуальным принтом



Поверхность	Артикул	Кол-во
Белая, с логотипом Hettich	**9 123 006**	1/300 шт.
Белая	**9 123 001**	1/300 шт.
Под хром, с логотипом Hettich	**9 123 008**	1/300 шт.
Под хром	**9 123 003**	1/300 шт.

7 Продольный релинг



Номинальная длина, мм	Артикул		Кол-во
	Левая	Правая	
270	**9 121 957**	**9 121 958**	30 шт.
300	**9 121 967**	**9 121 968**	30 шт.
350	**9 121 977**	**9 121 978**	30 шт.
400	**9 121 987**	**9 121 988**	30 шт.
450	**9 121 997**	**9 121 998**	30 шт.
500	**9 122 007**	**9 122 008**	30 шт.
550	**9 122 017**	**9 122 018**	30 шт.
650	**9 122 037**	**9 122 038**	30 шт.

5 Соединитель передней панели для продольного релинга

- Пластик цвета антрацит



Тип монтажа	Артикул	Кол-во
Под прикручивание	**9 127 011**	1/300 шт.
Под запрессовку	**9 127 000**	1/300 шт.

8 Соединитель задней стенки

- Для деревянной задней стенки



Номинальная высота в мм	Артикул		Кол-во
	Левая	Правая	
94	**9 121 829**	**9 121 830**	30 шт.
186	**9 121 845**	**9 121 846**	30 шт.

- **Узкий нижний шкаф**
- **Сталь с порошковым покрытием белого цвета**



- Высота корпуса не более 750 мм
- Ширина корпуса не более 300 мм
- Требуются левая и правая направляющие Actro, монтаж по диагонали
- Допустимая общая нагрузка не более 20 кг
- Возможны и другие конфигурации

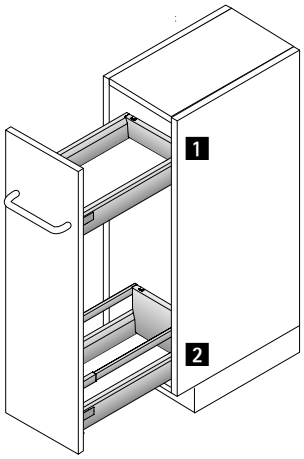

Пример монтажа

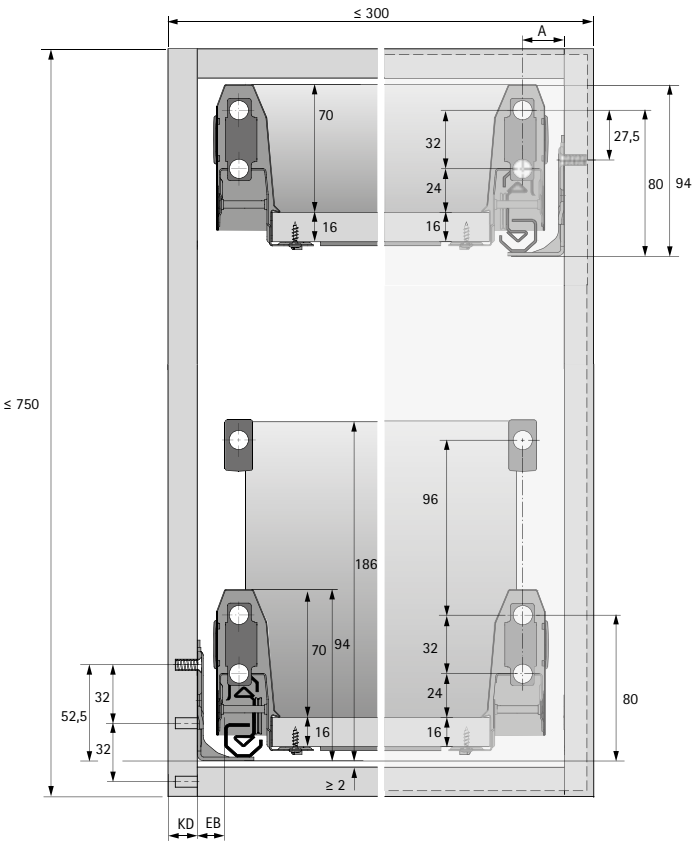

Номер	Наименование	см. стр.
1	Ящик ArciTech Actro с демпфером Silent System	422 - 423 645
2	Короб ArciTech Actro с демпфером Silent System	422 - 423 645

Система выдвижных ящиков ArciTech с двойными боковинами

- **Высокий шкаф**
- **Сталь с порошковым покрытием белого цвета**



- Высоту и ширину корпуса можно изменить по своему усмотрению
- Оптимальное использование пространства
- Рекомендуемая ширина корпуса 300–600 мм
- Возможны и другие конфигурации

Пример монтажа

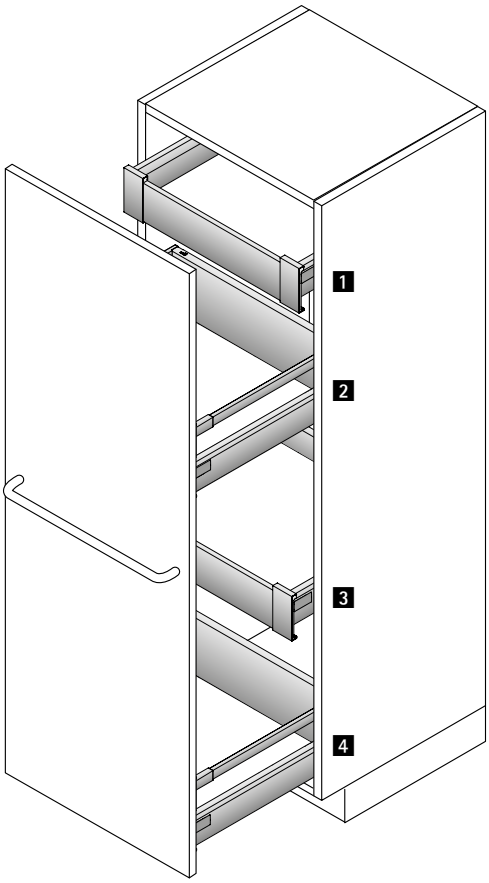

Номер	Наименование	см. стр.
1	Внутренний ящик ArciTech Actro с демпфером Silent System	422 - 423 645
2	Короб ArciTech Actro с демпфером Silent System	422 - 423 645
3	Внутренний ящик ArciTech Actro с демпфером Silent System	422 - 423 645
4	Короб ArciTech Actro с демпфером Silent System	422 - 423 645

- **Шкаф для припасов**
- **Сталь с порошковым покрытием белого цвета**



- Высоту и ширину корпуса можно изменить по своему усмотрению
- Оптимальное использование пространства
- Рекомендуемая ширина корпуса 450–1200 мм, от 600 мм с двумя поворотными дверьми
- Рекомендованные петли: скрытая петля быстрого монтажа Sensys 8657i
- Предохранитель от выкатывания, см. стр. 714 - 715
- Возможны и другие конфигурации

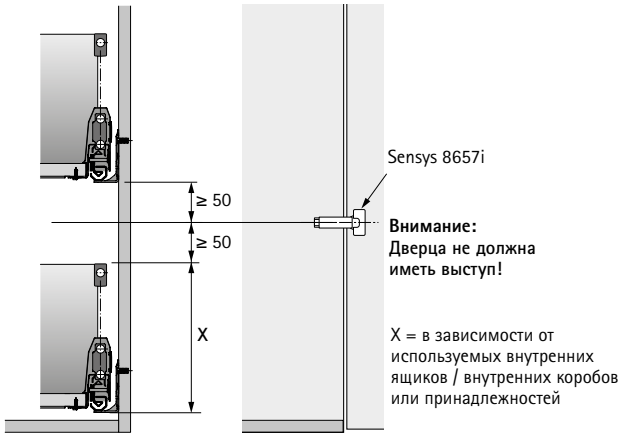

Пример монтажа

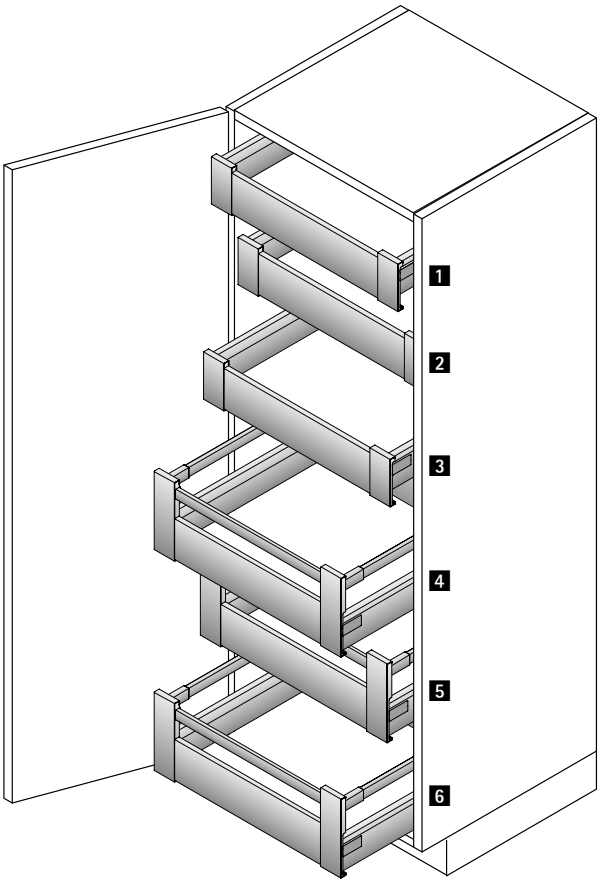

Номер	Наименование	см. стр.
1	Внутренний ящик ArciTech Actro с демпфером Silent System	422 - 423 645
2	Внутренний ящик ArciTech Actro с демпфером Silent System	422 - 423 645
3	Внутренний ящик ArciTech Actro с демпфером Silent System	422 - 423 645
4	Внутренний короб ArciTech Actro с демпфером Silent System	422 - 423 645
5	Внутренний короб ArciTech Actro с демпфером Silent System	422 - 423 645
6	Внутренний короб ArciTech Actro с демпфером Silent System	422 - 423 645

Система выдвижных ящиков ArciTech с двойными боковинами

- **Обзор ассортимента внутренней организации**
- **Сталь с порошковым покрытием, цвет белый**



OrgaTray 440 / 420
для выдвижных ящиков / внутренних ящиков
474 - 475



OrgaTray 470
для ящиков / внутренних ящиков
476



OrgaTray 570
для ящиков / внутренних ящиков
477



OrgaTray 600
для ящиков / внутренних ящиков
478



OrgaTray 230
для ящиков / внутренних ящиков
479 - 481



OrgaStripe
для выдвижных ящиков / коробов
482



OrgaStore 400
для коробов / внутренних коробов
483



OrgaFlag
для коробов / внутренних коробов
484



OrgaStore 810
для коробов / внутренних коробов
485 - 486



OrgaStore 230
для коробов / внутренних коробов
487 - 489



Принадлежности

490

- **Внутренняя организация для выдвижных ящиков и внутренних ящиков**
- **Сталь с порошковым покрытием белого цвета**



- Универсальное применение
- Возможна дополнительная установка держателя для ножей и (или) для специй, см. стр. 480
- Пластмасса белого цвета

OrgaTray 440

Ширина в мм	Артикул / Номинальная длина, мм		Кол-во
	370 - 440	441 - 520	
175 - 200	9 194 948	9 194 961	1 шт.
201 - 250	9 194 949	9 194 962	1 шт.
251 - 300	9 194 950	9 194 963	1 шт.
301 - 350	9 194 951	9 194 964	1 шт.
351 - 400	9 194 952	9 194 965	1 шт.
401 - 450	9 194 953	9 194 966	1 шт.
451 - 500	9 194 954	9 194 967	1 шт.
501 - 600	9 194 955	9 194 968	1 шт.
601 - 700	9 194 956	9 194 969	1 шт.
701 - 800	9 194 957	9 194 970	1 шт.
801 - 900	9 194 958	9 194 971	1 шт.
1091 - 1150	9 194 960	9 194 973	1 шт.

Варианты организации

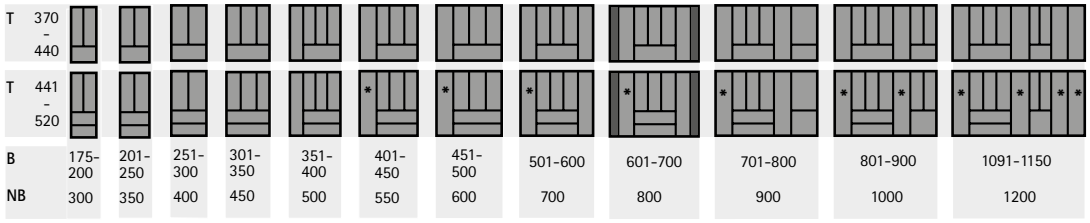

* = можно включить подставку для ножей и специй

T = Глубина B = Ширина NB = Номинальная ширина

Размеры для раскроя

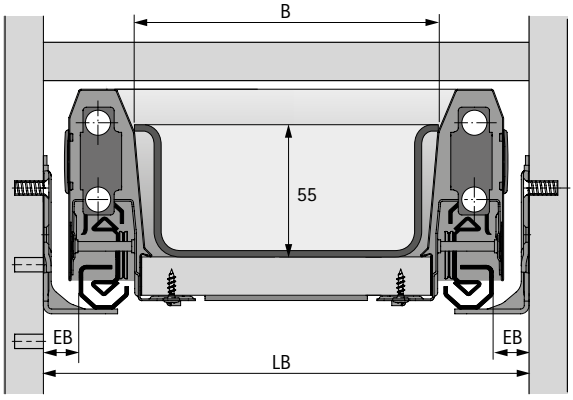

Для ящика с высотой боковины 94 мм:
- Ширина раскроя (B) = внутренняя ширина корпуса (LB) –2 x EB –47
- При использовании стыковочных профилейсм стр 490:
  Ширина раскроя (B) = внутренняя ширина корпуса (LB) –2 x EB –51
- Глубина раскроя= номинальная длина – 27

Для ящика с высотой боковины 126 мм:
- Ширина раскроя (B) = внутренняя ширина корпуса (LB) –2 x EB –50,5
- При использовании стыковочных профилей см стр 490:
  Ширина раскроя (B) = внутренняя ширина корпуса (LB) –2 x EB –54,5
- Глубина раскроя = номинальная длина – 27

Система выдвижных ящиков ArciTech с двойными боковинами

- **Внутренняя организация для выдвижных ящиков и внутренних ящиков**
- **Сталь с порошковым покрытием белого цвета**



- Для стандартной ширины корпуса
- Для ящиков с высотой боковины 94 мм
- Пластмасса белого цвета

OrgaTray 420

Ширина корпуса в мм	Артикул / номинальная длина в мм		Кол-во
	450	500	
300	**9 135 126**	**9 135 614**	1 шт.
400	**9 135 127**	**9 135 615**	1 шт.
450	**9 135 128**	**9 135 616**	1 шт.
500	**9 135 129**	**9 135 617**	1 шт.
550	**9 135 130**	**9 135 618**	1 шт.
600	**9 135 131**	**9 135 619**	1 шт.
900	**9 135 132**	**9 135 620**	1 шт.

Варианты организации



NL = Номинальная длина T = Глубина B = Ширина KB = Ширина корпуса

*** = можно включить подставку для ножей и специй**

Держатель для ножей и специй



- Для OrgaTray 420, 430, 440 и 480
- Мельницы и банки для специй см. на стр. 490
- Лакированный бук

Изделие	Артикул	Кол-во
1 Держатель для ножей	**0 074 430**	1 шт.
2 Держатель для специй, вертикальный, ø 53 мм	**0 044 934**	1 шт.
3 Держатель для специй, горизонтальный	**9 079 207**	1 шт.

Система выдвижных ящиков ArciTech с двойными боковинами

- **Внутренняя организация для выдвижных ящиков и внутренних ящиков**
- **Сталь с порошковым покрытием белого цвета**



- Для различной ширины корпуса от 450 мм
- При ширине корпуса от 800 мм возможна установка двух разделителей
- Пластмасса белого цвета

OrgaTray 470

Номинальная длина, мм	Артикул	Кол-во
500	**9 207 224**	1 шт.
550	**9 207 226**	1 шт.

Варианты организации

NL	T	
500	474	
550	524	
B	302	
KB	450-1200	

NL = Номинальная длина T = Глубина B = Ширина KB = Ширина корпуса

Размеры для раскроя

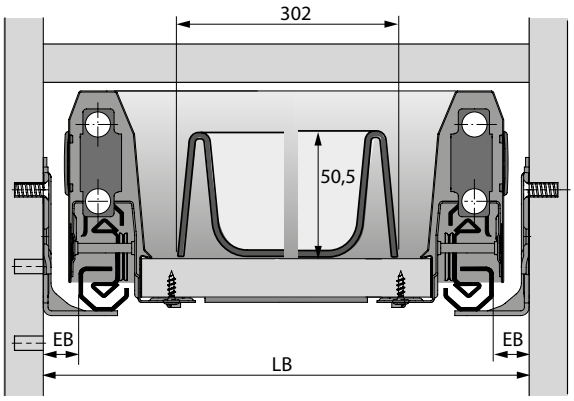

Система выдвижных ящиков ArciTech с двойными боковинами

- **Внутренняя организация для выдвижных ящиков и внутренних ящиков**
- **Сталь с порошковым покрытием белого цвета**



- Для стандартной ширины корпуса
- Для ящиков с высотой боковины 94 мм
- Пластмасса белого цвета

Состав комплекта:
- 1 пластмассовый лоток для столовых приборов
- Разделители для индивидуального деления ящика (количество зависит от ширины, см. варианты организации)

Примечание:
- Номинальную длину 400 мм можно получить с помощью нарезки под размер номинальной длины 450 мм
- Длина нарезки = номинальная длина (NL) – 27

OrgaTray 570

Ширина корпуса в мм	**Артикул / номинальная длина в мм**		Кол-во
	450	**500**	
300	**9 183 290**	**9 135 013**	1 комп.
350		**9 135 014**	1 комп.
400	**9 183 291**	**9 135 015**	1 комп.
450	**9 183 292**	**9 135 016**	1 комп.
500	**9 183 293**	**9 135 017**	1 комп.
550	**9 183 294**	**9 135 018**	1 комп.
600	**9 183 295**	**9 135 019**	1 комп.
800	**9 183 296**	**9 135 020**	1 комп.
900		**9 135 031**	1 комп.
1000	**9 183 297**	**9 135 032**	1 комп.

Варианты организации

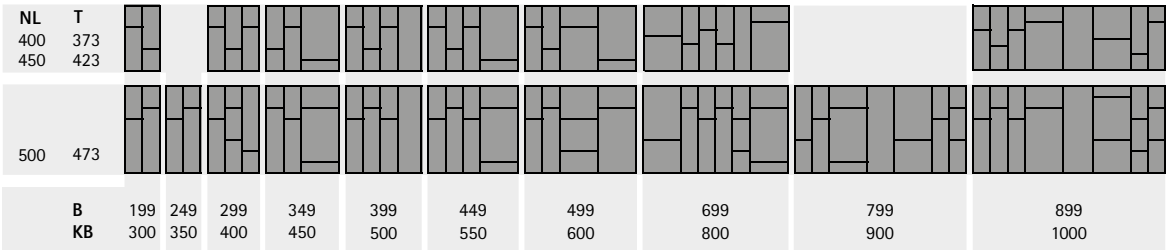

NL = Номинальная длина T = Глубина B = Ширина KB = Ширина корпуса

Разделители



- Для OrgaTray 570
- Пластмасса белого цвета

Номинальная длина, мм	**Артикул**	Кол-во
68	**9 204 230**	1/50 шт.
128	**9 204 201**	1/50 шт.

- **Внутренняя организация для выдвижных ящиков и внутренних ящиков**
- **Сталь с порошковым покрытием белого цвета**



- Тип 1
  для стандартной ширины корпуса, в сборе,
  для ширины корпуса 300, 400 и 450 мм,
  для ящиков с высотой боковины 94 мм

- Тип 2
  для различной ширины корпуса, в сборе,
  для ширины корпуса от 500 мм, для ящиков с высотой боковины 94 и 126 мм,
  для ширины корпуса от 800 мм можно использовать 2 штуки

Примечание:
- Противоскользящий коврик заказывается отдельно, см. стр. 490
- Можно комбинировать с держателем для ножей, держателем для специй и держателем рулонов из ассортимента OrgaTray 230, см. стр. 480

OrgaTray 600

Ширина корпуса в мм	Версия	Артикул / номинальная длина в мм		Кол-во
		450	500	
300	1	**9 123 119**	**9 123 128**	1 комп.
400	1	**9 123 120**	**9 123 129**	1 комп.
450	1	**9 123 121**	**9 123 130**	1 комп.
500 - 1200	2	**9 132 638**	**9 132 690**	1 комп.

Варианты организации

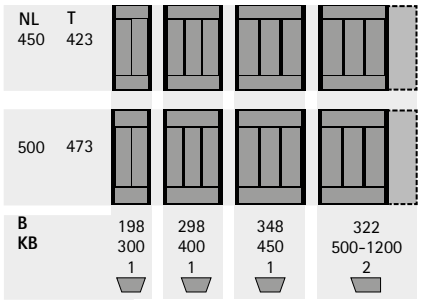

NL = Номинальная длина T = Глубина B = Ширина KB = Ширина корпуса

Размеры для раскроя

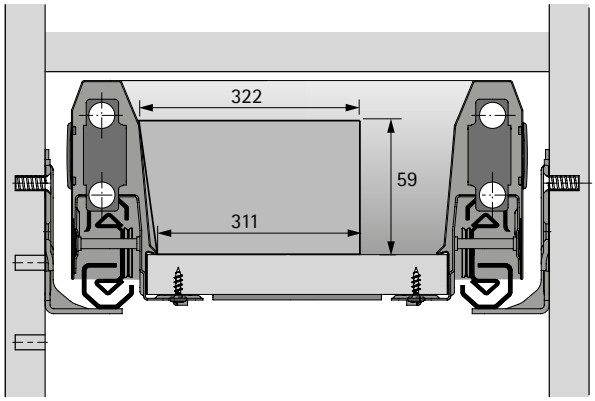

Система выдвижных ящиков ArciTech с двойными боковинами

- **Внутренняя организация для выдвижных ящиков и внутренних ящиков**
- **Сталь с порошковым покрытием белого цвета**



- Для различной ширины корпуса
- Для ширины корпуса до 1200 мм
  возможно комбинирование различных элементов

OrgaTray 230, лоток для столовых приборов



- Один элемент может использоваться для корпусов шириной 450–600 мм

Состав комплекта:
- 1 лоток для столовых приборов, 275 мм
- 2 перфорированные панели, 137 мм

Номинальная длина, мм	**Артикул / материал**		Кол-во
	Дуб	**Орех**	
450	**9 190 538**	**9 199 583**	1 комп.
500	**9 199 558**	**9 199 598**	1 комп.
550	**9 199 563**	**9 199 603**	1 комп.

OrgaTray 230, лоток для кухонных принадлежностей



- Один элемент может использоваться для корпусов шириной 350–400 мм

Состав комплекта:
- 1 лоток для кухонных принадлежностей, 200 мм
- 1 перфорированная панель, 90 мм
- 1 перфорированная панель, 110 мм

Номинальная длина, мм	**Артикул / материал**		Кол-во
	Дуб	**Орех**	
450	**9 190 539**	**9 199 584**	1 комп.
500	**9 199 559**	**9 199 599**	1 комп.
550	**9 199 564**	**9 199 604**	1 комп.

- **Внутренняя организация для выдвижных ящиков и внутренних ящиков**
- **Сталь с порошковым покрытием белого цвета**

Держатель рулонов OrgaTray 230



- Только в сочетании с лотком для столовых приборов и кухонных принадлежностей

Состав комплекта:
- 1 держатель для рулонов, 100 мм
- 1 перфорированная панель, 100 мм

Номинальная длина, мм	Артикул / материал		Кол-во
	Дуб	Орех	
450	**9 190 540**	**9 199 585**	1 комп.
500	**9 199 560**	**9 199 600**	1 комп.
550	**9 199 565**	**9 199 605**	1 комп.

OrgaTray 230, держатель для специй



- Только в сочетании с лотком для столовых приборов и кухонных принадлежностей

Состав комплекта:
- 1 держатель для специй, 150 мм
- 1 перфорированная панель, 150 мм

Номинальная длина, мм	Артикул / материал		Кол-во
	Дуб	Орех	
450	**9 190 571**	**9 199 586**	1 комп.
500	**9 199 561**	**9 199 601**	1 комп.
550	**9 199 566**	**9 199 606**	1 комп.

OrgaTray 230, держатель для ножей



- Только в сочетании с лотком для столовых приборов и кухонных принадлежностей

Состав комплекта:
- 1 держатель для ножей, 150 мм
- 1 перфорированная панель, 150 мм

Номинальная длина, мм	Артикул / материал		Кол-во
	Дуб	Орех	
450	**9 190 572**	**9 199 597**	1 комп.
500	**9 199 562**	**9 199 602**	1 комп.
550	**9 199 577**	**9 199 617**	1 комп.

Система выдвижных ящиков ArciTech с двойными боковинами

- **Внутренняя организация для выдвижных ящиков и внутренних ящиков**
- **Сталь с порошковым покрытием белого цвета**

Варианты организации

	350	400	450	500	550	600	800	900	1000	1200
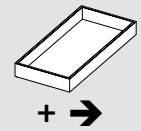			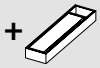	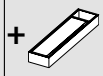	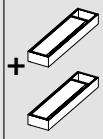	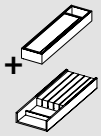	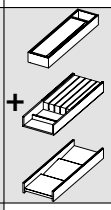			
				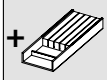	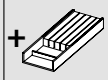	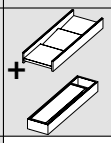				
				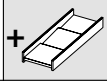	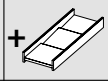					
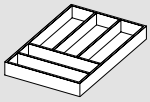										
				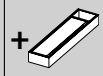	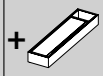	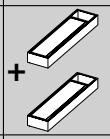	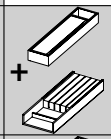	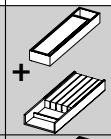		
					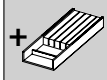	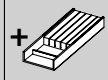	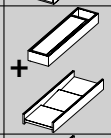	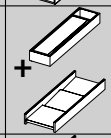		
					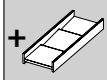	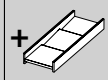	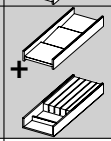	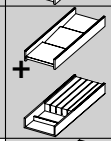		
								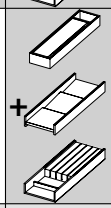	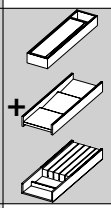	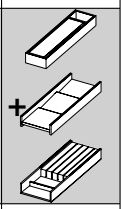
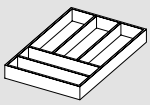										
							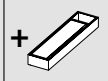	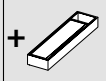	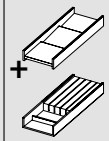	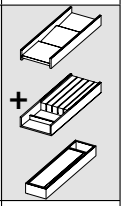
							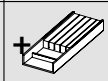	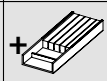		
							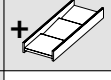			
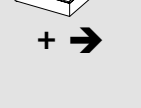								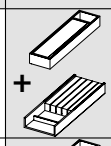	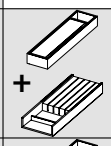	

Система выдвижных ящиков ArciTech с двойными боковинами

- **Внутренняя организация для выдвижных ящиков и коробов**
- **Сталь с порошковым покрытием белого цвета**



- Гибкая система внутренней организации
- Самоклеящиеся полоски можно применять практически в любых выдвижных ящиках
- Разделители толщиной 4 мм обеспечивают индивидуальный дизайн

Профиль OrgaStripe

- Для наклеивания на деревянные, стальные и алюминиевые поверхности с покрытием
- Длина 1100 мм
- Пластик

Поверхность	**Артикул**	Кол-во
Белая	**9 203 465**	1/30 шт.

OrgaClip



- Для установки в профиль OrgaStripe
- Для перегородки толщиной 4 мм
- Материал для перегородки можно выбрать по своему усмотрению
- Плавное передвижение в профиле
- Пластик

Поверхность	**Артикул**	Кол-во
Белая	**9 203 468**	1/60 шт.

Размеры для раскроя

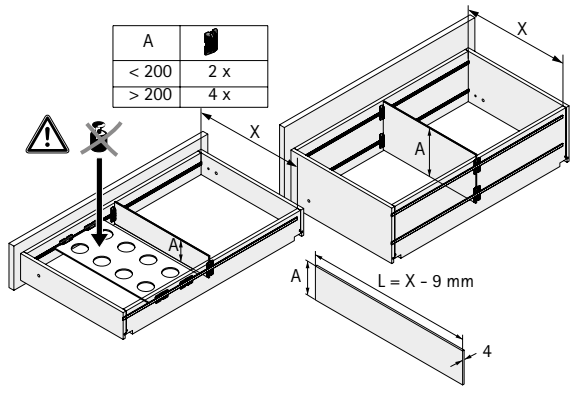

Система выдвижных ящиков ArciTech с двойными боковинами

- **Внутренняя организация для коробов и внутренних коробов**
- **Сталь с порошковым покрытием белого цвета**



- Для коробов и внутренних коробов с релингом
- Поперечные релинги и продольные разделители заказываются отдельно
- Рекомендуется использовать противоскользящий коврик

OrgaStore 400, стандартная ширина корпуса



- Для стандартной ширины корпуса
- Продольные разделители заказываются отдельно

Ширина корпуса в мм	**Артикул**	Кол-во
300	**9 139 189**	1/30 шт.
350	**9 139 190**	1/30 шт.
400	**9 139 191**	1/30 шт.
450	**9 139 192**	1/30 шт.
500	**9 139 193**	1/30 шт.
550	**9 139 194**	1/30 шт.
600	**9 139 195**	1/30 шт.
800	**9 139 196**	1/30 шт.
900	**9 139 197**	1/30 шт.
1000	**9 139 198**	1/30 шт.
1200	**9 139 199**	1/30 шт.

OrgaStore 400, любая ширина



- Возможность выбора ширины корпуса по своему усмотрению
- Поперечный релинг, адаптеры и продольные разделители заказываются отдельно
- B = LB – 2 x EB – 34,5
- Адаптер из белой пластмассы

Изделие	Длина в мм	**Артикул**	Кол-во
Поперечный релинг	2000	**9 182 714**	1 шт.
Адаптер		**9 182 223**	1/30 шт.

OrgaStore 400, продольный разделитель



- Пластмасса белого цвета

Артикул	Кол-во
9 182 227	1/15 шт.

Система выдвижных ящиков ArciTech с двойными боковинами

- **Внутренняя организация для коробов и внутренних коробов**
- **Сталь с порошковым покрытием белого цвета**



- Вкладывается в короб
- Возможно применение с корпусами любой ширины за счет комбинирования базового и дополнительного комплектов

OrgaFlag, основной комплект



- Для стандартной ширины корпуса
- Пластмасса белого цвета

Состав комплекта:
- Перфорированные панели с противоскользящим покрытием
- Разделительные элементы

Ширина корпуса в мм	**Артикул / номинальная длина в мм**		Кол-во
	450	**500**	
600	**9 199 905**	**9 199 908**	1 комп.
900	**9 199 906**	**9 199 909**	1 комп.

OrgaFlag, дополнительный комплект

- Дополнительный элемент для увеличения ширины базового комплекта
- Пластмасса белого цвета

Состав комплекта:
- 2 перфорированных панели с противоскользящим покрытием
- 1 разделительный элемент

Ширина корпуса в мм	**Артикул / номинальная длина в мм**		Кол-во
	450	**500**	
100	**9 199 907**	**9 199 910**	1 комп.

Варианты организации

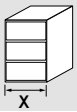 X	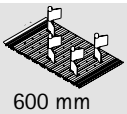 600 mm	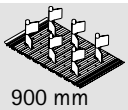 900 mm	 100 mm	
300	1			
400	1			
450	1			
500	1			
600	1			
800	1		2	
900		1		
1000		1	1	
1200		1	3	

Система выдвижных ящиков ArciTech с двойными боковинами

- **Внутренняя организация для коробов и внутренних коробов**
- **Сталь с порошковым покрытием белого цвета**



- Для стандартной ширины корпуса
- Для различной ширины корпуса путем нарезки профиля под размер
- Для номинальной длины от 300 мм
- Для коробов с высотой боковины 94 и 126 мм
- Белые пластмассовые элементы

Состав комплекта:
- 1 алюминиевый профиль с адаптерами из пластмассы
- Разделители из пластика

OrgaStore 810

Ширина корпуса в мм	Количество разделительных элементов	**Артикул**	Кол-во
600	3	**9 182 261**	1 комп.
800	4	**9 211 652**	1 комп.
900	5	**9 182 262**	1 комп.
1000	5	**9 211 653**	1 комп.

Варианты организации

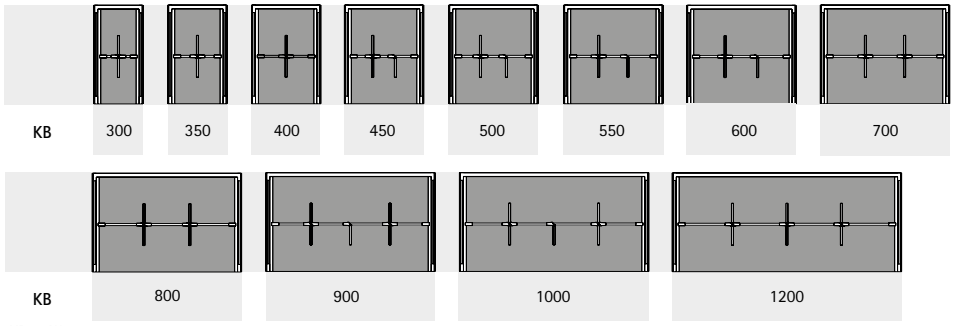

KB = Ширина корпуса

Размеры для раскроя

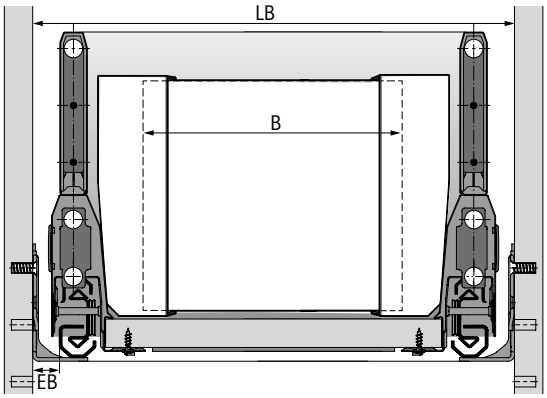

- Размер B = LB – 2 x EB – 78

- **Внутренняя организация для коробов и внутренних коробов**
- **Сталь с порошковым покрытием белого цвета**

Разделитель



- Высота 125 мм
- Возможно применение в качестве дополнения к комплекту
- Пластмасса белого цвета

Артикул	Кол-во
9 182 230	1/15 шт.

Адаптер



- Высота 125 мм
- Насаживается на алюминиевый профиль без использования инструментов
- На каждый комплект требуется два адаптера
- Пластмасса белого цвета

Артикул	Кол-во
9 182 233	1/30 шт.

Профиль из алюминия

- Высота 120 мм
- Длина 2000 мм
- Для нарезки под размер
- Адаптеры заказываются отдельно

Артикул	Кол-во
9 182 249	1 шт.

Система выдвижных ящиков ArciTech с двойными боковинами

- **Внутренняя организация для коробов и внутренних коробов**
- **Сталь с порошковым покрытием белого цвета**



- Универсальное применение путем комбинирования различных разделителей с перфорированной панелью

OrgaStore 230, дуб



- Для стандартной ширины корпуса
- Возможен индивидуальный раскрой
- Лакированный матовый дуб
- Разделители заказываются отдельно

Ширина корпуса в мм	Артикул / номинальная длина в мм			Кол-во
	450	500	650	
600	**9 190 573**	**9 199 647**		1 шт.
800	**9 190 574**	**9 199 648**		1 шт.
900	**9 190 575**	**9 199 649**		1 шт.
1000	**9 190 576**	**9 199 650**		1 шт.
1200			**9 199 658**	1 шт.

OrgaStore 230, орех



- Для стандартной ширины корпуса
- Возможен индивидуальный раскрой
- Орех, матовый, лакированный
- Разделители заказываются отдельно

Ширина корпуса в мм	Артикул / номинальная длина в мм			Кол-во
	450	500	650	
600	**9 199 662**	**9 199 670**		1 шт.
800	**9 199 663**	**9 199 671**		1 шт.
900	**9 199 664**	**9 199 672**		1 шт.
1000	**9 199 665**	**9 199 673**		1 шт.
1200			**9 199 680**	1 шт.

OrgaStore 230, разделительный стержень



- Разделительный стержень с предустановленным дюбелем
- 20 x 20 x 127 мм

Материал	**Артикул**	Кол-во
Дуб	**9 190 578**	4 шт.
Орех	**9 199 683**	4 шт.

OrgaStore 230, разделительный уголок



- Разделительный уголок с предустановленными фиксирующими штифтами
- 93 x 93 x 127 мм

Материал	**Артикул**	Кол-во
Дуб	**9 190 577**	2 шт.
Орех	**9 199 682**	2 шт.

OrgaStore 230, разделительная крестовина



- Разделительная крестовина с предустановленными фиксирующими штифтами
- 179 x 179 x 127 мм

Материал	**Артикул**	Кол-во
Дуб	**9 190 579**	1 шт.
Орех	**9 199 684**	1 шт.

OrgaStore 230, разделитель



- Перегородка с предустановленными фиксирующими штифтами
- 107 x 127 мм

Номинальная длина, мм	**Артикул / материал**		Кол-во
	Дуб	**Орех**	
500	**9 199 651**	**9 199 674**	1 шт.

OrgaStore 230, контейнер



- Контейнер можно устанавливать отдельно или на перфорированной панели

Материал	Ширина x глубина x высота, мм	**Артикул**	Кол-во
Дуб	236 x 261 x 127	**9 199 660**	1 шт.
Орех	236 x 261 x 127	**9 199 685**	1 шт.
Дуб	236 x 472 x 127	**9 199 661**	1 шт.
Орех	236 x 472 x 127	**9 199 686**	1 шт.

- **Внутренняя организация для коробов и внутренних коробов**
- **Сталь с порошковым покрытием белого цвета**

Размеры для раскроя

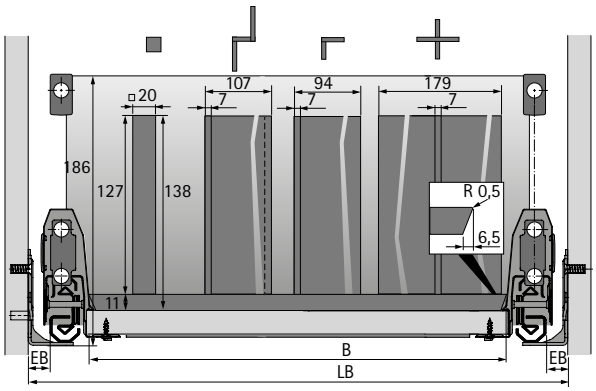

- Ширина обрезки (B) = LB – 2 x EB – 54
- Глубина обрезки = номинальная длина – 27

Противоскользящий коврик



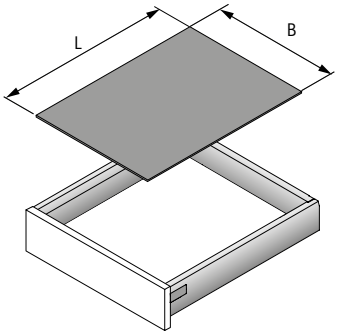

- Вкладывается в выдвижной ящик или короб
- Рулон 5 м
- Пластмасса белого цвета

Примечание:
- Ширина раскроя (B) = внутренняя ширина корпуса – 2 x EB – 62
- Длина обрезки (L) = номинальная длина – 27

Номинальная длина, мм	**Артикул**	Кол-во
450	**9 209 569**	1 шт.
500	**9 209 573**	1 шт.
650	**9 209 575**	1 шт.

Стыковочный профиль



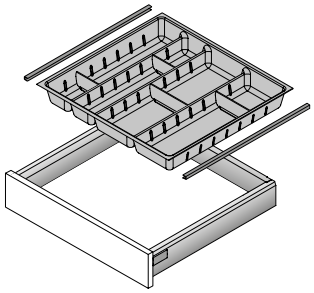

- Насаживается сбоку: ширину установки элементов внутренней организации
  следует уменьшить на 4 мм
- По индивидуальному размеру
- Пластмасса, под хром

Номинальная длина, мм	**Артикул**	Кол-во
500	**9 135 408**	1 комп.

Контейнеры для специй



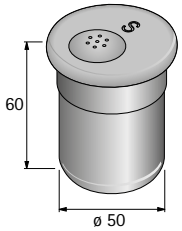

- Нержавеющая сталь

Изделие	**Артикул**	Кол-во
1 Солонка	**0 080 852**	1 шт.
2 Перечница	**0 080 853**	1 шт.
3 Емкость для посыпки	**0 080 854**	1 шт.
4 Прибор для специй грубого помола	**0 080 855**	1 шт.
5 Прибор для специй тонкого помола	**0 080 856**	1 шт.
6 С акриловой крышкой	**0 080 857**	1 шт.

Система выдвижных ящиков ArciTech с двойными боковинами

- **Обзор ассортимента решений с отверстием в днище**
- **Сталь с порошковым покрытием, цвет белый**



OrgaTray 510
для выдвижных ящиков / коробов
492



Banio
для выдвижных ящиков / коробов
493



Металлическая U-образная стенка для выреза под мойку для ящиков / коробов
494

- **Решения с отверстием в днище**
- **Сталь с порошковым покрытием белого цвета**



- Для различной ширины корпуса
- Начиная от ширины корпуса 550 мм и номинальной длины 350 мм
- Пластмасса белого цвета

OrgaTray 510

Артикул	Кол-во
9 207 046	1 шт.

Размеры для раскроя

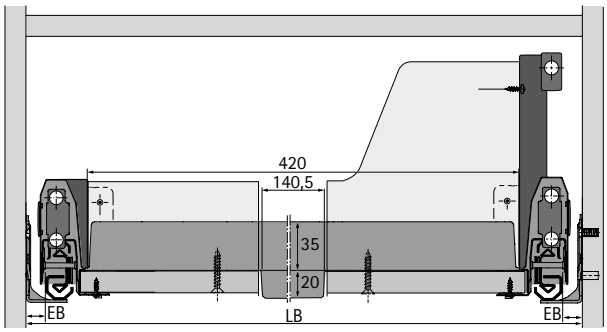

Монтажная схема

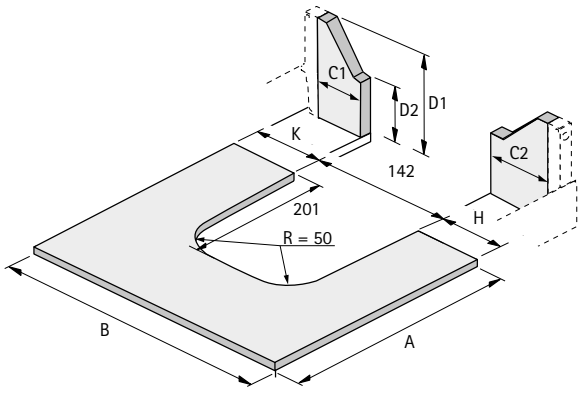

- Размер A = NL – 24,5
- Размер B = LB – 2 x EB – 52
- Размер C1 = K – 6
- Размер C2 = H – 6

- **Решения с отверстием в днище**
- **Сталь с порошковым покрытием белого цвета**



- Для выдвижного ящика или короба
- Для номинальной длины от 500 мм
- Рекомендуется применение, начиная от ширины корпуса 600 мм
- Общая высота рамы 87 мм
- Комплект рам и комплект лотков заказываются раздельно

Banio, комплект рамы



- Пластмасса белого цвета

Артикул	Кол-во
9 153 385	1 комп.

Banio, комплект лотков

- Комплект состоит из трех лотков
- 84 x 84 мм / 84 x 168 мм / 84 x 252 мм
- Прозрачная белая пластмасса

Состав комплекта:
- 3 прозрачных пластмассовых лотка

Артикул	Кол-во
9 153 388	1 комп.

Монтажная схема

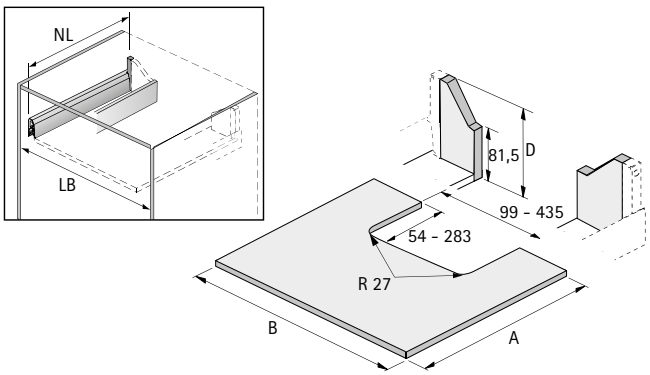

- Размер A = NL – 24,5
- Размер B = LB – 2 x EB – 52,5

- **Решения с отверстием в днище**
- **Сталь с порошковым покрытием белого цвета**



- Для использования пространства под сифоном
- Для выдвижных ящиков и коробов

Металлическая U-образная стенка для выреза под мойку

Артикул	Кол-во
9 204 283	1 шт.

Размеры для раскроя

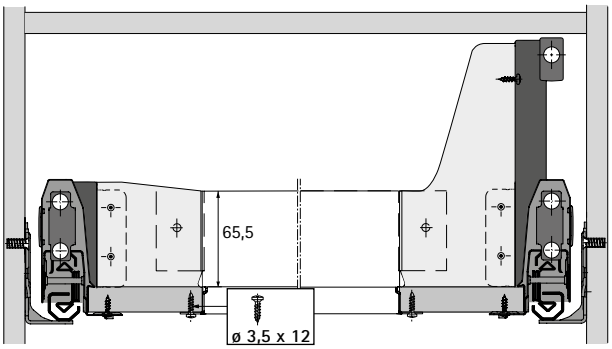

Монтажная схема

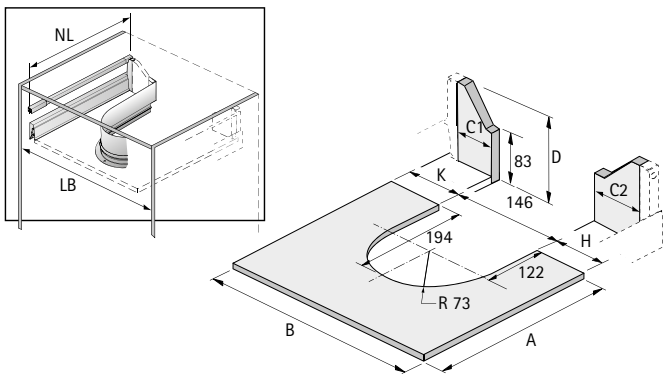

- Размер A = NL – 24,5
- Размер B = LB – 2 x EB – 52,5
- Размер C1 = K – 6
- Размер C2 = H – 6

- **Обзор ассортимента, комплект / большая упаковка**
- **Сталь с порошковым покрытием, цвет антрацит**



Выдвижной ящик, высота 78 мм

498 - 499



Выдвижной ящик, высота 94 мм

500 - 503



Внутренний ящик, высота 94 мм

500 - 503



Выдвижной ящик, высота 126 мм

504 - 507



Внутренний ящик, высота 126 мм

504 - 507



Короб, высота 186 мм
Высота боковины 94 мм

508 - 511



Внутренний короб, высота 186 мм
Высота боковины 94 мм

508 - 511



Короб, высота 186 мм
Высота боковины 126 мм

512 - 515



Внутренний короб, высота 186 мм
Высота боковины 126 мм

512 - 515



Короб, высота 218 мм
Высота боковины 94 мм

516 - 519



Внутренний короб, высота 218 мм
Высота боковины 94 мм

516 - 519



Короб, высота 218 мм
Высота боковины 126 мм

520 - 523

Система выдвижных ящиков ArciTech с двойными боковинами

- **Обзор ассортимента, комплект / большая упаковка**
- **Сталь с порошковым покрытием, цвет антрацит**



Внутренний короб, высота 218 мм
Высота боковины 126 мм
520 - 523



Короб, высота 250 мм
Высота боковины 94 мм
524 - 527



Короб, высота 250 мм
Высота боковины 126 мм
528 - 531



Короб, высота 282 мм
Высота боковины 94 мм
532 - 535



Короб, высота 282 мм
Высота боковины 126 мм
536 - 539



Выдвижной ящик с отверстием в днище, высота 94 мм
540 - 541



Короб с вырезом под мойку, высота 186 мм
542 - 543



Узкий нижний шкаф
544



Высокий шкаф / шкаф для хранения
545 - 546



Организация внутреннего пространства для ящиков / внутренних ящиков, обзор ассортимента
547



Организация внутреннего пространства для коробов / внутренних коробов, обзор ассортимента
547



Решения для ящиков / коробов с вырезом под мойку, обзор ассортимента
565

Система выдвижных ящиков ArciTech с двойными боковинами

- **Ящик, высота 78 мм**
- **Сталь с порошковым покрытием, цвет антрацит**



Чертеж в разобранном виде

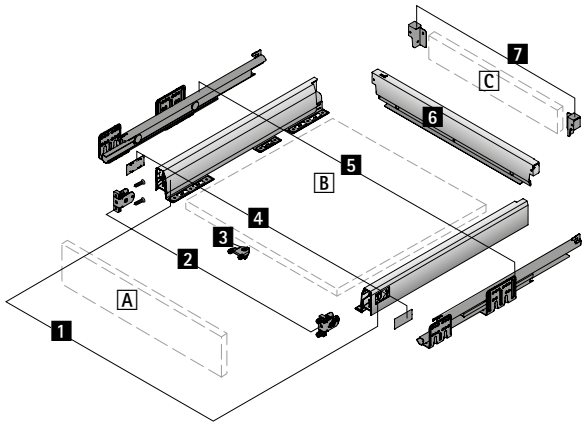

Компоненты

1 Боковина, левая и правая
2 Соединитель передней панели, 2 шт.
3 Стабилизатор передней панели
4 Заглушка, 2 шт.
5 Направляющая Actro, левая и правая, см. стр. 645
6 Стальная задняя стенка
Альтернативно
C Деревянная задняя стенка и
7 Соединитель задней стенки, левый и правый
A Передняя панель
B Днище (толщина материала 16 мм)
C Деревянная задняя стенка (толщина материала 16 мм)

Дополнительно

- Техническая информация, см. стр. 672, 698 - 711
- Направляющие Actro, см. стр. 645

- **Ящик, высота 78 мм**
- **Сталь с порошковым покрытием, цвет антрацит**

Компоненты

1 Боковина

- Например, для использования в качестве выдвижного ящика под плитой
- Макс. высота передней панели 150 мм



Номинальная длина, мм	Артикул		Кол-во
	Левая	Правая	
500	**9 227 454**	**9 227 455**	15 шт.

2 Соединитель передней панели

- Сталь / пластик



Тип монтажа	Артикул	Кол-во
Под прикручивание	**9 123 011**	1/150 шт.
Под запрессовку	**9 123 010**	1/150 шт.

3 Стабилизатор передней панели

- Для стабилизации широких передних панелей
- Рекомендуется использование с корпусами шириной более 600 мм
- Пластик цвета антрацит



Артикул	Кол-во
9 123 080	1/150 шт.

4 Заглушка

- Пластик
- По запросу поставляется заглушка с индивидуальным принтом



Поверхность	Артикул	Кол-во
Антрацит, с логотипом Hettich	**9 123 005**	1/300 шт.
Антрацит	**9 123 000**	1/300 шт.
Под нержавеющую сталь, с логотипом Hettich	**9 123 007**	1/300 шт.
Покрытие под нержавеющую сталь	**9 123 002**	1/300 шт.

6 Стальная задняя стенка

- Для стандартной ширины корпуса
- Для крепления к боковине необходим винт DIN 7500 3,5 x 6, см. стр. 671



Ширина корпуса в мм	Артикул	Кол-во
600	**9 121 347**	1/20 шт.
900	**9 121 348**	1/20 шт.

7 Соединитель задней стенки

- Для деревянной задней стенки
- Для крепления к боковине необходим винт DIN 7500 3,5 x 6, см. стр. 671



Номинальная высота в мм	Артикул		Кол-во
	Левая	Правая	
78	**9 121 823**	**9 121 824**	30 шт.

Система выдвижных ящиков ArciTech с двойными боковинами

- **Ящик / внутренний ящик, высота 94 мм**
- **Сталь с порошковым покрытием, цвет антрацит**





Чертеж в разобранном виде

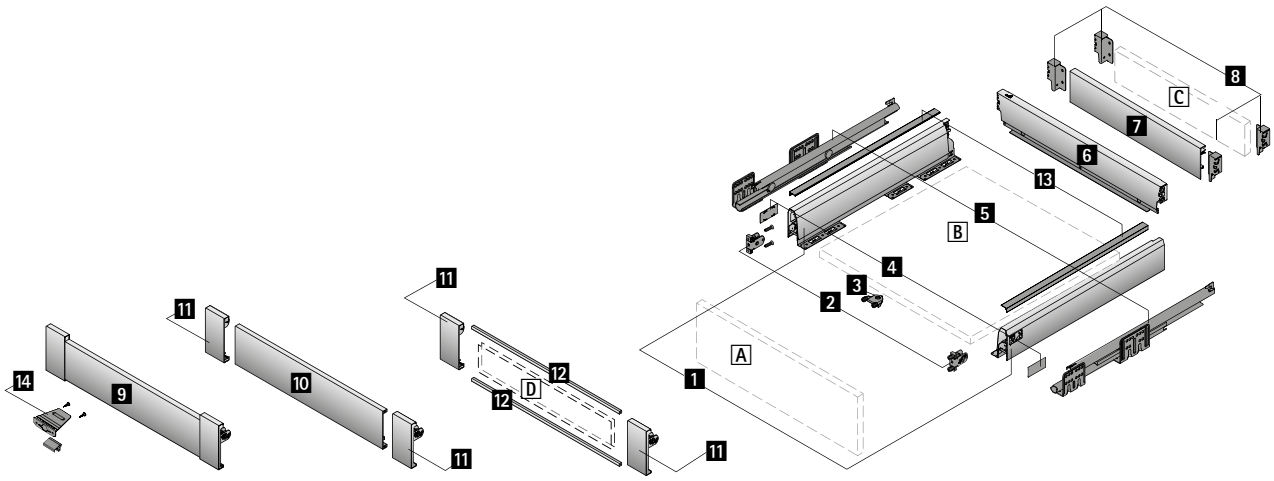

Компоненты

1 Боковина, левая и правая
2 Соединитель передней панели, 2 шт.
3 Стабилизатор передней панели
4 Заглушка, 2 шт.
5 Направляющая Actro, левая и правая, см. стр. 645
6 Стальная задняя стенка

Альтернативно

7 Алюминиевая задняя стенка или C Деревянная задняя стенка и
8 Соединитель задней стенки, левый и правый

9 Передняя панель для внутреннего ящика

Вариант 1

10 Алюминиевая передняя панель и
11 Соединитель передней панели

Вариант 2

D Передняя панель из другого материала и
11 Соединитель для передней панели и
12 Профиль для передней панели

13 Декоративный профиль
14 Ручка-фиксатор внутреннего ящика

A Передняя панель
B Днище (толщина материала 16 мм)
C Деревянная задняя стенка (толщина материала 16 мм)
D Передняя панель из другого материала (толщина материала 6 мм)

Дополнительно

- Техническая информация, см. стр. 673 - 674, 698 - 711
- Направляющие Actro, см. стр. 645

- **Ящик / внутренний ящик, высота 94 мм**
- **Сталь с порошковым покрытием, цвет антрацит**

Компоненты

1 Боковина



Номинальная длина, мм	Артикул		Кол-во
	Левая	Правая	
270	**9 121 281**	**9 121 282**	15 шт.
300	**9 121 283**	**9 121 284**	15 шт.
350	**9 121 285**	**9 121 286**	15 шт.
400	**9 121 287**	**9 121 288**	15 шт.
450	**9 121 289**	**9 121 290**	15 шт.
500	**9 121 291**	**9 121 292**	15 шт.
550	**9 121 293**	**9 121 294**	15 шт.
650	**9 121 295**	**9 121 296**	15 шт.

2 Соединитель передней панели

- Сталь / пластик



Тип монтажа	Артикул	Кол-во
Под прикручивание	**9 123 011**	1/150 шт.
Под запрессовку	**9 123 010**	1/150 шт.

3 Стабилизатор передней панели

- Для стабилизации широких и (или) высоких передних панелей
- Рекомендуется при ширине корпуса больше 600 мм и (или) высоте передней панели больше 450 мм
- Пластик цвета антрацит



Артикул	Кол-во
9 123 080	1/150 шт.

4 Заглушка

- Пластик
- По запросу поставляется заглушка с индивидуальным принтом



Поверхность	Артикул	Кол-во
Антрацит, с логотипом Hettich	**9 123 005**	1/300 шт.
Антрацит	**9 123 000**	1/300 шт.
Под нержавеющую сталь, с логотипом Hettich	**9 123 007**	1/300 шт.
Покрытие под нержавеющую сталь	**9 123 002**	1/300 шт.

6 Стальная задняя стенка

- Для стандартной ширины корпуса



Ширина корпуса в мм	Артикул	Кол-во
275	**9 121 401**	1/20 шт.
300	**9 121 402**	1/20 шт.
350	**9 121 404**	1/20 шт.
400	**9 121 406**	1/20 шт.
450	**9 121 408**	1/20 шт.
500	**9 121 410**	1/20 шт.
550	**9 121 412**	1/20 шт.
600	**9 121 414**	1/20 шт.
700	**9 121 416**	1/20 шт.
800	**9 121 418**	1/20 шт.
900	**9 121 420**	1/20 шт.
1000	**9 121 422**	1/20 шт.
1200	**9 121 426**	1/20 шт.

7 Алюминиевая задняя стенка

- Для изменяемой или стандартной ширины корпуса
- Для нарезки под размер
- Длина 2000 мм
- **8** Соединители задней стенки заказываются отдельно



Артикул	Кол-во
9 192 201	1 шт.

8 Соединитель задней стенки

- Для деревянной или **7** алюминиевой задней стенки



Номинальная высота в мм	Артикул		Кол-во
	Левая	Правая	
94	**9 121 831**	**9 121 832**	30 шт.

Передняя панель для внутреннего ящика

9 Передняя панель для внутреннего ящика

- Для стандартной ширины корпуса
- С предустановленными соединителями
- Сталь с порошковым покрытием, цвет антрацит / алюминий с порошковым покрытием, цвет антрацит



Ширина корпуса в мм	**Артикул**	Кол-во
300	**9 140 085**	1/15 шт.
400	**9 140 086**	1/15 шт.
450	**9 140 087**	1/15 шт.
500	**9 140 088**	1/15 шт.
600	**9 140 089**	1/15 шт.
800	**9 140 090**	1/15 шт.
900	**9 140 091**	1/15 шт.
1000	**9 140 092**	1/15 шт.
1200	**9 140 093**	1/15 шт.

10 Алюминиевая передняя панель

- Для изменяемой или стандартной ширины корпуса
- Для нарезки под размер
- Длина 2000 мм
- 11 Соединители передней панели заказываются отдельно



Артикул	Кол-во
9 192 205	1 шт.

11 Соединитель передней панели

- Для комбинирования с алюминиевой передней панелью или профилем для передней панели при использовании передней панели из другого материала
- При использовании передней панели из другого материала общая нагрузка на ящик не должна превышать 60 кг



Состав комплекта:
- 1 соединитель передней панели, левый и правый

Артикул	Кол-во
9 140 121	1/15 компл.

12 Профилем для передней панели

- Для передней панели из другого материала
- Для нарезки под размер, 2 профиля на переднюю панель
- Длина 1140 мм
- Анодированный алюминий, цвет серебристый
- 11 Соединители заказываются отдельно



Артикул	Кол-во
9 123 097	1 шт.

Система выдвижных ящиков ArciTech с двойными боковинами

- **Ящик / внутренний ящик, высота 126 мм**
- **Сталь с порошковым покрытием, цвет антрацит**





Чертеж в разобранном виде

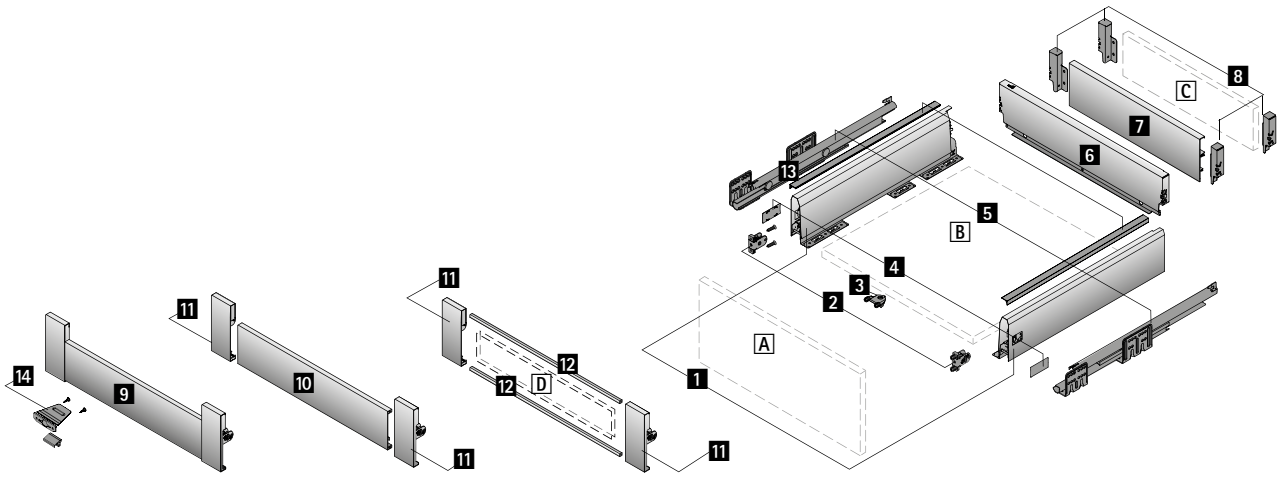

Компоненты

1 Боковина, левая и правая
2 Соединитель передней панели, 2 шт.
3 Стабилизатор передней панели
4 Заглушка, 2 шт.
5 Направляющая Actro, левая и правая, см. стр. 645
6 Стальная задняя стенка

Альтернативно

7 Алюминиевая задняя стенка или C Деревянная задняя стенка и
8 Соединитель задней стенки, левый и правый

9 Передняя панель для внутреннего ящика

Вариант 1

10 Алюминиевая передняя панель и
11 Соединитель передней панели

Вариант 2

D Передняя панель из другого материала и
11 Соединитель для передней панели и
12 Профиль для передней панели

13 Декоративный профиль
14 Ручка-фиксатор внутреннего ящика

A Передняя панель
B Днище (толщина материала 16 мм)
C Деревянная задняя стенка (толщина материала 16 мм)
D Передняя панель из другого материала (толщина материала 6 мм)

Дополнительно

- Техническая информация, см. стр. 675 - 676, 698 - 711
- Направляющие Actro, см. стр. 645

- **Ящик / внутренний ящик, высота 126 мм**
- **Сталь с порошковым покрытием, цвет антрацит**

Компоненты

1 Боковина



Номинальная длина, мм	Артикул		Кол-во
	Левая	Правая	
270	**9 121 297**	**9 121 298**	15 шт.
300	**9 121 299**	**9 121 300**	15 шт.
350	**9 121 301**	**9 121 302**	15 шт.
400	**9 121 303**	**9 121 304**	15 шт.
450	**9 121 305**	**9 121 306**	15 шт.
500	**9 121 307**	**9 121 308**	15 шт.
550	**9 121 309**	**9 121 310**	15 шт.
650	**9 121 311**	**9 121 312**	15 шт.

2 Соединитель передней панели

- Сталь / пластик



Тип монтажа	Артикул	Кол-во
Под прикручивание	**9 123 011**	1/150 шт.
Под запрессовку	**9 123 010**	1/150 шт.

3 Стабилизатор передней панели

- Для стабилизации широких и (или) высоких передних панелей
- Рекомендуется при ширине корпуса больше 600 мм и (или) высоте передней панели больше 450 мм
- Пластик цвета антрацит



Артикул	Кол-во
9 123 080	1/150 шт.

4 Заглушка

- Пластик
- По запросу поставляется заглушка с индивидуальным принтом



Поверхность	Артикул	Кол-во
Антрацит, с логотипом Hettich	**9 123 005**	1/300 шт.
Антрацит	**9 123 000**	1/300 шт.
Под нержавеющую сталь, с логотипом Hettich	**9 123 007**	1/300 шт.
Покрытие под нержавеющую сталь	**9 123 002**	1/300 шт.

6 Стальная задняя стенка

- Для стандартной ширины корпуса



Ширина корпуса в мм	Артикул	Кол-во
275	**9 121 479**	1/20 шт.
300	**9 121 480**	1/20 шт.
350	**9 121 482**	1/20 шт.
400	**9 121 484**	1/20 шт.
450	**9 121 486**	1/20 шт.
500	**9 121 488**	1/20 шт.
550	**9 121 490**	1/20 шт.
600	**9 121 492**	1/20 шт.
700	**9 121 494**	1/20 шт.
800	**9 121 496**	1/20 шт.
900	**9 121 498**	1/20 шт.
1000	**9 121 500**	1/10 шт.
1200	**9 121 504**	1/10 шт.

7 Алюминиевая задняя стенка

- Для изменяемой или стандартной ширины корпуса
- Для нарезки под размер
- Длина 1140 мм
- **8** Соединители задней стенки заказываются отдельно



Артикул	Кол-во
9 121 880	1 шт.

8 Соединитель задней стенки

- Для деревянной или **7** алюминиевой задней стенки



Номинальная высота в мм	Артикул		Кол-во
	Левая	Правая	
126	**9 121 839**	**9 121 840**	30 шт.

Передняя панель для внутреннего ящика

9 Передняя панель для внутреннего ящика

- Для стандартной ширины корпуса
- С предустановленными соединителями
- Сталь с порошковым покрытием, цвет антрацит / алюминий с порошковым покрытием, цвет антрацит



Ширина корпуса в мм	**Артикул**	Кол-во
300	**9 140 094**	1/15 шт.
400	**9 140 095**	1/15 шт.
450	**9 140 096**	1/15 шт.
500	**9 140 097**	1/15 шт.
600	**9 140 098**	1/15 шт.
800	**9 140 099**	1/15 шт.
900	**9 140 100**	1/15 шт.
1000	**9 140 101**	1/15 шт.
1200	**9 140 102**	1/15 шт.

10 Алюминиевая передняя панель

- Для изменяемой или стандартной ширины корпуса
- Для нарезки под размер
- Длина 2000 мм
- 11 Соединители передней панели заказываются отдельно



Артикул	Кол-во
9 192 205	1 шт.

11 Соединитель передней панели

- Для комбинирования с алюминиевой передней панелью или профилем для передней панели при использовании передней панели из другого материала
- При использовании передней панели из другого материала общая нагрузка на ящик не должна превышать 60 кг



Состав комплекта:
- 1 соединитель передней панели, левый и правый

Артикул	Кол-во
9 140 122	1/15 компл.

12 Профилем для передней панели

- Для передней панели из другого материала
- Для нарезки под размер, 2 профиля на переднюю панель
- Длина 1140 мм
- Анодированный алюминий, цвет серебристый
- 11 Соединители заказываются отдельно



Артикул	Кол-во
9 123 097	1 шт.

Система выдвижных ящиков ArciTech с двойными боковинами

- **Короб / внутренний короб, высота 186 мм, высота боковины 94 мм**
- **Сталь с порошковым покрытием, цвет антрацит**







Чертеж в разобранном виде

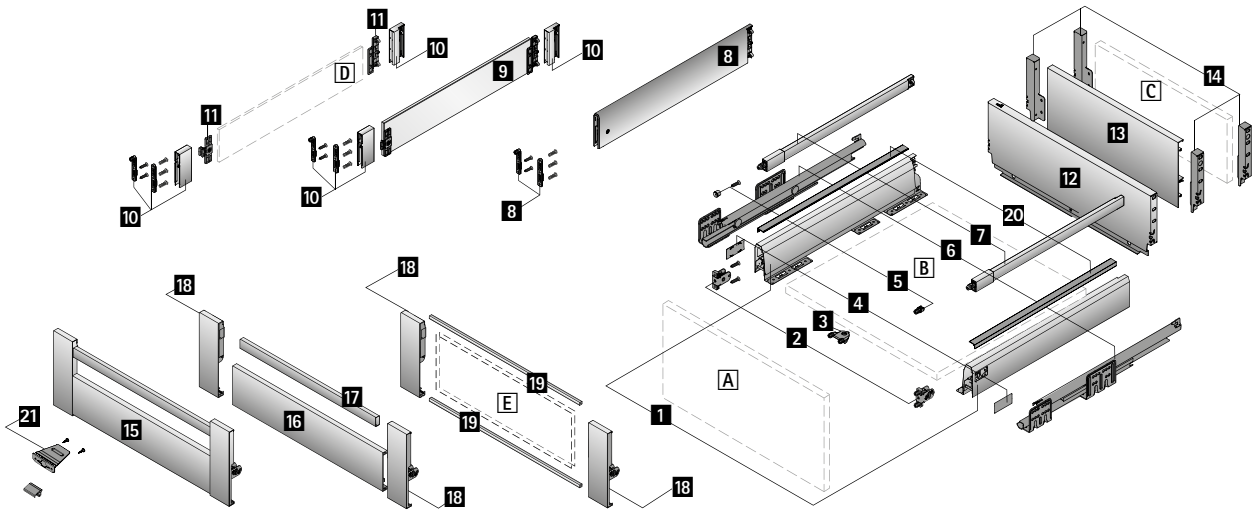

Компоненты

1 Боковина, левая и правая
2 Соединитель передней панели, 2 шт.
3 Стабилизатор передней панели
4 Заглушка, 2 шт.
5 Соединитель передней панели для продольного релинга, 2 шт.
6 Направляющая Actro, левая и правая, см. стр. 645
7 Продольный релинг, левый и правый

Вариант 1
8 TopSide

Вариант 2
9 Надставка DesignSide из стекла и
10 Адаптер DesignSide

Вариант 3
D Надставка DesignSide из другого материала и
10 Адаптер DesignSide и
11 Соединитель DesignSide

12 Стальная задняя стенка

Альтернативно
13 Алюминиевая задняя стенка или C Деревянная задняя стенка и
14 Соединитель задней стенки, левый и правый

15 Передняя панель для внутреннего короба

Вариант 1
16 Алюминиевая передняя панель и
17 Релинг для алюминиевой передней панели и
18 Соединитель передней панели

Вариант 2
E Передняя панель из другого материала и
18 Соединитель для передней панели и
19 Профиль для передней панели

20 Декоративный профиль
21 Ручка-фиксатор внутреннего ящика
A Передняя панель
B Днище (толщина материала 16 мм)
C Деревянная задняя стенка (толщина материала 16 мм)
D Надставка DesignSide из другого материала (толщина материала 8 мм)
E Передняя панель из другого материала (толщина материала 6 мм)

Дополнительно

- Техническая информация, см. стр. 677 - 680, 698 - 711
- Направляющие Actro, см. стр. 645

- **Короб / внутренний короб, высота 186 мм, высота боковины 94 мм**
- **Сталь с порошковым покрытием, цвет антрацит**

Компоненты

1 Боковина



Номинальная длина, мм	Артикул		Кол-во
	Левая	Правая	
270	**9 121 281**	**9 121 282**	15 шт.
300	**9 121 283**	**9 121 284**	15 шт.
350	**9 121 285**	**9 121 286**	15 шт.
400	**9 121 287**	**9 121 288**	15 шт.
450	**9 121 289**	**9 121 290**	15 шт.
500	**9 121 291**	**9 121 292**	15 шт.
550	**9 121 293**	**9 121 294**	15 шт.
650	**9 121 295**	**9 121 296**	15 шт.

2 Соединитель передней панели

- Сталь / пластик



Тип монтажа	Артикул	Кол-во
Под прикручивание	**9 123 011**	1/150 шт.
Под запрессовку	**9 123 010**	1/150 шт.

3 Стабилизатор передней панели

- Для стабилизации широких и (или) высоких передних панелей
- Рекомендуется при ширине корпуса больше 600 мм и (или) высоте передней панели больше 450 мм
- Пластик цвета антрацит



Артикул	Кол-во
9 123 080	1/150 шт.

4 Заглушка

- Пластик
- По запросу поставляется заглушка с индивидуальным принтом



Поверхность	Артикул	Кол-во
Антрацит, с логотипом Hettich	**9 123 005**	1/300 шт.
Антрацит	**9 123 000**	1/300 шт.
Под нержавеющую сталь, с логотипом Hettich	**9 123 007**	1/300 шт.
Покрытие под нержавеющую сталь	**9 123 002**	1/300 шт.

7 Продольный релинг



Номинальная длина, мм	Артикул		Кол-во
	Левая	Правая	
270	**9 121 955**	**9 121 956**	30 шт.
300	**9 121 965**	**9 121 966**	30 шт.
350	**9 121 975**	**9 121 976**	30 шт.
400	**9 121 985**	**9 121 986**	30 шт.
450	**9 121 995**	**9 121 996**	30 шт.
500	**9 122 005**	**9 122 006**	30 шт.
550	**9 122 015**	**9 122 016**	30 шт.
650	**9 122 035**	**9 122 036**	30 шт.

5 Соединитель передней панели для продольного релинга

- Пластик цвета антрацит



Тип монтажа	Артикул	Кол-во
Под прикручивание	**9 127 011**	1/300 шт.
Под запрессовку	**9 127 000**	1/300 шт.

8 Надставка TopSide

Состав комплекта:
- 1 надставка TopSide, левая и правая
- 2 соединителя передней панели под запрессовку и под прикручивание



Номинальная длина, мм	Артикул	Кол-во
400	**9 122 913**	1 компл.
450	**9 122 917**	1 компл.
500	**9 122 921**	1 компл.
550	**9 122 925**	1 компл.
650	**9 122 933**	1 компл.

9 Надставка на боковину DesignSide из стекла

- Прозрачное стекло с приклеенными соединителями
- Толщина материала 8 мм
- 10 Адаптеры DesignSide заказываются отдельно



Состав комплекта:
- 1 надставка DesignSide с приклеенными соединителями, левая и правая

Номинальная длина, мм	Артикул	Кол-во
270	**9 122 983**	1 компл.
300	**9 122 984**	1 компл.
350	**9 122 985**	1 компл.
400	**9 122 986**	1 компл.
450	**9 122 987**	1 компл.
500	**9 122 988**	1 компл.
550	**9 122 989**	1 компл.
650	**9 122 990**	1 компл.

10 Комплект адаптеров DesignSide

- Для комбинирования с 9 DesignSide из стекла или при использовании DesignSide из другого материала с 11 Соединителем DesignSide



Состав комплекта:
- 1 передний адаптер DesignSide, слева и справа
- 1 задний адаптер DesignSide, слева и справа
- 2 соединителя передней панели под запрессовку и под прикручивание

Артикул	Кол-во
9 122 974	1 компл.

11 Соединителями DesignSide

- Для использования с надставкой на боковину DesignSide из другого материала
- Под приклеивание или под прикручивание (Ø 3 x 10)
- 10 Адаптеры DesignSide заказываются отдельно



Состав комплекта:
- 1 соединитель DesignSide, передний, левый и правый
- 1 соединитель DesignSide, задний, левый и правый

Артикул	Кол-во
9 122 998	1/15 компл.

12 Стальная задняя стенка

- Для стандартной ширины корпуса



Ширина корпуса в мм	Артикул	Кол-во
275	**9 121 557**	1/10 шт.
300	**9 121 558**	1/10 шт.
350	**9 121 560**	1/10 шт.
400	**9 121 562**	1/10 шт.
450	**9 121 564**	1/10 шт.
500	**9 121 566**	1/10 шт.
550	**9 121 568**	1/10 шт.
600	**9 121 570**	1/10 шт.
700	**9 121 572**	1/10 шт.
800	**9 121 574**	1/10 шт.
900	**9 121 576**	1/10 шт.
1000	**9 121 578**	1/10 шт.
1200	**9 121 582**	1/10 шт.

13 Алюминиевая задняя стенка

- Для изменяемой или стандартной ширины корпуса
- Для нарезки под размер
- Длина 2000 мм
- 14 Соединители задней стенки заказываются отдельно



Артикул	Кол-во
9 192 190	1 шт.

14 Соединитель задней стенки

- Для деревянной или 13 Алюминиевой задней стенки



Номинальная высота в мм	Артикул		Кол-во
	Левая	Правая	
186	**9 121 847**	**9 121 848**	30 шт.

Передняя панель для внутреннего короба

15 Передняя панель для внутреннего короба

- Для стандартной ширины корпуса
- С предустановленными соединителями и предустановленным релингом
- Сталь с порошковым покрытием, цвет антрацит / алюминий с порошковым покрытием, цвет антрацит



Ширина корпуса в мм	**Артикул**	Кол-во
300	**9 140 103**	1/15 шт.
400	**9 140 104**	1/15 шт.
450	**9 140 105**	1/15 шт.
500	**9 140 106**	1/15 шт.
600	**9 140 107**	1/15 шт.
800	**9 140 108**	1/15 шт.
900	**9 140 109**	1/15 шт.
1000	**9 140 110**	1/15 шт.
1200	**9 140 111**	1/15 шт.

16 Алюминиевая передняя панель

- Для изменяемой или стандартной ширины корпуса
- Для нарезки под размер
- Длина 2000 мм
- 17 Релинги и 18 Соединители передней панели заказываются отдельно



Артикул	Кол-во
9 192 205	1 шт.

17 Релинг для алюминиевой передней панели

- Сталь
- Для изменяемой или стандартной ширины корпуса
- Для нарезки под размер
- Длина 2000 мм
- 16 Алюминиевая передняя панель и 18 Соединители передней панели заказываются отдельно



Артикул	Кол-во
9 182 712	1 шт.

18 Соединитель передней панели

- Для комбинирования с 16 Алюминиевой передней панелью и 17 Релингом для передней панели или при использовании передней панели из другого материала с 19 Профилем для передней панели
- При использовании передней панели из другого материала общая нагрузка на ящик не должна превышать 60 кг



Состав комплекта:
- 1 соединитель передней панели, левый и правый

Артикул	Кол-во
9 140 123	1/15 компл.

19 Профилем для передней панели

- Для передней панели из другого материала
- Для нарезки под размер, 2 профиля на переднюю панель
- Длина 1140 мм
- Анодированный алюминий, цвет серебристый
- 18 Соединители заказываются отдельно



Артикул	Кол-во
9 123 097	1 шт.

Система выдвижных ящиков ArciTech с двойными боковинами

- **Короб / внутренний короб, высота 186 мм, высота боковины 126 мм**
- **Сталь с порошковым покрытием, цвет антрацит**





Чертеж в разобранном виде

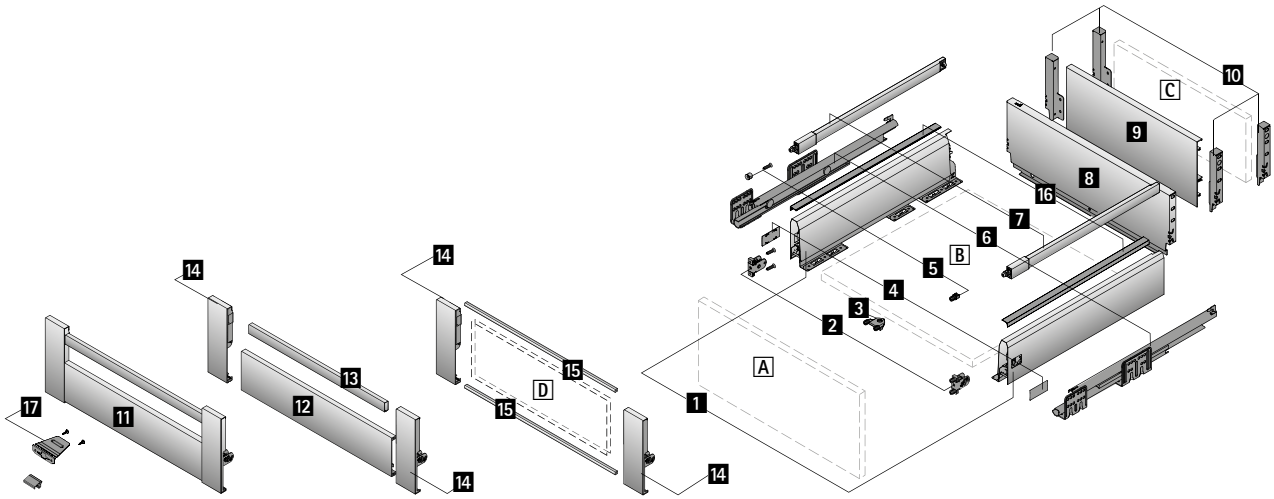

Компоненты

1 Боковина, левая и правая
2 Соединитель передней панели, 2 шт.
3 Стабилизатор передней панели
4 Заглушка, 2 шт.
5 Соединитель передней панели для продольного релинга, 2 шт.
6 Направляющая Actro, левая и правая, см. стр. 645
7 Продольный релинг, левый и правый
8 Стальная задняя стенка

Альтернативно

9 Алюминиевая задняя стенка или C Деревянная задняя стенка и
10 Соединитель задней стенки, левый и правый
11 Передняя панель для внутреннего короба

Вариант 1

12 Алюминиевая передняя панель и
13 Релинг для алюминиевой передней панели и
14 Соединитель передней панели

Вариант 2

D Передняя панель из другого материала и
14 Соединитель для передней панели и
15 Профиль для передней панели

16 Декоративный профиль
17 Ручка-фиксатор внутреннего ящика

A Передняя панель
B Днище (толщина материала 16 мм)
C Деревянная задняя стенка (толщина материала 16 мм)
D Передняя панель из другого материала (толщина материала 6 мм)

Дополнительно

- Техническая информация, см. стр. 681 - 682, 698 - 711
- Направляющие Actro, см. стр. 645

- **Короб / внутренний короб, высота 186 мм, высота боковины 126 мм**
- **Сталь с порошковым покрытием, цвет антрацит**

Компоненты

1 Боковина



Номинальная длина, мм	Артикул		Кол-во
	Левая	Правая	
270	**9 121 297**	**9 121 298**	15 шт.
300	**9 121 299**	**9 121 300**	15 шт.
350	**9 121 301**	**9 121 302**	15 шт.
400	**9 121 303**	**9 121 304**	15 шт.
450	**9 121 305**	**9 121 306**	15 шт.
500	**9 121 307**	**9 121 308**	15 шт.
550	**9 121 309**	**9 121 310**	15 шт.
650	**9 121 311**	**9 121 312**	15 шт.

2 Соединитель передней панели

- Сталь / пластик



Тип монтажа	Артикул	Кол-во
Под прикручивание	**9 123 011**	1/150 шт.
Под запрессовку	**9 123 010**	1/150 шт.

3 Стабилизатор передней панели

- Для стабилизации широких и (или) высоких передних панелей
- Рекомендуется при ширине корпуса больше 600 мм и (или) высоте передней панели больше 450 мм
- Пластик цвета антрацит



Артикул	Кол-во
9 123 080	1/150 шт.

4 Заглушка

- Пластик
- По запросу поставляется заглушка с индивидуальным принтом



Поверхность	Артикул	Кол-во
Антрацит, с логотипом Hettich	**9 123 005**	1/300 шт.
Антрацит	**9 123 000**	1/300 шт.
Под нержавеющую сталь, с логотипом Hettich	**9 123 007**	1/300 шт.
Покрытие под нержавеющую сталь	**9 123 002**	1/300 шт.

7 Продольный релинг



Номинальная длина, мм	Артикул		Кол-во
	Левая	Правая	
270	**9 121 955**	**9 121 956**	30 шт.
300	**9 121 965**	**9 121 966**	30 шт.
350	**9 121 975**	**9 121 976**	30 шт.
400	**9 121 985**	**9 121 986**	30 шт.
450	**9 121 995**	**9 121 996**	30 шт.
500	**9 122 005**	**9 122 006**	30 шт.
550	**9 122 015**	**9 122 016**	30 шт.
650	**9 122 035**	**9 122 036**	30 шт.

5 Соединитель передней панели для продольного релинга

- Пластик цвета антрацит



Тип монтажа	Артикул	Кол-во
Под прикручивание	**9 127 011**	1/300 шт.
Под запрессовку	**9 127 000**	1/300 шт.

- **Короб / внутренний короб, высота 186 мм, высота боковины 126 мм**
- **Сталь с порошковым покрытием, цвет антрацит**

8 Стальная задняя стенка

- Для стандартной ширины корпуса



Ширина корпуса в мм	Артикул	Кол-во
275	**9 121 557**	1/10 шт.
300	**9 121 558**	1/10 шт.
350	**9 121 560**	1/10 шт.
400	**9 121 562**	1/10 шт.
450	**9 121 564**	1/10 шт.
500	**9 121 566**	1/10 шт.
550	**9 121 568**	1/10 шт.
600	**9 121 570**	1/10 шт.
700	**9 121 572**	1/10 шт.
800	**9 121 574**	1/10 шт.
900	**9 121 576**	1/10 шт.
1000	**9 121 578**	1/10 шт.
1200	**9 121 582**	1/10 шт.

10 Соединитель задней стенки

- Для деревянной или 9 алюминиевой задней стенки



Номинальная высота в мм	Артикул		Кол-во
	Левая	**Правая**	
186	**9 121 847**	**9 121 848**	30 шт.

9 Алюминиевая задняя стенка

- Для изменяемой или стандартной ширины корпуса
- Для нарезки под размер
- Длина 2000 мм
- 10 Соединители задней стенки заказываются отдельно



Артикул	Кол-во
9 192 190	1 шт.

Передняя панель для внутреннего короба

11 Передняя панель для внутреннего короба

- Для стандартной ширины корпуса
- С предустановленными соединителями и предустановленным релингом
- Сталь с порошковым покрытием, цвет антрацит / алюминий с порошковым покрытием, цвет антрацит



Ширина корпуса в мм	Артикул	Кол-во
300	**9 140 103**	1/15 шт.
400	**9 140 104**	1/15 шт.
450	**9 140 105**	1/15 шт.
500	**9 140 106**	1/15 шт.
600	**9 140 107**	1/15 шт.
800	**9 140 108**	1/15 шт.
900	**9 140 109**	1/15 шт.
1000	**9 140 110**	1/15 шт.
1200	**9 140 111**	1/15 шт.

12 Алюминиевая передняя панель

- Для изменяемой или стандартной ширины корпуса
- Для нарезки под размер
- Длина 2000 мм
- 13 Релинги и 14 Соединители передней панели заказываются отдельно



Артикул	Кол-во
9 192 205	1 шт.

13 Релинг для алюминиевой передней панели

- Сталь
- Для изменяемой или стандартной ширины корпуса
- Для нарезки под размер
- Длина 2000 мм
- 11 Алюминиевая передняя панель и 14 Соединители передней панели заказываются отдельно



Артикул	Кол-во
9 182 712	1 шт.

14 Соединитель передней панели

- Для комбинирования с 12 Алюминиевой передней панелью и 13 Релингом для передней панели или при использовании передней панели из другого материала с 15 Профилем для передней панели
- При использовании передней панели из другого материала общая нагрузка на ящик не должна превышать 60 кг



Состав комплекта:
- 1 соединитель передней панели, левый и правый

Артикул	Кол-во
9 140 123	1/15 компл.

15 Профилем для передней панели

- Для передней панели из другого материала
- Для нарезки под размер, 2 профиля на переднюю панель
- Длина 1140 мм
- Анодированный алюминий, цвет серебристый
- 14 Соединители заказываются отдельно



Артикул	Кол-во
9 123 097	1 шт.

Система выдвижных ящиков ArciTech с двойными боковинами

- **Короб / внутренний короб, высота 218 мм, высота боковины 94 мм**
- **Сталь с порошковым покрытием, цвет антрацит**











Чертеж в разобранном виде

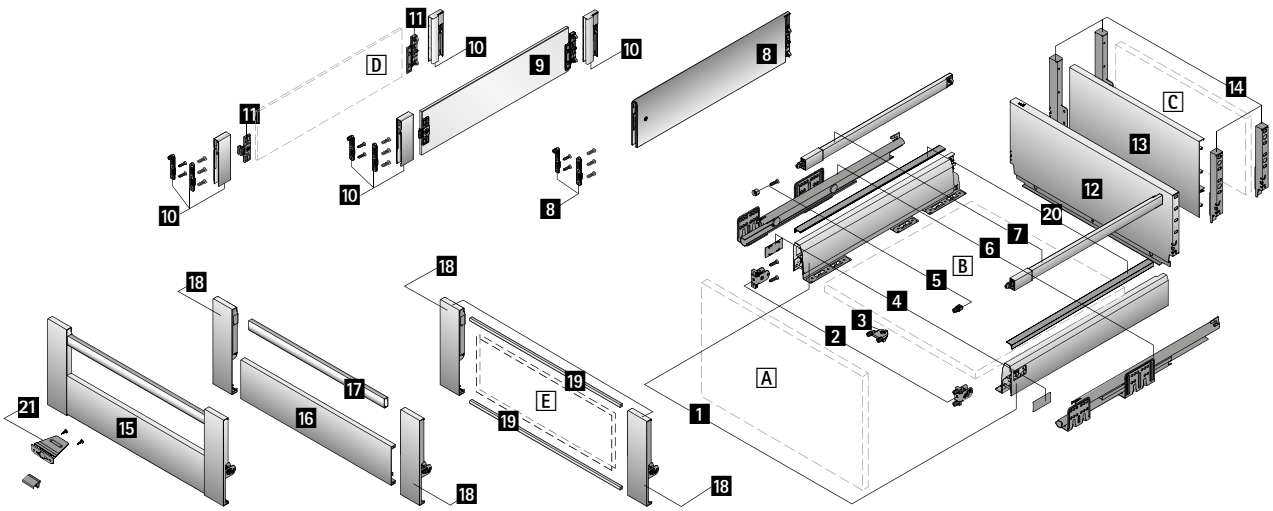

Компоненты

1 Боковина, левая и правая
2 Соединитель передней панели, 2 шт.
3 Стабилизатор передней панели
4 Заглушка, 2 шт.
5 Соединитель передней панели для продольного релинга, 2 шт.
6 Направляющая Actro, левая и правая, см. стр. 645
7 Продольный релинг, левый и правый

Вариант 1
- **8** TopSide

Вариант 2
- **9** Надставка DesignSide из стекла и
- **10** Адаптер DesignSide

Вариант 3
- D Надставка DesignSide из другого материала и
- **10** Адаптер DesignSide и
- **11** Соединитель DesignSide

12 Стальная задняя стенка

Альтернативно
- **13** Алюминиевая задняя стенка или C Деревянная задняя стенка и
- **14** Соединитель задней стенки, левый и правый

15 Передняя панель для внутреннего короба

Вариант 1
- **16** Алюминиевая передняя панель и
- **17** Релинг для алюминиевой передней панели и
- **18** Соединитель передней панели

Вариант 2
- E Передняя панель из другого материала и
- **18** Соединитель для передней панели и
- **19** Профиль для передней панели

20 Декоративный профиль
21 Ручка-фиксатор внутреннего ящика
A Передняя панель
B Днище (толщина материала 16 мм)
C Деревянная задняя стенка (толщина материала 16 мм)
D Надставка DesignSide из другого материала (толщина материала 8 мм)
E Передняя панель из другого материала (толщина материала 6 мм)

Дополнительно

- Техническая информация, см. стр. 683 - 686, 698 - 711
- Направляющие Actro, см. стр. 645

- **Короб / внутренний короб, высота 218 мм, высота боковины 94 мм**
- **Сталь с порошковым покрытием, цвет антрацит**

Компоненты

1 Боковина



Номинальная длина, мм	Артикул		Кол-во
	Левая	Правая	
270	**9 121 281**	**9 121 282**	15 шт.
300	**9 121 283**	**9 121 284**	15 шт.
350	**9 121 285**	**9 121 286**	15 шт.
400	**9 121 287**	**9 121 288**	15 шт.
450	**9 121 289**	**9 121 290**	15 шт.
500	**9 121 291**	**9 121 292**	15 шт.
550	**9 121 293**	**9 121 294**	15 шт.
650	**9 121 295**	**9 121 296**	15 шт.

2 Соединитель передней панели

- Сталь / пластик



Тип монтажа	Артикул	Кол-во
Под прикручивание	**9 123 011**	1/150 шт.
Под запрессовку	**9 123 010**	1/150 шт.

3 Стабилизатор передней панели

- Для стабилизации широких и (или) высоких передних панелей
- Рекомендуется при ширине корпуса больше 600 мм и (или) высоте передней панели больше 450 мм
- Пластик цвета антрацит



Артикул	Кол-во
9 123 080	1/150 шт.

4 Заглушка

- Пластик
- По запросу поставляется заглушка с индивидуальным принтом



Поверхность	Артикул	Кол-во
Антрацит, с логотипом Hettich	**9 123 005**	1/300 шт.
Антрацит	**9 123 000**	1/300 шт.
Под нержавеющую сталь, с логотипом Hettich	**9 123 007**	1/300 шт.
Покрытие под нержавеющую сталь	**9 123 002**	1/300 шт.

7 Продольный релинг



Номинальная длина, мм	Артикул		Кол-во
	Левая	Правая	
270	**9 121 955**	**9 121 956**	30 шт.
300	**9 121 965**	**9 121 966**	30 шт.
350	**9 121 975**	**9 121 976**	30 шт.
400	**9 121 985**	**9 121 986**	30 шт.
450	**9 121 995**	**9 121 996**	30 шт.
500	**9 122 005**	**9 122 006**	30 шт.
550	**9 122 015**	**9 122 016**	30 шт.
650	**9 122 035**	**9 122 036**	30 шт.

5 Соединитель передней панели для продольного релинга

- Пластик цвета антрацит



Тип монтажа	Артикул	Кол-во
Под прикручивание	**9 127 011**	1/300 шт.
Под запрессовку	**9 127 000**	1/300 шт.

8 Надставка TopSide

Состав комплекта:
- 1 надставка TopSide, левая и правая
- 2 соединителя передней панели под запрессовку и под прикручивание



Номинальная длина, мм	Артикул	Кол-во
400	**9 122 950**	1 компл.
450	**9 122 954**	1 компл.
500	**9 122 958**	1 компл.
550	**9 122 962**	1 компл.
650	**9 122 970**	1 компл.

9 Надставка на боковину DesignSide из стекла

- Прозрачное стекло с приклеенными соединителями
- Толщина материала 8 мм
- 10 Адаптеры DesignSide заказываются отдельно



Состав комплекта:
- 1 надставка DesignSide с приклеенными соединителями, левая и правая

Номинальная длина, мм	Артикул	Кол-во
270	**9 122 991**	1 компл.
300	**9 122 992**	1 компл.
350	**9 122 993**	1 компл.
400	**9 122 994**	1 компл.
450	**9 122 995**	1 компл.
500	**9 122 996**	1 компл.
550	**9 122 997**	1 компл.
650	**9 123 078**	1 компл.

10 Комплект адаптеров DesignSide

- Для комбинирования с 9 DesignSide из стекла или при использовании DesignSide из другого материала с 11 Соединителем DesignSide



Состав комплекта:
- 1 передний адаптер DesignSide, слева и справа
- 1 задний адаптер DesignSide, слева и справа
- 2 соединителя передней панели под запрессовку и под прикручивание

Артикул	Кол-во
9 122 979	1 компл.

11 Соединителями DesignSide

- Для использования с надставкой на боковину DesignSide из другого материала
- Под приклеивание или под прикручивание (Ø 3 x 10)
- 10 Адаптеры DesignSide заказываются отдельно



Состав комплекта:
- 1 соединитель DesignSide, передний, левый и правый
- 1 соединитель DesignSide, задний, левый и правый

Артикул	Кол-во
9 122 998	1/15 компл.

12 Стальная задняя стенка

- Для стандартной ширины корпуса



Ширина корпуса в мм	Артикул	Кол-во
275	**9 121 635**	1/10 шт.
300	**9 121 636**	1/10 шт.
350	**9 121 638**	1/10 шт.
400	**9 121 640**	1/10 шт.
450	**9 121 642**	1/10 шт.
500	**9 121 644**	1/10 шт.
550	**9 121 646**	1/10 шт.
600	**9 121 648**	1/10 шт.
700	**9 121 650**	1/10 шт.
800	**9 121 652**	1/10 шт.
900	**9 121 654**	1/10 шт.
1000	**9 121 656**	1/5 шт.
1200	**9 121 660**	1/5 шт.

13 Алюминиевая задняя стенка

- Для изменяемой или стандартной ширины корпуса
- Для нарезки под размер
- Длина 2000 мм
- 14 Соединители задней стенки заказываются отдельно



Артикул	Кол-во
9 192 183	1 шт.

14 Соединитель задней стенки

- Для деревянной или 13 Алюминиевой задней стенки



Номинальная высота в мм	Артикул		Кол-во
	Левая	Правая	
218	**9 121 855**	**9 121 856**	30 шт.

Передняя панель для внутреннего короба

15 Передняя панель для внутреннего короба

- Для стандартной ширины корпуса
- С предустановленными соединителями и предустановленным релингом
- Сталь с порошковым покрытием, цвет антрацит / алюминий с порошковым покрытием, цвет антрацит



Ширина корпуса в мм	Артикул	Кол-во
300	**9 140 112**	1/15 шт.
400	**9 140 113**	1/15 шт.
450	**9 140 114**	1/15 шт.
500	**9 140 115**	1/15 шт.
600	**9 140 116**	1/15 шт.
800	**9 140 117**	1/15 шт.
900	**9 140 118**	1/15 шт.
1000	**9 140 119**	1/15 шт.
1200	**9 140 120**	1/15 шт.

16 Алюминиевая передняя панель

- Для изменяемой или стандартной ширины корпуса
- Для нарезки под размер
- Длина 2000 мм
- 17 Релинги и 18 Соединители передней панели заказываются отдельно



Артикул	Кол-во
9 192 205	1 шт.

17 Релинг для алюминиевой передней панели

- Сталь
- Для изменяемой или стандартной ширины корпуса
- Для нарезки под размер
- Длина 2000 мм
- 16 Алюминиевая передняя панель и 18 Соединители передней панели заказываются отдельно



Артикул	Кол-во
9 182 712	1 шт.

18 Соединитель передней панели

- Для комбинирования с 16 Алюминиевой передней панелью и 17 Релингом для передней панели или при использовании передней панели из другого материала с 19 Профилем для передней панели
- При использовании передней панели из другого материала общая нагрузка на ящик не должна превышать 60 кг



Состав комплекта:
- 1 соединитель передней панели, левый и правый

Артикул	Кол-во
9 140 124	1/15 компл.

19 Профилем для передней панели

- Для передней панели из другого материала
- Для нарезки под размер, 2 профиля на переднюю панель
- Длина 1140 мм
- Анодированный алюминий, цвет серебристый
- 18 Соединители заказываются отдельно



Артикул	Кол-во
9 123 097	1 шт.

Система выдвижных ящиков ArciTech с двойными боковинами

- **Короб / внутренний короб, высота 218 мм, высота боковины 126 мм**
- **Сталь с порошковым покрытием, цвет антрацит**











Чертеж в разобранном виде

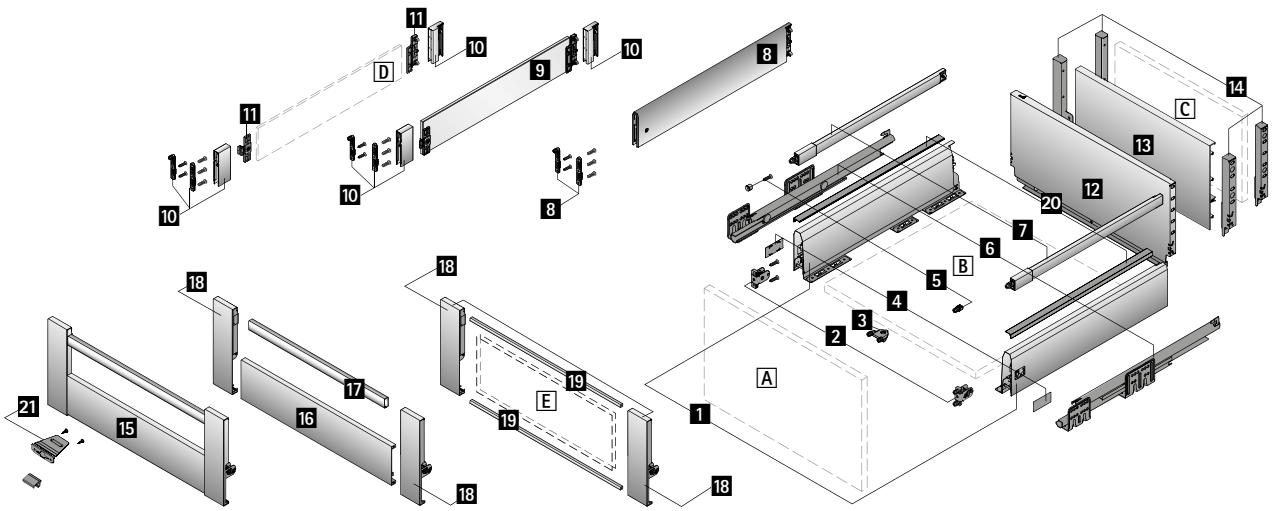

Компоненты

1 Боковина, левая и правая
2 Соединитель передней панели, 2 шт.
3 Стабилизатор передней панели
4 Заглушка, 2 шт.
5 Соединитель передней панели для продольного релинга, 2 шт.
6 Направляющая Actro, левая и правая, см. стр. 645
7 Продольный релинг, левый и правый

Вариант 1
8 TopSide

Вариант 2
9 Надставка DesignSide из стекла и
10 Адаптер DesignSide

Вариант 3
D Надставка DesignSide из другого материала и
10 Адаптер DesignSide и
11 Соединитель DesignSide

12 Стальная задняя стенка

Альтернативно
13 Алюминиевая задняя стенка или C Деревянная задняя стенка и
14 Соединитель задней стенки, левый и правый

15 Передняя панель для внутреннего короба

Вариант 1
16 Алюминиевая передняя панель и
17 Релинг для алюминиевой передней панели и
18 Соединитель передней панели

Вариант 2
E Передняя панель из другого материала и
18 Соединитель для передней панели и
19 Профиль для передней панели

20 Декоративный профиль
21 Ручка-фиксатор внутреннего ящика
A Передняя панель
B Днище (толщина материала 16 мм)
C Деревянная задняя стенка (толщина материала 16 мм)
D Надставка DesignSide из другого материала (толщина материала 8 мм)
E Передняя панель из другого материала (толщина материала 6 мм)

Дополнительно

- Техническая информация, см. стр. 687 - 690, 698 - 711
- Направляющие Actro, см. стр. 645

- **Короб / внутренний короб, высота 218 мм, высота боковины 126 мм**
- **Сталь с порошковым покрытием, цвет антрацит**

Компоненты

1 Боковина



Номинальная длина, мм	Артикул		Кол-во
	Левая	Правая	
270	**9 121 297**	**9 121 298**	15 шт.
300	**9 121 299**	**9 121 300**	15 шт.
350	**9 121 301**	**9 121 302**	15 шт.
400	**9 121 303**	**9 121 304**	15 шт.
450	**9 121 305**	**9 121 306**	15 шт.
500	**9 121 307**	**9 121 308**	15 шт.
550	**9 121 309**	**9 121 310**	15 шт.
650	**9 121 311**	**9 121 312**	15 шт.

2 Соединитель передней панели

- Сталь / пластик



Тип монтажа	Артикул	Кол-во
Под прикручивание	**9 123 011**	1/150 шт.
Под запрессовку	**9 123 010**	1/150 шт.

3 Стабилизатор передней панели

- Для стабилизации широких и (или) высоких передних панелей
- Рекомендуется при ширине корпуса больше 600 мм и (или) высоте передней панели больше 450 мм
- Пластик цвета антрацит



Артикул	Кол-во
9 123 080	1/150 шт.

4 Заглушка

- Пластик
- По запросу поставляется заглушка с индивидуальным принтом



Поверхность	Артикул	Кол-во
Антрацит, с логотипом Hettich	**9 123 005**	1/300 шт.
Антрацит	**9 123 000**	1/300 шт.
Под нержавеющую сталь, с логотипом Hettich	**9 123 007**	1/300 шт.
Покрытие под нержавеющую сталь	**9 123 002**	1/300 шт.

7 Продольный релинг



Номинальная длина, мм	Артикул		Кол-во
	Левая	Правая	
270	**9 121 955**	**9 121 956**	30 шт.
300	**9 121 965**	**9 121 966**	30 шт.
350	**9 121 975**	**9 121 976**	30 шт.
400	**9 121 985**	**9 121 986**	30 шт.
450	**9 121 995**	**9 121 996**	30 шт.
500	**9 122 005**	**9 122 006**	30 шт.
550	**9 122 015**	**9 122 016**	30 шт.
650	**9 122 035**	**9 122 036**	30 шт.

5 Соединитель передней панели для продольного релинга

- Пластик цвета антрацит



Тип монтажа	Артикул	Кол-во
Под прикручивание	**9 127 011**	1/300 шт.
Под запрессовку	**9 127 000**	1/300 шт.

8 Надставка TopSide

Состав комплекта:
- 1 надставка TopSide, левая и правая
- 2 соединителя передней панели под запрессовку и под прикручивание



Номинальная длина, мм	Артикул	Кол-во
400	**9 122 913**	1 компл.
450	**9 122 917**	1 компл.
500	**9 122 921**	1 компл.
550	**9 122 925**	1 компл.
650	**9 122 933**	1 компл.

9 Надставка на боковину DesignSide из стекла

- Прозрачное стекло с приклеенными соединителями
- Толщина материала 8 мм
- 10 Адаптеры DesignSide заказываются отдельно



Состав комплекта:
- 1 надставка DesignSide с приклеенными соединителями, левая и правая

Номинальная длина, мм	Артикул	Кол-во
270	**9 122 983**	1 компл.
300	**9 122 984**	1 компл.
350	**9 122 985**	1 компл.
400	**9 122 986**	1 компл.
450	**9 122 987**	1 компл.
500	**9 122 988**	1 компл.
550	**9 122 989**	1 компл.
650	**9 122 990**	1 компл.

10 Комплект адаптеров DesignSide

- Для комбинирования с 9 DesignSide из стекла или при использовании DesignSide из другого материала с 11 Соединителем DesignSide



Состав комплекта:
- 1 передний адаптер DesignSide, слева и справа
- 1 задний адаптер DesignSide, слева и справа
- 2 соединителя передней панели под запрессовку и под прикручивание

Артикул	Кол-во
9 122 974	1 компл.

11 Соединителями DesignSide

- Для использования с надставкой на боковину DesignSide из другого материала
- Под приклеивание или под прикручивание (Ø 3 x 10)
- 10 Адаптеры DesignSide заказываются отдельно



Состав комплекта:
- 1 соединитель DesignSide, передний, левый и правый
- 1 соединитель DesignSide, задний, левый и правый

Артикул	Кол-во
9 122 998	1/15 компл.

12 Стальная задняя стенка

- Для стандартной ширины корпуса



Ширина корпуса в мм	Артикул	Кол-во
275	**9 121 635**	1/10 шт.
300	**9 121 636**	1/10 шт.
350	**9 121 638**	1/10 шт.
400	**9 121 640**	1/10 шт.
450	**9 121 642**	1/10 шт.
500	**9 121 644**	1/10 шт.
550	**9 121 646**	1/10 шт.
600	**9 121 648**	1/10 шт.
700	**9 121 650**	1/10 шт.
800	**9 121 652**	1/10 шт.
900	**9 121 654**	1/10 шт.
1000	**9 121 656**	1/5 шт.
1200	**9 121 660**	1/5 шт.

13 Алюминиевая задняя стенка

- Для изменяемой или стандартной ширины корпуса
- Для нарезки под размер
- Длина 2000 мм
- 14 Соединители задней стенки заказываются отдельно



Артикул	Кол-во
9 192 183	1 шт.

14 Соединитель задней стенки

- Для деревянной или 13 Алюминиевой задней стенки



Номинальная высота в мм	Артикул		Кол-во
	Левая	Правая	
218	**9 121 855**	**9 121 856**	30 шт.

Передняя панель для внутреннего короба

15 Передняя панель для внутреннего короба

- Для стандартной ширины корпуса
- С предустановленными соединителями и предустановленным релингом
- Сталь с порошковым покрытием, цвет антрацит / алюминий с порошковым покрытием, цвет антрацит



Ширина корпуса в мм	**Артикул**	Кол-во
300	**9 140 112**	1/15 шт.
400	**9 140 113**	1/15 шт.
450	**9 140 114**	1/15 шт.
500	**9 140 115**	1/15 шт.
600	**9 140 116**	1/15 шт.
800	**9 140 117**	1/15 шт.
900	**9 140 118**	1/15 шт.
1000	**9 140 119**	1/15 шт.
1200	**9 140 120**	1/15 шт.

16 Алюминиевая передняя панель

- Для изменяемой или стандартной ширины корпуса
- Для нарезки под размер
- Длина 2000 мм
- 17 Релинги и 18 Соединители передней панели заказываются отдельно



Артикул	Кол-во
9 192 205	1 шт.

17 Релинг для алюминиевой передней панели

- Сталь
- Для изменяемой или стандартной ширины корпуса
- Для нарезки под размер
- Длина 2000 мм
- 16 Алюминиевая передняя панель и 18 Соединители передней панели заказываются отдельно



Артикул	Кол-во
9 182 712	1 шт.

18 Соединитель передней панели

- Для комбинирования с 16 Алюминиевой передней панелью и 17 Релингом для передней панели или при использовании передней панели из другого материала с 19 Профилем для передней панели
- При использовании передней панели из другого материала общая нагрузка на ящик не должна превышать 60 кг



Состав комплекта:
- 1 соединитель передней панели, левый и правый

Артикул	Кол-во
9 140 124	1/15 компл.

19 Профилем для передней панели

- Для передней панели из другого материала
- Для нарезки под размер, 2 профиля на переднюю панель
- Длина 1140 мм
- Анодированный алюминий, цвет серебристый
- 18 Соединители заказываются отдельно



Артикул	Кол-во
9 123 097	1 шт.

Система выдвижных ящиков ArciTech с двойными боковинами

- **Короб, высота 250 мм, высота боковины 94 мм**
- **Сталь с порошковым покрытием, цвет антрацит**





Чертеж в разобранном виде

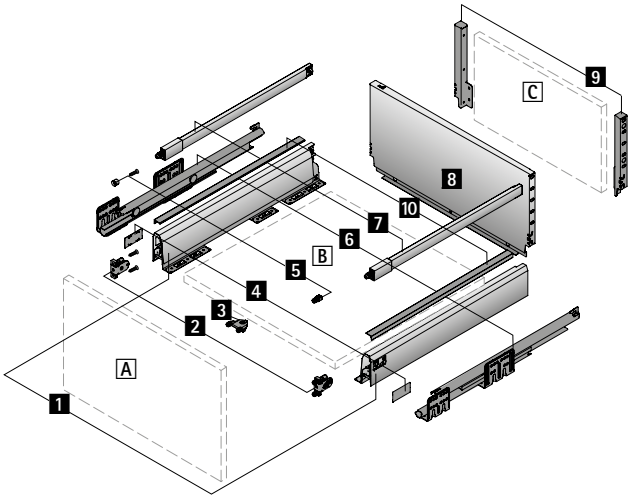

Компоненты

1 Боковина, левая и правая
2 Соединитель передней панели, 2 шт.
3 Стабилизатор передней панели
4 Заглушка, 2 шт.
5 Соединитель передней панели для продольного релинга, 2 шт.
6 Направляющая Actro, левая и правая, см. стр. 645
7 Продольный релинг, левый и правый
8 Стальная задняя стенка
Альтернативно
C Деревянная задняя стенка и
9 Соединитель задней стенки, левый и правый
10 Декоративный профиль
A Передняя панель
B Днище (толщина материала 16 мм)
C Деревянная задняя стенка (толщина материала 16 мм)

Дополнительно

- Техническая информация, см. стр. 691, 698 - 711
- Направляющие Actro, см. стр. 645

- **Короб, высота 250 мм, высота боковины 94 мм**
- **Сталь с порошковым покрытием, цвет антрацит**

Компоненты

1 Боковина



Номинальная длина, мм	Артикул		Кол-во
	Левая	Правая	
270	**9 121 281**	**9 121 282**	15 шт.
300	**9 121 283**	**9 121 284**	15 шт.
350	**9 121 285**	**9 121 286**	15 шт.
400	**9 121 287**	**9 121 288**	15 шт.
450	**9 121 289**	**9 121 290**	15 шт.
500	**9 121 291**	**9 121 292**	15 шт.
550	**9 121 293**	**9 121 294**	15 шт.
650	**9 121 295**	**9 121 296**	15 шт.

2 Соединитель передней панели

- Сталь / пластик



Тип монтажа	Артикул	Кол-во
Под прикручивание	**9 123 011**	1/150 шт.
Под запрессовку	**9 123 010**	1/150 шт.

3 Стабилизатор передней панели

- Для стабилизации широких и (или) высоких передних панелей
- Рекомендуется при ширине корпуса больше 600 мм и (или) высоте передней панели больше 450 мм
- Пластик цвета антрацит



Артикул	Кол-во
9 123 080	1/150 шт.

4 Заглушка

- Пластик
- По запросу поставляется заглушка с индивидуальным принтом



Поверхность	Артикул	Кол-во
Антрацит, с логотипом Hettich	**9 123 005**	1/300 шт.
Антрацит	**9 123 000**	1/300 шт.
Под нержавеющую сталь, с логотипом Hettich	**9 123 007**	1/300 шт.
Покрытие под нержавеющую сталь	**9 123 002**	1/300 шт.

7 Продольный релинг



Номинальная длина, мм	Артикул		Кол-во
	Левая	Правая	
270	**9 121 955**	**9 121 956**	30 шт.
300	**9 121 965**	**9 121 966**	30 шт.
350	**9 121 975**	**9 121 976**	30 шт.
400	**9 121 985**	**9 121 986**	30 шт.
450	**9 121 995**	**9 121 996**	30 шт.
500	**9 122 005**	**9 122 006**	30 шт.
550	**9 122 015**	**9 122 016**	30 шт.
650	**9 122 035**	**9 122 036**	30 шт.

5 Соединитель передней панели для продольного релинга

- Пластик цвета антрацит



Тип монтажа	Артикул	Кол-во
Под прикручивание	**9 127 011**	1/300 шт.
Под запрессовку	**9 127 000**	1/300 шт.

- **Короб, высота 250 мм, высота боковины 94 мм**
- **Сталь с порошковым покрытием, цвет антрацит**

8 Стальная задняя стенка

- Для стандартной ширины корпуса



Ширина корпуса в мм	**Артикул**	Кол-во
275	**9 121 713**	1/10 шт.
300	**9 121 714**	1/10 шт.
350	**9 121 716**	1/10 шт.
400	**9 121 718**	1/10 шт.
450	**9 121 720**	1/10 шт.
500	**9 121 722**	1/10 шт.
550	**9 121 724**	1/10 шт.
600	**9 121 726**	1/10 шт.
700	**9 121 728**	1/10 шт.
800	**9 121 730**	1/10 шт.
900	**9 121 732**	1/10 шт.
1000	**9 121 734**	1/5 шт.
1200	**9 121 738**	1/5 шт.

9 Соединитель задней стенки

- Для деревянной задней стенки



Номинальная высота в мм	**Артикул**		Кол-во
	Левая	**Правая**	
250	**9 121 863**	**9 121 864**	30 шт.

Система выдвижных ящиков ArciTech с двойными боковинами

- **Короб, высота 250 мм, высота боковины 126 мм**
- **Сталь с порошковым покрытием, цвет антрацит**









Чертеж в разобранном виде

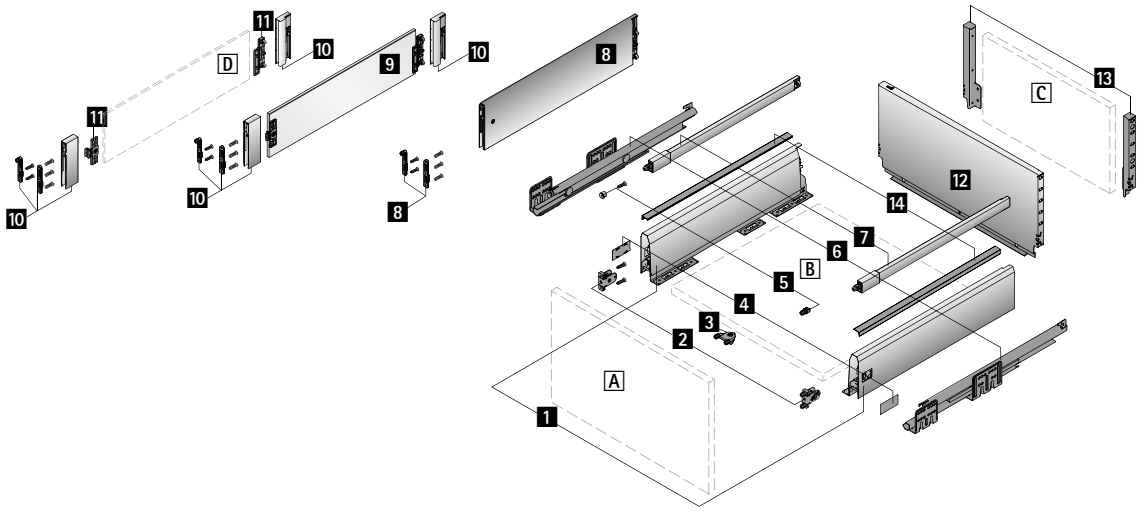

Компоненты

1 Боковина, левая и правая
2 Соединитель передней панели, 2 шт.
3 Стабилизатор передней панели
4 Заглушка, 2 шт.
5 Соединитель передней панели для продольного релинга, 2 шт.
6 Направляющая Actro, левая и правая, см. стр. 645
7 Продольный релинг, левый и правый

Вариант 1
8 TopSide

Вариант 2
9 Надставка DesignSide из стекла и
10 Адаптер DesignSide

Вариант 3
D Надставка DesignSide из другого материала и
10 Адаптер DesignSide и
11 Соединитель DesignSide

12 Стальная задняя стенка

Альтернативно
C Деревянная задняя стенка и
13 Соединитель задней стенки, левый и правый

14 Декоративный профиль

A Передняя панель
B Днище (толщина материала 16 мм)
C Деревянная задняя стенка (толщина материала 16 мм)
D Надставка DesignSide из другого материала (толщина материала 8 мм)

Дополнительно

- Техническая информация, см. стр. 692 - 693, 698 - 711
- Направляющие Actro, см. стр. 645

- **Короб, высота 250 мм, высота боковины 126 мм**
- **Сталь с порошковым покрытием, цвет антрацит**

Компоненты

1 Боковина



Номинальная длина, мм	Артикул		Кол-во
	Левая	Правая	
270	**9 121 297**	**9 121 298**	15 шт.
300	**9 121 299**	**9 121 300**	15 шт.
350	**9 121 301**	**9 121 302**	15 шт.
400	**9 121 303**	**9 121 304**	15 шт.
450	**9 121 305**	**9 121 306**	15 шт.
500	**9 121 307**	**9 121 308**	15 шт.
550	**9 121 309**	**9 121 310**	15 шт.
650	**9 121 311**	**9 121 312**	15 шт.

2 Соединитель передней панели

- Сталь / пластик



Тип монтажа	Артикул	Кол-во
Под прикручивание	**9 123 011**	1/150 шт.
Под запрессовку	**9 123 010**	1/150 шт.

3 Стабилизатор передней панели

- Для стабилизации широких и (или) высоких передних панелей
- Рекомендуется при ширине корпуса больше 600 мм и (или) высоте передней панели больше 450 мм
- Пластик цвета антрацит



Артикул	Кол-во
9 123 080	1/150 шт.

4 Заглушка

- Пластик
- По запросу поставляется заглушка с индивидуальным принтом



Поверхность	Артикул	Кол-во
Антрацит, с логотипом Hettich	**9 123 005**	1/300 шт.
Антрацит	**9 123 000**	1/300 шт.
Под нержавеющую сталь, с логотипом Hettich	**9 123 007**	1/300 шт.
Покрытие под нержавеющую сталь	**9 123 002**	1/300 шт.

7 Продольный релинг



Номинальная длина, мм	Артикул		Кол-во
	Левая	Правая	
270	**9 121 955**	**9 121 956**	30 шт.
300	**9 121 965**	**9 121 966**	30 шт.
350	**9 121 975**	**9 121 976**	30 шт.
400	**9 121 985**	**9 121 986**	30 шт.
450	**9 121 995**	**9 121 996**	30 шт.
500	**9 122 005**	**9 122 006**	30 шт.
550	**9 122 015**	**9 122 016**	30 шт.
650	**9 122 035**	**9 122 036**	30 шт.

5 Соединитель передней панели для продольного релинга

- Пластик цвета антрацит



Тип монтажа	Артикул	Кол-во
Под прикручивание	**9 127 011**	1/300 шт.
Под запрессовку	**9 127 000**	1/300 шт.

8 Надставка TopSide

Состав комплекта:
- 1 надставка TopSide, левая и правая
- 2 соединителя передней панели под запрессовку и под прикручивание



Номинальная длина, мм	Артикул	Кол-во
400	**9 122 950**	1 компл.
450	**9 122 954**	1 компл.
500	**9 122 958**	1 компл.
550	**9 122 962**	1 компл.
650	**9 122 970**	1 компл.

9 Надставка на боковину DesignSide из стекла

- Прозрачное стекло с приклеенными соединителями
- Толщина материала 8 мм
- 10 Адаптеры DesignSide заказываются отдельно



Состав комплекта:
- 1 надставка DesignSide с приклеенными соединителями, левая и правая

Номинальная длина, мм	Артикул	Кол-во
270	**9 122 991**	1 компл.
300	**9 122 992**	1 компл.
350	**9 122 993**	1 компл.
400	**9 122 994**	1 компл.
450	**9 122 995**	1 компл.
500	**9 122 996**	1 компл.
550	**9 122 997**	1 компл.
650	**9 123 078**	1 компл.

10 Комплект адаптеров DesignSide

- Для комбинирования с 9 DesignSide из стекла или при использовании DesignSide из другого материала с 11 Соединителем DesignSide



Состав комплекта:
- 1 передний адаптер DesignSide, слева и справа
- 1 задний адаптер DesignSide, слева и справа
- 2 соединителя передней панели под запрессовку и под прикручивание

Артикул	Кол-во
9 122 979	1 компл.

11 Соединителями DesignSide

- Для использования с надставкой на боковину DesignSide из другого материала
- Под приклеивание или под прикручивание (Ø 3 x 10)
- 10 Адаптеры DesignSide заказываются отдельно



Состав комплекта:
- 1 соединитель DesignSide, передний, левый и правый
- 1 соединитель DesignSide, задний, левый и правый

Артикул	Кол-во
9 122 998	1/15 компл.

12 Стальная задняя стенка

- Для стандартной ширины корпуса



Ширина корпуса в мм	Артикул	Кол-во
275	**9 121 713**	1/10 шт.
300	**9 121 714**	1/10 шт.
350	**9 121 716**	1/10 шт.
400	**9 121 718**	1/10 шт.
450	**9 121 720**	1/10 шт.
500	**9 121 722**	1/10 шт.
550	**9 121 724**	1/10 шт.
600	**9 121 726**	1/10 шт.
700	**9 121 728**	1/10 шт.
800	**9 121 730**	1/10 шт.
900	**9 121 732**	1/10 шт.
1000	**9 121 734**	1/5 шт.
1200	**9 121 738**	1/5 шт.

13 Соединитель задней стенки

- Для деревянной задней стенки



Номинальная высота в мм	Артикул		Кол-во
	Левая	Правая	
250	**9 121 863**	**9 121 864**	30 шт.

Система выдвижных ящиков ArciTech с двойными боковинами

- **Короб, высота 282 мм, высота боковины 94 мм**
- **Сталь с порошковым покрытием, цвет антрацит**





Чертеж в разобранном виде

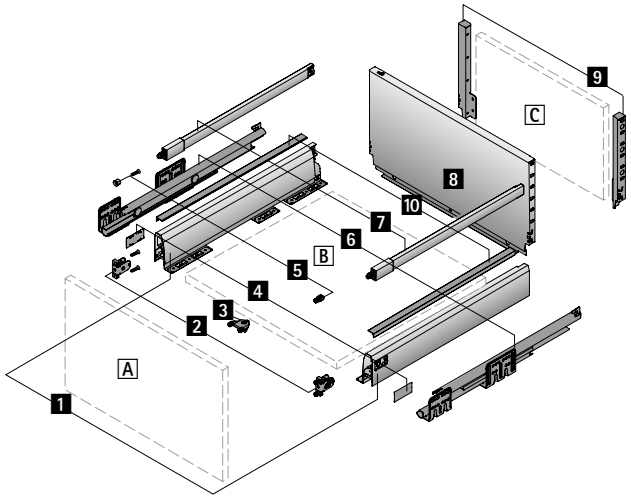

Компоненты

1 Боковина, левая и правая
2 Соединитель передней панели, 2 шт.
3 Стабилизатор передней панели
4 Заглушка, 2 шт.
5 Соединитель передней панели для продольного релинга, 2 шт.
6 Направляющая Actro, левая и правая, см. стр. 645
7 Продольный релинг, левый и правый
8 Стальная задняя стенка
Альтернативно
C Деревянная задняя стенка и
9 Соединитель задней стенки, левый и правый
10 Декоративный профиль
A Передняя панель
B Днище (толщина материала 16 мм)
C Деревянная задняя стенка (толщина материала 16 мм)

Дополнительно

- Техническая информация, см. стр. 694, 698 - 711
- Направляющие Actro, см. стр. 645

- **Короб, высота 282 мм, высота боковины 94 мм**
- **Сталь с порошковым покрытием, цвет антрацит**

Компоненты

1 Боковина



Номинальная длина, мм	Артикул		Кол-во
	Левая	Правая	
270	**9 121 281**	**9 121 282**	15 шт.
300	**9 121 283**	**9 121 284**	15 шт.
350	**9 121 285**	**9 121 286**	15 шт.
400	**9 121 287**	**9 121 288**	15 шт.
450	**9 121 289**	**9 121 290**	15 шт.
500	**9 121 291**	**9 121 292**	15 шт.
550	**9 121 293**	**9 121 294**	15 шт.
650	**9 121 295**	**9 121 296**	15 шт.

2 Соединитель передней панели

- Сталь / пластик



Тип монтажа	Артикул	Кол-во
Под прикручивание	**9 123 011**	1/150 шт.
Под запрессовку	**9 123 010**	1/150 шт.

3 Стабилизатор передней панели

- Для стабилизации широких и (или) высоких передних панелей
- Рекомендуется при ширине корпуса больше 600 мм и (или) высоте передней панели больше 450 мм
- Пластик цвета антрацит



Артикул	Кол-во
9 123 080	1/150 шт.

4 Заглушка

- Пластик
- По запросу поставляется заглушка с индивидуальным принтом



Поверхность	Артикул	Кол-во
Антрацит, с логотипом Hettich	**9 123 005**	1/300 шт.
Антрацит	**9 123 000**	1/300 шт.
Под нержавеющую сталь, с логотипом Hettich	**9 123 007**	1/300 шт.
Покрытие под нержавеющую сталь	**9 123 002**	1/300 шт.

7 Продольный релинг



Номинальная длина, мм	Артикул		Кол-во
	Левая	Правая	
270	**9 121 955**	**9 121 956**	30 шт.
300	**9 121 965**	**9 121 966**	30 шт.
350	**9 121 975**	**9 121 976**	30 шт.
400	**9 121 985**	**9 121 986**	30 шт.
450	**9 121 995**	**9 121 996**	30 шт.
500	**9 122 005**	**9 122 006**	30 шт.
550	**9 122 015**	**9 122 016**	30 шт.
650	**9 122 035**	**9 122 036**	30 шт.

5 Соединитель передней панели для продольного релинга

- Пластик цвета антрацит



Тип монтажа	Артикул	Кол-во
Под прикручивание	**9 127 011**	1/300 шт.
Под запрессовку	**9 127 000**	1/300 шт.

- **Короб, высота 282 мм, высота боковины 94 мм**
- **Сталь с порошковым покрытием, цвет антрацит**

8 Стальная задняя стенка

- Для стандартной ширины корпуса



Ширина корпуса в мм	**Артикул**	Кол-во
275	**9 121 791**	1/10 шт.
300	**9 121 792**	1/10 шт.
350	**9 121 794**	1/10 шт.
400	**9 121 796**	1/10 шт.
450	**9 121 798**	1/10 шт.
500	**9 121 800**	1/10 шт.
550	**9 121 802**	1/10 шт.
600	**9 121 804**	1/10 шт.
700	**9 121 806**	1/5 шт.
800	**9 121 808**	1/5 шт.
900	**9 121 810**	1/5 шт.
1000	**9 121 812**	1/5 шт.
1200	**9 121 816**	1/5 шт.

9 Соединитель задней стенки

- Для деревянной задней стенки



Номинальная высота в мм	**Артикул**		Кол-во
	Левая	**Правая**	
282	**9 121 871**	**9 121 872**	30 шт.

Система выдвижных ящиков ArciTech с двойными боковинами

- **Короб, высота 282 мм, высота боковины 126 мм**
- **Сталь с порошковым покрытием, цвет антрацит**





Чертеж в разобранном виде

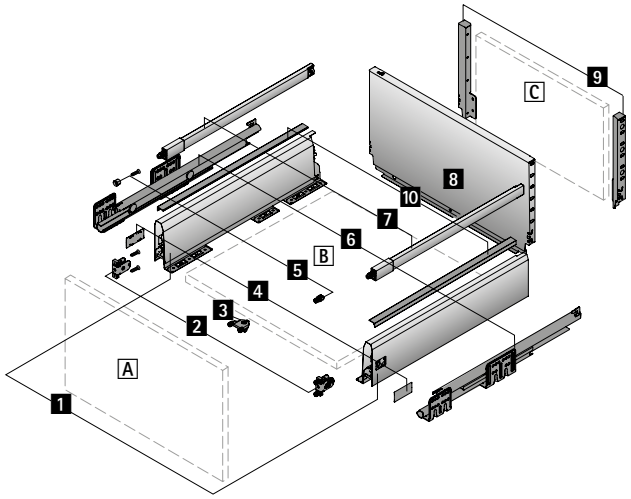

Компоненты

1 Боковина, левая и правая
2 Соединитель передней панели, 2 шт.
3 Стабилизатор передней панели
4 Заглушка, 2 шт.
5 Соединитель передней панели для продольного релинга, 2 шт.
6 Направляющая Actro, левая и правая, см. стр. 645
7 Продольный релинг, левый и правый
8 Стальная задняя стенка
Альтернативно
C Деревянная задняя стенка и
9 Соединитель задней стенки, левый и правый
10 Декоративный профиль
A Передняя панель
B Днище (толщина материала 16 мм)
C Деревянная задняя стенка (толщина материала 16 мм)

Дополнительно

- Техническая информация, см. стр. 695, 698 - 711
- Направляющие Actro, см. стр. 645

- **Короб, высота 282 мм, высота боковины 126 мм**
- **Сталь с порошковым покрытием, цвет антрацит**

Компоненты

1 Боковина



Номинальная длина, мм	Артикул		Кол-во
	Левая	Правая	
270	**9 121 297**	**9 121 298**	15 шт.
300	**9 121 299**	**9 121 300**	15 шт.
350	**9 121 301**	**9 121 302**	15 шт.
400	**9 121 303**	**9 121 304**	15 шт.
450	**9 121 305**	**9 121 306**	15 шт.
500	**9 121 307**	**9 121 308**	15 шт.
550	**9 121 309**	**9 121 310**	15 шт.
650	**9 121 311**	**9 121 312**	15 шт.

2 Соединитель передней панели

- Сталь / пластик



Тип монтажа	Артикул	Кол-во
Под прикручивание	**9 123 011**	1/150 шт.
Под запрессовку	**9 123 010**	1/150 шт.

3 Стабилизатор передней панели

- Для стабилизации широких и (или) высоких передних панелей
- Рекомендуется при ширине корпуса больше 600 мм и (или) высоте передней панели больше 450 мм
- Пластик цвета антрацит



Артикул	Кол-во
9 123 080	1/150 шт.

4 Заглушка

- Пластик
- По запросу поставляется заглушка с индивидуальным принтом



Поверхность	Артикул	Кол-во
Антрацит, с логотипом Hettich	**9 123 005**	1/300 шт.
Антрацит	**9 123 000**	1/300 шт.
Под нержавеющую сталь, с логотипом Hettich	**9 123 007**	1/300 шт.
Покрытие под нержавеющую сталь	**9 123 002**	1/300 шт.

7 Продольный релинг



Номинальная длина, мм	Артикул		Кол-во
	Левая	Правая	
270	**9 121 955**	**9 121 956**	30 шт.
300	**9 121 965**	**9 121 966**	30 шт.
350	**9 121 975**	**9 121 976**	30 шт.
400	**9 121 985**	**9 121 986**	30 шт.
450	**9 121 995**	**9 121 996**	30 шт.
500	**9 122 005**	**9 122 006**	30 шт.
550	**9 122 015**	**9 122 016**	30 шт.
650	**9 122 035**	**9 122 036**	30 шт.

5 Соединитель передней панели для продольного релинга

- Пластик цвета антрацит



Тип монтажа	Артикул	Кол-во
Под прикручивание	**9 127 011**	1/300 шт.
Под запрессовку	**9 127 000**	1/300 шт.

- **Короб, высота 282 мм, высота боковины 126 мм**
- **Сталь с порошковым покрытием, цвет антрацит**

8 Стальная задняя стенка

- Для стандартной ширины корпуса



Ширина корпуса в мм	**Артикул**	Кол-во
275	**9 121 791**	1/10 шт.
300	**9 121 792**	1/10 шт.
350	**9 121 794**	1/10 шт.
400	**9 121 796**	1/10 шт.
450	**9 121 798**	1/10 шт.
500	**9 121 800**	1/10 шт.
550	**9 121 802**	1/10 шт.
600	**9 121 804**	1/10 шт.
700	**9 121 806**	1/5 шт.
800	**9 121 808**	1/5 шт.
900	**9 121 810**	1/5 шт.
1000	**9 121 812**	1/5 шт.
1200	**9 121 816**	1/5 шт.

9 Соединитель задней стенки

- Для деревянной задней стенки



Номинальная высота в мм	**Артикул**		Кол-во
	Левая	**Правая**	
282	**9 121 871**	**9 121 872**	30 шт.

Система выдвижных ящиков ArciTech с двойными боковинами

- **Выдвижной ящик с отверстием в днище, высота 94 мм**
- **Сталь с порошковым покрытием, цвет антрацит**



- Для использования пространства под мойкой
- Возможны и другие конфигурации

Чертеж в разобранном виде

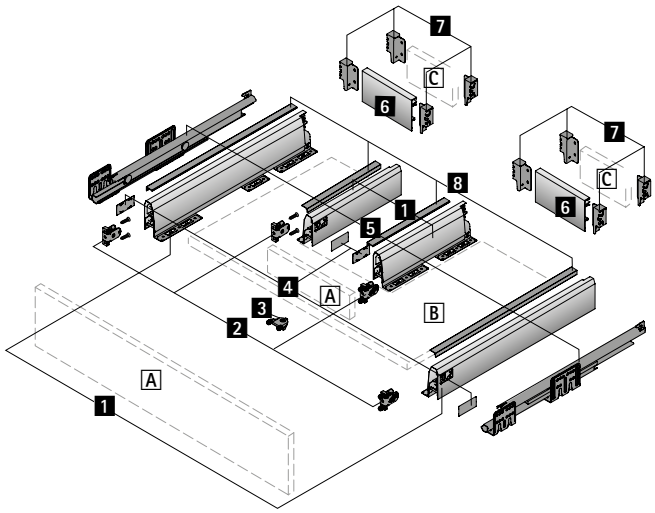

Компоненты

1 Боковина, по 2 шт. слева и справа
2 Соединитель передней панели, 4 шт.
3 Стабилизатор передней панели
4 Заглушка, 4 шт.
5 Направляющая Actro, левая и правая, см. стр. 645
6 Алюминиевая задняя стенка или C деревянная задняя стенка и
7 Соединитель задней стенки, по 2 шт. слева и справа
8 Декоративный профиль
A Передняя панель
B Днище (толщина материала 16 мм)
C Деревянная задняя стенка (толщина материала 16 мм)

Дополнительно

- Техническая информация, см. стр. 696, 698 - 711
- Направляющие Actro, см. стр. 645

- **Выдвижной ящик с отверстием в днище, высота 94 мм**
- **Сталь с порошковым покрытием, цвет антрацит**

Компоненты

1 Боковина



Номинальная длина, мм	Артикул		Кол-во
	Левая	Правая	
270	**9 121 281**	**9 121 282**	15 шт.
300	**9 121 283**	**9 121 284**	15 шт.
350	**9 121 285**	**9 121 286**	15 шт.
400	**9 121 287**	**9 121 288**	15 шт.
450	**9 121 289**	**9 121 290**	15 шт.
500	**9 121 291**	**9 121 292**	15 шт.
550	**9 121 293**	**9 121 294**	15 шт.
650	**9 121 295**	**9 121 296**	15 шт.

2 Соединитель передней панели

- Сталь / пластик



Тип монтажа	Артикул	Кол-во
Под прикручивание	**9 123 011**	1/150 шт.
Под запрессовку	**9 123 010**	1/150 шт.

3 Стабилизатор передней панели

- Для стабилизации широких и (или) высоких передних панелей
- Рекомендуется при ширине корпуса больше 600 мм и (или) высоте передней панели больше 450 мм
- Пластик цвета антрацит



Артикул	Кол-во
9 123 080	1/150 шт.

4 Заглушка

- Пластик
- По запросу поставляется заглушка с индивидуальным принтом



Поверхность	Артикул	Кол-во
Антрацит, с логотипом Hettich	**9 123 005**	1/300 шт.
Антрацит	**9 123 000**	1/300 шт.
Под нержавеющую сталь, с логотипом Hettich	**9 123 007**	1/300 шт.
Покрытие под нержавеющую сталь	**9 123 002**	1/300 шт.

6 Алюминиевая задняя стенка

- Для изменяемой или стандартной ширины корпуса
- Для нарезки под размер
- Длина 2000 мм
- **7** Соединители задней стенки заказываются отдельно



Артикул	Кол-во
9 192 201	1 шт.

7 Соединитель задней стенки

- Для деревянной или **6** алюминиевой задней стенки



Номинальная высота в мм	Артикул		Кол-во
	Левая	Правая	
94	**9 121 831**	**9 121 832**	30 шт.

Система выдвижных ящиков ArciTech с двойными боковинами

- **Короб с вырезом под мойку, высота 186 мм, высота боковины 94 мм**
- **Сталь с порошковым покрытием, цвет антрацит**



- Для использования пространства под мойкой
- Возможны и другие конфигурации

Чертеж в разобранном виде

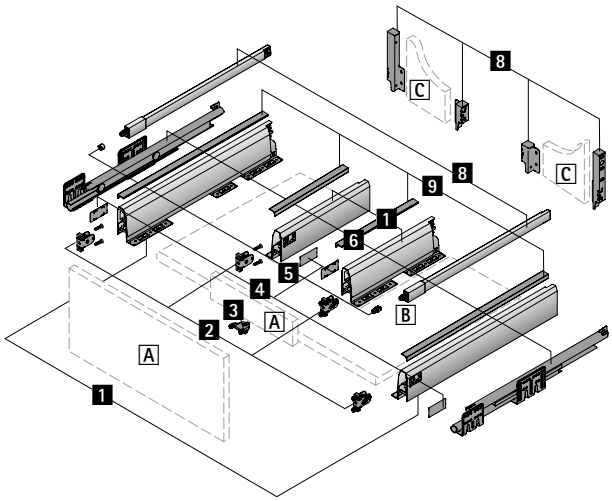

Компоненты

1 Боковина, по 2 шт. слева и справа
2 Соединитель передней панели, 4 шт.
3 Стабилизатор передней панели
4 Заглушка, 4 шт.
5 Соединитель передней панели для продольного релинга, 2 шт.
6 Направляющая Actro, левая и правая, см. стр. 645
7 Продольный релинг, левый и правый
C Деревянная задняя стенка и
8 Соединитель задней стенки, по 2 шт. слева и справа
9 Декоративный профиль
A Передняя панель
B Днище (толщина материала 16 мм)
C Деревянная задняя стенка (толщина материала 16 мм)

Дополнительно

- Техническая информация, см. стр. 697, 698 - 711
- Направляющие Actro, см. стр. 645

- **Короб с вырезом под мойку, высота 186 мм, высота боковины 94 мм**
- **Сталь с порошковым покрытием, цвет антрацит**

Компоненты

1 Боковина



Номинальная длина, мм	Артикул		Кол-во
	Левая	Правая	
270	**9 121 281**	**9 121 282**	15 шт.
300	**9 121 283**	**9 121 284**	15 шт.
350	**9 121 285**	**9 121 286**	15 шт.
400	**9 121 287**	**9 121 288**	15 шт.
450	**9 121 289**	**9 121 290**	15 шт.
500	**9 121 291**	**9 121 292**	15 шт.
550	**9 121 293**	**9 121 294**	15 шт.
650	**9 121 295**	**9 121 296**	15 шт.

2 Соединитель передней панели

- Сталь / пластик



Тип монтажа	Артикул	Кол-во
Под прикручивание	**9 123 011**	1/150 шт.
Под запрессовку	**9 123 010**	1/150 шт.

3 Стабилизатор передней панели

- Для стабилизации широких и (или) высоких передних панелей
- Рекомендуется при ширине корпуса больше 600 мм и (или) высоте передней панели больше 450 мм
- Пластик цвета антрацит



Артикул	Кол-во
9 123 080	1/150 шт.

4 Заглушка

- Пластик
- По запросу поставляется заглушка с индивидуальным принтом



Поверхность	Артикул	Кол-во
Антрацит, с логотипом Hettich	**9 123 005**	1/300 шт.
Антрацит	**9 123 000**	1/300 шт.
Под нержавеющую сталь, с логотипом Hettich	**9 123 007**	1/300 шт.
Покрытие под нержавеющую сталь	**9 123 002**	1/300 шт.

7 Продольный релинг



Номинальная длина, мм	Артикул		Кол-во
	Левая	Правая	
270	**9 121 955**	**9 121 956**	30 шт.
300	**9 121 965**	**9 121 966**	30 шт.
350	**9 121 975**	**9 121 976**	30 шт.
400	**9 121 985**	**9 121 986**	30 шт.
450	**9 121 995**	**9 121 996**	30 шт.
500	**9 122 005**	**9 122 006**	30 шт.
550	**9 122 015**	**9 122 016**	30 шт.
650	**9 122 035**	**9 122 036**	30 шт.

5 Соединитель передней панели для продольного релинга

- Пластик цвета антрацит



Тип монтажа	Артикул	Кол-во
Под прикручивание	**9 127 011**	1/300 шт.
Под запрессовку	**9 127 000**	1/300 шт.

8 Соединитель задней стенки

- Для деревянной задней стенки



Номинальная высота в мм	Артикул		Кол-во
	Левая	Правая	
94	**9 121 831**	**9 121 832**	30 шт.
186	**9 121 847**	**9 121 848**	30 шт.

- **Узкий нижний шкаф**
- **Сталь с порошковым покрытием, цвет антрацит**



- Высота корпуса не более 750 мм
- Ширина корпуса не более 300 мм
- Требуются левая и правая направляющие Actro, монтаж по диагонали
- Допустимая общая нагрузка не более 20 кг
- Возможны и другие конфигурации

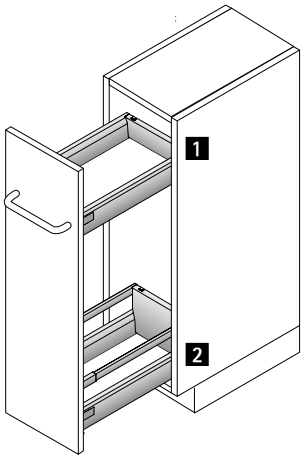

Пример монтажа

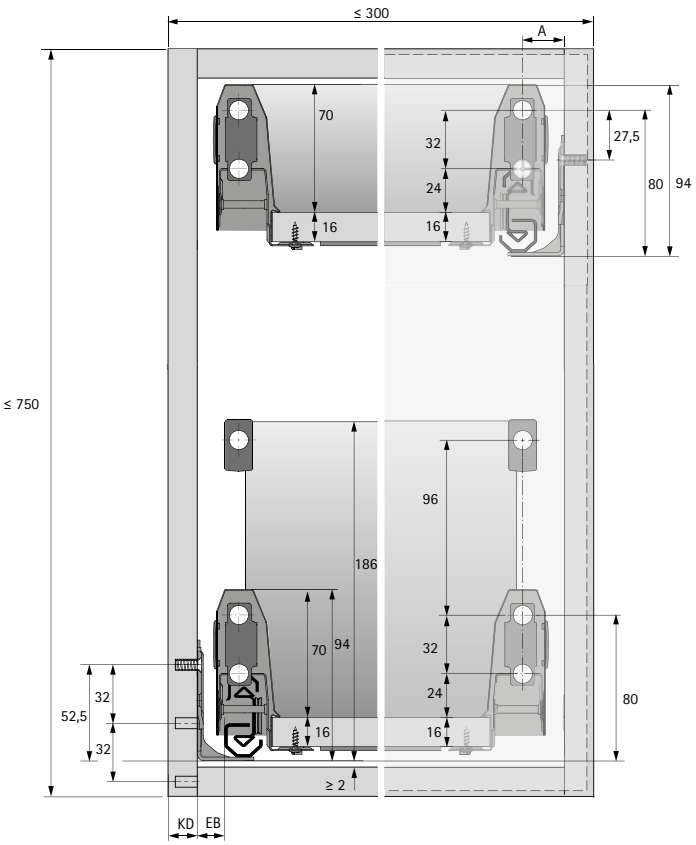

Номер	Наименование	см. стр.
1	Ящик ArciTech Actro с демпфером Silent System	496 - 497 645
2	Короб ArciTech Actro с демпфером Silent System	496 - 497 645

Система выдвижных ящиков ArciTech с двойными боковинами

- **Высокий шкаф**
- **Сталь с порошковым покрытием, цвет антрацит**



- Высоту и ширину корпуса можно изменить по своему усмотрению
- Оптимальное использование пространства
- Рекомендуемая ширина корпуса 300–600 мм
- Возможны и другие конфигурации

Пример монтажа

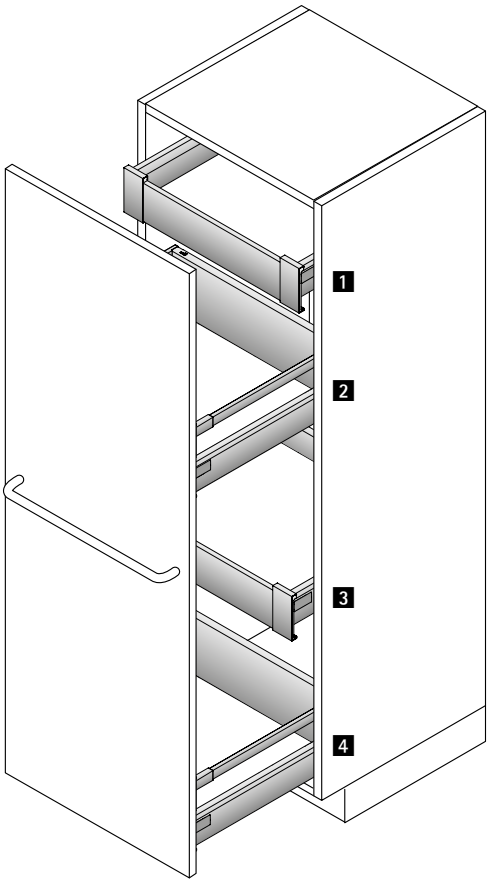

Номер	Наименование	см. стр.
1	Внутренний ящик ArciTech Actro с демпфером Silent System	496 - 497 645
2	Короб ArciTech Actro с демпфером Silent System	496 - 497 645
3	Внутренний ящик ArciTech Actro с демпфером Silent System	496 - 497 645
4	Короб ArciTech Actro с демпфером Silent System	496 - 497 645

- **Шкаф для припасов**
- **Сталь с порошковым покрытием, цвет антрацит**



- Высоту и ширину корпуса можно изменить по своему усмотрению
- Оптимальное использование пространства
- Рекомендуемая ширина корпуса 450–1200 мм, от 600 мм с двумя поворотными дверьми
- Рекомендованные петли: скрытая петля быстрого монтажа Sensys 8657i
- Предохранитель от выкатывания, см. стр. 714 - 715
- Возможны и другие конфигурации

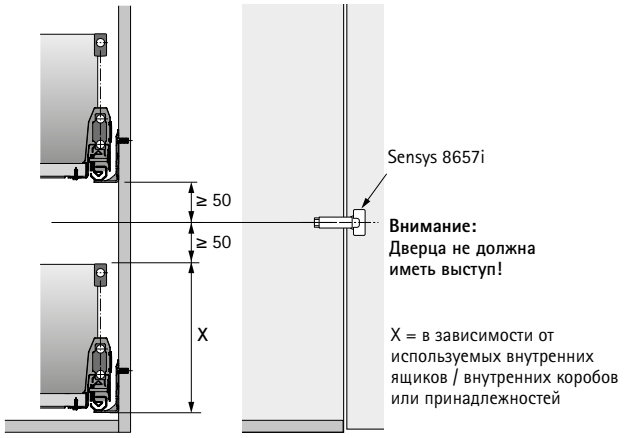

Пример монтажа

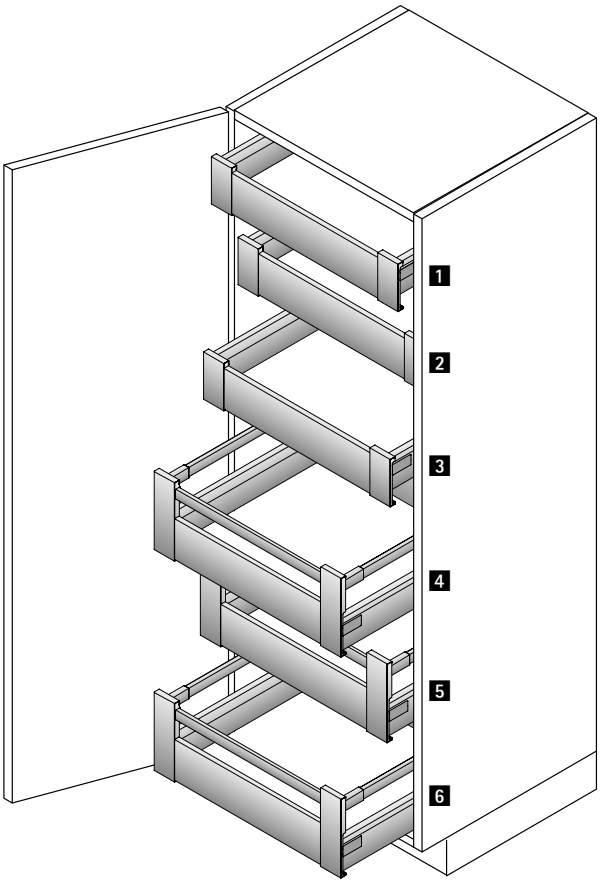

Номер	Наименование	см. стр.
1	Внутренний ящик ArciTech Actro с демпфером Silent System	496 - 497 645
2	Внутренний ящик ArciTech Actro с демпфером Silent System	496 - 497 645
3	Внутренний ящик ArciTech Actro с демпфером Silent System	496 - 497 645
4	Внутренний короб ArciTech Actro с демпфером Silent System	496 - 497 645
5	Внутренний короб ArciTech Actro с демпфером Silent System	496 - 497 645
6	Внутренний короб ArciTech Actro с демпфером Silent System	496 - 497 645

Система выдвижных ящиков ArciTech с двойными боковинами

- **Обзор ассортимента внутренней организации**
- **Сталь с порошковым покрытием, цвет антрацит**



OrgaTray 440
для ящиков / внутренних ящиков
548 - 549



OrgaTray 470
для ящиков / внутренних ящиков
550



OrgaTray 570
для ящиков / внутренних ящиков
551



OrgaTray 600
для ящиков / внутренних ящиков
552



OrgaTray 230
для ящиков / внутренних ящиков
553 - 555



OrgaStripe
для выдвижных ящиков / коробов
556



OrgaStore 400
для коробов / внутренних коробов
557



OrgaFlag
для коробов / внутренних коробов
558



OrgaStore 810
для коробов / внутренних коробов
559 - 560



OrgaStore 230
для коробов / внутренних коробов
561 - 563



Принадлежности

564

Система выдвижных ящиков ArciTech с двойными боковинами

- **Внутренняя организация для выдвижных ящиков и внутренних ящиков**
- **Сталь с порошковым покрытием, цвет антрацит**



- Универсальное применение
- Возможна дополнительная установка держателя для ножей и (или) для специй, см. стр. 549
- Пластик цвета антрацит

OrgaTray 440

Ширина в мм	Артикул / Номинальная длина, мм		Кол-во
	370 - 440	441 - 520	
175 - 200	9 194 979	9 194 992	1 шт.
201 - 250	9 194 980	9 194 993	1 шт.
251 - 300	9 194 981	9 194 994	1 шт.
301 - 350	9 194 982	9 194 995	1 шт.
351 - 400	9 194 983	9 194 996	1 шт.
401 - 450	9 194 984	9 194 997	1 шт.
451 - 500	9 194 985	9 194 998	1 шт.
501 - 600	9 194 986	9 194 999	1 шт.
601 - 700	9 194 987	9 195 000	1 шт.
701 - 800	9 194 988	9 195 001	1 шт.
801 - 900	9 194 989	9 195 002	1 шт.
1091 - 1150	9 194 991	9 195 004	1 шт.

Варианты организации

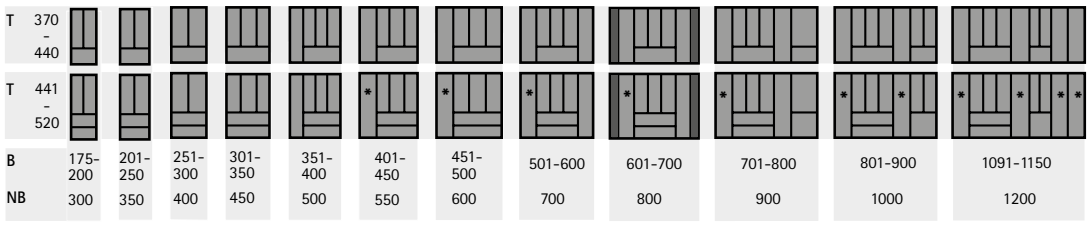

* = можно включить подставку для ножей и специй

T = Глубина B = Ширина NB = Номинальная ширина

Размеры для раскроя

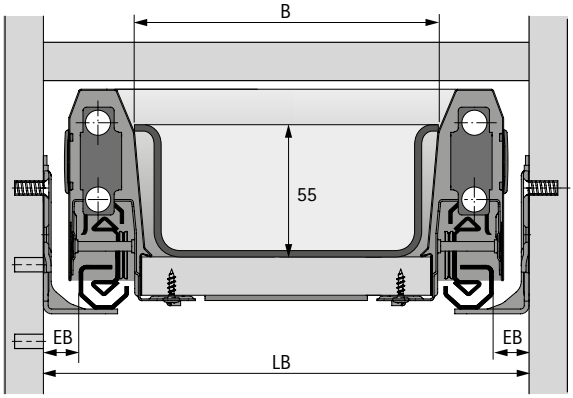

Для ящика с высотой боковины 94 мм:
- Ширина раскроя (B) = внутренняя ширина корпуса (LB) –2 x EB –47
- При использовании стыковочных профилейсм стр 564: Ширина раскроя (B) = внутренняя ширина корпуса (LB) –2 x EB –51
- Глубина раскроя= номинальная длина – 27

Для ящика с высотой боковины 126 мм:
- Ширина раскроя (B) = внутренняя ширина корпуса (LB) –2 x EB –50,5
- При использовании стыковочных профилей см стр 564: Ширина раскроя (B) = внутренняя ширина корпуса (LB) –2 x EB –54,5
- Глубина раскроя = номинальная длина – 27

- **Внутренняя организация для выдвижных ящиков и внутренних ящиков**
- **Сталь с порошковым покрытием, цвет антрацит**

Держатель для ножей и специй



- Для OrgaTray 420, 430, 440 и 480
- Мельницы и банки для специй см. на стр. 564
- Лакированный бук

Изделие	Артикул	Кол-во
1 Держатель для ножей	**0 074 430**	1 шт.
2 Держатель для специй, вертикальный, Ø 53 мм	**0 044 934**	1 шт.
3 Держатель для специй, горизонтальный	**9 079 207**	1 шт.

Система выдвижных ящиков ArciTech с двойными боковинами

- **Внутренняя организация для выдвижных ящиков и внутренних ящиков**
- **Сталь с порошковым покрытием, цвет антрацит**



- Для различной ширины корпуса от 450 мм
- При ширине корпуса от 800 мм возможна установка двух разделителей
- Пластик цвета антрацит

OrgaTray 470

Номинальная длина, мм	Артикул	Кол-во
500	**9 207 227**	1 шт.
550	**9 207 238**	1 шт.

Варианты организации

NL	T	
500	474	
550	524	
B		302
KB		450-1200

NL = Номинальная длина T = Глубина B = Ширина KB = Ширина корпуса

Размеры для раскроя

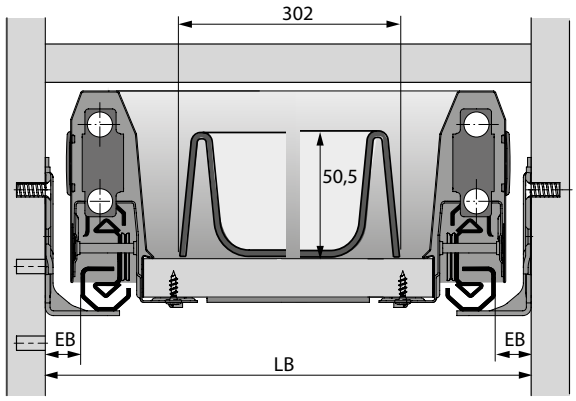

Система выдвижных ящиков ArciTech с двойными боковинами

- **Внутренняя организация для выдвижных ящиков и внутренних ящиков**
- **Сталь с порошковым покрытием, цвет антрацит**



- Для стандартной ширины корпуса
- Для ящиков с высотой боковины 94 мм
- Пластик цвета антрацит

Состав комплекта:
- 1 пластмассовый лоток для столовых приборов
- Разделители для индивидуального деления ящика (количество зависит от ширины, см. варианты организации)

Примечание:
- Номинальную длину 400 мм можно получить с помощью нарезки под размер номинальной длины 450 мм
- Длина нарезки = номинальная длина (NL) – 27

OrgaTray 570

Ширина корпуса в мм	**Артикул / номинальная длина в мм**		Кол-во
	450	**500**	
300	**9 183 317**	**9 183 326**	1 компл.
350		**9 183 327**	1 компл.
400	**9 183 318**	**9 183 328**	1 компл.
450	**9 183 319**	**9 183 329**	1 компл.
500	**9 183 320**	**9 183 330**	1 компл.
550	**9 183 321**	**9 183 331**	1 компл.
600	**9 183 323**	**9 183 332**	1 компл.
800	**9 183 324**	**9 183 333**	1 компл.
900		**9 183 334**	1 компл.
1000	**9 183 325**	**9 183 335**	1 компл.

Варианты организации

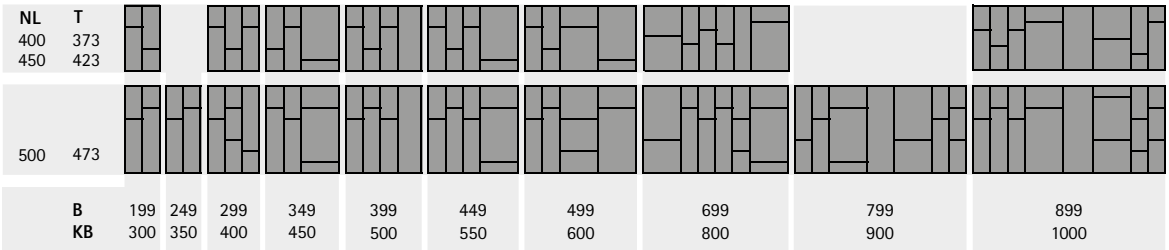

NL = Номинальная длина T = Глубина B = Ширина KB = Ширина корпуса

Разделители



- Для OrgaTray 570
- Пластик цвета антрацит

Номинальная длина, мм	**Артикул**	Кол-во
68	**9 204 203**	1/50 шт.
128	**9 204 200**	1/50 шт.

- **Внутренняя организация для выдвижных ящиков и внутренних ящиков**
- **Сталь с порошковым покрытием, цвет антрацит**



- Тип 1
  для стандартной ширины корпуса, в сборе,
  для ширины корпуса 300, 400 и 450 мм,
  для ящиков с высотой боковины 94 мм

- Тип 2
  для различной ширины корпуса, в сборе,
  для ширины корпуса от 500 мм, для ящиков с высотой боковины 94 и 126 мм, для ширины корпуса от 800 мм можно использовать 2 штуки

Примечание:
- Противоскользящий коврик заказывается отдельно, см. стр. 564
- Можно комбинировать с держателем для ножей, держателем для специй и держателем рулонов из ассортимента OrgaTray 230, см. стр. 562

OrgaTray 600

Ширина корпуса в мм	Версия	Артикул / номинальная длина в мм		Кол-во
		450	500	
300	1	**9 184 508**	**9 184 552**	1 компл.
400	1	**9 184 509**	**9 184 553**	1 компл.
450	1	**9 184 551**	**9 184 554**	1 компл.
500 - 1200	2	**9 179 793**	**9 183 159**	1 компл.

Варианты организации

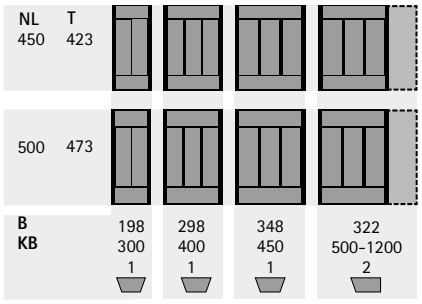

NL = Номинальная длина T = Глубина B = Ширина KB = Ширина корпуса

Размеры для раскроя

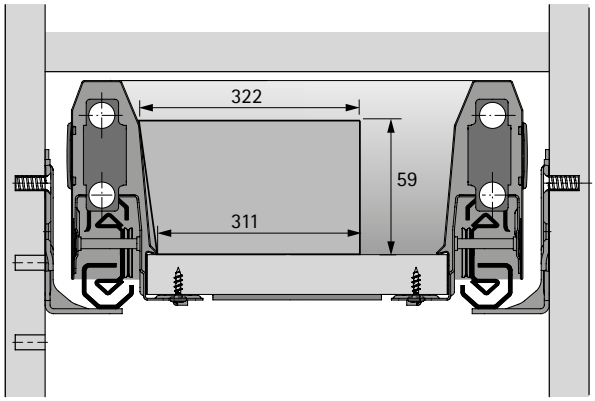

Система выдвижных ящиков ArciTech с двойными боковинами

- **Внутренняя организация для выдвижных ящиков и внутренних ящиков**
- **Сталь с порошковым покрытием, цвет антрацит**



- Для различной ширины корпуса
- Для ширины корпуса до 1200 мм возможно комбинирование различных элементов

OrgaTray 230, лоток для столовых приборов



- Один элемент может использоваться для корпусов шириной 450–600 мм

Состав комплекта:
- 1 лоток для столовых приборов, 275 мм
- 2 перфорированные панели, 137 мм

Номинальная длина, мм	**Артикул / материал**		Кол-во
	Дуб	**Орех**	
450	**9 190 538**	**9 199 583**	1 компл.
500	**9 199 558**	**9 199 598**	1 компл.
550	**9 199 563**	**9 199 603**	1 компл.

OrgaTray 230, лоток для кухонных принадлежностей



- Один элемент может использоваться для корпусов шириной 350–400 мм

Состав комплекта:
- 1 лоток для кухонных принадлежностей, 200 мм
- 1 перфорированная панель, 90 мм
- 1 перфорированная панель, 110 мм

Номинальная длина, мм	**Артикул / материал**		Кол-во
	Дуб	**Орех**	
450	**9 190 539**	**9 199 584**	1 компл.
500	**9 199 559**	**9 199 599**	1 компл.
550	**9 199 564**	**9 199 604**	1 компл.

- **Внутренняя организация для выдвижных ящиков и внутренних ящиков**
- **Сталь с порошковым покрытием, цвет антрацит**

Держатель рулонов OrgaTray 230



- Только в сочетании с лотком для столовых приборов и кухонных принадлежностей

Состав комплекта:
- 1 держатель для рулонов, 100 мм
- 1 перфорированная панель, 100 мм

Номинальная длина, мм	Артикул / материал		Кол-во
	Дуб	Орех	
450	**9 190 540**	**9 199 585**	1 компл.
500	**9 199 560**	**9 199 600**	1 компл.
550	**9 199 565**	**9 199 605**	1 компл.

OrgaTray 230, держатель для специй



- Только в сочетании с лотком для столовых приборов и кухонных принадлежностей

Состав комплекта:
- 1 держатель для специй, 150 мм
- 1 перфорированная панель, 150 мм

Номинальная длина, мм	Артикул / материал		Кол-во
	Дуб	Орех	
450	**9 190 571**	**9 199 586**	1 компл.
500	**9 199 561**	**9 199 601**	1 компл.
550	**9 199 566**	**9 199 606**	1 компл.

OrgaTray 230, держатель для ножей



- Только в сочетании с лотком для столовых приборов и кухонных принадлежностей

Состав комплекта:
- 1 держатель для ножей, 150 мм
- 1 перфорированная панель, 150 мм

Номинальная длина, мм	Артикул / материал		Кол-во
	Дуб	Орех	
450	**9 190 572**	**9 199 597**	1 компл.
500	**9 199 562**	**9 199 602**	1 компл.
550	**9 199 577**	**9 199 617**	1 компл.

Система выдвижных ящиков ArciTech с двойными боковинами

- **Внутренняя организация для выдвижных ящиков и внутренних ящиков**
- **Сталь с порошковым покрытием, цвет антрацит**

Варианты организации

	350	400	450	500	550	600	800	900	1000	1200
+ ➔			+	+	+	+	+			
				+	+	+				
				+	+					
+ ➔										
				+	+	+	+	+		
					+	+	+	+		
					+	+	+	+		
								+	+	+
+ + ➔										
							+	+	+	+
							+	+		
							+	+		
								+	+	
								+	+	

Система выдвижных ящиков ArciTech с двойными боковинами

- **Внутренняя организация для выдвижных ящиков и коробов**
- **Сталь с порошковым покрытием, цвет антрацит**



- Гибкая система внутренней организации
- Самоклеящиеся полоски можно применять практически в любых выдвижных ящиках
- Разделители толщиной 4 мм обеспечивают индивидуальный дизайн

Профиль OrgaStripe



- Для наклеивания на деревянные, стальные и алюминиевые поверхности с покрытием
- Длина 1100 мм
- Пластик

Поверхность	**Артикул**	Кол-во
Черная	**9 203 254**	1/30 шт.

OrgaClip



- Для установки в профиль OrgaStripe
- Для перегородки толщиной 4 мм
- Материал для перегородки можно выбрать по своему усмотрению
- Плавное передвижение в профиле
- Пластик

Поверхность	**Артикул**	Кол-во
Черная	**9 203 467**	1/60 шт.

Размеры для раскроя

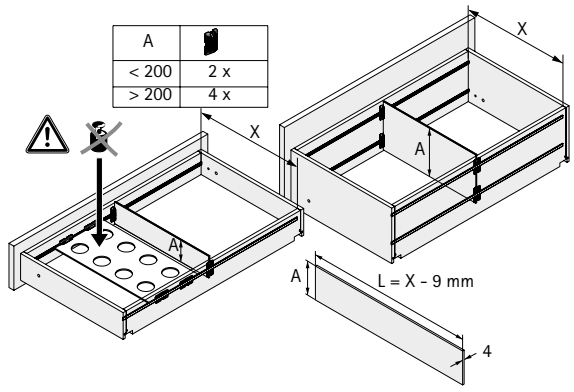

Система выдвижных ящиков ArciTech с двойными боковинами

- **Внутренняя организация для коробов и внутренних коробов**
- **Сталь с порошковым покрытием, цвет антрацит**



- Для коробов и внутренних коробов с релингом
- Поперечные релинги и продольные разделители заказываются отдельно
- Рекомендуется использовать противоскользящий коврик

OrgaStore 400, стандартная ширина корпуса



- Для стандартной ширины корпуса
- Продольные разделители заказываются отдельно

Ширина корпуса в мм	**Артикул**	Кол-во
300	**9 139 157**	1/30 шт.
350	**9 139 158**	1/30 шт.
400	**9 139 159**	1/30 шт.
450	**9 139 160**	1/30 шт.
500	**9 139 181**	1/30 шт.
550	**9 139 182**	1/30 шт.
600	**9 139 183**	1/30 шт.
800	**9 139 184**	1/30 шт.
900	**9 139 185**	1/30 шт.
1000	**9 139 186**	1/30 шт.
1200	**9 139 187**	1/30 шт.

OrgaStore 400, любая ширина



- Возможность выбора ширины корпуса по своему усмотрению
- Поперечный релинг, адаптеры и продольные разделители заказываются отдельно
- B = LB – 2 x EB – 34,5
- Адаптер из пластмассы антрацитового цвета

Изделие	Длина в мм	**Артикул**	Кол-во
Поперечный релинг	2000	**9 182 712**	1 шт.
Адаптер		**9 182 222**	1/30 шт.

OrgaStore 400, продольный разделитель



- Пластик цвета антрацит

Артикул	Кол-во
9 182 225	1/15 шт.

Система выдвижных ящиков ArciTech с двойными боковинами

- **Внутренняя организация для коробов и внутренних коробов**
- **Сталь с порошковым покрытием, цвет антрацит**



- Вкладывается в короб
- Возможно применение с корпусами любой ширины за счет комбинирования базового и дополнительного комплектов

OrgaFlag, основной комплект



- Для стандартной ширины корпуса
- Пластмасса серого / антрацитового цвета

Состав комплекта:
- Перфорированные панели с противоскользящим покрытием
- Разделительные элементы

Ширина корпуса в мм	**Артикул / номинальная длина в мм**		Кол-во
	450	**500**	
600	**9 189 409**	**9 199 902**	1 компл.
900	**9 199 901**	**9 199 903**	1 компл.

OrgaFlag, дополнительный комплект



- Дополнительный элемент для увеличения ширины базового комплекта
- Пластмасса серого / антрацитового цвета

Состав комплекта:
- 2 перфорированных панели с противоскользящим покрытием
- 1 разделительный элемент

Ширина корпуса в мм	**Артикул / номинальная длина в мм**		Кол-во
	450	**500**	
100	**9 189 410**	**9 199 904**	1 компл.

Варианты организации

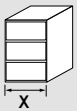 X	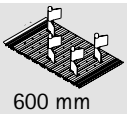 600 mm	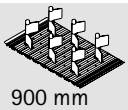 900 mm	 100 mm	
300	1			
400	1			
450	1			
500	1			
600	1			
800	1		2	
900		1		
1000		1	1	
1200		1	3	

Система выдвижных ящиков ArciTech с двойными боковинами

- **Внутренняя организация для коробов и внутренних коробов**
- **Сталь с порошковым покрытием, цвет антрацит**



- Для стандартной ширины корпуса
- Для различной ширины корпуса путем нарезки профиля под размер
- Для номинальной длины от 300 мм
- Для коробов с высотой боковины 94 и 126 мм
- Пластиковые элементы, цвет антрацит

Состав комплекта:
- 1 алюминиевый профиль с адаптерами из пластмассы
- Разделители из пластика

OrgaStore 810

Ширина корпуса в мм	Количество разделительных элементов	**Артикул**	Кол-во
600	3	**9 182 266**	1 компл.
800	4	**9 211 654**	1 компл.
900	5	**9 182 267**	1 компл.
1000	5	**9 211 655**	1 компл.

Варианты организации

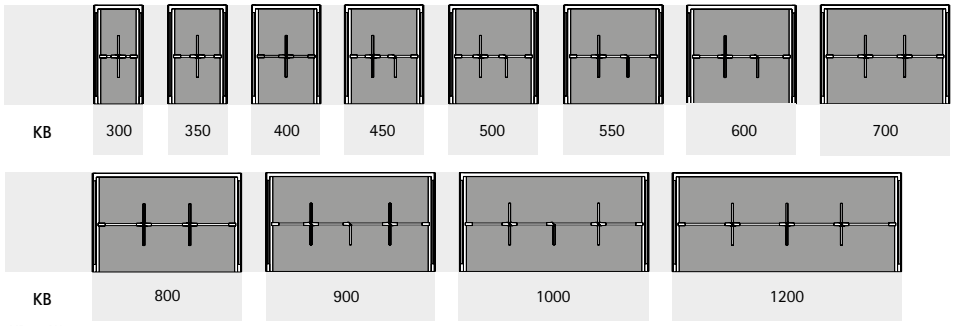

KB = Ширина корпуса

Размеры для раскроя

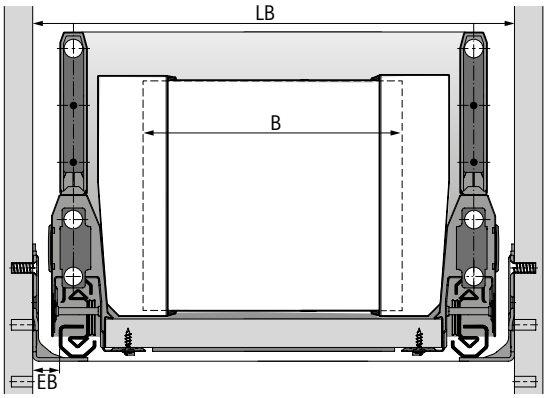

- Размер B = LB – 2 x EB – 78

- **Внутренняя организация для коробов и внутренних коробов**
- **Сталь с порошковым покрытием, цвет антрацит**

Разделитель



- Высота 125 мм
- Возможно применение в качестве дополнения к комплекту
- Пластик цвета антрацит

Артикул	Кол-во
9 182 231	1/15 шт.

Адаптер



- Высота 125 мм
- Насаживается на алюминиевый профиль без использования инструментов
- На каждый комплект требуется два адаптера
- Пластик цвета антрацит

Артикул	Кол-во
9 182 234	1/30 шт.

Профиль из алюминия

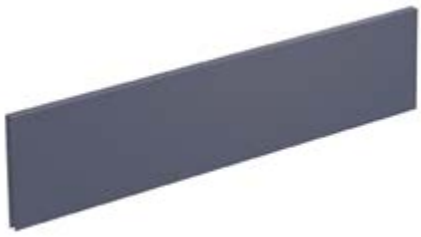

- Высота 120 мм
- Длина 2000 мм
- Для нарезки под размер
- Адаптеры заказываются отдельно

Артикул	Кол-во
9 182 250	1 шт.

Система выдвижных ящиков ArciTech с двойными боковинами

- **Внутренняя организация для коробов и внутренних коробов**
- **Сталь с порошковым покрытием, цвет антрацит**



- Универсальное применение путем комбинирования различных разделителей с перфорированной панелью

OrgaStore 230, дуб



- Для стандартной ширины корпуса
- Возможен индивидуальный раскрой
- Лакированный матовый дуб
- Разделители заказываются отдельно

Ширина корпуса в мм	Артикул / номинальная длина в мм			Кол-во
	450	500	650	
600	**9 190 573**	**9 199 647**		1 шт.
800	**9 190 574**	**9 199 648**		1 шт.
900	**9 190 575**	**9 199 649**		1 шт.
1000	**9 190 576**	**9 199 650**		1 шт.
1200			**9 199 658**	1 шт.

OrgaStore 230, орех



- Для стандартной ширины корпуса
- Возможен индивидуальный раскрой
- Орех, матовый, лакированный
- Разделители заказываются отдельно

Ширина корпуса в мм	Артикул / номинальная длина в мм			Кол-во
	450	500	650	
600	**9 199 662**	**9 199 670**		1 шт.
800	**9 199 663**	**9 199 671**		1 шт.
900	**9 199 664**	**9 199 672**		1 шт.
1000	**9 199 665**	**9 199 673**		1 шт.
1200			**9 199 680**	1 шт.

OrgaStore 230, разделительный стержень



- Разделительный стержень с предустановленным дюбелем
- 20 x 20 x 127 мм

Материал	**Артикул**	Кол-во
Дуб	**9 190 578**	4 шт.
Орех	**9 199 683**	4 шт.

OrgaStore 230, разделительный уголок



- Разделительный уголок с предустановленными фиксирующими штифтами
- 93 x 93 x 127 мм

Материал	**Артикул**	Кол-во
Дуб	**9 190 577**	2 шт.
Орех	**9 199 682**	2 шт.

OrgaStore 230, разделительная крестовина



- Разделительная крестовина с предустановленными фиксирующими штифтами
- 179 x 179 x 127 мм

Материал	**Артикул**	Кол-во
Дуб	**9 190 579**	1 шт.
Орех	**9 199 684**	1 шт.

OrgaStore 230, разделитель



- Перегородка с предустановленными фиксирующими штифтами
- 107 x 127 мм

Номинальная длина, мм	**Артикул / материал**		Кол-во
	Дуб	**Орех**	
500	**9 199 651**	**9 199 674**	1 шт.

OrgaStore 230, контейнер



- Контейнер можно устанавливать отдельно или на перфорированной панели

Материал	Ширина x глубина x высота, мм	**Артикул**	Кол-во
Дуб	236 x 261 x 127	**9 199 660**	1 шт.
Орех	236 x 261 x 127	**9 199 685**	1 шт.
Дуб	236 x 472 x 127	**9 199 661**	1 шт.
Орех	236 x 472 x 127	**9 199 686**	1 шт.

- **Внутренняя организация для коробов и внутренних коробов**
- **Сталь с порошковым покрытием, цвет антрацит**

Размеры для раскроя

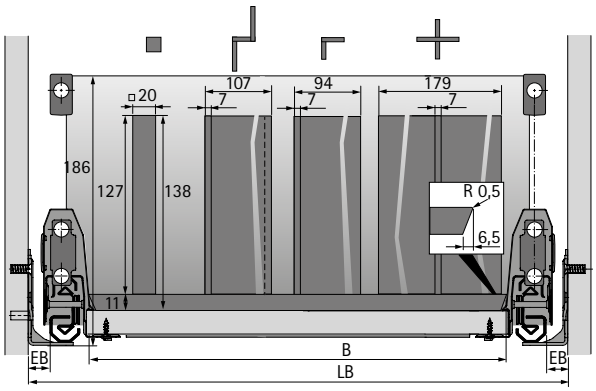

- Ширина обрезки (B) = LB – 2 x EB – 54
- Глубина обрезки = номинальная длина – 27

Противоскользящий коврик

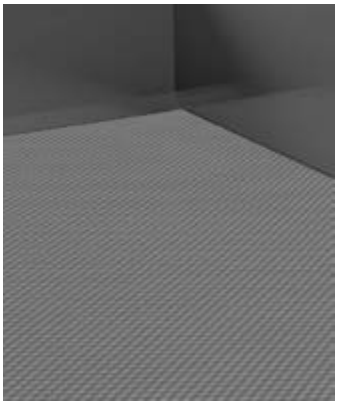

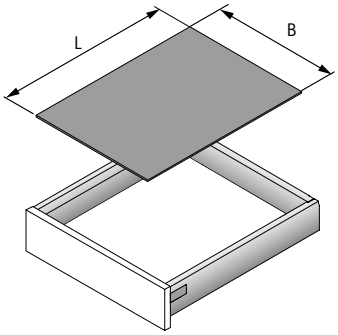

- Вкладывается в выдвижной ящик или короб
- Рулон 5 м
- Пластик цвета антрацит

Примечание:
- Ширина раскроя (B) = внутренняя ширина корпуса – 2 x EB – 62
- Длина обрезки (L) = номинальная длина – 27

Номинальная длина, мм	**Артикул**	Кол-во
450	**9 209 578**	1 шт.
500	**9 209 580**	1 шт.
650	**9 209 582**	1 шт.

Стыковочный профиль



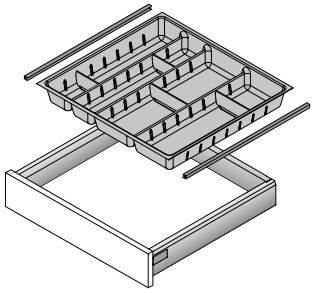

- Насаживается сбоку: ширину установки элементов внутренней организации
  следует уменьшить на 4 мм
- По индивидуальному размеру
- Пластмасса, под хром

Номинальная длина, мм	**Артикул**	Кол-во
500	**9 135 408**	1 компл.

Контейнеры для специй



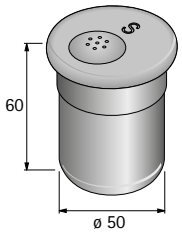

- Нержавеющая сталь

Изделие	**Артикул**	Кол-во
1 Солонка	**0 080 852**	1 шт.
2 Перечница	**0 080 853**	1 шт.
3 Емкость для посыпки	**0 080 854**	1 шт.
4 Прибор для специй грубого помола	**0 080 855**	1 шт.
5 Прибор для специй тонкого помола	**0 080 856**	1 шт.
6 С акриловой крышкой	**0 080 857**	1 шт.

Система выдвижных ящиков ArciTech с двойными боковинами

- **Обзор ассортимента решений с отверстием в днище**
- **Сталь с порошковым покрытием, цвет антрацит**



OrgaTray 510
для выдвижных ящиков / коробов
566



Banio
для выдвижных ящиков / коробов
567



Металлическая U-образная стенка для выреза под мойку для ящиков / коробов
568

- **Решения с отверстием в днище**
- **Сталь с порошковым покрытием, цвет антрацит**



- Для различной ширины корпуса
- Начиная от ширины корпуса 550 мм и номинальной длины 350 мм
- Темно-серая пластмасса

OrgaTray 510

Артикул	Кол-во
9 207 047	1 шт.

Размеры для раскроя

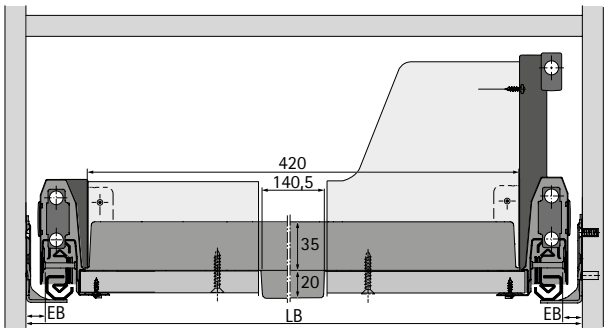

Монтажная схема

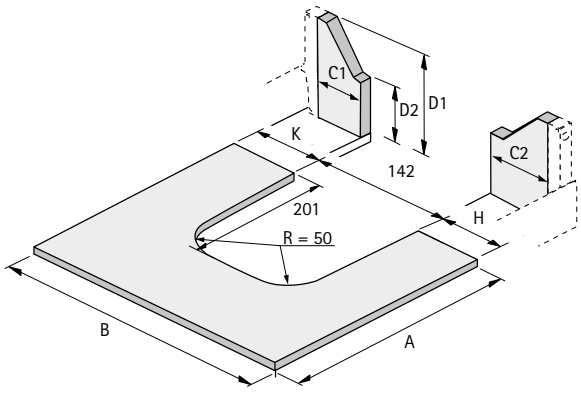

- Размер A = NL – 24,5
- Размер B = LB – 2 x EB – 52
- Размер C1 = K – 6
- Размер C2 = H – 6

Система выдвижных ящиков ArciTech с двойными боковинами

- **Решения с отверстием в днище**
- **Сталь с порошковым покрытием, цвет антрацит**



- Для выдвижного ящика или короба
- Применение с номинальной длиной до 500 мм
- Рекомендуется применение, начиная от ширины корпуса 600 мм
- Общая высота рамы 87 мм
- Комплект рам и комплект лотков заказываются раздельно

Banio, комплект рамы



- Темно-серая пластмасса

Артикул	Кол-во
9 207 259	1 компл.

Banio, комплект лотков



- Комплект состоит из трех лотков
- 84 x 84 мм / 84 x 168 мм / 84 x 252 мм
- Прозрачная графитовая пластмасса

Состав комплекта:
- 3 прозрачных пластмассовых лотка графитно-серого цвета

Артикул	Кол-во
9 207 260	1 компл.

Монтажная схема

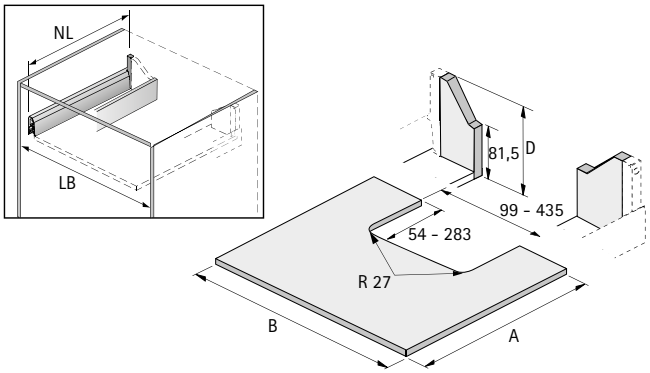

- Размер A = NL – 24,5
- Размер B = LB – 2 x EB – 52

- **Решения с отверстием в днище**
- **Сталь с порошковым покрытием, цвет антрацит**



- Для использования пространства под сифоном
- Для выдвижных ящиков и коробов

Металлическая U-образная стенка для выреза под мойку

Артикул	Кол-во
9 204 284	1 шт.

Размеры для раскроя

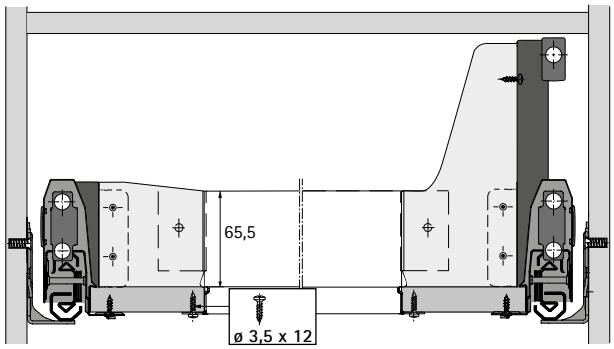

Монтажная схема

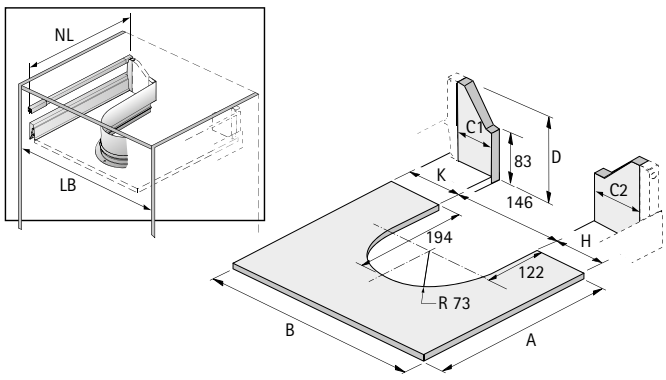

- Размер A = NL – 24,5
- Размер B = LB – 2 x EB – 52,5
- Размер C1 = K – 6
- Размер C2 = H – 6



Выдвижной ящик, высота 78 мм

572 - 573



Выдвижной ящик, высота 94 мм

574 - 577



Внутренний ящик, высота 94 мм

574 - 577



Выдвижной ящик, высота 126 мм

578 - 581



Внутренний ящик, высота 126 мм

578 - 581



Короб, высота 186 мм
Высота боковины 94 мм

582 - 585



Внутренний короб, высота 186 мм
Высота боковины 94 мм

582 - 585



Короб, высота 186 мм
Высота боковины 126 мм

586 - 589



Внутренний короб, высота 186 мм
Высота боковины 126 мм

586 - 589



Короб, высота 218 мм
Высота боковины 94 мм

590 - 593



Внутренний короб, высота 218 мм
Высота боковины 94 мм

590 - 593



Короб, высота 218 мм
Высота боковины 126 мм

594 - 597

- **Обзор ассортимента, комплект/большая упаковка**
- **Сталь с порошковым покрытием, цвет шампань**



Внутренний короб, высота 218 мм
Высота боковины 126 мм
594 - 597



Короб, высота 250 мм
Высота боковины 94 мм
598 - 601



Короб, высота 250 мм
Высота боковины 126 мм
602 - 605



Короб, высота 282 мм
Высота боковины 94 мм
606 - 609



Короб, высота 282 мм
Высота боковины 126 мм
610 - 613



Выдвижной ящик с отверстием в днище, высота 94 мм
614 - 615



Короб с вырезом под мойку, высота 186 мм
616 - 617



Узкий нижний шкаф
618



Высокий шкаф/шкаф для хранения
619 - 620



Организация внутреннего пространства для ящиков/внутренних ящиков, обзор ассортимента
621



Организация внутреннего пространства для коробов/внутренних коробов, обзор ассортимента
621



Решения для ящиков/коробов с вырезом под мойку, обзор ассортимента
639

Система выдвижных ящиков ArciTech с двойными боковинами

- **Ящик, высота 78 мм**
- **Сталь с порошковым покрытием, цвет шампань**



Чертеж в разобранном виде

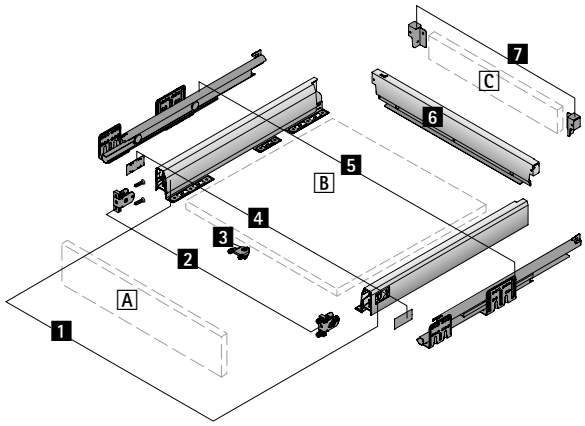

Компоненты

1 Боковина, левая и правая
2 Соединитель передней панели, 2 шт.
3 Стабилизатор передней панели
4 Заглушка, 2 шт.
5 Направляющая Actro, левая и правая, см. стр. 645
6 Стальная задняя стенка
Альтернативно
C Деревянная задняя стенка и
7 Соединитель задней стенки, левый и правый
A Передняя панель
B Днище (толщина материала 16 мм)
C Деревянная задняя стенка (толщина материала 16 мм)

Дополнительно

- Техническая информация, см. стр. 672, 698 - 711
- Направляющие Actro, см. стр. 645

- **Ящик, высота 78 мм**
- **Сталь с порошковым покрытием, цвет шампань**

Компоненты

1 Боковина

- Например, для использования в качестве выдвижного ящика под плитой
- Макс. высота передней панели 150 мм



Номинальная длина, мм	Артикул		Кол-во
	Левая	Правая	
500	**9 227 456**	**9 227 457**	15 шт.

2 Соединитель передней панели

- Сталь/пластик



Тип монтажа	Артикул	Кол-во
Под прикручивание	**9 123 011**	1/150 шт.
Под запрессовку	**9 123 010**	1/150 шт.

3 Стабилизатор передней панели

- Для стабилизации широких передних панелей
- Рекомендуется использование с корпусами шириной более 600 мм
- Пластик цвета антрацит



Артикул	Кол-во
9 123 080	1/150 шт.

4 Заглушка

- Пластик
- По запросу поставляется заглушка с индивидуальным принтом



Поверхность	Артикул	Кол-во
Серый кварц, с логотипом Hettich	**9 134 967**	1/300 шт.
Серый кварц	**9 134 966**	1/300 шт.
Под нержавеющую сталь, с логотипом Hettich	**9 123 007**	1/300 шт.
Покрытие под нержавеющую сталь	**9 123 002**	1/300 шт.

6 Стальная задняя стенка

- Для стандартной ширины корпуса
- Для крепления к боковине необходим винт DIN 7500 3,5 x 6, см. стр. 671



Ширина корпуса в мм	Артикул	Кол-во
600	**9 132 170**	1/20 шт.
900	**9 132 171**	1/20 шт.

7 Соединитель задней стенки

- Для деревянной задней стенки
- Для крепления к боковине необходим винт DIN 7500 3,5 x 6, см. стр. 671



Номинальная высота в мм	Артикул		Кол-во
	Левая	Правая	
78	**9 132 250**	**9 132 251**	30 шт.

Система выдвижных ящиков ArciTech с двойными боковинами

- **Ящик/внутренний ящик, высота 94 мм**
- **Сталь с порошковым покрытием, цвет шампань**





Чертеж в разобранном виде

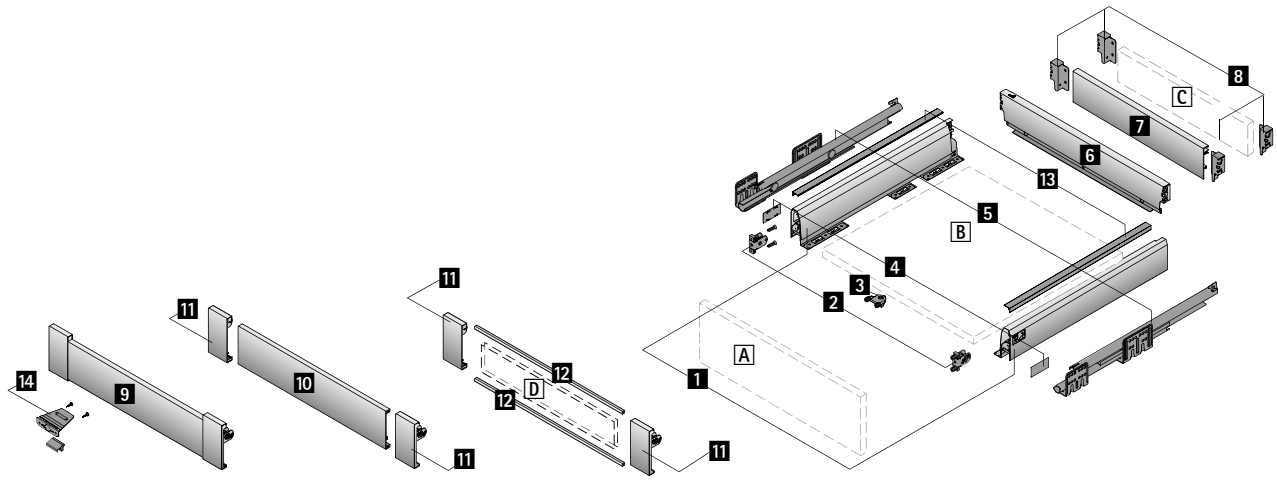

Компоненты

1 Боковина, левая и правая
2 Соединитель передней панели, 2 шт.
3 Стабилизатор передней панели
4 Заглушка, 2 шт.
5 Направляющая Actro, левая и правая, см. стр. 645
6 Стальная задняя стенка

Альтернативно

7 Алюминиевая задняя стенка или C Деревянная задняя стенка и
8 Соединитель задней стенки, левый и правый

9 Передняя панель для внутреннего ящика

Вариант 1

10 Алюминиевая передняя панель и
11 Соединитель передней панели

Вариант 2

D Передняя панель из другого материала и
11 Соединитель для передней панели и
12 Профиль для передней панели

13 Декоративный профиль
14 Ручка-фиксатор внутреннего ящика

A Передняя панель
B Днище (толщина материала 16 мм)
C Деревянная задняя стенка (толщина материала 16 мм)
D Передняя панель из другого материала (толщина материала 6 мм)

Дополнительно

- Техническая информация, см. стр. 673 - 674, 698 - 711
- Направляющие Actro, см. стр. 645

- **Ящик/внутренний ящик, высота 94 мм**
- **Сталь с порошковым покрытием, цвет шампань**

Компоненты

1 Боковина



Номинальная длина, мм	Артикул		Кол-во
	Левая	Правая	
270	**9 169 462**	**9 169 463**	15 шт.
300	**9 140 015**	**9 140 016**	15 шт.
350	**9 161 815**	**9 161 816**	15 шт.
400	**9 159 086**	**9 159 088**	15 шт.
450	**9 160 602**	**9 160 603**	15 шт.
500	**9 160 604**	**9 160 605**	15 шт.
550	**9 169 464**	**9 169 465**	15 шт.
650	**9 140 021**	**9 140 022**	15 шт.

2 Соединитель передней панели

- Сталь/пластик



Тип монтажа	Артикул	Кол-во
Под прикручивание	**9 123 011**	1/150 шт.
Под запрессовку	**9 123 010**	1/150 шт.

3 Стабилизатор передней панели

- Для стабилизации широких и (или) высоких передних панелей
- Рекомендуется при ширине корпуса больше 600 мм и (или) высоте передней панели больше 450 мм
- Пластик цвета антрацит



Артикул	Кол-во
9 123 080	1/150 шт.

4 Заглушка

- Пластик
- По запросу поставляется заглушка с индивидуальным принтом



Поверхность	Артикул	Кол-во
Серый кварц, с логотипом Hettich	**9 134 967**	1/300 шт.
Серый кварц	**9 134 966**	1/300 шт.
Под нержавеющую сталь, с логотипом Hettich	**9 123 007**	1/300 шт.
Покрытие под нержавеющую сталь	**9 123 002**	1/300 шт.

6 Стальная задняя стенка

- Для стандартной ширины корпуса



Ширина корпуса в мм	Артикул	Кол-во
275	**9 132 172**	1/20 шт.
300	**9 132 173**	1/20 шт.
350	**9 132 174**	1/20 шт.
400	**9 132 175**	1/20 шт.
450	**9 132 176**	1/20 шт.
500	**9 132 177**	1/20 шт.
550	**9 132 178**	1/20 шт.
600	**9 132 179**	1/20 шт.
700	**9 132 180**	1/20 шт.
800	**9 132 181**	1/20 шт.
900	**9 132 182**	1/20 шт.
1000	**9 132 183**	1/20 шт.
1200	**9 132 184**	1/20 шт.

7 Алюминиевая задняя стенка

- Для изменяемой или стандартной ширины корпуса
- Для нарезки под размер
- Длина 1140 мм
- **8** Соединители задней стенки заказываются отдельно



Артикул	Кол-во
9 132 264	1 шт.

8 Соединитель задней стенки

- Для деревянной или **7** алюминиевой задней стенки



Номинальная высота в мм	Артикул		Кол-во
	Левая	Правая	
94	**9 132 252**	**9 132 253**	30 шт.

Передняя панель для внутреннего ящика

9 Передняя панель для внутреннего ящика

- Для стандартной ширины корпуса
- С предустановленными соединителями
- Сталь с порошковым покрытием, цвет шампань/алюминий с порошковым покрытием, цвет шампань



Ширина корпуса в мм	**Артикул**	Кол-во
300	**9 122 813**	1/15 шт.
400	**9 122 814**	1/15 шт.
450	**9 122 815**	1/15 шт.
500	**9 122 816**	1/15 шт.
600	**9 122 817**	1/15 шт.
800	**9 122 818**	1/15 шт.
900	**9 122 819**	1/15 шт.
1000	**9 122 820**	1/15 шт.
1200	**9 122 821**	1/15 шт.

10 Алюминиевая передняя панель

- Для изменяемой или стандартной ширины корпуса
- Для нарезки под размер
- Длина 2000 мм
- 11 Соединители передней панели заказываются отдельно



Артикул	Кол-во
9 192 207	1 шт.

11 Соединитель передней панели

- Для комбинирования с алюминиевой передней панелью или профилем для передней панели при использовании передней панели из другого материала
- При использовании передней панели из другого материала общая нагрузка на ящик не должна превышать 60 кг



Состав комплекта:
- 1 соединитель передней панели, левый и правый

Артикул	Кол-во
9 123 085	1/15 компл.

12 Профилем для передней панели

- Для передней панели из другого материала
- Для нарезки под размер, 2 профиля на переднюю панель
- Длина 1140 мм
- Анодированный алюминий, цвет серебристый
- 11 Соединители заказываются отдельно



Артикул	Кол-во
9 123 097	1 шт.

Система выдвижных ящиков ArciTech с двойными боковинами

- **Ящик/внутренний ящик, высота 126 мм**
- **Сталь с порошковым покрытием, цвет шампань**





Чертеж в разобранном виде

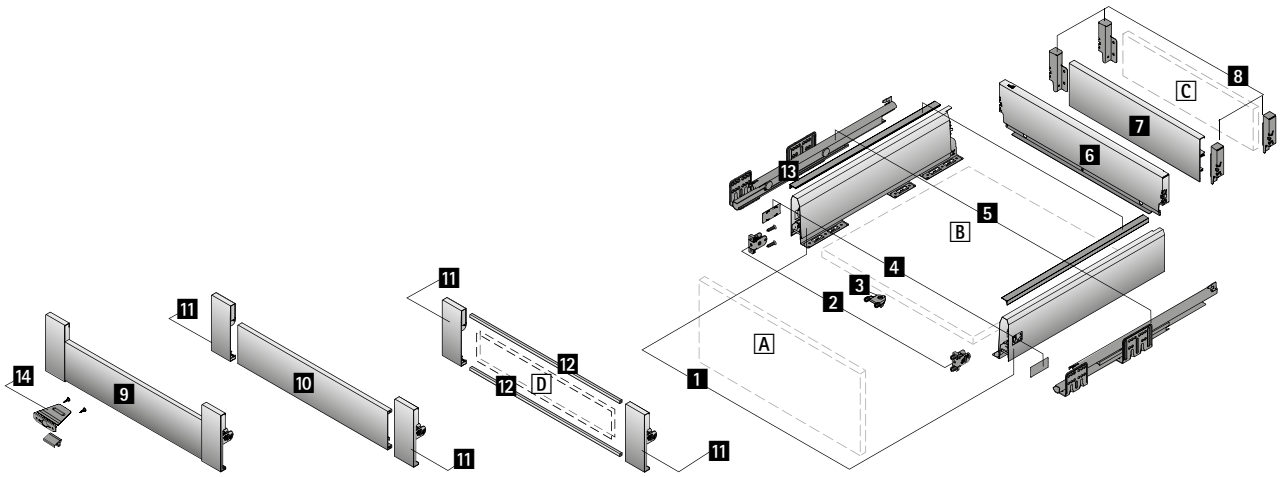

Компоненты

1 Боковина, левая и правая
2 Соединитель передней панели, 2 шт.
3 Стабилизатор передней панели
4 Заглушка, 2 шт.
5 Направляющая Actro, левая и правая, см. стр. 645
6 Стальная задняя стенка

Альтернативно

7 Алюминиевая задняя стенка или C Деревянная задняя стенка и
8 Соединитель задней стенки, левый и правый

9 Передняя панель для внутреннего ящика

Вариант 1

10 Алюминиевая передняя панель и
11 Соединитель передней панели

Вариант 2

D Передняя панель из другого материала и
11 Соединитель для передней панели и
12 Профиль для передней панели

13 Декоративный профиль
14 Ручка-фиксатор внутреннего ящика

A Передняя панель
B Днище (толщина материала 16 мм)
C Деревянная задняя стенка (толщина материала 16 мм)
D Передняя панель из другого материала (толщина материала 6 мм)

Дополнительно

- Техническая информация, см. стр. 675 - 676, 698 - 711
- Направляющие Actro, см. стр. 645

- **Ящик/внутренний ящик, высота 126 мм**
- **Сталь с порошковым покрытием, цвет шампань**

Компоненты

1 Боковина



Номинальная длина, мм	Артикул		Кол-во
	Левая	Правая	
270	**9 169 466**	**9 169 467**	15 шт.
300	**9 169 468**	**9 169 470**	15 шт.
350	**9 169 471**	**9 169 472**	15 шт.
400	**9 169 473**	**9 169 474**	15 шт.
450	**9 161 817**	**9 161 818**	15 шт.
500	**9 161 819**	**9 161 820**	15 шт.
550	**9 169 475**	**9 169 476**	15 шт.
650	**9 169 477**	**9 169 478**	15 шт.

2 Соединитель передней панели

- Сталь/пластик



Тип монтажа	Артикул	Кол-во
Под прикручивание	**9 123 011**	1/150 шт.
Под запрессовку	**9 123 010**	1/150 шт.

3 Стабилизатор передней панели

- Для стабилизации широких и (или) высоких передних панелей
- Рекомендуется при ширине корпуса больше 600 мм и (или) высоте передней панели больше 450 мм
- Пластик цвета антрацит



Артикул	Кол-во
9 123 080	1/150 шт.

4 Заглушка

- Пластик
- По запросу поставляется заглушка с индивидуальным принтом



Поверхность	Артикул	Кол-во
Серый кварц, с логотипом Hettich	**9 134 967**	1/300 шт.
Серый кварц	**9 134 966**	1/300 шт.
Под нержавеющую сталь, с логотипом Hettich	**9 123 007**	1/300 шт.
Покрытие под нержавеющую сталь	**9 123 002**	1/300 шт.

6 Стальная задняя стенка

- Для стандартной ширины корпуса



Ширина корпуса в мм	Артикул	Кол-во
275	**9 132 185**	1/20 шт.
300	**9 132 186**	1/20 шт.
350	**9 132 187**	1/20 шт.
400	**9 132 188**	1/20 шт.
450	**9 132 189**	1/20 шт.
500	**9 132 190**	1/20 шт.
550	**9 132 191**	1/20 шт.
600	**9 132 192**	1/20 шт.
700	**9 132 193**	1/20 шт.
800	**9 132 194**	1/20 шт.
900	**9 132 195**	1/20 шт.
1000	**9 132 196**	1/10 шт.
1200	**9 132 197**	1/10 шт.

7 Алюминиевая задняя стенка

- Для изменяемой или стандартной ширины корпуса
- Для нарезки под размер
- Длина 1140 мм
- **8** Соединители задней стенки заказываются отдельно



Артикул	Кол-во
9 132 265	1 шт.

8 Соединитель задней стенки

- Для деревянной или **7** алюминиевой задней стенки



Номинальная высота в мм	Артикул		Кол-во
	Левая	Правая	
126	**9 132 254**	**9 132 255**	30 шт.

Передняя панель для внутреннего ящика

9 Передняя панель для внутреннего ящика

- Для стандартной ширины корпуса
- С предустановленными соединителями
- Сталь с порошковым покрытием, цвет шампань/алюминий с порошковым покрытием, цвет шампань



Ширина корпуса в мм	Артикул	Кол-во
300	**9 122 840**	1/15 шт.
400	**9 122 841**	1/15 шт.
450	**9 122 842**	1/15 шт.
500	**9 122 843**	1/15 шт.
600	**9 122 844**	1/15 шт.
800	**9 122 845**	1/15 шт.
900	**9 122 846**	1/15 шт.
1000	**9 122 847**	1/15 шт.
1200	**9 122 848**	1/15 шт.

10 Алюминиевая передняя панель

- Для изменяемой или стандартной ширины корпуса
- Для нарезки под размер
- Длина 2000 мм
- 11 Соединители передней панели заказываются отдельно



Артикул	Кол-во
9 192 207	1 шт.

11 Соединитель передней панели

- Для комбинирования с алюминиевой передней панелью или профилем для передней панели при использовании передней панели из другого материала
- При использовании передней панели из другого материала общая нагрузка на ящик не должна превышать 60 кг



Состав комплекта:
- 1 соединитель передней панели, левый и правый

Артикул	Кол-во
9 123 088	1/15 компл.

12 Профилем для передней панели

- Для передней панели из другого материала
- Для нарезки под размер, 2 профиля на переднюю панель
- Длина 1140 мм
- Анодированный алюминий, цвет серебристый
- 11 Соединители заказываются отдельно



Артикул	Кол-во
9 123 097	1 шт.

Система выдвижных ящиков ArciTech с двойными боковинами

- **Короб/внутренний короб, высота 186 мм, высота боковины 94 мм**
- **Сталь с порошковым покрытием, цвет шампань**











Чертеж в разобранном виде

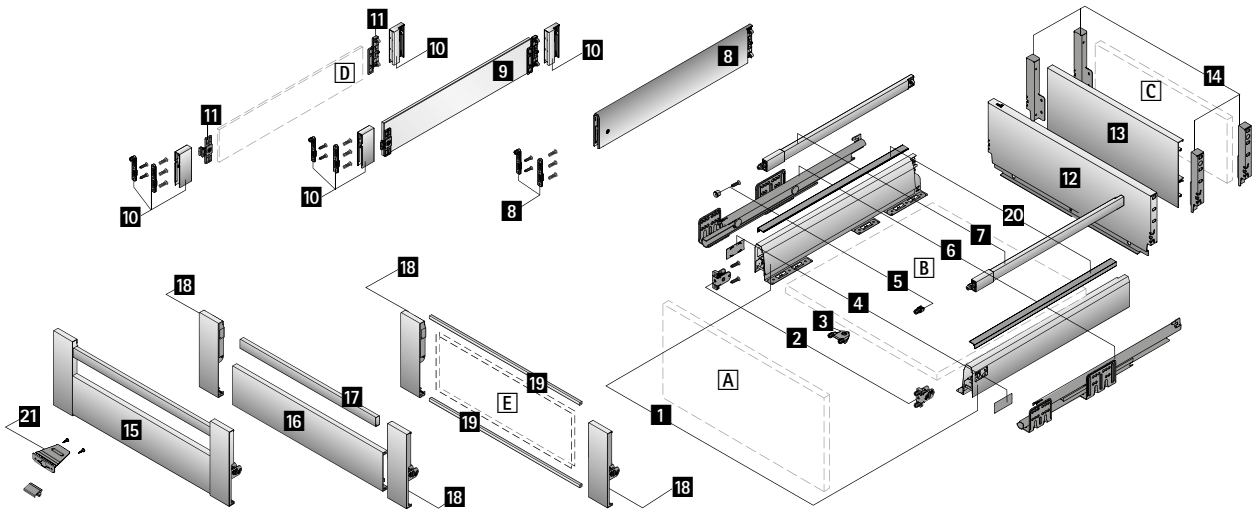

Компоненты

1 Боковина, левая и правая
2 Соединитель передней панели, 2 шт.
3 Стабилизатор передней панели
4 Заглушка, 2 шт.
5 Соединитель передней панели для продольного релинга, 2 шт.
6 Направляющая Actro, левая и правая, см. стр. 645
7 Продольный релинг, левый и правый

Вариант 1
8 TopSide

Вариант 2
9 Надставка DesignSide из стекла и
10 Адаптер DesignSide

Вариант 3
D Надставка DesignSide из другого материала и
10 Адаптер DesignSide и
11 Соединитель DesignSide

12 Стальная задняя стенка

Альтернативно
13 Алюминиевая задняя стенка или C Деревянная задняя стенка и
14 Соединитель задней стенки, левый и правый

15 Передняя панель для внутреннего короба

Вариант 1
16 Алюминиевая передняя панель и
17 Релинг для алюминиевой передней панели и
18 Соединитель передней панели

Вариант 2
E Передняя панель из другого материала и
18 Соединитель для передней панели и
19 Профиль для передней панели

20 Декоративный профиль
21 Ручка-фиксатор внутреннего ящика
A Передняя панель
B Днище (толщина материала 16 мм)
C Деревянная задняя стенка (толщина материала 16 мм)
D Надставка DesignSide из другого материала (толщина материала 8 мм)
E Передняя панель из другого материала (толщина материала 6 мм)

Дополнительно

- Техническая информация, см. стр. 677 - 680, 698 - 711
- Направляющие Actro, см. стр. 645

- **Короб/внутренний короб, высота 186 мм, высота боковины 94 мм**
- **Сталь с порошковым покрытием, цвет шампань**

Компоненты

1 Боковина



Номинальная длина, мм	Артикул		Кол-во
	Левая	Правая	
270	**9 169 462**	**9 169 463**	15 шт.
300	**9 140 015**	**9 140 016**	15 шт.
350	**9 161 815**	**9 161 816**	15 шт.
400	**9 159 086**	**9 159 088**	15 шт.
450	**9 160 602**	**9 160 603**	15 шт.
500	**9 160 604**	**9 160 605**	15 шт.
550	**9 169 464**	**9 169 465**	15 шт.
650	**9 140 021**	**9 140 022**	15 шт.

2 Соединитель передней панели

- Сталь/пластик



Тип монтажа	Артикул	Кол-во
Под прикручивание	**9 123 011**	1/150 шт.
Под запрессовку	**9 123 010**	1/150 шт.

3 Стабилизатор передней панели

- Для стабилизации широких и (или) высоких передних панелей
- Рекомендуется при ширине корпуса больше 600 мм и (или) высоте передней панели больше 450 мм
- Пластик цвета антрацит



Артикул	Кол-во
9 123 080	1/150 шт.

4 Заглушка

- Пластик
- По запросу поставляется заглушка с индивидуальным принтом



Поверхность	Артикул	Кол-во
Серый кварц, с логотипом Hettich	**9 134 967**	1/300 шт.
Серый кварц	**9 134 966**	1/300 шт.
Под нержавеющую сталь, с логотипом Hettich	**9 123 007**	1/300 шт.
Покрытие под нержавеющую сталь	**9 123 002**	1/300 шт.

7 Продольный релинг



Номинальная длина, мм	Артикул		Кол-во
	Левая	Правая	
270	**9 169 406**	**9 169 407**	30 шт.
300	**9 140 063**	**9 140 064**	30 шт.
350	**9 162 083**	**9 162 084**	30 шт.
400	**9 140 065**	**9 140 066**	30 шт.
450	**9 160 531**	**9 160 532**	30 шт.
500	**9 140 067**	**9 140 068**	30 шт.
550	**9 169 408**	**9 169 409**	30 шт.
650	**9 140 069**	**9 140 070**	30 шт.

5 Соединитель передней панели для продольного релинга

- Пластик цвета антрацит



Тип монтажа	Артикул	Кол-во
Под прикручивание	**9 127 011**	1/300 шт.
Под запрессовку	**9 127 000**	1/300 шт.

8 Надставка TopSide

Состав комплекта:
- 1 надставка TopSide, левая и правая
- 2 соединителя передней панели под запрессовку и под прикручивание



Номинальная длина, мм	Артикул	Кол-во
400	**9 144 526**	1 компл.
450	**9 169 410**	1 компл.
500	**9 144 527**	1 компл.
550	**9 169 451**	1 компл.
650	**9 144 573**	1 компл.

9 Надставка на боковину DesignSide из стекла

- Прозрачное стекло с приклеенными соединителями
- Толщина материала 8 мм
- 10 Адаптеры DesignSide заказываются отдельно



Состав комплекта:
- 1 надставка DesignSide с приклеенными соединителями, левая и правая

Номинальная длина, мм	Артикул	Кол-во
270	**9 122 983**	1 компл.
300	**9 122 984**	1 компл.
350	**9 122 985**	1 компл.
400	**9 122 986**	1 компл.
450	**9 122 987**	1 компл.
500	**9 122 988**	1 компл.
550	**9 122 989**	1 компл.
650	**9 122 990**	1 компл.

10 Комплект адаптеров DesignSide

- Для комбинирования с 9 DesignSide из стекла или при использовании DesignSide из другого материала с 11 Соединителем DesignSide



Состав комплекта:
- 1 передний адаптер DesignSide, слева и справа
- 1 задний адаптер DesignSide, слева и справа
- 2 соединителя передней панели под запрессовку и под прикручивание

Артикул	Кол-во
9 141 689	1 компл.

11 Соединителями DesignSide

- Для использования с надставкой на боковину DesignSide из другого материала
- Под приклеивание или под прикручивание (Ø 3 x 10)
- 10 Адаптеры DesignSide заказываются отдельно



Состав комплекта:
- 1 соединитель DesignSide, передний, левый и правый
- 1 соединитель DesignSide, задний, левый и правый

Артикул	Кол-во
9 122 998	1/15 компл.

12 Стальная задняя стенка

- Для стандартной ширины корпуса



Ширина корпуса в мм	Артикул	Кол-во
275	**9 132 198**	1/10 шт.
300	**9 132 199**	1/10 шт.
350	**9 132 200**	1/10 шт.
400	**9 132 201**	1/10 шт.
450	**9 132 202**	1/10 шт.
500	**9 132 203**	1/10 шт.
550	**9 132 204**	1/10 шт.
600	**9 132 205**	1/10 шт.
700	**9 132 206**	1/10 шт.
800	**9 132 207**	1/10 шт.
900	**9 132 208**	1/10 шт.
1000	**9 132 209**	1/10 шт.
1200	**9 132 210**	1/10 шт.

13 Алюминиевая задняя стенка

- Для изменяемой или стандартной ширины корпуса
- Для нарезки под размер
- Длина 2000 мм
- 14 Соединители задней стенки заказываются отдельно



Артикул	Кол-во
9 192 192	1 шт.

14 Соединитель задней стенки

- Для деревянной или 13 Алюминиевой задней стенки



Номинальная высота в мм	Артикул		Кол-во
	Левая	Правая	
186	**9 132 256**	**9 132 257**	30 шт.

Передняя панель для внутреннего короба

15 Передняя панель для внутреннего короба

- Для стандартной ширины корпуса
- С предустановленными соединителями и предустановленным релингом
- Сталь с порошковым покрытием, цвет шампань/алюминий с порошковым покрытием, цвет шампань



Ширина корпуса в мм	**Артикул**	Кол-во
300	**9 122 867**	1/15 шт.
400	**9 122 868**	1/15 шт.
450	**9 122 869**	1/15 шт.
500	**9 122 870**	1/15 шт.
600	**9 122 871**	1/15 шт.
800	**9 122 872**	1/15 шт.
900	**9 122 873**	1/15 шт.
1000	**9 122 874**	1/15 шт.
1200	**9 122 875**	1/15 шт.

16 Алюминиевая передняя панель

- Для изменяемой или стандартной ширины корпуса
- Для нарезки под размер
- Длина 2000 мм
- 17 Релинги и 18 Соединители передней панели заказываются отдельно



Артикул	Кол-во
9 192 207	1 шт.

17 Релинг для алюминиевой передней панели

- Сталь
- Для изменяемой или стандартной ширины корпуса
- Для нарезки под размер
- Длина 2000 мм
- 16 Алюминиевая передняя панель и 18 Соединители передней панели заказываются отдельно



Артикул	Кол-во
9 182 716	1 шт.

18 Соединитель передней панели

- Для комбинирования с 16 Алюминиевой передней панелью и 17 Релингом для передней панели или при использовании передней панели из другого материала с 19 Профилем для передней панели
- При использовании передней панели из другого материала общая нагрузка на ящик не должна превышать 60 кг



Состав комплекта:
- 1 соединитель передней панели, левый и правый

Артикул	Кол-во
9 123 091	1/15 компл.

19 Профилем для передней панели

- Для передней панели из другого материала
- Для нарезки под размер, 2 профиля на переднюю панель
- Длина 1140 мм
- Анодированный алюминий, цвет серебристый
- 18 Соединители заказываются отдельно



Артикул	Кол-во
9 123 097	1 шт.

Система выдвижных ящиков ArciTech с двойными боковинами

- **Короб/внутренний короб, высота 186 мм, высота боковины 126 мм**
- **Сталь с порошковым покрытием, цвет шампань**





Чертеж в разобранном виде

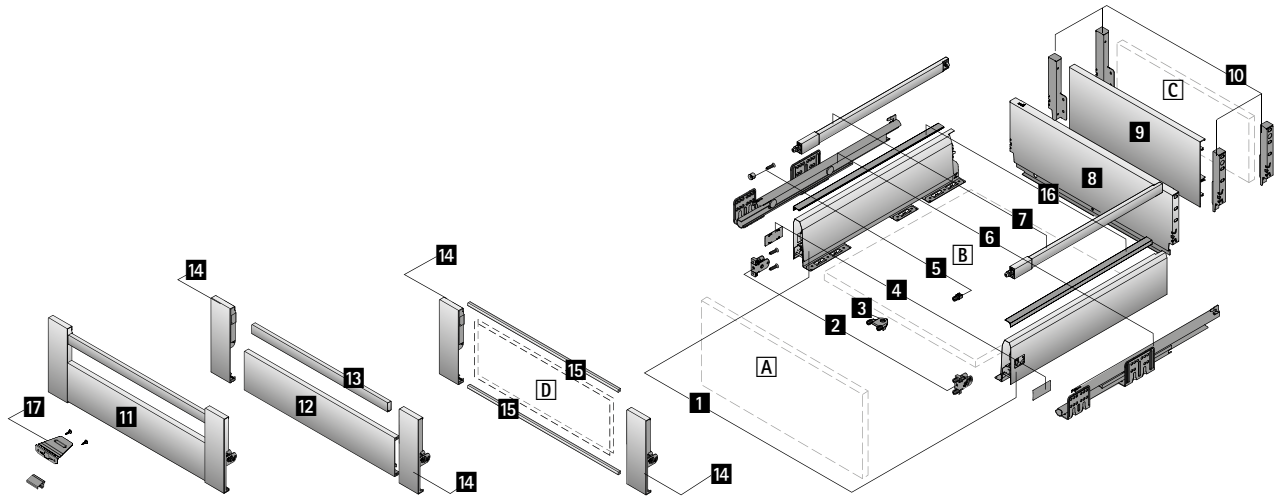

Компоненты

1 Боковина, левая и правая
2 Соединитель передней панели, 2 шт.
3 Стабилизатор передней панели
4 Заглушка, 2 шт.
5 Соединитель передней панели для продольного релинга, 2 шт.
6 Направляющая Actro, левая и правая, см. стр. 645
7 Продольный релинг, левый и правый
8 Стальная задняя стенка

Альтернативно

9 Алюминиевая задняя стенка или C Деревянная задняя стенка и
10 Соединитель задней стенки, левый и правый
11 Передняя панель для внутреннего короба

Вариант 1

12 Алюминиевая передняя панель и
13 Релинг для алюминиевой передней панели и
14 Соединитель передней панели

Вариант 2

D Передняя панель из другого материала и
14 Соединитель для передней панели и
15 Профиль для передней панели

16 Декоративный профиль
17 Ручка-фиксатор внутреннего ящика

A Передняя панель
B Днище (толщина материала 16 мм)
C Деревянная задняя стенка (толщина материала 16 мм)
D Передняя панель из другого материала (толщина материала 6 мм)

Дополнительно

- Техническая информация, см. стр. 681 - 682, 698 - 711
- Направляющие Actro, см. стр. 645

- **Короб/внутренний короб, высота 186 мм, высота боковины 126 мм**
- **Сталь с порошковым покрытием, цвет шампань**

Компоненты

1 Боковина



Номинальная длина, мм	Артикул		Кол-во
	Левая	Правая	
270	**9 169 466**	**9 169 467**	15 шт.
300	**9 169 468**	**9 169 470**	15 шт.
350	**9 169 471**	**9 169 472**	15 шт.
400	**9 169 473**	**9 169 474**	15 шт.
450	**9 161 817**	**9 161 818**	15 шт.
500	**9 161 819**	**9 161 820**	15 шт.
550	**9 169 475**	**9 169 476**	15 шт.
650	**9 169 477**	**9 169 478**	15 шт.

2 Соединитель передней панели

- Сталь/пластик



Тип монтажа	Артикул	Кол-во
Под прикручивание	**9 123 011**	1/150 шт.
Под запрессовку	**9 123 010**	1/150 шт.

3 Стабилизатор передней панели

- Для стабилизации широких и (или) высоких передних панелей
- Рекомендуется при ширине корпуса больше 600 мм и (или) высоте передней панели больше 450 мм
- Пластик цвета антрацит



Артикул	Кол-во
9 123 080	1/150 шт.

4 Заглушка

- Пластик
- По запросу поставляется заглушка с индивидуальным принтом



Поверхность	Артикул	Кол-во
Серый кварц, с логотипом Hettich	**9 134 967**	1/300 шт.
Серый кварц	**9 134 966**	1/300 шт.
Под нержавеющую сталь, с логотипом Hettich	**9 123 007**	1/300 шт.
Покрытие под нержавеющую сталь	**9 123 002**	1/300 шт.

7 Продольный релинг



Номинальная длина, мм	Артикул		Кол-во
	Левая	Правая	
270	**9 169 406**	**9 169 407**	30 шт.
300	**9 140 063**	**9 140 064**	30 шт.
350	**9 162 083**	**9 162 084**	30 шт.
400	**9 140 065**	**9 140 066**	30 шт.
450	**9 160 531**	**9 160 532**	30 шт.
500	**9 140 067**	**9 140 068**	30 шт.
550	**9 169 408**	**9 169 409**	30 шт.
650	**9 140 069**	**9 140 070**	30 шт.

5 Соединитель передней панели для продольного релинга

- Пластик цвета антрацит



Тип монтажа	Артикул	Кол-во
Под прикручивание	**9 127 011**	1/300 шт.
Под запрессовку	**9 127 000**	1/300 шт.

- **Короб/внутренний короб, высота 186 мм, высота боковины 126 мм**
- **Сталь с порошковым покрытием, цвет шампань**

8 Стальная задняя стенка

- Для стандартной ширины корпуса



Ширина корпуса в мм	Артикул	Кол-во
275	**9 132 198**	1/10 шт.
300	**9 132 199**	1/10 шт.
350	**9 132 200**	1/10 шт.
400	**9 132 201**	1/10 шт.
450	**9 132 202**	1/10 шт.
500	**9 132 203**	1/10 шт.
550	**9 132 204**	1/10 шт.
600	**9 132 205**	1/10 шт.
700	**9 132 206**	1/10 шт.
800	**9 132 207**	1/10 шт.
900	**9 132 208**	1/10 шт.
1000	**9 132 209**	1/10 шт.
1200	**9 132 210**	1/10 шт.

10 Соединитель задней стенки

- Для деревянной или 9 алюминиевой задней стенки



Номинальная высота в мм	Артикул		Кол-во
	Левая	**Правая**	
186	**9 132 256**	**9 132 257**	30 шт.

9 Алюминиевая задняя стенка

- Для изменяемой или стандартной ширины корпуса
- Для нарезки под размер
- Длина 2000 мм
- 10 Соединители задней стенки заказываются отдельно



Артикул	Кол-во
9 192 192	1 шт.

Передняя панель для внутреннего короба

11 Передняя панель для внутреннего короба

- Для стандартной ширины корпуса
- С предустановленными соединителями и предустановленным релингом
- Сталь с порошковым покрытием, цвет шампань/алюминий с порошковым покрытием, цвет шампань



Ширина корпуса в мм	Артикул	Кол-во
300	**9 122 867**	1/15 шт.
400	**9 122 868**	1/15 шт.
450	**9 122 869**	1/15 шт.
500	**9 122 870**	1/15 шт.
600	**9 122 871**	1/15 шт.
800	**9 122 872**	1/15 шт.
900	**9 122 873**	1/15 шт.
1000	**9 122 874**	1/15 шт.
1200	**9 122 875**	1/15 шт.

12 Алюминиевая передняя панель

- Для изменяемой или стандартной ширины корпуса
- Для нарезки под размер
- Длина 2000 мм
- 13 Релинги и 14 Соединители передней панели заказываются отдельно



Артикул	Кол-во
9 192 207	1 шт.

13 Релинг для алюминиевой передней панели

- Сталь
- Для изменяемой или стандартной ширины корпуса
- Для нарезки под размер
- Длина 2000 мм
- 12 Алюминиевая передняя панель и 14 Соединители передней панели заказываются отдельно



Артикул	Кол-во
9 182 716	1 шт.

14 Соединитель передней панели

- Для комбинирования с 12 Алюминиевой передней панелью и 13 Релингом для передней панели или при использовании передней панели из другого материала с 15 Профилем для передней панели
- При использовании передней панели из другого материала общая нагрузка на ящик не должна превышать 60 кг



Состав комплекта:

- 1 соединитель передней панели, левый и правый

Артикул	Кол-во
9 123 091	1/15 компл.

15 Профилем для передней панели

- Для передней панели из другого материала
- Для нарезки под размер, 2 профиля на переднюю панель
- Длина 1140 мм
- Анодированный алюминий, цвет серебристый
- 14 Соединители заказываются отдельно



Артикул	Кол-во
9 123 097	1 шт.

Система выдвижных ящиков ArciTech с двойными боковинами

- **Короб/внутренний короб, высота 218 мм, высота боковины 94 мм**
- **Сталь с порошковым покрытием, цвет шампань**











Чертеж в разобранном виде

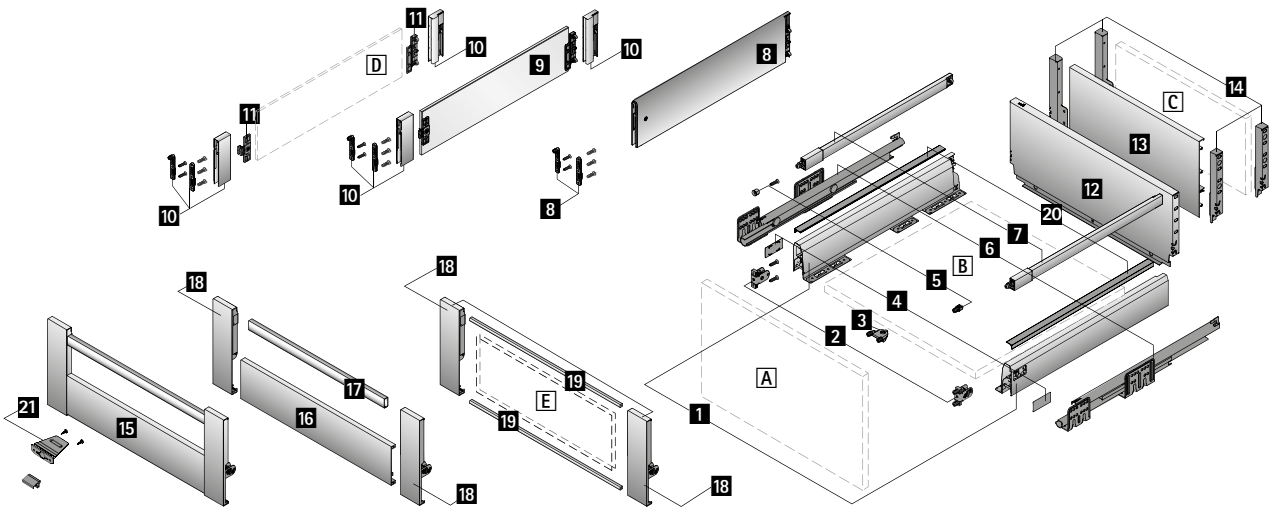

Компоненты

1 Боковина, левая и правая
2 Соединитель передней панели, 2 шт.
3 Стабилизатор передней панели
4 Заглушка, 2 шт.
5 Соединитель передней панели для продольного релинга, 2 шт.
6 Направляющая Actro, левая и правая, см. стр. 645
7 Продольный релинг, левый и правый

Вариант 1
- **8** TopSide

Вариант 2
- **9** Надставка DesignSide из стекла и
- **10** Адаптер DesignSide

Вариант 3
- D Надставка DesignSide из другого материала и
- **10** Адаптер DesignSide и
- **11** Соединитель DesignSide

12 Стальная задняя стенка

Альтернативно
- **13** Алюминиевая задняя стенка или C Деревянная задняя стенка и
- **14** Соединитель задней стенки, левый и правый

15 Передняя панель для внутреннего короба

Вариант 1
- **16** Алюминиевая передняя панель и
- **17** Релинг для алюминиевой передней панели и
- **18** Соединитель передней панели

Вариант 2
- E Передняя панель из другого материала и
- **18** Соединитель для передней панели и
- **19** Профиль для передней панели

20 Декоративный профиль
21 Ручка-фиксатор внутреннего ящика
A Передняя панель
B Днище (толщина материала 16 мм)
C Деревянная задняя стенка (толщина материала 16 мм)
D Надставка DesignSide из другого материала (толщина материала 8 мм)
E Передняя панель из другого материала (толщина материала 6 мм)

Дополнительно

- Техническая информация, см. стр. 683 - 686, 698 - 711
- Направляющие Actro, см. стр. 645

- **Короб/внутренний короб, высота 218 мм, высота боковины 94 мм**
- **Сталь с порошковым покрытием, цвет шампань**

Компоненты

1 Боковина



Номинальная длина, мм	Артикул		Кол-во
	Левая	Правая	
270	**9 169 462**	**9 169 463**	15 шт.
300	**9 140 015**	**9 140 016**	15 шт.
350	**9 161 815**	**9 161 816**	15 шт.
400	**9 159 086**	**9 159 088**	15 шт.
450	**9 160 602**	**9 160 603**	15 шт.
500	**9 160 604**	**9 160 605**	15 шт.
550	**9 169 464**	**9 169 465**	15 шт.
650	**9 140 021**	**9 140 022**	15 шт.

2 Соединитель передней панели

- Сталь/пластик



Тип монтажа	Артикул	Кол-во
Под прикручивание	**9 123 011**	1/150 шт.
Под запрессовку	**9 123 010**	1/150 шт.

3 Стабилизатор передней панели

- Для стабилизации широких и (или) высоких передних панелей
- Рекомендуется при ширине корпуса больше 600 мм и (или) высоте передней панели больше 450 мм
- Пластик цвета антрацит



Артикул	Кол-во
9 123 080	1/150 шт.

4 Заглушка

- Пластик
- По запросу поставляется заглушка с индивидуальным принтом



Поверхность	Артикул	Кол-во
Серый кварц, с логотипом Hettich	**9 134 967**	1/300 шт.
Серый кварц	**9 134 966**	1/300 шт.
Под нержавеющую сталь, с логотипом Hettich	**9 123 007**	1/300 шт.
Покрытие под нержавеющую сталь	**9 123 002**	1/300 шт.

7 Продольный релинг



Номинальная длина, мм	Артикул		Кол-во
	Левая	Правая	
270	**9 169 406**	**9 169 407**	30 шт.
300	**9 140 063**	**9 140 064**	30 шт.
350	**9 162 083**	**9 162 084**	30 шт.
400	**9 140 065**	**9 140 066**	30 шт.
450	**9 160 531**	**9 160 532**	30 шт.
500	**9 140 067**	**9 140 068**	30 шт.
550	**9 169 408**	**9 169 409**	30 шт.
650	**9 140 069**	**9 140 070**	30 шт.

5 Соединитель передней панели для продольного релинга

- Пластик цвета антрацит



Тип монтажа	Артикул	Кол-во
Под прикручивание	**9 127 011**	1/300 шт.
Под запрессовку	**9 127 000**	1/300 шт.

8 Надставка TopSide

Состав комплекта:
- 1 надставка TopSide, левая и правая
- 2 соединителя передней панели под запрессовку и под прикручивание



Номинальная длина, мм	Артикул	Кол-во
400	**9 169 452**	1 компл.
450	**9 162 332**	1 компл.
500	**9 162 331**	1 компл.
550	**9 169 455**	1 компл.
650	**9 169 456**	1 компл.

9 Надставка на боковину DesignSide из стекла

- Прозрачное стекло с приклеенными соединителями
- Толщина материала 8 мм
- 10 Адаптеры DesignSide заказываются отдельно



Состав комплекта:
- 1 надставка DesignSide с приклеенными соединителями, левая и правая

Номинальная длина, мм	Артикул	Кол-во
270	**9 122 991**	1 компл.
300	**9 122 992**	1 компл.
350	**9 122 993**	1 компл.
400	**9 122 994**	1 компл.
450	**9 122 995**	1 компл.
500	**9 122 996**	1 компл.
550	**9 122 997**	1 компл.
650	**9 123 078**	1 компл.

10 Комплект адаптеров DesignSide

- Для комбинирования с 9 DesignSide из стекла или при использовании DesignSide из другого материала с 11 Соединителем DesignSide



Состав комплекта:
- 1 передний адаптер DesignSide, слева и справа
- 1 задний адаптер DesignSide, слева и справа
- 2 соединителя передней панели под запрессовку и под прикручивание

Артикул	Кол-во
9 161 767	1 компл.

11 Соединителями DesignSide

- Для использования с надставкой на боковину DesignSide из другого материала
- Под приклеивание или под прикручивание (Ø 3 x 10)
- 10 Адаптеры DesignSide заказываются отдельно



Состав комплекта:
- 1 соединитель DesignSide, передний, левый и правый
- 1 соединитель DesignSide, задний, левый и правый

Артикул	Кол-во
9 122 998	1/15 компл.

12 Стальная задняя стенка

- Для стандартной ширины корпуса



Ширина корпуса в мм	Артикул	Кол-во
275	**9 132 211**	1/10 шт.
300	**9 132 212**	1/10 шт.
350	**9 132 213**	1/10 шт.
400	**9 132 214**	1/10 шт.
450	**9 132 215**	1/10 шт.
500	**9 132 216**	1/10 шт.
550	**9 132 217**	1/10 шт.
600	**9 132 218**	1/10 шт.
700	**9 132 219**	1/10 шт.
800	**9 132 220**	1/10 шт.
900	**9 132 221**	1/10 шт.
1000	**9 132 222**	1/5 шт.
1200	**9 132 223**	1/5 шт.

13 Алюминиевая задняя стенка

- Для изменяемой или стандартной ширины корпуса
- Для нарезки под размер
- Длина 2000 мм
- 14 Соединители задней стенки заказываются отдельно



Артикул	Кол-во
9 192 187	1 шт.

14 Соединитель задней стенки

- Для деревянной или 13 Алюминиевой задней стенки



Номинальная высота в мм	Артикул		Кол-во
	Левая	Правая	
218	**9 132 258**	**9 132 259**	30 шт.

- **Короб/внутренний короб, высота 218 мм, высота боковины 94 мм**
- **Сталь с порошковым покрытием, цвет шампань**

Передняя панель для внутреннего короба

15 Передняя панель для внутреннего короба

- Для стандартной ширины корпуса
- С предустановленными соединителями и предустановленным релингом
- Сталь с порошковым покрытием, цвет шампань/алюминий с порошковым покрытием, цвет шампань



Ширина корпуса в мм	**Артикул**	Кол-во
300	**9 122 894**	1/15 шт.
400	**9 122 895**	1/15 шт.
450	**9 122 896**	1/15 шт.
500	**9 122 897**	1/15 шт.
600	**9 122 898**	1/15 шт.
800	**9 122 899**	1/15 шт.
900	**9 122 900**	1/15 шт.
1000	**9 122 901**	1/15 шт.
1200	**9 122 902**	1/15 шт.

16 Алюминиевая передняя панель

- Для изменяемой или стандартной ширины корпуса
- Для нарезки под размер
- Длина 2000 мм
- 17 Релинги и 18 Соединители передней панели заказываются отдельно



Артикул	Кол-во
9 192 207	1 шт.

17 Релинг для алюминиевой передней панели

- Сталь
- Для изменяемой или стандартной ширины корпуса
- Для нарезки под размер
- Длина 2000 мм
- 16 Алюминиевая передняя панель и 18 Соединители передней панели заказываются отдельно



Артикул	Кол-во
9 182 716	1 шт.

18 Соединитель передней панели

- Для комбинирования с 16 Алюминиевой передней панелью и 17 Релингом для передней панели или при использовании передней панели из другого материала с 19 Профилем для передней панели
- При использовании передней панели из другого материала общая нагрузка на ящик не должна превышать 60 кг



Состав комплекта:
- 1 соединитель передней панели, левый и правый

Артикул	Кол-во
9 123 094	1/15 компл.

19 Профилем для передней панели

- Для передней панели из другого материала
- Для нарезки под размер, 2 профиля на переднюю панель
- Длина 1140 мм
- Анодированный алюминий, цвет серебристый
- 18 Соединители заказываются отдельно



Артикул	Кол-во
9 123 097	1 шт.

Система выдвижных ящиков ArciTech с двойными боковинами

- **Короб/внутренний короб, высота 218 мм, высота боковины 126 мм**
- **Сталь с порошковым покрытием, цвет шампань**











Чертеж в разобранном виде

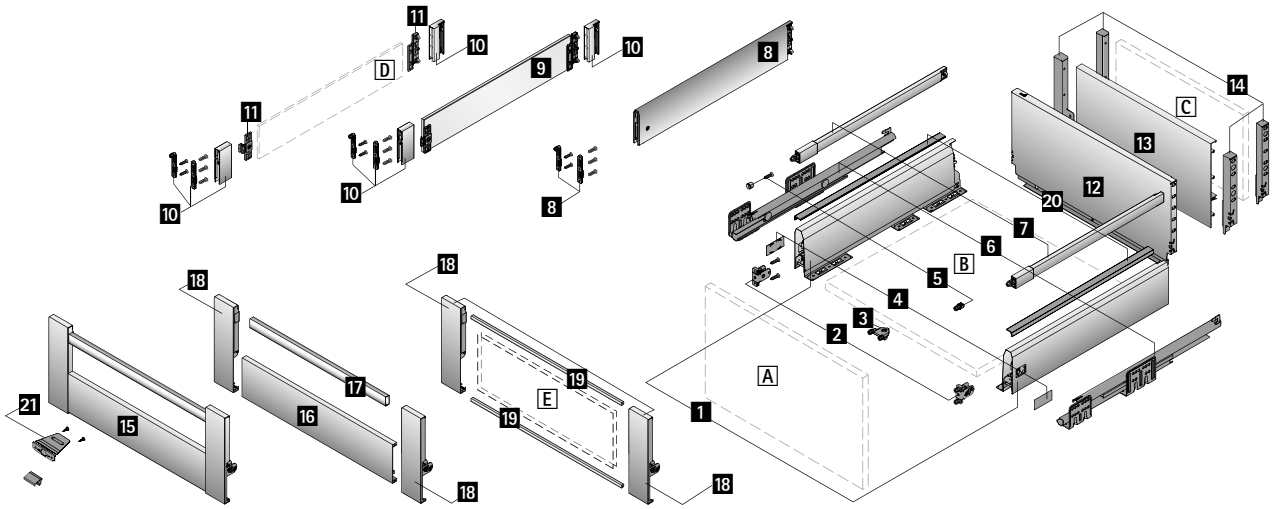

Компоненты

1 Боковина, левая и правая
2 Соединитель передней панели, 2 шт.
3 Стабилизатор передней панели
4 Заглушка, 2 шт.
5 Соединитель передней панели для продольного релинга, 2 шт.
6 Направляющая Actro, левая и правая, см. стр. 645
7 Продольный релинг, левый и правый

Вариант 1
8 TopSide

Вариант 2
9 Надставка DesignSide из стекла и
10 Адаптер DesignSide

Вариант 3
D Надставка DesignSide из другого материала и
10 Адаптер DesignSide и
11 Соединитель DesignSide

12 Стальная задняя стенка

Альтернативно
13 Алюминиевая задняя стенка или C Деревянная задняя стенка и
14 Соединитель задней стенки, левый и правый

15 Передняя панель для внутреннего короба

Вариант 1
16 Алюминиевая передняя панель и
17 Релинг для алюминиевой передней панели и
18 Соединитель передней панели

Вариант 2
E Передняя панель из другого материала и
18 Соединитель для передней панели и
19 Профиль для передней панели

20 Декоративный профиль
21 Ручка-фиксатор внутреннего ящика
A Передняя панель
B Днище (толщина материала 16 мм)
C Деревянная задняя стенка (толщина материала 16 мм)
D Надставка DesignSide из другого материала (толщина материала 8 мм)
E Передняя панель из другого материала (толщина материала 6 мм)

Дополнительно

- Техническая информация, см. стр. 687 - 690, 698 - 711
- Направляющие Actro, см. стр. 645

- **Короб/внутренний короб, высота 218 мм, высота боковины 126 мм**
- **Сталь с порошковым покрытием, цвет шампань**

Компоненты

1 Боковина



Номинальная длина, мм	Артикул		Кол-во
	Левая	Правая	
270	**9 169 466**	**9 169 467**	15 шт.
300	**9 169 468**	**9 169 470**	15 шт.
350	**9 169 471**	**9 169 472**	15 шт.
400	**9 169 473**	**9 169 474**	15 шт.
450	**9 161 817**	**9 161 818**	15 шт.
500	**9 161 819**	**9 161 820**	15 шт.
550	**9 169 475**	**9 169 476**	15 шт.
650	**9 169 477**	**9 169 478**	15 шт.

2 Соединитель передней панели

- Сталь/пластик



Тип монтажа	Артикул	Кол-во
Под прикручивание	**9 123 011**	1/150 шт.
Под запрессовку	**9 123 010**	1/150 шт.

3 Стабилизатор передней панели

- Для стабилизации широких и (или) высоких передних панелей
- Рекомендуется при ширине корпуса больше 600 мм и (или) высоте передней панели больше 450 мм
- Пластик цвета антрацит



Артикул	Кол-во
9 123 080	1/150 шт.

4 Заглушка

- Пластик
- По запросу поставляется заглушка с индивидуальным принтом



Поверхность	Артикул	Кол-во
Серый кварц, с логотипом Hettich	**9 134 967**	1/300 шт.
Серый кварц	**9 134 966**	1/300 шт.
Под нержавеющую сталь, с логотипом Hettich	**9 123 007**	1/300 шт.
Покрытие под нержавеющую сталь	**9 123 002**	1/300 шт.

7 Продольный релинг



Номинальная длина, мм	Артикул		Кол-во
	Левая	Правая	
270	**9 169 406**	**9 169 407**	30 шт.
300	**9 140 063**	**9 140 064**	30 шт.
350	**9 162 083**	**9 162 084**	30 шт.
400	**9 140 065**	**9 140 066**	30 шт.
450	**9 160 531**	**9 160 532**	30 шт.
500	**9 140 067**	**9 140 068**	30 шт.
550	**9 169 408**	**9 169 409**	30 шт.
650	**9 140 069**	**9 140 070**	30 шт.

5 Соединитель передней панели для продольного релинга

- Пластик цвета антрацит



Тип монтажа	Артикул	Кол-во
Под прикручивание	**9 127 011**	1/300 шт.
Под запрессовку	**9 127 000**	1/300 шт.

8 Надставка TopSide

Состав комплекта:
- 1 надставка TopSide, левая и правая
- 2 соединителя передней панели под запрессовку и под прикручивание



Номинальная длина, мм	Артикул	Кол-во
400	**9 144 526**	1 компл.
450	**9 169 410**	1 компл.
500	**9 144 527**	1 компл.
550	**9 169 451**	1 компл.
650	**9 144 573**	1 компл.

9 Надставка на боковину DesignSide из стекла

- Прозрачное стекло с приклеенными соединителями
- Толщина материала 8 мм
- 10 Адаптеры DesignSide заказываются отдельно



Состав комплекта:
- 1 надставка DesignSide с приклеенными соединителями, левая и правая

Номинальная длина, мм	Артикул	Кол-во
270	**9 122 983**	1 компл.
300	**9 122 984**	1 компл.
350	**9 122 985**	1 компл.
400	**9 122 986**	1 компл.
450	**9 122 987**	1 компл.
500	**9 122 988**	1 компл.
550	**9 122 989**	1 компл.
650	**9 122 990**	1 компл.

10 Комплект адаптеров DesignSide

- Для комбинирования с 9 DesignSide из стекла или при использовании DesignSide из другого материала с 11 Соединителем DesignSide



Состав комплекта:
- 1 передний адаптер DesignSide, слева и справа
- 1 задний адаптер DesignSide, слева и справа
- 2 соединителя передней панели под запрессовку и под прикручивание

Артикул	Кол-во
9 141 689	1 компл.

11 Соединителями DesignSide

- Для использования с надставкой на боковину DesignSide из другого материала
- Под приклеивание или под прикручивание (Ø 3 x 10)
- 10 Адаптеры DesignSide заказываются отдельно



Состав комплекта:
- 1 соединитель DesignSide, передний, левый и правый
- 1 соединитель DesignSide, задний, левый и правый

Артикул	Кол-во
9 122 998	1/15 компл.

12 Стальная задняя стенка

- Для стандартной ширины корпуса



Ширина корпуса в мм	Артикул	Кол-во
275	**9 132 211**	1/10 шт.
300	**9 132 212**	1/10 шт.
350	**9 132 213**	1/10 шт.
400	**9 132 214**	1/10 шт.
450	**9 132 215**	1/10 шт.
500	**9 132 216**	1/10 шт.
550	**9 132 217**	1/10 шт.
600	**9 132 218**	1/10 шт.
700	**9 132 219**	1/10 шт.
800	**9 132 220**	1/10 шт.
900	**9 132 221**	1/10 шт.
1000	**9 132 222**	1/5 шт.
1200	**9 132 223**	1/5 шт.

13 Алюминиевая задняя стенка

- Для изменяемой или стандартной ширины корпуса
- Для нарезки под размер
- Длина 2000 мм
- 14 Соединители задней стенки заказываются отдельно



Артикул	Кол-во
9 192 187	1 шт.

14 Соединитель задней стенки

- Для деревянной или 13 Алюминиевой задней стенки



Номинальная высота в мм	Артикул		Кол-во
	Левая	Правая	
218	**9 132 258**	**9 132 259**	30 шт.

Передняя панель для внутреннего короба

15 Передняя панель для внутреннего короба

- Для стандартной ширины корпуса
- С предустановленными соединителями и предустановленным релингом
- Сталь с порошковым покрытием, цвет шампань/алюминий с порошковым покрытием, цвет шампань



Ширина корпуса в мм	**Артикул**	Кол-во
300	**9 122 894**	1/15 шт.
400	**9 122 895**	1/15 шт.
450	**9 122 896**	1/15 шт.
500	**9 122 897**	1/15 шт.
600	**9 122 898**	1/15 шт.
800	**9 122 899**	1/15 шт.
900	**9 122 900**	1/15 шт.
1000	**9 122 901**	1/15 шт.
1200	**9 122 902**	1/15 шт.

16 Алюминиевая передняя панель

- Для изменяемой или стандартной ширины корпуса
- Для нарезки под размер
- Длина 2000 мм
- 17 Релинги и 18 Соединители передней панели заказываются отдельно



Артикул	Кол-во
9 192 207	1 шт.

17 Релинг для алюминиевой передней панели

- Сталь
- Для изменяемой или стандартной ширины корпуса
- Для нарезки под размер
- Длина 2000 мм
- 16 Алюминиевая передняя панель и 18 Соединители передней панели заказываются отдельно



Артикул	Кол-во
9 182 716	1 шт.

18 Соединитель передней панели

- Для комбинирования с 16 Алюминиевой передней панелью и 17 Релингом для передней панели или при использовании передней панели из другого материала с 19 Профилем для передней панели
- При использовании передней панели из другого материала общая нагрузка на ящик не должна превышать 60 кг



Состав комплекта:

- 1 соединитель передней панели, левый и правый

Артикул	Кол-во
9 123 094	1/15 компл.

19 Профилем для передней панели

- Для передней панели из другого материала
- Для нарезки под размер, 2 профиля на переднюю панель
- Длина 1140 мм
- Анодированный алюминий, цвет серебристый
- 18 Соединители заказываются отдельно



Артикул	Кол-во
9 123 097	1 шт.

Система выдвижных ящиков ArciTech с двойными боковинами

- **Короб, высота 250 мм, высота боковины 94 мм**
- **Сталь с порошковым покрытием, цвет шампань**





Чертеж в разобранном виде

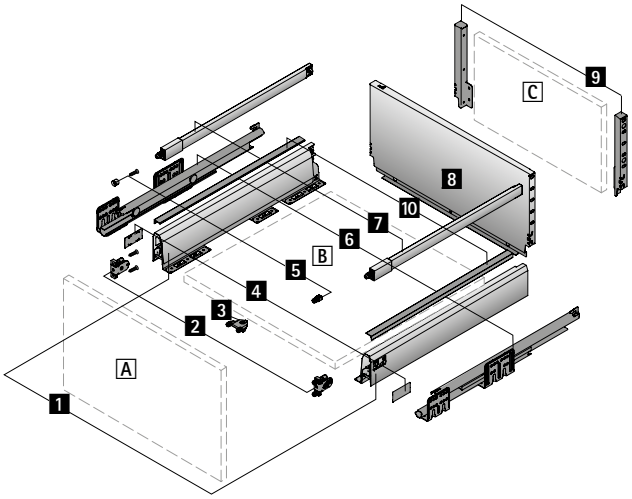

Компоненты

1 Боковина, левая и правая
2 Соединитель передней панели, 2 шт.
3 Стабилизатор передней панели
4 Заглушка, 2 шт.
5 Соединитель передней панели для продольного релинга, 2 шт.
6 Направляющая Actro, левая и правая, см. стр. 645
7 Продольный релинг, левый и правый
8 Стальная задняя стенка

Альтернативно

C Деревянная задняя стенка и
9 Соединитель задней стенки, левый и правый

10 Декоративный профиль
A Передняя панель
B Днище (толщина материала 16 мм)
C Деревянная задняя стенка (толщина материала 16 мм)

Дополнительно

- Техническая информация, см. стр. 691, 698 - 711
- Направляющие Actro, см. стр. 645

- **Короб, высота 250 мм, высота боковины 94 мм**
- **Сталь с порошковым покрытием, цвет шампань**

Компоненты

1 Боковина



Номинальная длина, мм	Артикул		Кол-во
	Левая	Правая	
270	**9 169 462**	**9 169 463**	15 шт.
300	**9 140 015**	**9 140 016**	15 шт.
350	**9 161 815**	**9 161 816**	15 шт.
400	**9 159 086**	**9 159 088**	15 шт.
450	**9 160 602**	**9 160 603**	15 шт.
500	**9 160 604**	**9 160 605**	15 шт.
550	**9 169 464**	**9 169 465**	15 шт.
650	**9 140 021**	**9 140 022**	15 шт.

2 Соединитель передней панели

- Сталь/пластик



Тип монтажа	Артикул	Кол-во
Под прикручивание	**9 123 011**	1/150 шт.
Под запрессовку	**9 123 010**	1/150 шт.

3 Стабилизатор передней панели

- Для стабилизации широких и (или) высоких передних панелей
- Рекомендуется при ширине корпуса больше 600 мм и (или) высоте передней панели больше 450 мм
- Пластик цвета антрацит



Артикул	Кол-во
9 123 080	1/150 шт.

4 Заглушка

- Пластик
- По запросу поставляется заглушка с индивидуальным принтом



Поверхность	Артикул	Кол-во
Серый кварц, с логотипом Hettich	**9 134 967**	1/300 шт.
Серый кварц	**9 134 966**	1/300 шт.
Под нержавеющую сталь, с логотипом Hettich	**9 123 007**	1/300 шт.
Покрытие под нержавеющую сталь	**9 123 002**	1/300 шт.

7 Продольный релинг



Номинальная длина, мм	Артикул		Кол-во
	Левая	Правая	
270	**9 169 406**	**9 169 407**	30 шт.
300	**9 140 063**	**9 140 064**	30 шт.
350	**9 162 083**	**9 162 084**	30 шт.
400	**9 140 065**	**9 140 066**	30 шт.
450	**9 160 531**	**9 160 532**	30 шт.
500	**9 140 067**	**9 140 068**	30 шт.
550	**9 169 408**	**9 169 409**	30 шт.
650	**9 140 069**	**9 140 070**	30 шт.

5 Соединитель передней панели для продольного релинга

- Пластик цвета антрацит



Тип монтажа	Артикул	Кол-во
Под прикручивание	**9 127 011**	1/300 шт.
Под запрессовку	**9 127 000**	1/300 шт.

- **Короб, высота 250 мм, высота боковины 94 мм**
- **Сталь с порошковым покрытием, цвет шампань**

8 Стальная задняя стенка

- Для стандартной ширины корпуса



Ширина корпуса в мм	**Артикул**	Кол-во
275	**9 132 224**	1/10 шт.
300	**9 132 225**	1/10 шт.
350	**9 132 226**	1/10 шт.
400	**9 132 227**	1/10 шт.
450	**9 132 228**	1/10 шт.
500	**9 132 229**	1/10 шт.
550	**9 132 230**	1/10 шт.
600	**9 132 231**	1/10 шт.
700	**9 132 232**	1/10 шт.
800	**9 132 233**	1/10 шт.
900	**9 132 234**	1/10 шт.
1000	**9 132 235**	1/5 шт.
1200	**9 132 236**	1/5 шт.

9 Соединитель задней стенки

- Для деревянной задней стенки



Номинальная высота в мм	**Артикул**		Кол-во
	Левая	**Правая**	
250	**9 132 260**	**9 132 261**	30 шт.

Система выдвижных ящиков ArciTech с двойными боковинами

- **Короб, высота 250 мм, высота боковины 126 мм**
- **Сталь с порошковым покрытием, цвет шампань**









Чертеж в разобранном виде

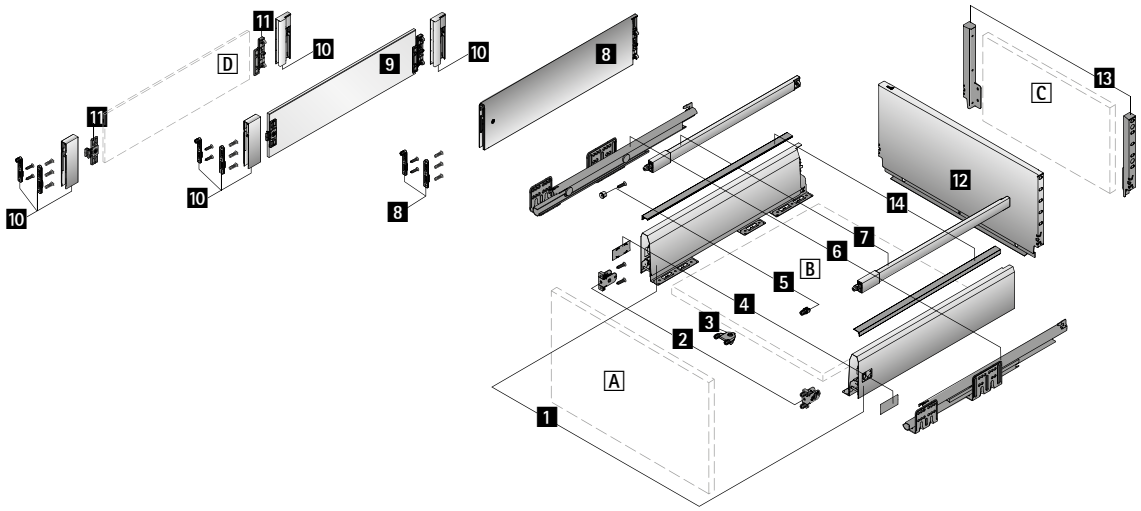

Компоненты

1 Боковина, левая и правая
2 Соединитель передней панели, 2 шт.
3 Стабилизатор передней панели
4 Заглушка, 2 шт.
5 Соединитель передней панели для продольного релинга, 2 шт.
6 Направляющая Actro, левая и правая, см. стр. 645
7 Продольный релинг, левый и правый

Вариант 1
8 TopSide

Вариант 2
9 Надставка DesignSide из стекла и
10 Адаптер DesignSide

Вариант 3
D Надставка DesignSide из другого материала и
10 Адаптер DesignSide и
11 Соединитель DesignSide

12 Стальная задняя стенка

Альтернативно
C Деревянная задняя стенка и
13 Соединитель задней стенки, левый и правый

14 Декоративный профиль

A Передняя панель
B Днище (толщина материала 16 мм)
C Деревянная задняя стенка (толщина материала 16 мм)
D Надставка DesignSide из другого материала (толщина материала 8 мм)

Дополнительно

- Техническая информация, см. стр. 692 - 693, 698 - 711
- Направляющие Actro, см. стр. 645

- **Короб, высота 250 мм, высота боковины 126 мм**
- **Сталь с порошковым покрытием, цвет шампань**

Компоненты

1 Боковина



Номинальная длина, мм	Артикул		Кол-во
	Левая	Правая	
270	**9 169 466**	**9 169 467**	15 шт.
300	**9 169 468**	**9 169 470**	15 шт.
350	**9 169 471**	**9 169 472**	15 шт.
400	**9 169 473**	**9 169 474**	15 шт.
450	**9 161 817**	**9 161 818**	15 шт.
500	**9 161 819**	**9 161 820**	15 шт.
550	**9 169 475**	**9 169 476**	15 шт.
650	**9 169 477**	**9 169 478**	15 шт.

2 Соединитель передней панели

- Сталь/пластик



Тип монтажа	Артикул	Кол-во
Под прикручивание	**9 123 011**	1/150 шт.
Под запрессовку	**9 123 010**	1/150 шт.

3 Стабилизатор передней панели

- Для стабилизации широких и (или) высоких передних панелей
- Рекомендуется при ширине корпуса больше 600 мм и (или) высоте передней панели больше 450 мм
- Пластик цвета антрацит



Артикул	Кол-во
9 123 080	1/150 шт.

4 Заглушка

- Пластик
- По запросу поставляется заглушка с индивидуальным принтом



Поверхность	Артикул	Кол-во
Серый кварц, с логотипом Hettich	**9 134 967**	1/300 шт.
Серый кварц	**9 134 966**	1/300 шт.
Под нержавеющую сталь, с логотипом Hettich	**9 123 007**	1/300 шт.
Покрытие под нержавеющую сталь	**9 123 002**	1/300 шт.

7 Продольный релинг



Номинальная длина, мм	Артикул		Кол-во
	Левая	Правая	
270	**9 169 406**	**9 169 407**	30 шт.
300	**9 140 063**	**9 140 064**	30 шт.
350	**9 162 083**	**9 162 084**	30 шт.
400	**9 140 065**	**9 140 066**	30 шт.
450	**9 160 531**	**9 160 532**	30 шт.
500	**9 140 067**	**9 140 068**	30 шт.
550	**9 169 408**	**9 169 409**	30 шт.
650	**9 140 069**	**9 140 070**	30 шт.

5 Соединитель передней панели для продольного релинга

- Пластик цвета антрацит



Тип монтажа	Артикул	Кол-во
Под прикручивание	**9 127 011**	1/300 шт.
Под запрессовку	**9 127 000**	1/300 шт.

8 Надставка TopSide

Состав комплекта:
- 1 надставка TopSide, левая и правая
- 2 соединителя передней панели под запрессовку и под прикручивание



Номинальная длина, мм	Артикул	Кол-во
400	**9 169 452**	1 компл.
450	**9 162 332**	1 компл.
500	**9 162 331**	1 компл.
550	**9 169 455**	1 компл.
650	**9 169 456**	1 компл.

9 Надставка на боковину DesignSide из стекла

- Прозрачное стекло с приклеенными соединителями
- Толщина материала 8 мм
- 10 Адаптеры DesignSide заказываются отдельно



Состав комплекта:
- 1 надставка DesignSide с приклеенными соединителями, левая и правая

Номинальная длина, мм	Артикул	Кол-во
270	**9 122 991**	1 компл.
300	**9 122 992**	1 компл.
350	**9 122 993**	1 компл.
400	**9 122 994**	1 компл.
450	**9 122 995**	1 компл.
500	**9 122 996**	1 компл.
550	**9 122 997**	1 компл.
650	**9 123 078**	1 компл.

10 Комплект адаптеров DesignSide

- Для комбинирования с 9 DesignSide из стекла или при использовании DesignSide из другого материала с 11 Соединителем DesignSide



Состав комплекта:
- 1 передний адаптер DesignSide, слева и справа
- 1 задний адаптер DesignSide, слева и справа
- 2 соединителя передней панели под запрессовку и под прикручивание

Артикул	Кол-во
9 161 767	1 компл.

11 Соединителями DesignSide

- Для использования с надставкой на боковину DesignSide из другого материала
- Под приклеивание или под прикручивание (Ø 3 x 10)
- 10 Адаптеры DesignSide заказываются отдельно



Состав комплекта:
- 1 соединитель DesignSide, передний, левый и правый
- 1 соединитель DesignSide, задний, левый и правый

Артикул	Кол-во
9 122 998	1/15 компл.

12 Стальная задняя стенка

- Для стандартной ширины корпуса



Ширина корпуса в мм	Артикул	Кол-во
275	**9 132 224**	1/10 шт.
300	**9 132 225**	1/10 шт.
350	**9 132 226**	1/10 шт.
400	**9 132 227**	1/10 шт.
450	**9 132 228**	1/10 шт.
500	**9 132 229**	1/10 шт.
550	**9 132 230**	1/10 шт.
600	**9 132 231**	1/10 шт.
700	**9 132 232**	1/10 шт.
800	**9 132 233**	1/10 шт.
900	**9 132 234**	1/10 шт.
1000	**9 132 235**	1/5 шт.
1200	**9 132 236**	1/5 шт.

13 Соединитель задней стенки

- Для деревянной задней стенки



Номинальная высота в мм	Артикул		Кол-во
	Левая	Правая	
250	**9 132 260**	**9 132 261**	30 шт.

Система выдвижных ящиков ArciTech с двойными боковинами

- **Короб, высота 282 мм, высота боковины 94 мм**
- **Сталь с порошковым покрытием, цвет шампань**





Чертеж в разобранном виде

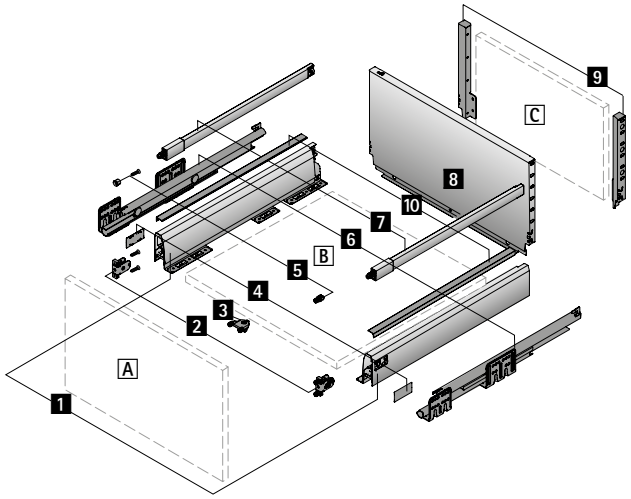

Компоненты

1 Боковина, левая и правая
2 Соединитель передней панели, 2 шт.
3 Стабилизатор передней панели
4 Заглушка, 2 шт.
5 Соединитель передней панели для продольного релинга, 2 шт.
6 Направляющая Actro, левая и правая, см. стр. 645
7 Продольный релинг, левый и правый
8 Стальная задняя стенка
Альтернативно
C Деревянная задняя стенка и
9 Соединитель задней стенки, левый и правый
10 Декоративный профиль
A Передняя панель
B Днище (толщина материала 16 мм)
C Деревянная задняя стенка (толщина материала 16 мм)

Дополнительно

- Техническая информация, см. стр. 694, 698 - 711
- Направляющие Actro, см. стр. 645

- **Короб, высота 282 мм, высота боковины 94 мм**
- **Сталь с порошковым покрытием, цвет шампань**

Компоненты

1 Боковина



Номинальная длина, мм	Артикул		Кол-во
	Левая	Правая	
270	**9 169 462**	**9 169 463**	15 шт.
300	**9 140 015**	**9 140 016**	15 шт.
350	**9 161 815**	**9 161 816**	15 шт.
400	**9 159 086**	**9 159 088**	15 шт.
450	**9 160 602**	**9 160 603**	15 шт.
500	**9 160 604**	**9 160 605**	15 шт.
550	**9 169 464**	**9 169 465**	15 шт.
650	**9 140 021**	**9 140 022**	15 шт.

2 Соединитель передней панели

- Сталь/пластик



Тип монтажа	Артикул	Кол-во
Под прикручивание	**9 123 011**	1/150 шт.
Под запрессовку	**9 123 010**	1/150 шт.

3 Стабилизатор передней панели

- Для стабилизации широких и (или) высоких передних панелей
- Рекомендуется при ширине корпуса больше 600 мм и (или) высоте передней панели больше 450 мм
- Пластик цвета антрацит



Артикул	Кол-во
9 123 080	1/150 шт.

4 Заглушка

- Пластик
- По запросу поставляется заглушка с индивидуальным принтом



Поверхность	Артикул	Кол-во
Серый кварц, с логотипом Hettich	**9 134 967**	1/300 шт.
Серый кварц	**9 134 966**	1/300 шт.
Под нержавеющую сталь, с логотипом Hettich	**9 123 007**	1/300 шт.
Покрытие под нержавеющую сталь	**9 123 002**	1/300 шт.

7 Продольный релинг



Номинальная длина, мм	Артикул		Кол-во
	Левая	Правая	
270	**9 169 406**	**9 169 407**	30 шт.
300	**9 140 063**	**9 140 064**	30 шт.
350	**9 162 083**	**9 162 084**	30 шт.
400	**9 140 065**	**9 140 066**	30 шт.
450	**9 160 531**	**9 160 532**	30 шт.
500	**9 140 067**	**9 140 068**	30 шт.
550	**9 169 408**	**9 169 409**	30 шт.
650	**9 140 069**	**9 140 070**	30 шт.

5 Соединитель передней панели для продольного релинга

- Пластик цвета антрацит



Тип монтажа	Артикул	Кол-во
Под прикручивание	**9 127 011**	1/300 шт.
Под запрессовку	**9 127 000**	1/300 шт.

- **Короб, высота 282 мм, высота боковины 94 мм**
- **Сталь с порошковым покрытием, цвет шампань**

8 Стальная задняя стенка

- Для стандартной ширины корпуса



Ширина корпуса в мм	**Артикул**	Кол-во
275	**9 132 237**	1/10 шт.
300	**9 132 238**	1/10 шт.
350	**9 132 239**	1/10 шт.
400	**9 132 240**	1/10 шт.
450	**9 132 241**	1/10 шт.
500	**9 132 242**	1/10 шт.
550	**9 132 243**	1/10 шт.
600	**9 132 244**	1/10 шт.
700	**9 132 245**	1/5 шт.
800	**9 132 246**	1/5 шт.
900	**9 132 247**	1/5 шт.
1000	**9 132 248**	1/5 шт.
1200	**9 132 249**	1/5 шт.

9 Соединитель задней стенки

- Для деревянной задней стенки



Номинальная высота в мм	**Артикул**		Кол-во
	Левая	**Правая**	
282	**9 132 262**	**9 132 263**	30 шт.

Система выдвижных ящиков ArciTech с двойными боковинами

- **Короб, высота 282 мм, высота боковины 126 мм**
- **Сталь с порошковым покрытием, цвет шампань**





Чертеж в разобранном виде

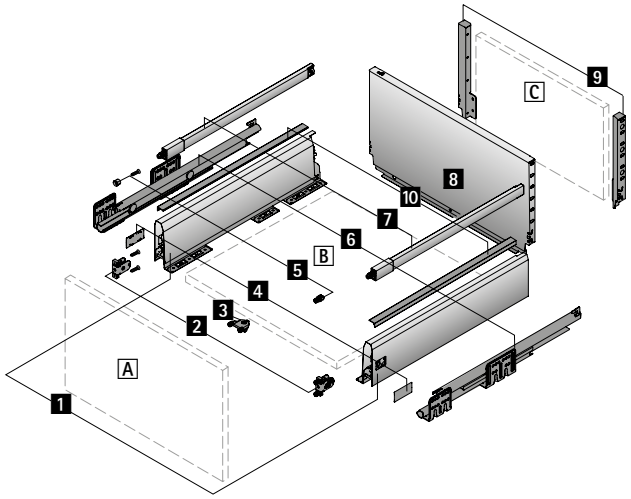

Компоненты

1 Боковина, левая и правая
2 Соединитель передней панели, 2 шт.
3 Стабилизатор передней панели
4 Заглушка, 2 шт.
5 Соединитель передней панели для продольного релинга, 2 шт.
6 Направляющая Actro, левая и правая, см. стр. 645
7 Продольный релинг, левый и правый
8 Стальная задняя стенка
Альтернативно
C Деревянная задняя стенка и
9 Соединитель задней стенки, левый и правый
10 Декоративный профиль
A Передняя панель
B Днище (толщина материала 16 мм)
C Деревянная задняя стенка (толщина материала 16 мм)

Дополнительно

- Техническая информация, см. стр. 695, 698 - 711
- Направляющие Actro, см. стр. 645

- **Короб, высота 282 мм, высота боковины 126 мм**
- **Сталь с порошковым покрытием, цвет шампань**

Компоненты

1 Боковина



Номинальная длина, мм	Артикул		Кол-во
	Левая	Правая	
270	**9 169 466**	**9 169 467**	15 шт.
300	**9 169 468**	**9 169 470**	15 шт.
350	**9 169 471**	**9 169 472**	15 шт.
400	**9 169 473**	**9 169 474**	15 шт.
450	**9 161 817**	**9 161 818**	15 шт.
500	**9 161 819**	**9 161 820**	15 шт.
550	**9 169 475**	**9 169 476**	15 шт.
650	**9 169 477**	**9 169 478**	15 шт.

2 Соединитель передней панели

- Сталь/пластик



Тип монтажа	Артикул	Кол-во
Под прикручивание	**9 123 011**	1/150 шт.
Под запрессовку	**9 123 010**	1/150 шт.

3 Стабилизатор передней панели

- Для стабилизации широких и (или) высоких передних панелей
- Рекомендуется при ширине корпуса больше 600 мм и (или) высоте передней панели больше 450 мм
- Пластик цвета антрацит



Артикул	Кол-во
9 123 080	1/150 шт.

4 Заглушка

- Пластик
- По запросу поставляется заглушка с индивидуальным принтом



Поверхность	Артикул	Кол-во
Серый кварц, с логотипом Hettich	**9 134 967**	1/300 шт.
Серый кварц	**9 134 966**	1/300 шт.
Под нержавеющую сталь, с логотипом Hettich	**9 123 007**	1/300 шт.
Покрытие под нержавеющую сталь	**9 123 002**	1/300 шт.

7 Продольный релинг



Номинальная длина, мм	Артикул		Кол-во
	Левая	Правая	
270	**9 169 406**	**9 169 407**	30 шт.
300	**9 140 063**	**9 140 064**	30 шт.
350	**9 162 083**	**9 162 084**	30 шт.
400	**9 140 065**	**9 140 066**	30 шт.
450	**9 160 531**	**9 160 532**	30 шт.
500	**9 140 067**	**9 140 068**	30 шт.
550	**9 169 408**	**9 169 409**	30 шт.
650	**9 140 069**	**9 140 070**	30 шт.

5 Соединитель передней панели для продольного релинга

- Пластик цвета антрацит



Тип монтажа	Артикул	Кол-во
Под прикручивание	**9 127 011**	1/300 шт.
Под запрессовку	**9 127 000**	1/300 шт.

- **Короб, высота 282 мм, высота боковины 126 мм**
- **Сталь с порошковым покрытием, цвет шампань**

8 Стальная задняя стенка

- Для стандартной ширины корпуса



Ширина корпуса в мм	**Артикул**	Кол-во
275	**9 132 237**	1/10 шт.
300	**9 132 238**	1/10 шт.
350	**9 132 239**	1/10 шт.
400	**9 132 240**	1/10 шт.
450	**9 132 241**	1/10 шт.
500	**9 132 242**	1/10 шт.
550	**9 132 243**	1/10 шт.
600	**9 132 244**	1/10 шт.
700	**9 132 245**	1/5 шт.
800	**9 132 246**	1/5 шт.
900	**9 132 247**	1/5 шт.
1000	**9 132 248**	1/5 шт.
1200	**9 132 249**	1/5 шт.

9 Соединитель задней стенки

- Для деревянной задней стенки



Номинальная высота в мм	**Артикул**		Кол-во
	Левая	**Правая**	
282	**9 132 262**	**9 132 263**	30 шт.

Система выдвижных ящиков ArciTech с двойными боковинами

- **Ящик с вырезом под мойку, высота 94 мм**
- **Сталь с порошковым покрытием, цвет шампань**



- Для использования пространства под мойкой
- Возможны и другие конфигурации

Чертеж в разобранном виде

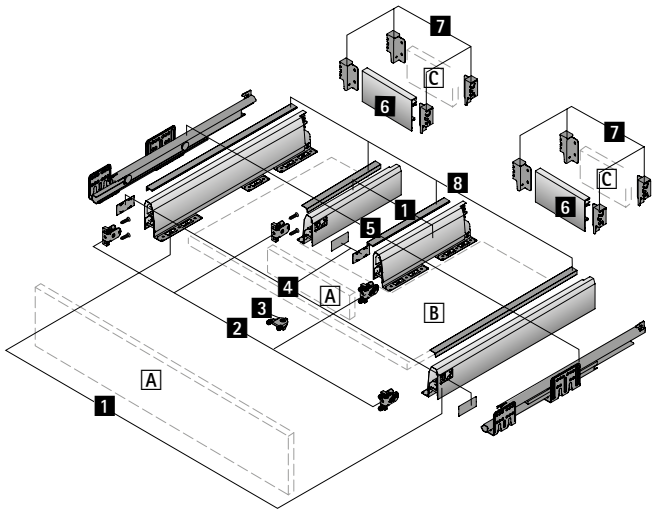

Компоненты

1 Боковина, по 2 шт. слева и справа
2 Соединитель передней панели, 4 шт.
3 Стабилизатор передней панели
4 Заглушка, 4 шт.
5 Направляющая Actro, левая и правая, см. стр. 645
6 Алюминиевая задняя стенка или C деревянная задняя стенка и
7 Соединитель задней стенки, по 2 шт. слева и справа
8 Декоративный профиль
A Передняя панель
B Днище (толщина материала 16 мм)
C Деревянная задняя стенка (толщина материала 16 мм)

Дополнительно

- Техническая информация, см. стр. 696, 698 - 711
- Направляющие Actro, см. стр. 645

- **Ящик с вырезом под мойку, высота 94 мм**
- **Сталь с порошковым покрытием, цвет шампань**

Компоненты

1 Боковина



Номинальная длина, мм	Артикул		Кол-во
	Левая	Правая	
270	**9 169 462**	**9 169 463**	15 шт.
300	**9 140 015**	**9 140 016**	15 шт.
350	**9 161 815**	**9 161 816**	15 шт.
400	**9 159 086**	**9 159 088**	15 шт.
450	**9 160 602**	**9 160 603**	15 шт.
500	**9 160 604**	**9 160 605**	15 шт.
550	**9 169 464**	**9 169 465**	15 шт.
650	**9 140 021**	**9 140 022**	15 шт.

2 Соединитель передней панели

- Сталь/пластик



Тип монтажа	Артикул	Кол-во
Под прикручивание	**9 123 011**	1/150 шт.
Под запрессовку	**9 123 010**	1/150 шт.

3 Стабилизатор передней панели

- Для стабилизации широких и (или) высоких передних панелей
- Рекомендуется при ширине корпуса больше 600 мм и (или) высоте передней панели больше 450 мм
- Пластик цвета антрацит



Артикул	Кол-во
9 123 080	1/150 шт.

4 Заглушка

- Пластик
- По запросу поставляется заглушка с индивидуальным принтом



Поверхность	Артикул	Кол-во
Серый кварц, с логотипом Hettich	**9 134 967**	1/300 шт.
Серый кварц	**9 134 966**	1/300 шт.
Под нержавеющую сталь, с логотипом Hettich	**9 123 007**	1/300 шт.
Покрытие под нержавеющую сталь	**9 123 002**	1/300 шт.

6 Алюминиевая задняя стенка

- Для изменяемой или стандартной ширины корпуса
- Для нарезки под размер
- Длина 1140 мм
- **7** Соединители задней стенки заказываются отдельно



Артикул	Кол-во
9 132 264	1 шт.

7 Соединитель задней стенки

- Для деревянной или **6** алюминиевой задней стенки



Номинальная высота в мм	Артикул		Кол-во
	Левая	Правая	
94	**9 132 252**	**9 132 253**	30 шт.

Система выдвижных ящиков ArciTech с двойными боковинами

- **Короб с вырезом под мойку, высота 186 мм, высота боковины 94 мм**
- **Сталь с порошковым покрытием, цвет шампань**



- Для использования пространства под мойкой
- Возможны и другие конфигурации

Чертеж в разобранном виде

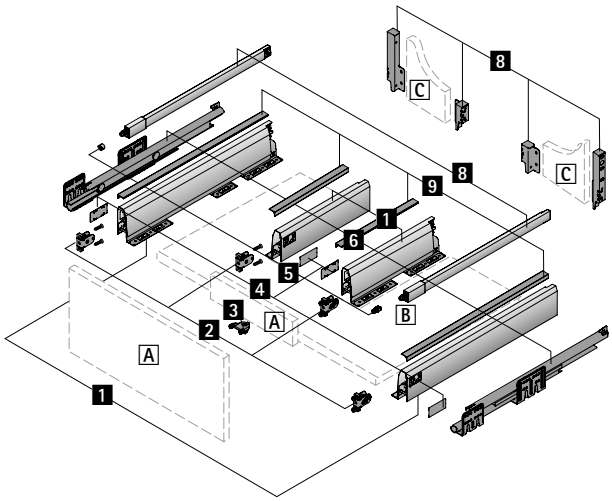

Компоненты

1 Боковина, по 2 шт. слева и справа
2 Соединитель передней панели, 4 шт.
3 Стабилизатор передней панели
4 Заглушка, 4 шт.
5 Соединитель передней панели для продольного релинга, 2 шт.
6 Направляющая Actro, левая и правая, см. стр. 645
7 Продольный релинг, левый и правый
C Деревянная задняя стенка и
8 Соединитель задней стенки, по 2 шт. слева и справа
9 Декоративный профиль
A Передняя панель
B Днище (толщина материала 16 мм)
C Деревянная задняя стенка (толщина материала 16 мм)

Дополнительно

- Техническая информация, см. стр. 697, 698 - 711
- Направляющие Actro, см. стр. 645

- **Короб с вырезом под мойку, высота 186 мм, высота боковины 94 мм**
- **Сталь с порошковым покрытием, цвет шампань**

Компоненты

1 Боковина



Номинальная длина, мм	Артикул		Кол-во
	Левая	Правая	
270	**9 169 462**	**9 169 463**	15 шт.
300	**9 140 015**	**9 140 016**	15 шт.
350	**9 161 815**	**9 161 816**	15 шт.
400	**9 159 086**	**9 159 088**	15 шт.
450	**9 160 602**	**9 160 603**	15 шт.
500	**9 160 604**	**9 160 605**	15 шт.
550	**9 169 464**	**9 169 465**	15 шт.
650	**9 140 021**	**9 140 022**	15 шт.

2 Соединитель передней панели

- Сталь/пластик



Тип монтажа	Артикул	Кол-во
Под прикручивание	**9 123 011**	1/150 шт.
Под запрессовку	**9 123 010**	1/150 шт.

3 Стабилизатор передней панели

- Для стабилизации широких и (или) высоких передних панелей
- Рекомендуется при ширине корпуса больше 600 мм и (или) высоте передней панели больше 450 мм
- Пластик цвета антрацит



Артикул	Кол-во
9 123 080	1/150 шт.

4 Заглушка

- Пластик
- По запросу поставляется заглушка с индивидуальным принтом



Поверхность	Артикул	Кол-во
Серый кварц, с логотипом Hettich	**9 134 967**	1/300 шт.
Серый кварц	**9 134 966**	1/300 шт.
Под нержавеющую сталь, с логотипом Hettich	**9 123 007**	1/300 шт.
Покрытие под нержавеющую сталь	**9 123 002**	1/300 шт.

7 Продольный релинг



Номинальная длина, мм	Артикул		Кол-во
	Левая	Правая	
270	**9 169 406**	**9 169 407**	30 шт.
300	**9 140 063**	**9 140 064**	30 шт.
350	**9 162 083**	**9 162 084**	30 шт.
400	**9 140 065**	**9 140 066**	30 шт.
450	**9 160 531**	**9 160 532**	30 шт.
500	**9 140 067**	**9 140 068**	30 шт.
550	**9 169 408**	**9 169 409**	30 шт.
650	**9 140 069**	**9 140 070**	30 шт.

5 Соединитель передней панели для продольного релинга

- Пластик цвета антрацит



Тип монтажа	Артикул	Кол-во
Под прикручивание	**9 127 011**	1/300 шт.
Под запрессовку	**9 127 000**	1/300 шт.

8 Соединитель задней стенки

- Для деревянной задней стенки



Номинальная высота в мм	Артикул		Кол-во
	Левая	Правая	
94	**9 132 252**	**9 132 253**	30 шт.
186	**9 132 256**	**9 132 257**	30 шт.

- **Узкий нижний шкаф**
- **Сталь с порошковым покрытием, цвет шампань**



- Высота корпуса не более 750 мм
- Ширина корпуса не более 300 мм
- Требуются левая и правая направляющие Actro, монтаж по диагонали
- Допустимая общая нагрузка не более 20 кг
- Возможны и другие конфигурации

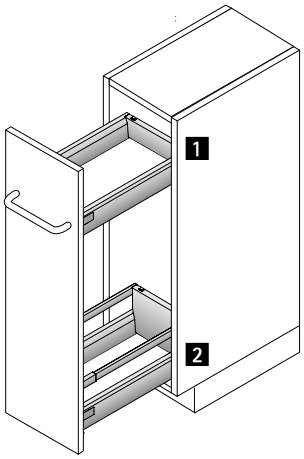

Пример монтажа

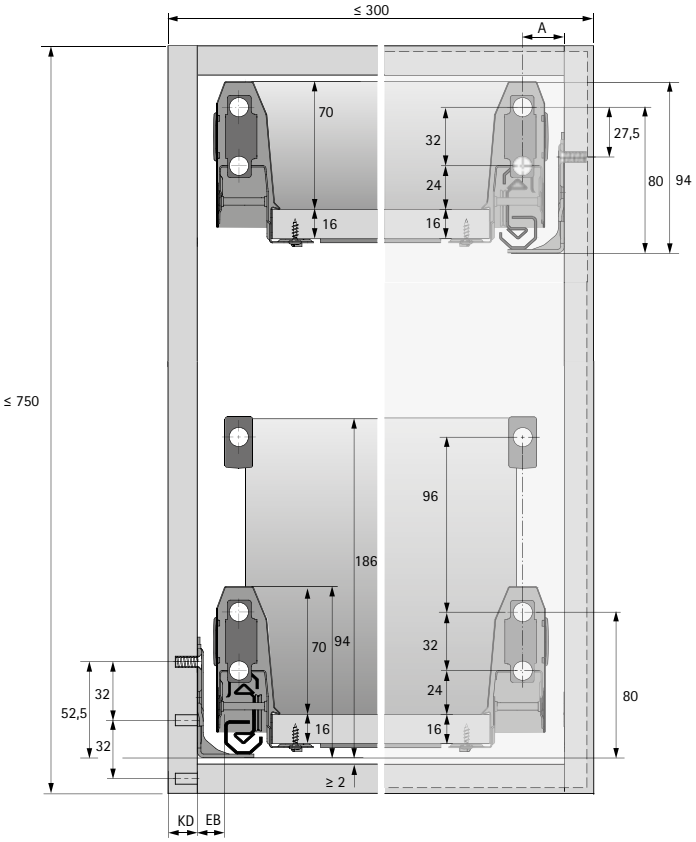

Номер	Наименование	см. стр.
1	Ящик ArciTech Actro с демпфером Silent System	570 - 571 645
2	Короб ArciTech Actro с демпфером Silent System	570 - 571 645

Система выдвижных ящиков ArciTech с двойными боковинами

- **Высокий шкаф**
- **Сталь с порошковым покрытием, цвет шампань**



- Высоту и ширину корпуса можно изменить по своему усмотрению
- Оптимальное использование пространства
- Рекомендуемая ширина корпуса 300–600 мм
- Возможны и другие конфигурации

Пример монтажа

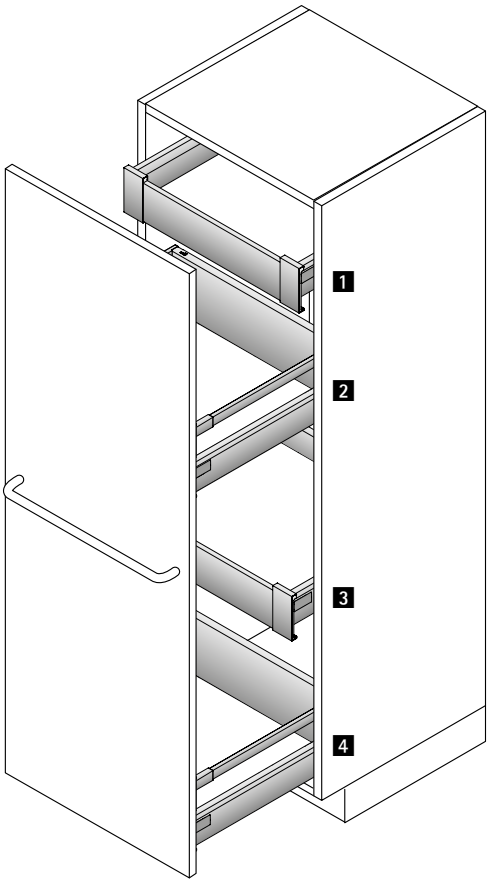

Номер	Наименование	см. стр.
1	Внутренний ящик ArciTech Actro с демпфером Silent System	570 - 571 645
2	Короб ArciTech Actro с демпфером Silent System	570 - 571 645
3	Внутренний ящик ArciTech Actro с демпфером Silent System	570 - 571 645
4	Короб ArciTech Actro с демпфером Silent System	570 - 571 645

- **Шкаф для припасов**
- **Сталь с порошковым покрытием, цвет шампань**



- Высоту и ширину корпуса можно изменить по своему усмотрению
- Оптимальное использование пространства
- Рекомендуемая ширина корпуса 450–1200 мм, от 600 мм с двумя поворотными дверьми
- Рекомендованные петли: скрытая петля быстрого монтажа Sensys 8657i
- Предохранитель от выкатывания, см. стр. 714 - 715
- Возможны и другие конфигурации

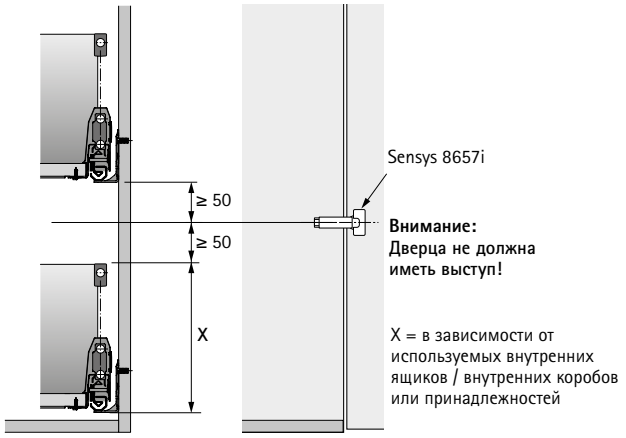

Пример монтажа

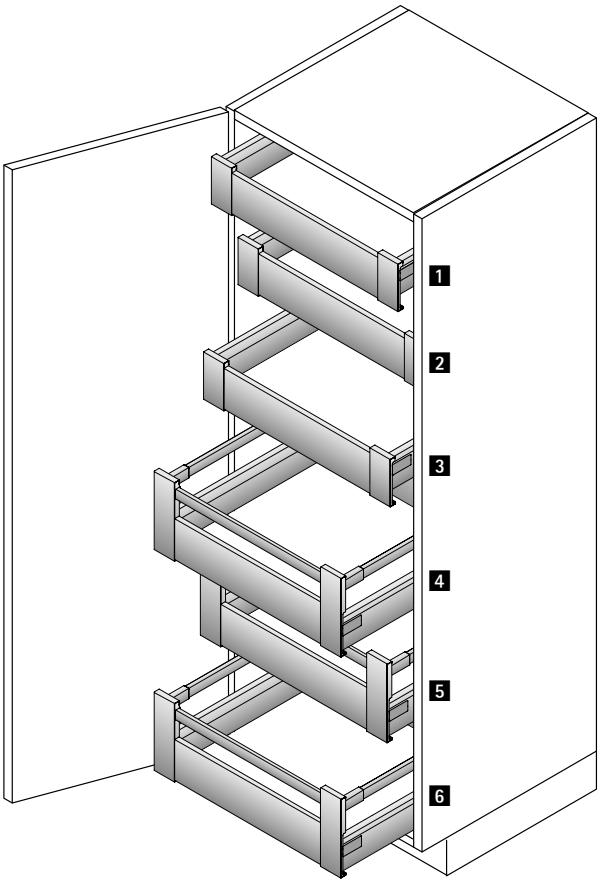

Номер	Наименование	см. стр.
1	Внутренний ящик ArciTech Actro с демпфером Silent System	570 - 571 645
2	Внутренний ящик ArciTech Actro с демпфером Silent System	570 - 571 645
3	Внутренний ящик ArciTech Actro с демпфером Silent System	570 - 571 645
4	Внутренний короб ArciTech Actro с демпфером Silent System	570 - 571 645
5	Внутренний короб ArciTech Actro с демпфером Silent System	570 - 571 645
6	Внутренний короб ArciTech Actro с демпфером Silent System	570 - 571 645

Система выдвижных ящиков ArciTech с двойными боковинами

- **Обзор ассортимента внутренней организации**
- **Сталь с порошковым покрытием, цвет шампань**



OrgaTray 440
для ящиков/внутренних ящиков
622 - 623



OrgaTray 470
для ящиков/внутренних ящиков
624



OrgaTray 570
для ящиков/внутренних ящиков
625



OrgaTray 600
для ящиков/внутренних ящиков
626



OrgaTray 230
для ящиков/внутренних ящиков
627 - 629



OrgaStripe
для выдвижных ящиков/коробов
630



OrgaStore 400
для коробов/внутренних коробов
631



OrgaFlag
для коробов/внутренних коробов
632



OrgaStore 810
для коробов/внутренних коробов
633 - 634



OrgaStore 230
для коробов/внутренних коробов
635 - 637



Принадлежности

638

Система выдвижных ящиков ArciTech с двойными боковинами

- **Внутренняя организация для выдвижных ящиков и внутренних ящиков**
- **Сталь с порошковым покрытием, цвет шампань**



- Универсальное применение
- Возможна дополнительная установка держателя для ножей и (или) для специй, см. стр. 628
- Пластик, цвет шампань

OrgaTray 440

Ширина в мм	Артикул/глубина в мм		Кол-во
	370 - 440	441 - 520	
175 - 200	**9 202 778**	**9 202 793**	1 шт.
201 - 250	**9 202 779**	**9 202 794**	1 шт.
251 - 300	**9 202 780**	**9 202 795**	1 шт.
301 - 350	**9 202 781**	**9 202 796**	1 шт.
351 - 400	**9 202 782**	**9 202 797**	1 шт.
401 - 450	**9 202 783**	**9 202 798**	1 шт.
451 - 500	**9 202 784**	**9 202 799**	1 шт.
501 - 600	**9 202 786**	**9 202 800**	1 шт.
601 - 700	**9 202 787**	**9 202 801**	1 шт.
701 - 800	**9 202 788**	**9 202 803**	1 шт.
801 - 900	**9 202 790**	**9 202 804**	1 шт.
1091 - 1150	**9 202 792**	**9 202 806**	1 шт.

Варианты организации

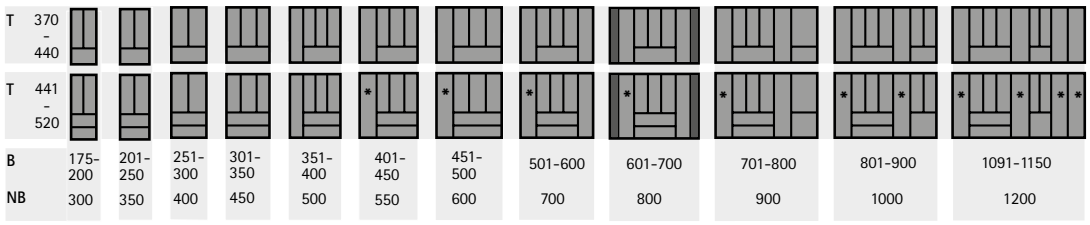

* = можно включить подставку для ножей и специй

T = Глубина B = Ширина NB = Номинальная ширина

Размеры для раскроя

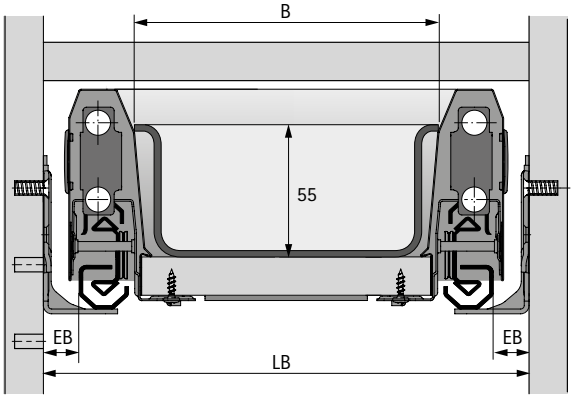

Для ящика с высотой боковины 94 мм:
- Ширина раскроя (B) = внутренняя ширина корпуса (LB) –2 x EB –47
- При использовании стыковочных профилейсм стр 638: Ширина раскроя (B) = внутренняя ширина корпуса (LB) –2 x EB –51
- Глубина раскроя= номинальная длина – 27

Для ящика с высотой боковины 126 мм:
- Ширина раскроя (B) = внутренняя ширина корпуса (LB) –2 x EB –50,5
- При использовании стыковочных профилей см стр 638: Ширина раскроя (B) = внутренняя ширина корпуса (LB) –2 x EB –54,5
- Глубина раскроя = номинальная длина – 27

- **Внутренняя организация для выдвижных ящиков и внутренних ящиков**
- **Сталь с порошковым покрытием, цвет шампань**

Держатель для ножей и специй



- Для OrgaTray 420, 430, 440 и 480
- Мельницы и банки для специй см. на стр. 638
- Лакированный бук

Изделие	Артикул	Кол-во
1 Держатель для ножей	**0 074 430**	1 шт.
2 Держатель для специй, вертикальный, Ø 53 мм	**0 044 934**	1 шт.
3 Держатель для специй, горизонтальный	**9 079 207**	1 шт.

Система выдвижных ящиков ArciTech с двойными боковинами

- **Внутренняя организация для выдвижных ящиков и внутренних ящиков**
- **Сталь с порошковым покрытием, цвет шампань**



- Для различной ширины корпуса от 450 мм
- При ширине корпуса от 800 мм возможна установка двух разделителей
- Пластик, цвет шампань

OrgaTray 470

Номинальная длина, мм	Артикул	Кол-во
500	**9 207 239**	1 шт.
550	**9 207 240**	1 шт.

Варианты организации

NL	T	
500	474	
550	524	
B	302	
KB	450-1200	

NL = Номинальная длина T = Глубина B = Ширина KB = Ширина корпуса

Размеры для раскроя

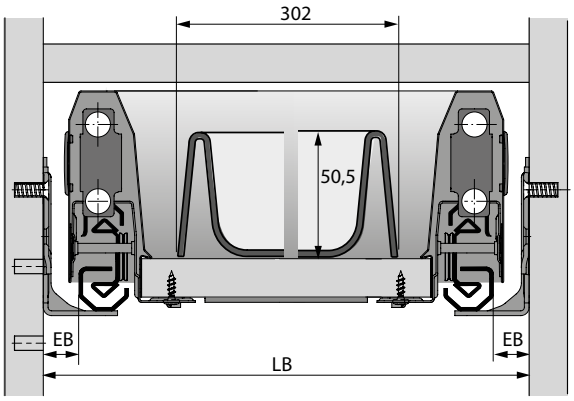

Система выдвижных ящиков ArciTech с двойными боковинами

- **Внутренняя организация для выдвижных ящиков и внутренних ящиков**
- **Сталь с порошковым покрытием, цвет шампань**



- Для стандартной ширины корпуса
- Для ящиков с высотой боковины 94 мм
- Пластик, цвет шампань

Состав комплекта:
- 1 пластмассовый лоток для столовых приборов
- Разделители для индивидуального деления ящика (количество зависит от ширины, см. варианты организации)

Примечание:
- Номинальную длину 400 мм можно получить с помощью нарезки под размер номинальной длины 450 мм
- Длина нарезки = номинальная длина (NL) – 27

OrgaTray 570

Ширина корпуса в мм	**Артикул/номинальная длина в мм**		Кол-во
	450	**500**	
300	**9 183 298**	**9 183 306**	1 компл.
350		**9 183 307**	1 компл.
400	**9 183 299**	**9 183 308**	1 компл.
450	**9 183 300**	**9 183 309**	1 компл.
500	**9 183 301**	**9 183 310**	1 компл.
550	**9 183 302**	**9 183 311**	1 компл.
600	**9 183 303**	**9 183 312**	1 компл.
800	**9 183 304**	**9 183 313**	1 компл.
900		**9 183 314**	1 компл.
1000	**9 183 305**	**9 183 315**	1 компл.

Варианты организации

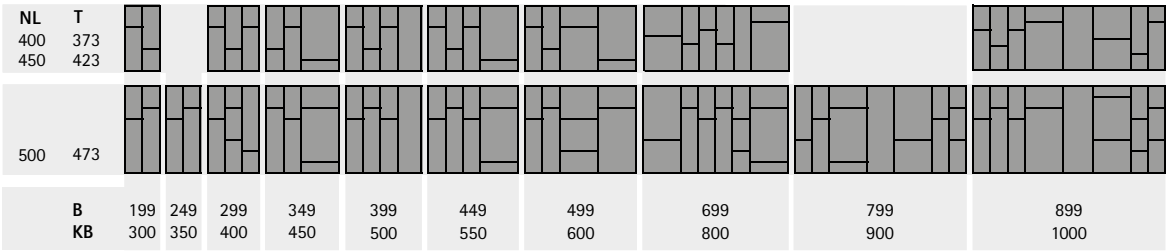

NL = Номинальная длина T = Глубина B = Ширина KB = Ширина корпуса

Разделители



- Для OrgaTray 570
- Пластик, цвет шампань

Номинальная длина, мм	**Артикул**	Кол-во
68	**9 204 231**	1/50 шт.
128	**9 204 202**	1/50 шт.

- **Внутренняя организация для выдвижных ящиков и внутренних ящиков**
- **Сталь с порошковым покрытием, цвет шампань**



- Тип 1
  для стандартной ширины корпуса, в сборе,
  для ширины корпуса 300, 400 и 450 мм,
  для ящиков с высотой боковины 94 мм

- Тип 2
  для различной ширины корпуса, в сборе,
  для ширины корпуса от 500 мм, для ящиков с высотой боковины 94 и 126 мм,
  для ширины корпуса от 800 мм можно использовать 2 штуки

Примечание:
- Противоскользящий коврик заказывается отдельно, см. стр. 638
- Можно комбинировать с держателем для ножей, держателем для специй и держателем рулонов из ассортимента OrgaTray 230, см. стр. 628

OrgaTray 600

Ширина корпуса в мм	Версия	Артикул/номинальная длина в мм		Кол-во
		450	500	
300	1	**9 184 557**	**9 184 560**	1 компл.
400	1	**9 184 558**	**9 184 561**	1 компл.
450	1	**9 184 559**	**9 184 562**	1 компл.
500 - 1200	2	**9 183 157**	**9 179 796**	1 компл.

Варианты организации

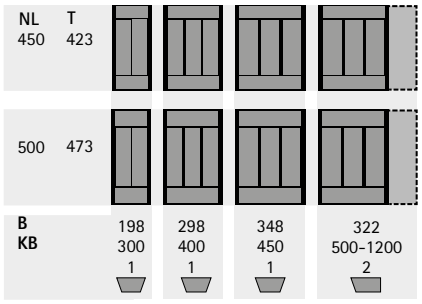

NL = Номинальная длина T = Глубина B = Ширина KB = Ширина корпуса

Размеры для раскроя

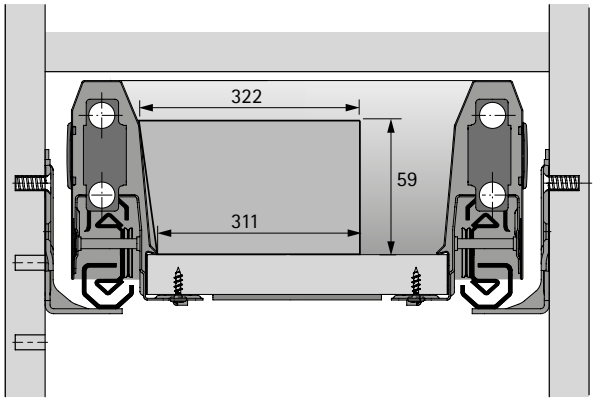

Система выдвижных ящиков ArciTech с двойными боковинами

- **Внутренняя организация для выдвижных ящиков и внутренних ящиков**
- **Сталь с порошковым покрытием, цвет шампань**



- Для различной ширины корпуса
- Для ширины корпуса до 1200 мм
  возможно комбинирование различных элементов

OrgaTray 230, лоток для столовых приборов



- Один элемент может использоваться для корпусов шириной 450–600 мм

Состав комплекта:
- 1 лоток для столовых приборов, 275 мм
- 2 перфорированные панели, 137 мм

Номинальная длина, мм	**Артикул/материал**		Кол-во
	Дуб	**Орех**	
450	**9 190 538**	**9 199 583**	1 компл.
500	**9 199 558**	**9 199 598**	1 компл.
550	**9 199 563**	**9 199 603**	1 компл.

OrgaTray 230, лоток для кухонных принадлежностей



- Один элемент может использоваться для корпусов шириной 350–400 мм

Состав комплекта:
- 1 лоток для кухонных принадлежностей, 200 мм
- 1 перфорированная панель, 90 мм
- 1 перфорированная панель, 110 мм

Номинальная длина, мм	**Артикул/материал**		Кол-во
	Дуб	**Орех**	
450	**9 190 539**	**9 199 584**	1 компл.
500	**9 199 559**	**9 199 599**	1 компл.
550	**9 199 564**	**9 199 604**	1 компл.

- **Внутренняя организация для выдвижных ящиков и внутренних ящиков**
- **Сталь с порошковым покрытием, цвет шампань**

Держатель рулонов OrgaTray 230



- Только в сочетании с лотком для столовых приборов и кухонных принадлежностей

Состав комплекта:
- 1 держатель для рулонов, 100 мм
- 1 перфорированная панель, 100 мм

Номинальная длина, мм	Артикул/материал		Кол-во
	Дуб	Орех	
450	**9 190 540**	**9 199 585**	1 компл.
500	**9 199 560**	**9 199 600**	1 компл.
550	**9 199 565**	**9 199 605**	1 компл.

OrgaTray 230, держатель для специй



- Только в сочетании с лотком для столовых приборов и кухонных принадлежностей

Состав комплекта:
- 1 держатель для специй, 150 мм
- 1 перфорированная панель, 150 мм

Номинальная длина, мм	Артикул/материал		Кол-во
	Дуб	Орех	
450	**9 190 571**	**9 199 586**	1 компл.
500	**9 199 561**	**9 199 601**	1 компл.
550	**9 199 566**	**9 199 606**	1 компл.

OrgaTray 230, держатель для ножей



- Только в сочетании с лотком для столовых приборов и кухонных принадлежностей

Состав комплекта:
- 1 держатель для ножей, 150 мм
- 1 перфорированная панель, 150 мм

Номинальная длина, мм	Артикул/материал		Кол-во
	Дуб	Орех	
450	**9 190 572**	**9 199 597**	1 компл.
500	**9 199 562**	**9 199 602**	1 компл.
550	**9 199 577**	**9 199 617**	1 компл.

Система выдвижных ящиков ArciTech с двойными боковинами

- **Внутренняя организация для выдвижных ящиков и внутренних ящиков**
- **Сталь с порошковым покрытием, цвет шампань**

Варианты организации

	350	400	450	500	550	600	800	900	1000	1200
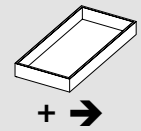			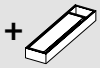	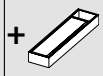	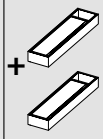	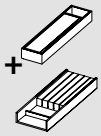	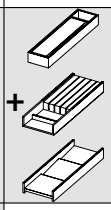			
				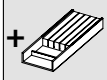	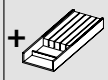	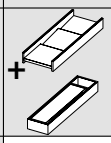				
				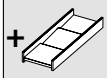	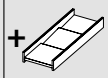					
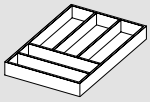										
				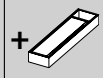	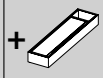	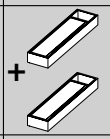	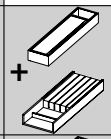	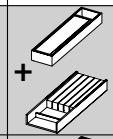		
					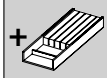	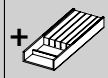	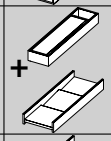	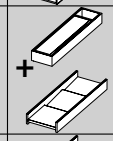		
					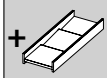	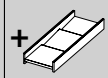	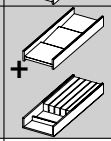	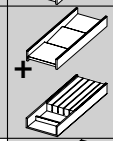		
								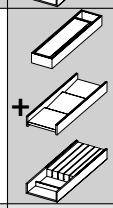	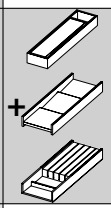	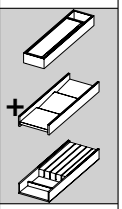
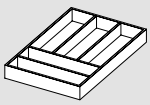										
							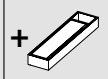	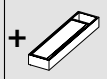	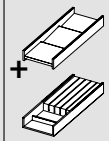	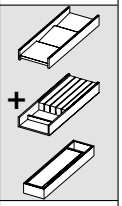
							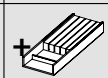	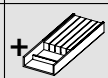		
							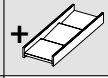	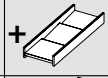		
								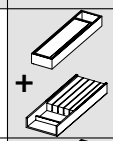	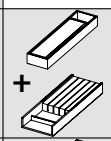	
								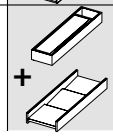		

Система выдвижных ящиков ArciTech с двойными боковинами

- **Внутренняя организация для выдвижных ящиков и коробов**
- **Сталь с порошковым покрытием, цвет шампань**



- Гибкая система внутренней организации
- Самоклеящиеся полоски можно применять практически в любых выдвижных ящиках
- Разделители толщиной 4 мм обеспечивают индивидуальный дизайн

Профиль OrgaStripe

- Для наклеивания на деревянные, стальные и алюминиевые поверхности с покрытием
- Длина 1100 мм
- Пластик

Поверхность	**Артикул**	Кол-во
Белая	**9 203 465**	1/30 шт.

OrgaClip



- Для установки в профиль OrgaStripe
- Для перегородки толщиной 4 мм
- Материал для перегородки можно выбрать по своему усмотрению
- Плавное передвижение в профиле
- Пластик

Поверхность	**Артикул**	Кол-во
Белая	**9 203 468**	1/60 шт.

Размеры для раскроя

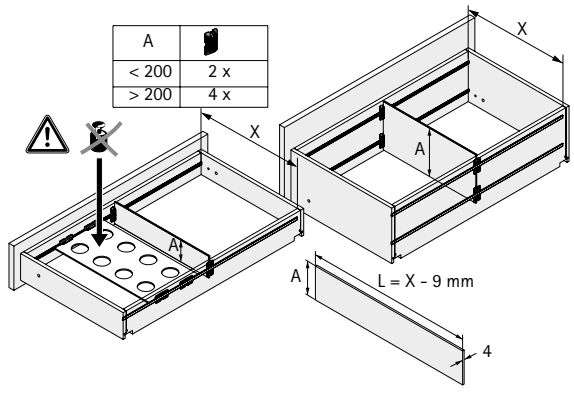

Система выдвижных ящиков ArciTech с двойными боковинами

- **Внутренняя организация для коробов и внутренних коробов**
- **Сталь с порошковым покрытием, цвет шампань**



- Для коробов и внутренних коробов с релингом
- Поперечные релинги и продольные разделители заказываются отдельно
- Рекомендуется использовать противоскользящий коврик

OrgaStore 400, стандартная ширина корпуса



- Для стандартной ширины корпуса
- Продольные разделители заказываются отдельно

Ширина корпуса в мм	**Артикул**	Кол-во
300	**9 143 035**	1/30 шт.
350	**9 143 036**	1/30 шт.
400	**9 143 038**	1/30 шт.
450	**9 143 039**	1/30 шт.
500	**9 143 040**	1/30 шт.
550	**9 143 041**	1/30 шт.
600	**9 143 042**	1/30 шт.
800	**9 143 043**	1/30 шт.
900	**9 143 044**	1/30 шт.
1000	**9 143 045**	1/30 шт.
1200	**9 143 046**	1/30 шт.

OrgaStore 400, любая ширина



- Возможность выбора ширины корпуса по своему усмотрению
- Поперечный релинг, адаптеры и продольные разделители заказываются отдельно
- B = LB – 2 x EB – 34,5
- Пластиковый адаптер, цвет шампань

Изделие	Длина в мм	**Артикул**	Кол-во
Поперечный релинг	2000	**9 182 716**	1 шт.
Адаптер		**9 182 224**	1/30 шт.

OrgaStore 400, продольный разделитель



- Пластик, цвет шампань

Артикул	Кол-во
9 182 228	1/15 шт.

Система выдвижных ящиков ArciTech с двойными боковинами

- **Внутренняя организация для коробов и внутренних коробов**
- **Сталь с порошковым покрытием, цвет шампань**



- Вкладывается в короб
- Возможно применение с корпусами любой ширины за счет комбинирования базового и дополнительного комплектов

OrgaFlag, основной комплект



- Для стандартной ширины корпуса
- Пластмасса белого цвета

Состав комплекта:
- Перфорированные панели с противоскользящим покрытием
- Разделительные элементы

Ширина корпуса в мм	**Артикул/номинальная длина в мм**		Кол-во
	450	**500**	
600	**9 199 905**	**9 199 908**	1 компл.
900	**9 199 906**	**9 199 909**	1 компл.

OrgaFlag, дополнительный комплект

- Дополнительный элемент для увеличения ширины базового комплекта
- Пластмасса белого цвета

Состав комплекта:
- 2 перфорированных панели с противоскользящим покрытием
- 1 разделительный элемент

Ширина корпуса в мм	**Артикул/номинальная длина в мм**		Кол-во
	450	**500**	
100	**9 199 907**	**9 199 910**	1 компл.

Варианты организации

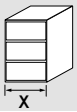 X	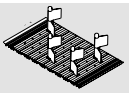 600 mm	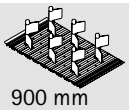 900 mm	 100 mm	
300	1			
400	1			
450	1			
500	1			
600	1			
800	1		2	
900		1		
1000		1	1	
1200		1	3	

Система выдвижных ящиков ArciTech с двойными боковинами

- **Внутренняя организация для коробов и внутренних коробов**
- **Сталь с порошковым покрытием, цвет шампань**



- Для стандартной ширины корпуса
- Для различной ширины корпуса путем нарезки профиля под размер
- Для номинальной длины от 300 мм
- Для коробов с высотой боковины 94 и 126 мм
- Пластиковые элементы, цвет шампань

Состав комплекта:
- 1 алюминиевый профиль с адаптерами из пластмассы
- Разделители из пластика

OrgaStore 810

Ширина корпуса в мм	Количество разделительных элементов	**Артикул**	Кол-во
600	3	**9 182 271**	1 компл.
800	4	**9 189 067**	1 компл.
900	5	**9 182 272**	1 компл.
1000	5	**9 203 660**	1 компл.

Варианты организации

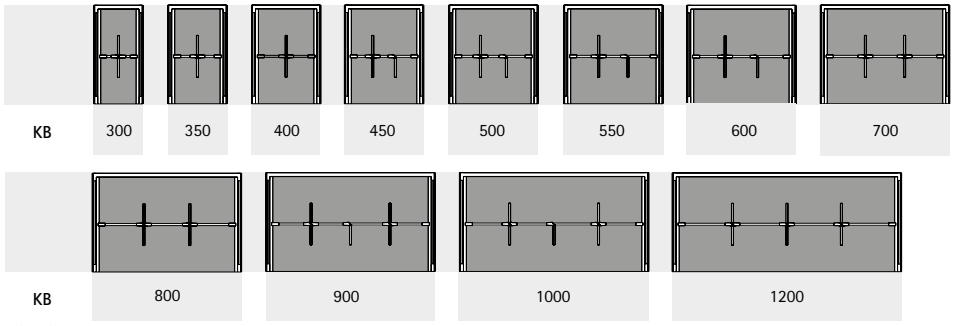

KB = Ширина корпуса

Размеры для раскроя

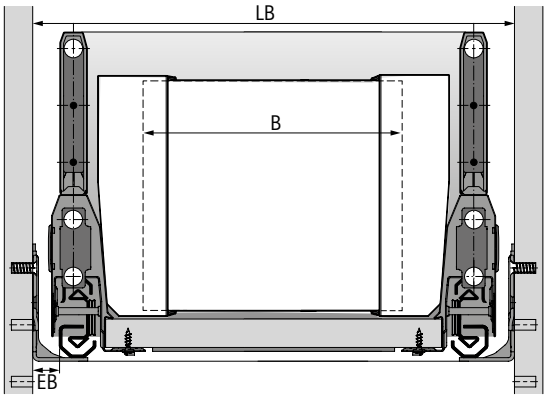

- Размер B = LB – 2 x EB – 78

- **Внутренняя организация для коробов и внутренних коробов**
- **Сталь с порошковым покрытием, цвет шампань**

Разделитель



- Высота 125 мм
- Возможно применение в качестве дополнения к комплекту
- Пластик, цвет шампань

Артикул	Кол-во
9 182 232	1/15 шт.

Адаптер



- Высота 125 мм
- Насаживается на алюминиевый профиль без использования инструментов
- На каждый комплект требуется два адаптера
- Пластик, цвет шампань

Артикул	Кол-во
9 182 236	1/30 шт.

Профиль из алюминия



- Высота 120 мм
- Длина 2000 мм
- Для нарезки под размер
- Адаптеры заказываются отдельно

Артикул	Кол-во
9 182 251	1 шт.

Система выдвижных ящиков ArciTech с двойными боковинами

- **Внутренняя организация для коробов и внутренних коробов**
- **Сталь с порошковым покрытием, цвет шампань**

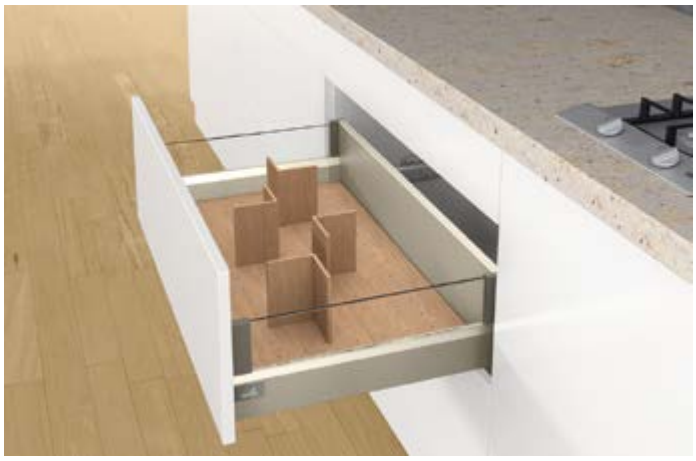

- Универсальное применение путем комбинирования различных разделителей с перфорированной панелью

OrgaStore 230, дуб



- Для стандартной ширины корпуса
- Возможен индивидуальный раскрой
- Лакированный матовый дуб
- Разделители заказываются отдельно

Ширина корпуса в мм	Артикул/номинальная длина в мм			Кол-во
	450	500	650	
600	**9 190 573**	**9 199 647**		1 шт.
800	**9 190 574**	**9 199 648**		1 шт.
900	**9 190 575**	**9 199 649**		1 шт.
1000	**9 190 576**	**9 199 650**		1 шт.
1200			**9 199 658**	1 шт.

OrgaStore 230, орех



- Для стандартной ширины корпуса
- Возможен индивидуальный раскрой
- Орех, матовый, лакированный
- Разделители заказываются отдельно

Ширина корпуса в мм	Артикул/номинальная длина в мм			Кол-во
	450	500	650	
600	**9 199 662**	**9 199 670**		1 шт.
800	**9 199 663**	**9 199 671**		1 шт.
900	**9 199 664**	**9 199 672**		1 шт.
1000	**9 199 665**	**9 199 673**		1 шт.
1200			**9 199 680**	1 шт.

OrgaStore 230, разделительный стержень



- Разделительный стержень с предустановленным дюбелем
- 20 x 20 x 127 мм

Материал	**Артикул**	Кол-во
Дуб	**9 190 578**	4 шт.
Орех	**9 199 683**	4 шт.

OrgaStore 230, разделительный уголок



- Разделительный уголок с предустановленными фиксирующими штифтами
- 93 x 93 x 127 мм

Материал	**Артикул**	Кол-во
Дуб	**9 190 577**	2 шт.
Орех	**9 199 682**	2 шт.

OrgaStore 230, разделительная крестовина



- Разделительная крестовина с предустановленными фиксирующими штифтами
- 179 x 179 x 127 мм

Материал	**Артикул**	Кол-во
Дуб	**9 190 579**	1 шт.
Орех	**9 199 684**	1 шт.

OrgaStore 230, разделитель



- Перегородка с предустановленными фиксирующими штифтами
- 107 x 127 мм

Номинальная длина, мм	**Артикул/материал**		Кол-во
	Дуб	**Орех**	
500	**9 199 651**	**9 199 674**	1 шт.

OrgaStore 230, контейнер



- Контейнер можно устанавливать отдельно или на перфорированной панели

Материал	Ширина x глубина x высота, мм	**Артикул**	Кол-во
Дуб	236 x 261 x 127	**9 199 660**	1 шт.
Орех	236 x 261 x 127	**9 199 685**	1 шт.
Дуб	236 x 472 x 127	**9 199 661**	1 шт.
Орех	236 x 472 x 127	**9 199 686**	1 шт.

- **Внутренняя организация для коробов и внутренних коробов**
- **Сталь с порошковым покрытием, цвет шампань**

Размеры для раскроя

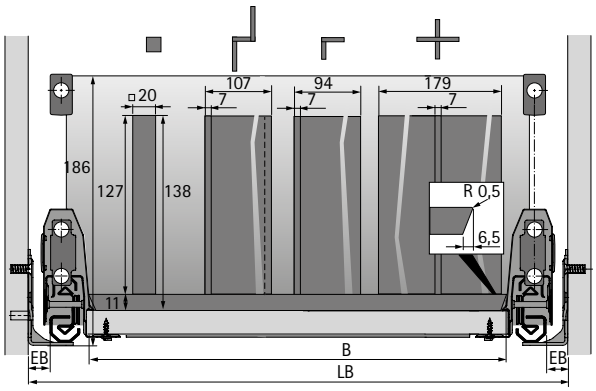

- Ширина обрезки (B) = LB – 2 x EB – 54
- Глубина обрезки = номинальная длина – 27

Противоскользящий коврик



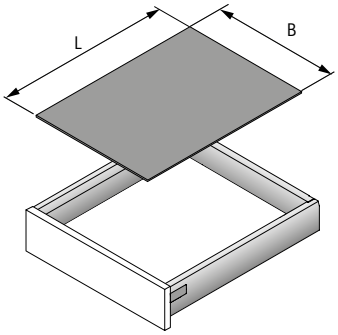

- Вкладывается в выдвижной ящик или короб
- Рулон 5 м
- Пластик, цвет шампань

Примечание:
- Ширина раскроя (B) = внутренняя ширина корпуса – 2 x EB – 62
- Длина обрезки (L) = номинальная длина – 27

Номинальная длина, мм	**Артикул**	Кол-во
450	**9 209 583**	1 шт.
500	**9 209 584**	1 шт.
650	**9 209 585**	1 шт.

Стыковочный профиль



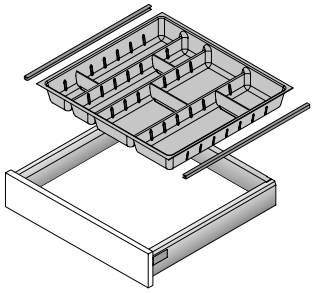

- Насаживается сбоку: ширину установки элементов внутренней организации следует уменьшить на 4 мм
- По индивидуальному размеру
- Пластмасса, под хром

Номинальная длина, мм	**Артикул**	Кол-во
500	**9 135 408**	1 компл.

Контейнеры для специй



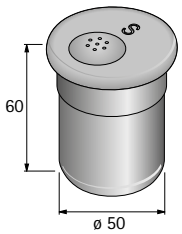

- Нержавеющая сталь

Изделие	**Артикул**	Кол-во
1 Солонка	**0 080 852**	1 шт.
2 Перечница	**0 080 853**	1 шт.
3 Емкость для посыпки	**0 080 854**	1 шт.
4 Прибор для специй грубого помола	**0 080 855**	1 шт.
5 Прибор для специй тонкого помола	**0 080 856**	1 шт.
6 С акриловой крышкой	**0 080 857**	1 шт.

- **Обзор ассортимента решений с отверстием в днище**
- **Сталь с порошковым покрытием, цвет шампань**



OrgaTray 510
для выдвижных ящиков/коробов
640



Banio
для выдвижных ящиков/коробов
641



Металлическая U-образная стенка для выреза под мойку для ящиков / коробов
642



- Для различной ширины корпуса
- Начиная от ширины корпуса 550 мм и номинальной длины 350 мм
- Пластик, цвет шампань

OrgaTray 510

Артикул	Кол-во
9 207 218	1 шт.

Размеры для раскроя

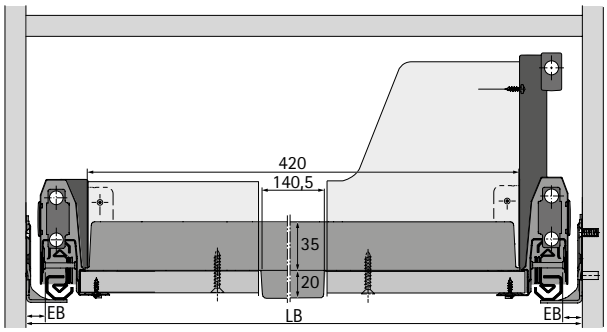

Монтажная схема

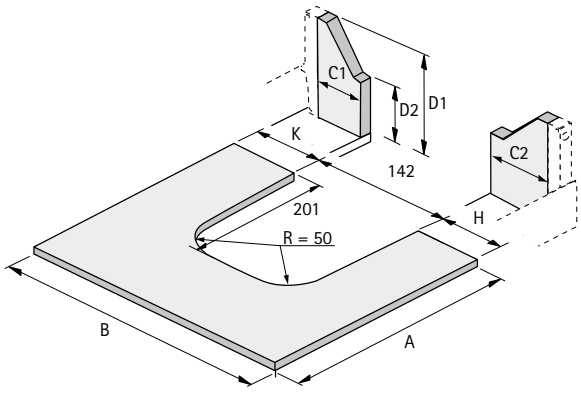

- Размер A = NL – 24,5
- Размер B = LB – 2 x EB – 52
- Размер C1 = K – 6
- Размер C2 = H – 6

Система выдвижных ящиков ArciTech с двойными боковинами

- **Решения с отверстием в днище**
- **Сталь с порошковым покрытием, цвет шампань**



- Для выдвижного ящика или короба
- Применение с номинальной длиной до 500 мм
- Рекомендуется применение, начиная от ширины корпуса 600 мм
- Общая высота рамы 87 мм
- Комплект рам и комплект лотков заказываются раздельно

Banio, комплект рамы



- Пластмасса белого цвета

Артикул	Кол-во
9 153 385	1 компл.

Banio, комплект лотков

- Комплект состоит из трех лотков
- 84 x 84 мм/84 x 168 мм/84 x 252 мм
- Прозрачная белая пластмасса

Состав комплекта:
- 3 прозрачных пластмассовых лотка

Артикул	Кол-во
9 153 388	1 компл.

Монтажная схема

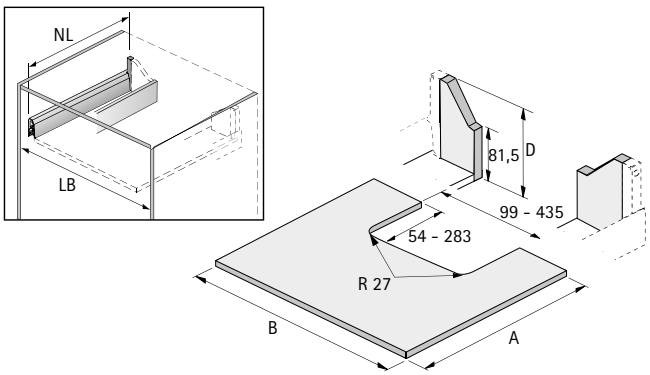

- Размер A = NL – 24,5
- Размер B = LB – 2 x EB – 52

- **Решения с отверстием в днище**
- **Сталь с порошковым покрытием, цвет шампань**



- Для использования пространства под сифоном
- Для выдвижных ящиков и коробов

Металлическая U-образная стенка для выреза под мойку

Артикул	Кол-во
9 204 285	1 шт.

Размеры для раскроя

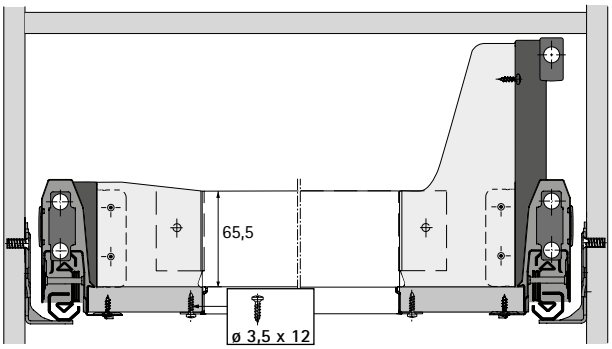

Монтажная схема

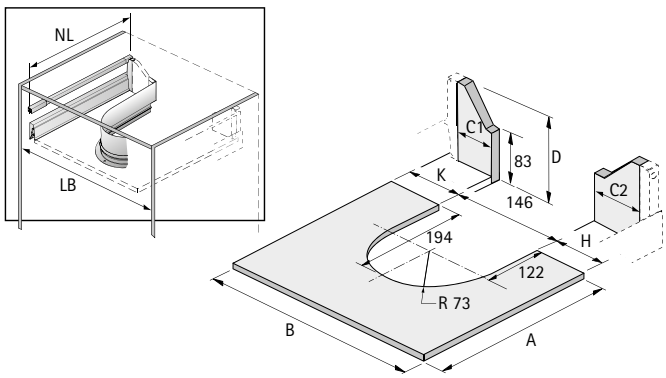

- Размер A = NL – 24,5
- Размер B = LB – 2 x EB – 52
- Размер C1 = K – 6
- Размер C2 = H – 6



Направляющая Actro с демпфером Silent System, с механизмом Push to open Silent (опционально)
Толщина боковины корпуса 16 мм
▸ Комплект 646 - 649



Направляющая Actro с демпфером Silent System, с механизмом Push to open Silent (опционально)
Толщина боковины корпуса 16 мм
▸ Большая упаковка 650 - 653



Направляющая Actro с демпфером Silent System, с механизмом Push to open Silent (опционально)
Толщина боковины корпуса 18 мм
▸ Комплект 654 - 657



Направляющая Actro с демпфером Silent System, с механизмом Push to open Silent (опционально)
Толщина боковины корпуса 18 мм
▸ Большая упаковка 658 - 661



Направляющая Actro с демпфером Silent System, с механизмом Push to open Silent (опционально)
Толщина боковины корпуса 19 мм
▸ Комплект 662 - 665



Направляющая Actro с демпфером Silent System, с механизмом Push to open Silent (опционально)
Толщина боковины корпуса 19 мм
▸ Большая упаковка 666 - 669

- **Направляющая Actro с демпфером Silent System, с механизмом Push to open Silent (опционально)**
- **Толщина боковины корпуса 16 мм, комплект**

Направляющие для ящиков



- Направляющие полного выдвижения
- Встроенный демпфер Silent System
- Возможно использование механизма Push to open Silent в качестве опции
- Оцинкованная сталь
- Нагрузочная способность соответствует стандарту EN 15338, уровень 3

Состав комплекта:
- 2 направляющие Actro, правая и левая
- Крепеж

Нагрузочная способность 10 кг

Номинальная длина, мм	**Артикул**	Кол-во
270	**9 240 853**	1 компл.
300	**9 240 854**	1 компл.
350	**9 240 856**	1 компл.

Нагрузочная способность 40 кг

Номинальная длина, мм	**Артикул**	Кол-во
270	**9 240 857**	1 компл.
300	**9 240 869**	1 компл.
350	**9 240 870**	1 компл.
400	**9 240 871**	1 компл.
450	**9 240 872**	1 компл.
500	**9 240 873**	1 компл.
550	**9 240 874**	1 компл.
650	**9 240 875**	1 компл.

Нагрузочная способность 60 кг

Номинальная длина, мм	**Артикул**	Кол-во
400	**9 240 876**	1 компл.
450	**9 240 877**	1 компл.
500	**9 240 878**	1 компл.
550	**9 240 879**	1 компл.
650	**9 240 880**	1 компл.

Нагрузочная способность 80 кг

Номинальная длина, мм	**Артикул**	Кол-во
500	**9 240 881**	1 компл.
550	**9 240 882**	1 компл.
650	**9 240 883**	1 компл.

Система выдвижных ящиков ArciTech с двойными боковинами

- **Направляющая Actro с демпфером Silent System, с механизмом Push to open Silent (опционально)**
- **Толщина боковины корпуса 16 мм, комплект**

Продольное сечение

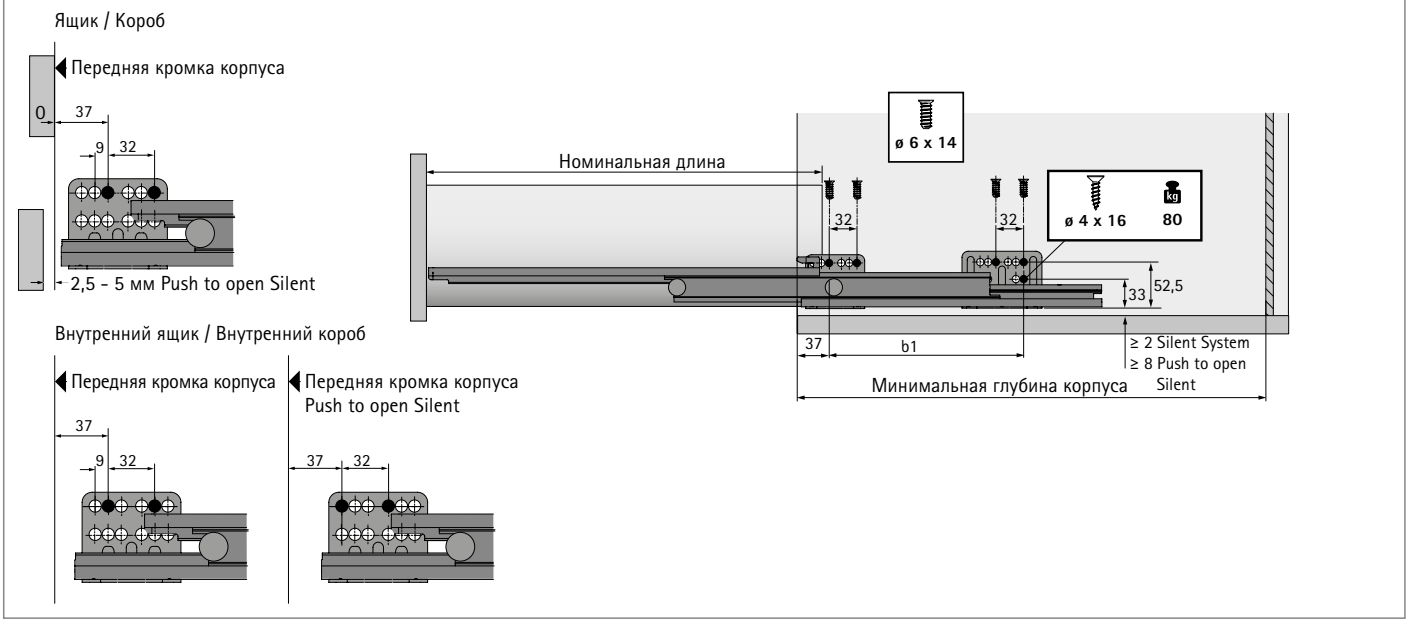

Монтажные размеры для Actro с демпфером Silent System

Номинальная длина, мм	Расстояние между отверстиями b1 мм	Ящик / короб Минимальная глубина корпуса мм	Внутренний ящик / внутренний короб Минимальная глубина корпуса мм
270	128	273	282
300	160	303	312
350	192	353	362
400	192	403	412
450	192	453	462
500	224	503	512
550	256	553	562
650	288	653	662

Монтажные размеры для Actro с механизмом Push to open Silent

Номинальная длина, мм	Расстояние между отверстиями b1 мм	Ящик / короб Минимальная глубина корпуса мм	Внутренний ящик / внутренний короб Минимальная глубина корпуса мм
270	128	273	291
300	160	303	321
350	192	353	371
400	192	403	421
450	192	453	471
500	224	503	521
550	256	553	571
650	288	653	671

- **Направляющая Actro с демпфером Silent System, с механизмом Push to open Silent (опционально)**
- **Толщина боковины корпуса 16 мм, комплект**

Механизм Push to open Silent для ArciTech



- Возможна синхронизация (опционально)

Состав комплекта:
- 2 Push to open Silent, левый и правый
- 2 активатора, левый и правый
- 2 адаптера для синхронизации

Общая масса, кг	Actro, кг	Номинальная длина, мм	**Артикул**	Кол-во
< 10	10	270 - 350	**9 241 038**	1 компл.
8 - 20	40	270 - 650	**9 241 049**	1 компл.
10 - 40	40	270 - 650	**9 241 050**	1 компл.
20 - 80	60 / 80	400 - 650	**9 241 051**	1 компл.

Синхронизация для механизма Push to open Silent (опционально)



- Рекомендуется при ширине корпуса от 600 мм

Синхронизирующая штанга
- Для нарезки под размер
- Длина 2000 мм
- Анодированный алюминий

Соединитель
- Для соединения 2 синхронизирующих штанг
- Пластик серого цвета

Изделие	**Артикул**	Кол-во
1 Синхронизирующая штанга	**9 236 718**	1/100 шт.
2 Соединитель	**9 221 295**	1/20 шт.

Система выдвижных ящиков ArciTech с двойными боковинами

- **Направляющая Actro с демпфером Silent System, с механизмом Push to open Silent (опционально)**
- **Толщина боковины корпуса 16 мм, комплект**

Рекомендация для ящика (высота панели до 150 мм)*

Номинальная длина, мм	Номинальная ширина, мм 275	300	350	400	500	600	700	800	900	1000	1100	1200
270												
300												
350												
400												
450												
500												
550												
650												

Рекомендация для короба (высота панели до 300 мм, легкая и средняя нагрузка)*

Номинальная длина, мм	Номинальная ширина, мм 275	300	350	400	500	600	700	800	900	1000	1100	1200
270												
300												
350												
400												
450												
500												
550												
650												

Рекомендация для короба (высота панели до 300 мм, большая нагрузка)*

Номинальная длина, мм	Номинальная ширина, мм 275	300	350	400	500	600	700	800	900	1000	1100	1200
270												
300												
350												
400												
450												
500												
550												
650												

Артикул Push to open Silent:	**9 241 038**	**9 241 049**	**9 241 050**	**9 241 051**

* Рекомендации по стандартному применению (панель из ДСтП толщиной 19 мм, обычная бытовая нагрузка). Более конкретные рекомендации для специальных размеров и материалов можно найти в нашем Online-конфигураторе.

Дополнительная информация:
http://www.hettich.com/short/897f82

Система выдвижных ящиков ArciTech с двойными боковинами

- **Направляющая Actro с демпфером Silent System, с механизмом Push to open Silent (опционально)**
- **Толщина боковины корпуса 16 мм, большая упаковка**

Направляющие для ящиков



- Направляющие полного выдвижения
- Встроенный демпфер Silent System
- Возможно использование механизма Push to open Silent в качестве опции
- Оцинкованная сталь
- Нагрузочная способность соответствует стандарту EN 15338, уровень 3

Нагрузочная способность 10 кг

Номинальная длина, мм	Артикул № / сторона навески		Кол-во
	Левая	Правая	
270	**9 238 717***	**9 238 751***	15 шт.
300	**9 238 756***	**9 238 757***	15 шт.
350	**9 238 761***	**9 238 762***	15 шт.

Нагрузочная способность 40 кг

Номинальная длина, мм	Артикул № / сторона навески		Кол-во
	Левая	Правая	
270	**9 238 753***	**9 238 755***	15 шт.
300	**9 238 758***	**9 238 759***	15 шт.
350	**9 238 764***	**9 238 765***	15 шт.
400	**9 238 766**	**9 238 768**	15 шт.
450	**9 238 773**	**9 238 774**	15 шт.
500	**9 238 777**	**9 238 778**	15 шт.
550	**9 238 783**	**9 238 784**	10 шт.
650	**9 238 790***	**9 238 792***	10 шт.

Нагрузочная способность 60 кг

Номинальная длина, мм	Артикул № / сторона навески		Кол-во
	Левая	Правая	
400	**9 238 771***	**9 238 772***	15 шт.
450	**9 238 775**	**9 238 776**	15 шт.
500	**9 238 779**	**9 238 780**	15 шт.
550	**9 238 785**	**9 238 786**	10 шт.
650	**9 238 793***	**9 238 794***	10 шт.

Нагрузочная способность 80 кг

Номинальная длина, мм	Артикул № / сторона навески		Кол-во
	Левая	Правая	
500	**9 238 781***	**9 238 782***	15 шт.
550	**9 238 787***	**9 238 788***	10 шт.
650	**9 238 795***	**9 238 796***	10 шт.

*** По запросу.**

Система выдвижных ящиков ArciTech с двойными боковинами

- **Направляющая Actro с демпфером Silent System, с механизмом Push to open Silent (опционально)**
- **Толщина боковины корпуса 16 мм, большая упаковка**

Продольное сечение

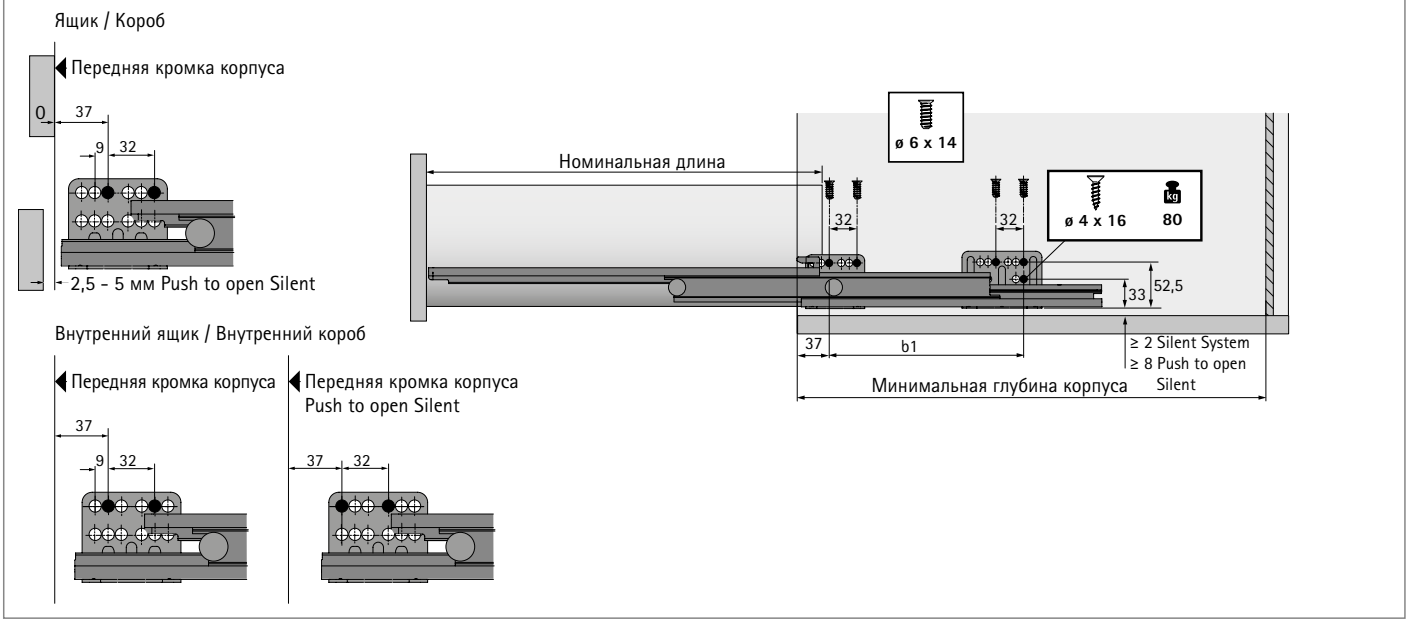

Монтажные размеры для Actro с демпфером Silent System

Номинальная длина, мм	Расстояние между отверстиями b1 мм	Ящик / короб Минимальная глубина корпуса мм	Внутренний ящик / внутренний короб Минимальная глубина корпуса мм
270	128	273	282
300	160	303	312
350	192	353	362
400	192	403	412
450	192	453	462
500	224	503	512
550	256	553	562
650	288	653	662

Монтажные размеры для Actro с механизмом Push to open Silent

Номинальная длина, мм	Расстояние между отверстиями b1 мм	Ящик / короб Минимальная глубина корпуса мм	Внутренний ящик / внутренний короб Минимальная глубина корпуса мм
270	128	273	291
300	160	303	321
350	192	353	371
400	192	403	421
450	192	453	471
500	224	503	521
550	256	553	571
650	288	653	671

- **Направляющая Actro с демпфером Silent System, с механизмом Push to open Silent (опционально)**
- **Толщина боковины корпуса 16 мм, большая упаковка**

Механизм Push to open Silent для ArciTech



- Возможна синхронизация (опционально)

Состав комплекта:
- 2 Push to open Silent, левый и правый
- 2 активатора, левый и правый
- 2 адаптера для синхронизации

Общая масса, кг	Actro, кг	Номинальная длина, мм	**Артикул**	Кол-во
< 10	10	270 - 350	**9 241 038**	1 компл.
8 - 20	40	270 - 650	**9 241 049**	1 компл.
10 - 40	40	270 - 650	**9 241 050**	1 компл.
20 - 80	60 / 80	400 - 650	**9 241 051**	1 компл.

Синхронизация для механизма Push to open Silent (опционально)



- Рекомендуется при ширине корпуса от 600 мм

Синхронизирующая штанга
- Для нарезки под размер
- Длина 2000 мм
- Анодированный алюминий

Соединитель
- Для соединения 2 синхронизирующих штанг
- Пластик серого цвета

Изделие	**Артикул**	Кол-во
1 Синхронизирующая штанга	**9 236 718**	1/100 шт.
2 Соединитель	**9 221 295**	1/20 шт.

Система выдвижных ящиков ArciTech с двойными боковинами

- **Направляющая Actro с демпфером Silent System, с механизмом Push to open Silent (опционально)**
- **Толщина боковины корпуса 16 мм, большая упаковка**

Рекомендация для ящика (высота панели до 150 мм)*

Номинальная длина, мм	Номинальная ширина, мм											
	275	300	350	400	500	600	700	800	900	1000	1100	1200
270												
300												
350												
400												
450												
500												
550												
650												

Рекомендация для короба (высота панели до 300 мм, легкая и средняя нагрузка)*

Номинальная длина, мм	Номинальная ширина, мм											
	275	300	350	400	500	600	700	800	900	1000	1100	1200
270												
300												
350												
400												
450												
500												
550												
650												

Рекомендация для короба (высота панели до 300 мм, большая нагрузка)*

Номинальная длина, мм	Номинальная ширина, мм											
	275	300	350	400	500	600	700	800	900	1000	1100	1200
270												
300												
350												
400												
450												
500												
550												
650												

Артикул Push to open Silent:	**9 241 038**	**9 241 049**	**9 241 050**	**9 241 051**

* Рекомендации по стандартному применению (панель из ДСтП толщиной 19 мм, обычная бытовая нагрузка). Более конкретные рекомендации для специальных размеров и материалов можно найти в нашем Online-конфигураторе.

Дополнительная информация:
http://www.hettich.com/short/897f82

- **Направляющая Actro с демпфером Silent System, с механизмом Push to open Silent (опционально)**
- **Толщина боковины корпуса 18 мм, комплект**

Направляющие для ящиков



- Направляющие полного выдвижения
- Встроенный демпфер Silent System
- Возможно использование механизма Push to open Silent в качестве опции
- Оцинкованная сталь
- Нагрузочная способность соответствует стандарту EN 15338, уровень 3

Состав комплекта:
- 2 направляющие Actro, правая и левая
- Крепеж

Нагрузочная способность 10 кг

Номинальная длина, мм	**Артикул**	Кол-во
270	**9 240 884**	1 компл.
300	**9 240 885**	1 компл.
350	**9 240 886**	1 компл.

Нагрузочная способность 40 кг

Номинальная длина, мм	**Артикул**	Кол-во
270	**9 240 887**	1 компл.
300	**9 240 888**	1 компл.
350	**9 240 889**	1 компл.
400	**9 240 890**	1 компл.
450	**9 240 891**	1 компл.
500	**9 240 893**	1 компл.
550	**9 240 894**	1 компл.
650	**9 240 895**	1 компл.

Нагрузочная способность 60 кг

Номинальная длина, мм	**Артикул**	Кол-во
350	**9 240 896**	1 компл.
450	**9 240 897**	1 компл.
500	**9 240 898**	1 компл.
550	**9 240 899**	1 компл.
650	**9 240 900**	1 компл.

Нагрузочная способность 80 кг

Номинальная длина, мм	**Артикул**	Кол-во
500	**9 240 901**	1 компл.
550	**9 240 902**	1 компл.
650	**9 240 903**	1 компл.

Система выдвижных ящиков ArciTech с двойными боковинами

- **Направляющая Actro с демпфером Silent System, с механизмом Push to open Silent (опционально)**
- **Толщина боковины корпуса 18 мм, комплект**

Продольное сечение

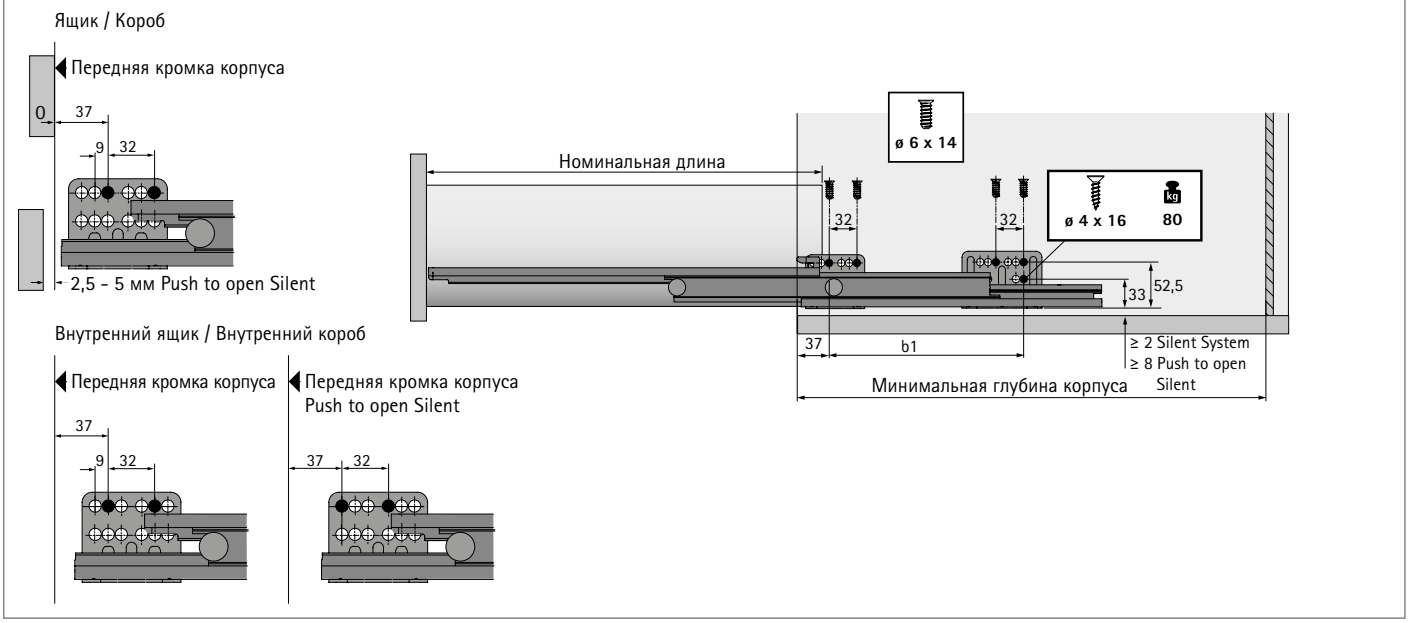

Монтажные размеры для Actro с демпфером Silent System

Номинальная длина, мм	Расстояние между отверстиями b1 мм	Ящик / короб Минимальная глубина корпуса мм	Внутренний ящик / внутренний короб Минимальная глубина корпуса мм
270	128	273	282
300	160	303	312
350	192	353	362
400	192	403	412
450	192	453	462
500	224	503	512
550	256	553	562
650	288	653	662

Монтажные размеры для Actro с механизмом Push to open Silent

Номинальная длина, мм	Расстояние между отверстиями b1 мм	Ящик / короб Минимальная глубина корпуса мм	Внутренний ящик / внутренний короб Минимальная глубина корпуса мм
270	128	273	291
300	160	303	321
350	192	353	371
400	192	403	421
450	192	453	471
500	224	503	521
550	256	553	571
650	288	653	671

- **Направляющая Actro с демпфером Silent System, с механизмом Push to open Silent (опционально)**
- **Толщина боковины корпуса 18 мм, комплект**

Механизм Push to open Silent для ArciTech



- Возможна синхронизация (опционально)

Состав комплекта:
- 2 Push to open Silent, левый и правый
- 2 активатора, левый и правый
- 2 адаптера для синхронизации

Общая масса, кг	Actro, кг	Номинальная длина, мм	**Артикул**	Кол-во
< 10	10	270 - 350	**9 241 038**	1 компл.
8 - 20	40	270 - 650	**9 241 049**	1 компл.
10 - 40	40	270 - 650	**9 241 050**	1 компл.
20 - 80	60 / 80	400 - 650	**9 241 051**	1 компл.

Синхронизация для механизма Push to open Silent (опционально)



- Рекомендуется при ширине корпуса от 600 мм

Синхронизирующая штанга
- Для нарезки под размер
- Длина 2000 мм
- Анодированный алюминий

Соединитель
- Для соединения 2 синхронизирующих штанг
- Пластик серого цвета

Изделие	**Артикул**	Кол-во
1 Синхронизирующая штанга	**9 236 718**	1/100 шт.
2 Соединитель	**9 221 295**	1/20 шт.

Система выдвижных ящиков ArciTech с двойными боковинами

- **Направляющая Actro с демпфером Silent System, с механизмом Push to open Silent (опционально)**
- **Толщина боковины корпуса 18 мм, комплект**

Рекомендация для ящика (высота панели до 150 мм)*

Номинальная длина, мм	Номинальная ширина, мм 275	300	350	400	500	600	700	800	900	1000	1100	1200
270												
300												
350												
400												
450												
500												
550												
650												

Рекомендация для короба (высота панели до 300 мм, легкая и средняя нагрузка)*

Номинальная длина, мм	Номинальная ширина, мм 275	300	350	400	500	600	700	800	900	1000	1100	1200
270												
300												
350												
400												
450												
500												
550												
650												

Рекомендация для короба (высота панели до 300 мм, большая нагрузка)*

Номинальная длина, мм	Номинальная ширина, мм 275	300	350	400	500	600	700	800	900	1000	1100	1200
270												
300												
350												
400												
450												
500												
550												
650												

Артикул Push to open Silent:	**9 241 038**	**9 241 049**	**9 241 050**	**9 241 051**

* Рекомендации по стандартному применению (панель из ДСтП толщиной 19 мм, обычная бытовая нагрузка). Более конкретные рекомендации для специальных размеров и материалов можно найти в нашем Online-конфигураторе.

Дополнительная информация:
http://www.hettich.com/short/897f82

Система выдвижных ящиков ArciTech с двойными боковинами

- **Направляющая Actro с демпфером Silent System, с механизмом Push to open Silent (опционально)**
- **Толщина боковины корпуса 18 мм, большая упаковка**

Направляющие для ящиков



- Направляющие полного выдвижения
- Встроенный демпфер Silent System
- Возможно использование механизма Push to open Silent в качестве опции
- Оцинкованная сталь
- Нагрузочная способность соответствует стандарту EN 15338, уровень 3

Нагрузочная способность 10 кг

Номинальная длина, мм	Артикул № / сторона навески		Кол-во
	Левая	Правая	
270	**9 239 267***	**9 239 268***	15 шт.
300	**9 239 271***	**9 239 272***	15 шт.
350	**9 239 275***	**9 239 276***	15 шт.

Нагрузочная способность 40 кг

Номинальная длина, мм	Артикул № / сторона навески		Кол-во
	Левая	Правая	
270	**9 239 269***	**9 239 270***	15 шт.
300	**9 239 273***	**9 239 274***	15 шт.
350	**9 239 277***	**9 239 278***	15 шт.
400	**9 239 279**	**9 239 280**	15 шт.
450	**9 239 283**	**9 239 284**	15 шт.
500	**9 239 287**	**9 239 288**	15 шт.
550	**9 239 293**	**9 239 294**	10 шт.
650	**9 239 299***	**9 239 300***	10 шт.

Нагрузочная способность 60 кг

Номинальная длина, мм	Артикул № / сторона навески		Кол-во
	Левая	Правая	
400	**9 239 281***	**9 239 282***	15 шт.
450	**9 239 285**	**9 239 286**	15 шт.
500	**9 239 289**	**9 239 290**	15 шт.
550	**9 239 295**	**9 239 296**	10 шт.
650	**9 239 301***	**9 239 302***	10 шт.

Нагрузочная способность 80 кг

Номинальная длина, мм	Артикул № / сторона навески		Кол-во
	Левая	Правая	
500	**9 239 291***	**9 239 292***	15 шт.
550	**9 239 297***	**9 239 298***	10 шт.
650	**9 239 303***	**9 239 304***	10 шт.

*** По запросу.**

Система выдвижных ящиков ArciTech с двойными боковинами

- **Направляющая Actro с демпфером Silent System, с механизмом Push to open Silent (опционально)**
- **Толщина боковины корпуса 18 мм, большая упаковка**

Продольное сечение

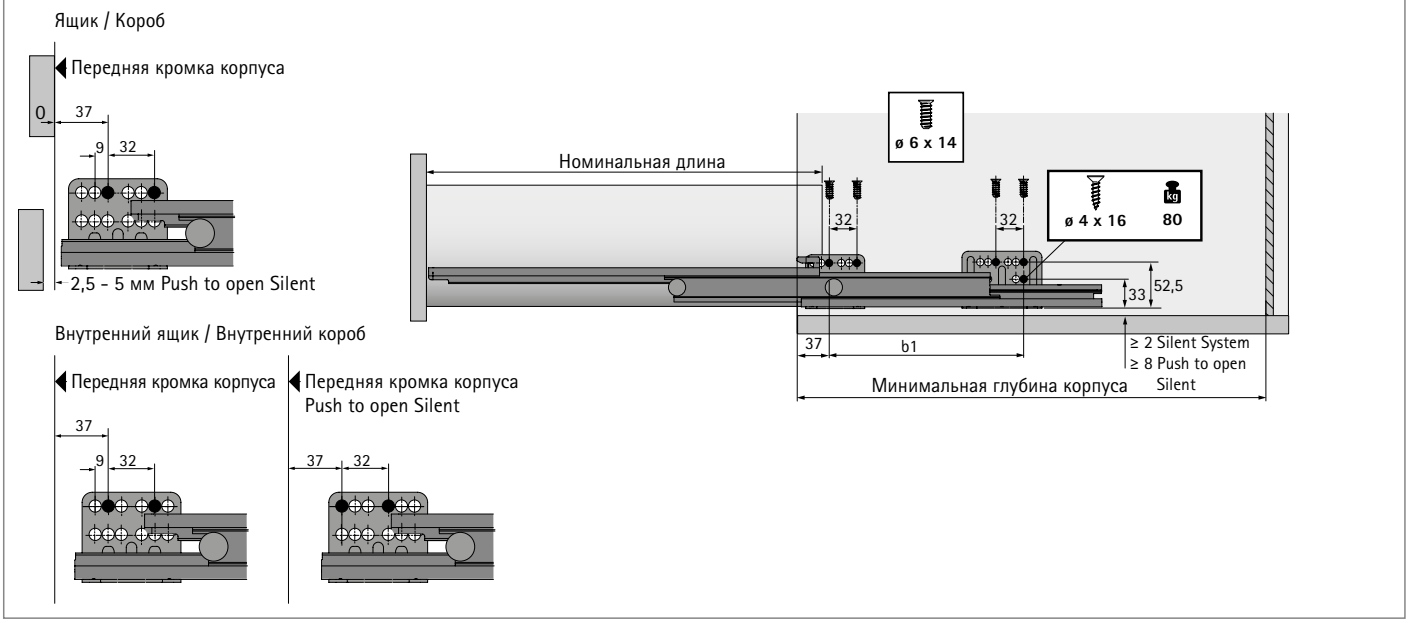

Монтажные размеры для Actro с демпфером Silent System

Номинальная длина, мм	Расстояние между отверстиями b1 мм	Ящик / короб Минимальная глубина корпуса мм	Внутренний ящик / внутренний короб Минимальная глубина корпуса мм
270	128	273	282
300	160	303	312
350	192	353	362
400	192	403	412
450	192	453	462
500	224	503	512
550	256	553	562
650	288	653	662

Монтажные размеры для Actro с механизмом Push to open Silent

Номинальная длина, мм	Расстояние между отверстиями b1 мм	Ящик / короб Минимальная глубина корпуса мм	Внутренний ящик / внутренний короб Минимальная глубина корпуса мм
270	128	273	291
300	160	303	321
350	192	353	371
400	192	403	421
450	192	453	471
500	224	503	521
550	256	553	571
650	288	653	671

- **Направляющая Actro с демпфером Silent System, с механизмом Push to open Silent (опционально)**
- **Толщина боковины корпуса 18 мм, большая упаковка**

Механизм Push to open Silent для ArciTech



- Возможна синхронизация (опционально)

Состав комплекта:
- 2 Push to open Silent, левый и правый
- 2 активатора, левый и правый
- 2 адаптера для синхронизации

Общая масса, кг	Actro, кг	Номинальная длина, мм	**Артикул**	Кол-во
< 10	10	270 - 350	**9 241 038**	1 компл.
8 - 20	40	270 - 650	**9 241 049**	1 компл.
10 - 40	40	270 - 650	**9 241 050**	1 компл.
20 - 80	60 / 80	400 - 650	**9 241 051**	1 компл.

Синхронизация для механизма Push to open Silent (опционально)



- Рекомендуется при ширине корпуса от 600 мм

Синхронизирующая штанга
- Для нарезки под размер
- Длина 2000 мм
- Анодированный алюминий

Соединитель
- Для соединения 2 синхронизирующих штанг
- Пластик серого цвета

Изделие	**Артикул**	Кол-во
1 Синхронизирующая штанга	**9 236 718**	1/100 шт.
2 Соединитель	**9 221 295**	1/20 шт.

Система выдвижных ящиков ArciTech с двойными боковинами

- **Направляющая Actro с демпфером Silent System, с механизмом Push to open Silent (опционально)**
- **Толщина боковины корпуса 18 мм, большая упаковка**

Рекомендация для ящика (высота панели до 150 мм)*

Номинальная длина, мм	Номинальная ширина, мм 275	300	350	400	500	600	700	800	900	1000	1100	1200
270												
300												
350												
400												
450												
500												
550												
650												

Рекомендация для короба (высота панели до 300 мм, легкая и средняя нагрузка)*

Номинальная длина, мм	Номинальная ширина, мм 275	300	350	400	500	600	700	800	900	1000	1100	1200
270												
300												
350												
400												
450												
500												
550												
650												

Рекомендация для короба (высота панели до 300 мм, большая нагрузка)*

Номинальная длина, мм	Номинальная ширина, мм 275	300	350	400	500	600	700	800	900	1000	1100	1200
270												
300												
350												
400												
450												
500												
550												
650												

Артикул Push to open Silent:	**9 241 038**	**9 241 049**	**9 241 050**	**9 241 051**

* Рекомендации по стандартному применению (панель из ДСтП толщиной 19 мм, обычная бытовая нагрузка). Более конкретные рекомендации для специальных размеров и материалов можно найти в нашем Online-конфигураторе.

Дополнительная информация:
http://www.hettich.com/short/897f82

- **Направляющая Actro с демпфером Silent System, с механизмом Push to open Silent (опционально)**
- **Толщина боковины корпуса 19 мм, комплект**

Направляющие для ящиков



- Направляющие полного выдвижения
- Встроенный демпфер Silent System
- Возможно использование механизма Push to open Silent в качестве опции
- Оцинкованная сталь
- Нагрузочная способность соответствует стандарту EN 15338, уровень 3

Состав комплекта:
- 2 направляющие Actro, правая и левая
- Крепеж

Нагрузочная способность 10 кг

Номинальная длина, мм	**Артикул**	Кол-во
270	**9 240 920**	1 компл.
300	**9 240 922**	1 компл.
350	**9 240 923**	1 компл.

Нагрузочная способность 40 кг

Номинальная длина, мм	**Артикул**	Кол-во
270	**9 240 924**	1 компл.
300	**9 240 925**	1 компл.
350	**9 240 927**	1 компл.
400	**9 240 929**	1 компл.
450	**9 240 930**	1 компл.
500	**9 240 931**	1 компл.
550	**9 240 932**	1 компл.
650	**9 240 933**	1 компл.

Нагрузочная способность 60 кг

Номинальная длина, мм	**Артикул**	Кол-во
400	**9 240 934**	1 компл.
450	**9 240 935**	1 компл.
500	**9 240 936**	1 компл.
550	**9 240 937**	1 компл.
650	**9 240 938**	1 компл.

Нагрузочная способность 80 кг

Номинальная длина, мм	**Артикул**	Кол-во
500	**9 240 939**	1 компл.
550	**9 240 940**	1 компл.
650	**9 240 941**	1 компл.

Система выдвижных ящиков ArciTech с двойными боковинами

- **Направляющая Actro с демпфером Silent System, с механизмом Push to open Silent (опционально)**
- **Толщина боковины корпуса 19 мм, комплект**

Продольное сечение

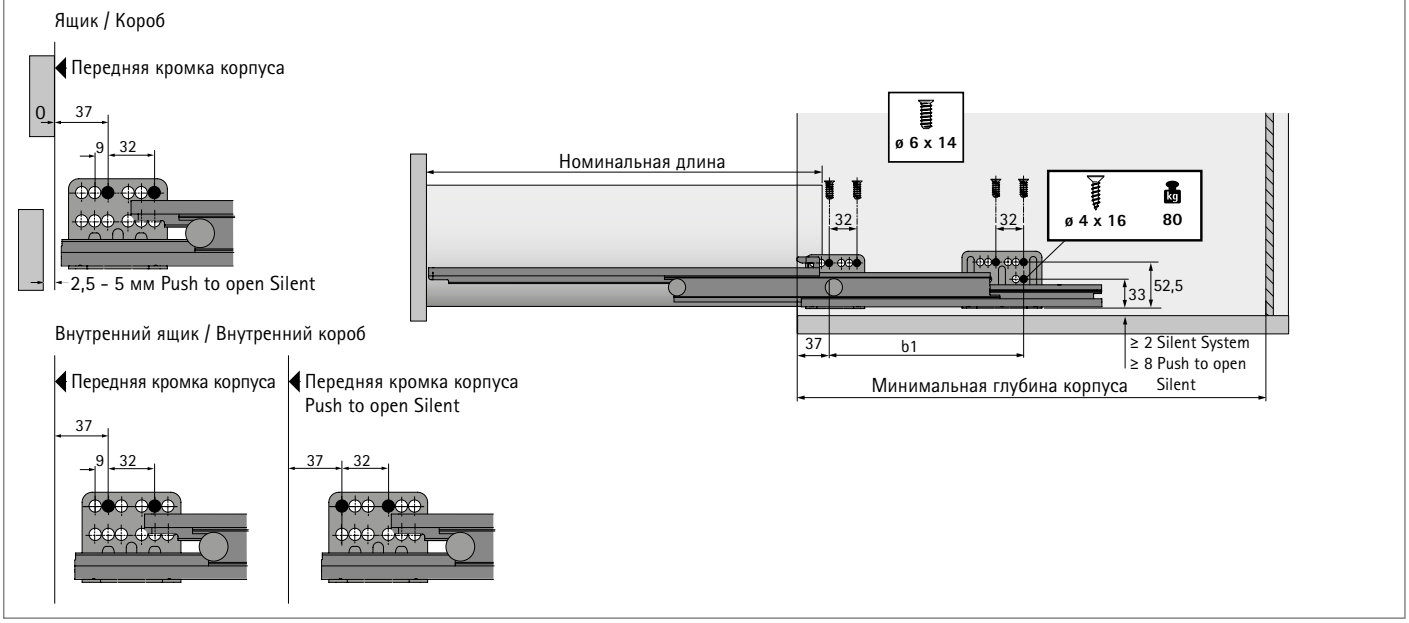

Монтажные размеры для Actro с демпфером Silent System

Номинальная длина, мм	Расстояние между отверстиями b1 мм	Ящик / короб Минимальная глубина корпуса мм	Внутренний ящик / внутренний короб Минимальная глубина корпуса мм
270	128	273	282
300	160	303	312
350	192	353	362
400	192	403	412
450	192	453	462
500	224	503	512
550	256	553	562
650	288	653	662

Монтажные размеры для Actro с механизмом Push to open Silent

Номинальная длина, мм	Расстояние между отверстиями b1 мм	Ящик / короб Минимальная глубина корпуса мм	Внутренний ящик / внутренний короб Минимальная глубина корпуса мм
270	128	273	291
300	160	303	321
350	192	353	371
400	192	403	421
450	192	453	471
500	224	503	521
550	256	553	571
650	288	653	671

- **Направляющая Actro с демпфером Silent System, с механизмом Push to open Silent (опционально)**
- **Толщина боковины корпуса 19 мм, комплект**

Механизм Push to open Silent для ArciTech



- Возможна синхронизация (опционально)

Состав комплекта:
- 2 Push to open Silent, левый и правый
- 2 активатора, левый и правый
- 2 адаптера для синхронизации

Общая масса, кг	Actro, кг	Номинальная длина, мм	**Артикул**	Кол-во
< 10	10	270 - 350	**9 241 038**	1 компл.
8 - 20	40	270 - 650	**9 241 049**	1 компл.
10 - 40	40	270 - 650	**9 241 050**	1 компл.
20 - 80	60 / 80	400 - 650	**9 241 051**	1 компл.

Синхронизация для механизма Push to open Silent (опционально)



- Рекомендуется при ширине корпуса от 600 мм

Синхронизирующая штанга
- Для нарезки под размер
- Длина 2000 мм
- Анодированный алюминий

Соединитель
- Для соединения 2 синхронизирующих штанг
- Пластик серого цвета

Изделие	**Артикул**	Кол-во
1 Синхронизирующая штанга	**9 236 718**	1/100 шт.
2 Соединитель	**9 221 295**	1/20 шт.

Система выдвижных ящиков ArciTech с двойными боковинами

- **Направляющая Actro с демпфером Silent System, с механизмом Push to open Silent (опционально)**
- **Толщина боковины корпуса 19 мм, комплект**

Рекомендация для ящика (высота панели до 150 мм)*

Номинальная длина, мм	Номинальная ширина, мм 275	300	350	400	500	600	700	800	900	1000	1100	1200
270												
300												
350												
400												
450												
500												
550												
650												

Рекомендация для короба (высота панели до 300 мм, легкая и средняя нагрузка)*

Номинальная длина, мм	Номинальная ширина, мм 275	300	350	400	500	600	700	800	900	1000	1100	1200
270												
300												
350												
400												
450												
500												
550												
650												

Рекомендация для короба (высота панели до 300 мм, большая нагрузка)*

Номинальная длина, мм	Номинальная ширина, мм 275	300	350	400	500	600	700	800	900	1000	1100	1200
270												
300												
350												
400												
450												
500												
550												
650												

Артикул Push to open Silent:	**9 241 038**	**9 241 049**	**9 241 050**	**9 241 051**

* Рекомендации по стандартному применению (панель из ДСтП толщиной 19 мм, обычная бытовая нагрузка). Более конкретные рекомендации для специальных размеров и материалов можно найти в нашем Online-конфигураторе.

Дополнительная информация:
http://www.hettich.com/short/897f82

Система выдвижных ящиков ArciTech с двойными боковинами

- **Направляющая Actro с демпфером Silent System, с механизмом Push to open Silent (опционально)**
- **Толщина боковины корпуса 19 мм, большая упаковка**

Направляющие для ящиков



- Направляющие полного выдвижения
- Встроенный демпфер Silent System
- Возможно использование механизма Push to open Silent в качестве опции
- Оцинкованная сталь
- Нагрузочная способность соответствует стандарту EN 15338, уровень 3

Нагрузочная способность 10 кг

Номинальная длина, мм	Артикул № / сторона навески		Кол-во
	Левая	Правая	
270	**9 240 555***	**9 240 556***	15 шт.
300	**9 240 559***	**9 240 560***	15 шт.
350	**9 240 563***	**9 240 564***	15 шт.

Нагрузочная способность 40 кг

Номинальная длина, мм	Артикул № / сторона навески		Кол-во
	Левая	Правая	
270	**9 240 557***	**9 240 558***	15 шт.
300	**9 240 561***	**9 240 562***	15 шт.
350	**9 240 565***	**9 240 566***	15 шт.
400	**9 240 567**	**9 240 568**	15 шт.
450	**9 240 571**	**9 240 572**	15 шт.
500	**9 240 575**	**9 240 576**	15 шт.
550	**9 240 581**	**9 240 582**	10 шт.
650	**9 240 587***	**9 240 588***	10 шт.

Нагрузочная способность 60 кг

Номинальная длина, мм	Артикул № / сторона навески		Кол-во
	Левая	Правая	
400	**9 240 569***	**9 240 570***	15 шт.
450	**9 240 573**	**9 240 574**	15 шт.
500	**9 240 577**	**9 240 578**	15 шт.
550	**9 240 583**	**9 240 584**	10 шт.
650	**9 240 589***	**9 240 590***	10 шт.

Нагрузочная способность 80 кг

Номинальная длина, мм	Артикул № / сторона навески		Кол-во
	Левая	Правая	
500	**9 240 579***	**9 240 580***	15 шт.
550	**9 240 585***	**9 240 586***	10 шт.
650	**9 240 591***	**9 240 592***	10 шт.

*** По запросу.**

Система выдвижных ящиков ArciTech с двойными боковинами

- **Направляющая Actro с демпфером Silent System, с механизмом Push to open Silent (опционально)**
- **Толщина боковины корпуса 19 мм, большая упаковка**

Продольное сечение

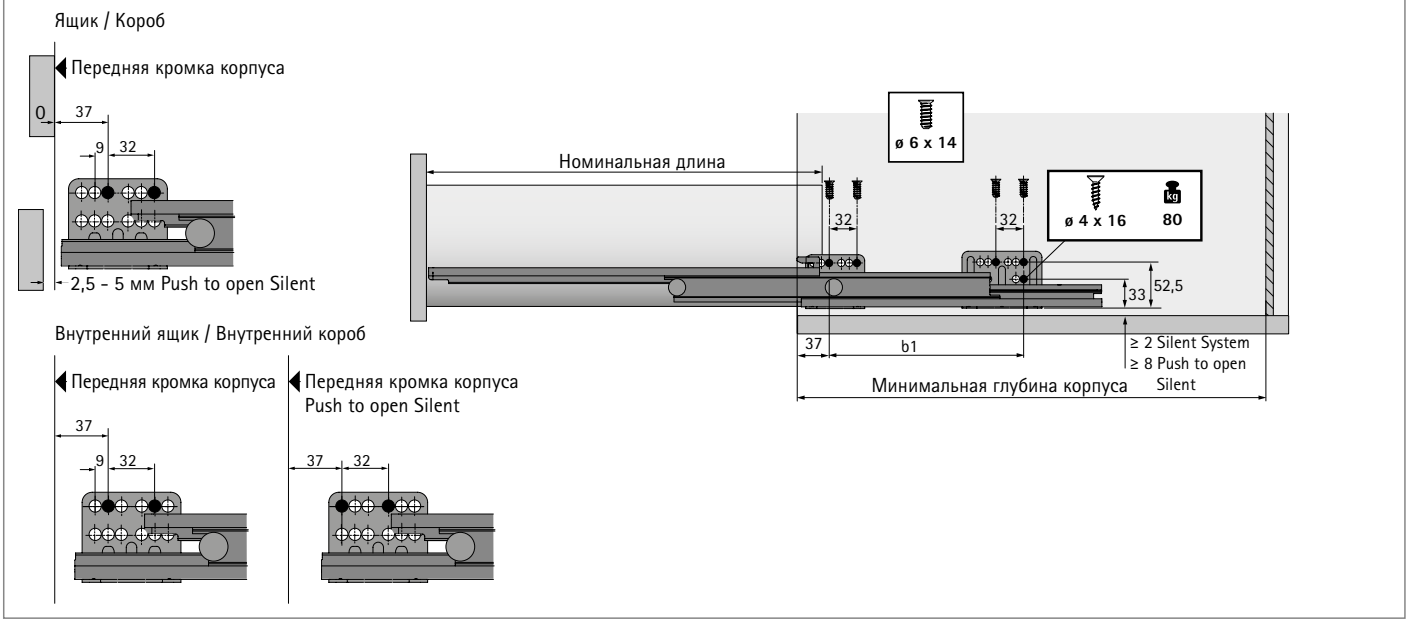

Монтажные размеры для Actro с демпфером Silent System

Номинальная длина, мм	Расстояние между отверстиями b1 мм	Ящик / короб Минимальная глубина корпуса мм	Внутренний ящик / внутренний короб Минимальная глубина корпуса мм
270	128	273	282
300	160	303	312
350	192	353	362
400	192	403	412
450	192	453	462
500	224	503	512
550	256	553	562
650	288	653	662

Монтажные размеры для Actro с механизмом Push to open Silent

Номинальная длина, мм	Расстояние между отверстиями b1 мм	Ящик / короб Минимальная глубина корпуса мм	Внутренний ящик / внутренний короб Минимальная глубина корпуса мм
270	128	273	291
300	160	303	321
350	192	353	371
400	192	403	421
450	192	453	471
500	224	503	521
550	256	553	571
650	288	653	671

- **Направляющая Actro с демпфером Silent System, с механизмом Push to open Silent (опционально)**
- **Толщина боковины корпуса 19 мм, большая упаковка**

Механизм Push to open Silent для ArciTech



- Возможна синхронизация (опционально)

Состав комплекта:
- 2 Push to open Silent, левый и правый
- 2 активатора, левый и правый
- 2 адаптера для синхронизации

Общая масса, кг	Actro, кг	Номинальная длина, мм	**Артикул**	Кол-во
< 10	10	270 - 350	**9 241 038**	1 компл.
8 - 20	40	270 - 650	**9 241 049**	1 компл.
10 - 40	40	270 - 650	**9 241 050**	1 компл.
20 - 80	60 / 80	400 - 650	**9 241 051**	1 компл.

Синхронизация для механизма Push to open Silent (опционально)



- Рекомендуется при ширине корпуса от 600 мм

Синхронизирующая штанга
- Для нарезки под размер
- Длина 2000 мм
- Анодированный алюминий

Соединитель
- Для соединения 2 синхронизирующих штанг
- Пластик серого цвета

Изделие	**Артикул**	Кол-во
1 Синхронизирующая штанга	**9 236 718**	1/100 шт.
2 Соединитель	**9 221 295**	1/20 шт.

Система выдвижных ящиков ArciTech с двойными боковинами

- **Направляющая Actro с демпфером Silent System, с механизмом Push to open Silent (опционально)**
- **Толщина боковины корпуса 19 мм, большая упаковка**

Рекомендация для ящика (высота панели до 150 мм)*

Номинальная длина, мм	Номинальная ширина, мм											
	275	300	350	400	500	600	700	800	900	1000	1100	1200
270												
300												
350												
400												
450												
500												
550												
650												

Рекомендация для короба (высота панели до 300 мм, легкая и средняя нагрузка)*

Номинальная длина, мм	Номинальная ширина, мм											
	275	300	350	400	500	600	700	800	900	1000	1100	1200
270												
300												
350												
400												
450												
500												
550												
650												

Рекомендация для короба (высота панели до 300 мм, большая нагрузка)*

Номинальная длина, мм	Номинальная ширина, мм											
	275	300	350	400	500	600	700	800	900	1000	1100	1200
270												
300												
350												
400												
450												
500												
550												
650												

Артикул Push to open Silent:	**9 241 038**	**9 241 049**	**9 241 050**	**9 241 051**

* Рекомендации по стандартному применению (панель из ДСтП толщиной 19 мм, обычная бытовая нагрузка). Более конкретные рекомендации для специальных размеров и материалов можно найти в нашем Online-конфигураторе.

Дополнительная информация:
http://www.hettich.com/short/897f82

Декоративный профиль



- Для использования с выдвижными ящиками или коробами с продольными релингами
- Самоклеящиеся
- Индивидуальный размер
- Пластик

Цвет	Артикул/Номинальная длина, мм 450	500	600	Кол-во
Под хром	**9 240 681**	**9 240 689**	**9 240 694**	1/100 шт.
Под алюминий	**9 240 683**	**9 240 690**	**9 240 695**	1/100 шт.
Под нерж. сталь	**9 240 684**	**9 240 691**	**9 240 696**	1/100 шт.
Декор дуб	**9 240 687**	**9 240 692**	**9 240 697**	1/100 шт.
Декор орех	**9 240 688**	**9 240 693**	**9 240 698**	1/100 шт.

Фиксатор внутреннего ящика



В комплект входит:
- Фиксатор под прикручивание
- 1 Адаптер для защелкивания
- Крепеж

Фиксатор внутреннего ящика	Рекомендуемый цвет царг	Артикул	VE
ArciTech серый	серебристый, белый	**9 235 835**	1 компл.
ArciTech антрацит	антрацит	**9 235 834**	1 компл.
ArciTech серый кварц	шампань	**9 235 836**	1 компл.

Дистанционный профиль



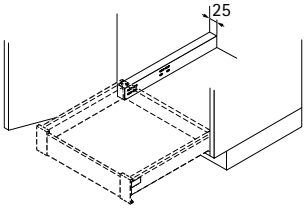

- Для компенсации высоты петли при использовании внутренних коробов
- Нагрузочная способность макс. 60 кг
- Пластмасса белого цвета

Артикул	Кол-во
9 135 703	1 шт.

Винт прямого крепления



- Для крепления направляющей Actro
- ø 6 x 14 мм
- Потайная головка
- Крестообразный шлиц PZ
- Никелированная сталь

Артикул	Кол-во
9 137 114	200 шт.

Винт для ДСП с плоскоконической головкой



- Для крепления днища ящика, а также деревянной или алюминиевой задней стенки
- Крестообразный шлиц PZ
- Оцинкованная сталь

Размеры, мм	**Артикул**	Кол-во
ø 3,5 x 12	**0 045 167**	200 шт.
ø 3,5 x 20	**0 045 168**	200 шт.

Винт



- Для монтажа стальной задней стенки или соединителя задней стенки на боковине высотой 78 мм
- По стандарту DIN 7500
- ø 3,5 x 6 мм
- Сферическая головка
- Крестообразный шлиц PZ
- Оцинкованная сталь

Артикул	Кол-во
9 141 888	1/200 шт.

Амортизатор под запрессовку



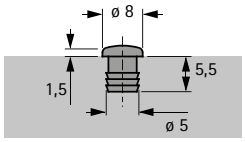

- Под отверстие ø 5 x 5,5 мм
- Прозрачная пластмасса

Артикул	Кол-во
9 079 298	1/1000 шт.

Амортизатор под запрессовку



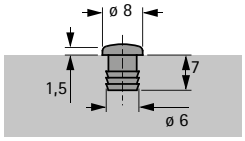

- Под отверстие ø 6 x 7 мм
- Пластик

Поверхность	**Артикул**	Кол-во
Коричневая	**0 021 154**	1/1000 шт.
Белая	**0 025 048**	1/1000 шт.
Бежевая	**0 047 353**	1/1000 шт.

Амортизатор под приклеивание



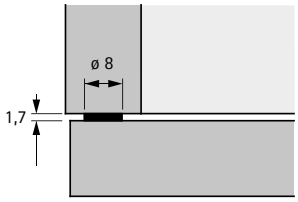

- Самоклеящийся
- Прозрачная пластмасса

Артикул	Кол-во
0 072 120	50 шт.
0 046 695	1000 шт.

Монтажная схема

Стальная задняя стенка

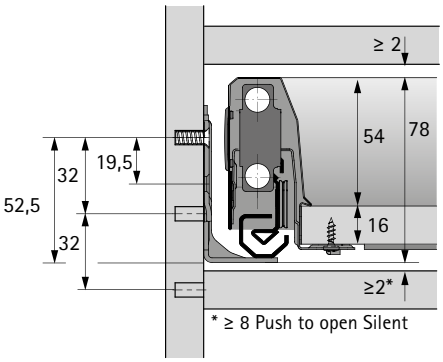

Деревянная задняя стенка

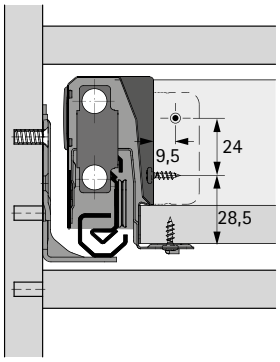

Карта сверления передней панели

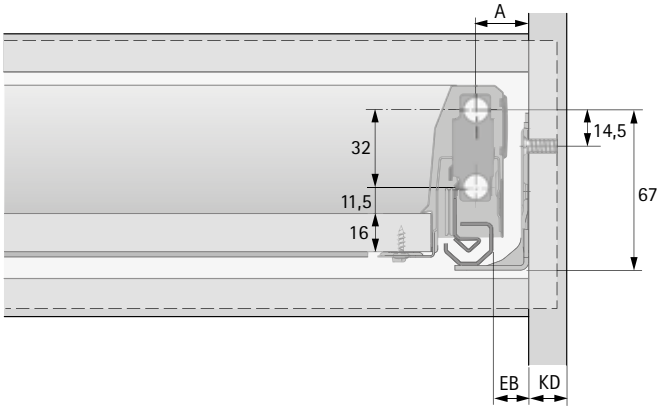

Монтажная ширина Actro

Actro предлагает решения для 3 вариантов монтажной ширины (EB) и 3 вариантов толщины боковины корпуса (KD), при этом все параметры ящика остаются без изменений. Возможны следующие варианты:

KD, мм	16	18	19
EB, мм	15	13	12
Размер A мм	23	21	20

Размеры для раскроя

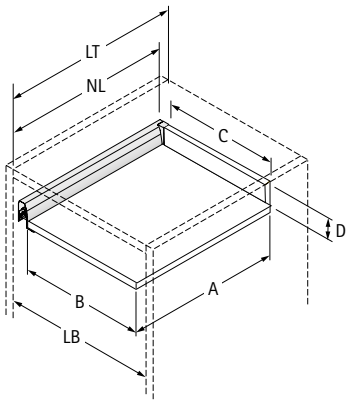

Размер	Стальная задняя стенка	Деревянная задняя стенка
A	NL – 21	NL – 24,5
B	LB - 2 x EB - 52,5	LB - 2 x EB - 52,5
C	-	LB - 2 x EB - 64
D	-	68,5

Монтажная схема

Стальная задняя стенка

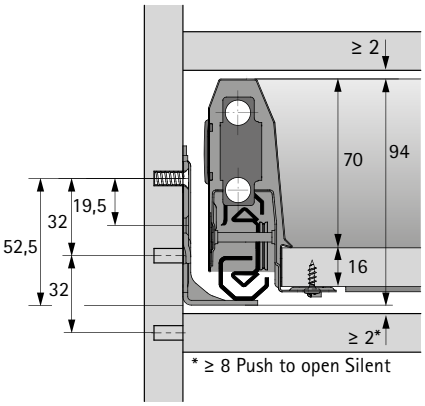

Деревянная задняя стенка

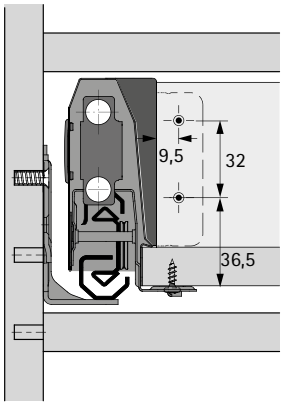

Алюминиевая задняя стенка

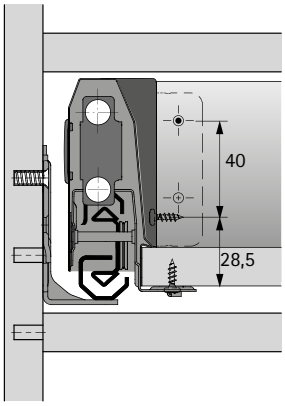

Карта сверления передней панели

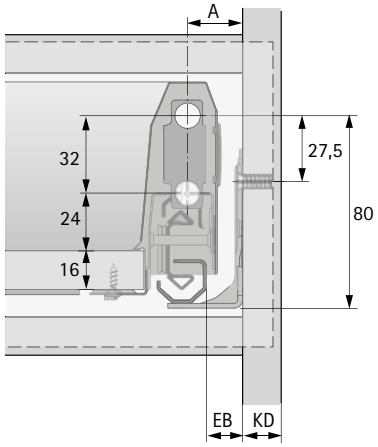

Монтажная ширина Actro

Actro предлагает решения для 3 вариантов монтажной ширины (EB) и 3 вариантов толщины боковины корпуса (KD), при этом все параметры ящика остаются без изменений. Возможны следующие варианты:

KD, мм	16	18	19
EB, мм	15	13	12
Размер A мм	23	21	20

Размеры для раскроя

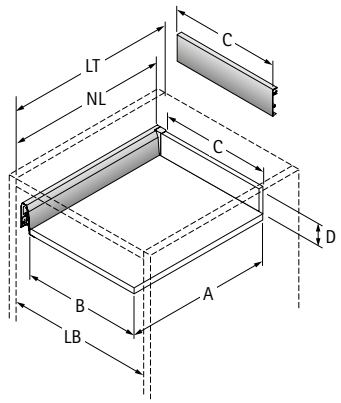

Размер	Стальная задняя стенка	Деревянная задняя стенка	Алюминиевая задняя стенка
A	NL – 21	NL – 24,5	NL – 24,5
B	LB - 2 x EB - 52,5	LB - 2 x EB - 52,5	LB - 2 x EB - 52,5
C	-	LB - 2 x EB - 64	LB - 2 x EB - 64
D	-	84,5	-

Монтажная схема

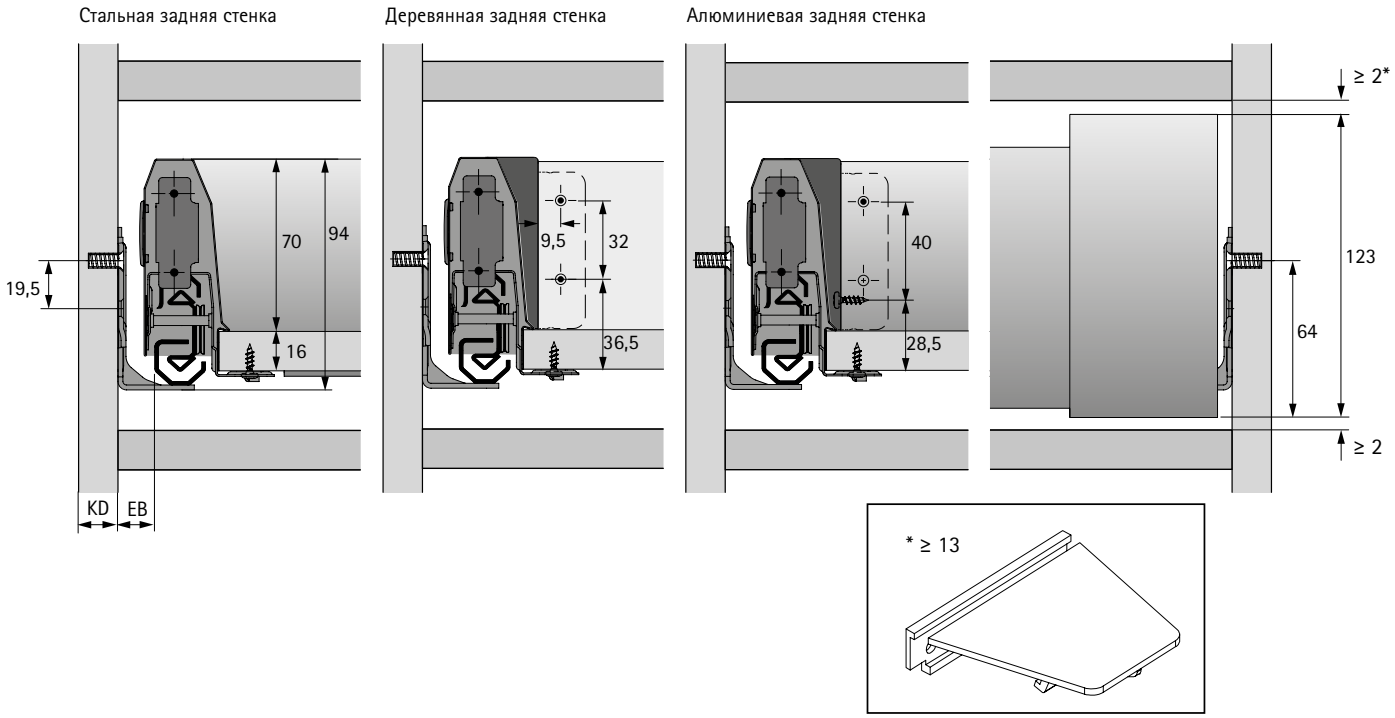

Монтажная ширина Actro

Actro предлагает решения для 3 вариантов монтажной ширины (EB) и 3 вариантов толщины боковины корпуса (KD), при этом все параметры ящика остаются без изменений. Возможны следующие варианты:

KD, мм	16	18	19
EB, мм	15	13	12

Размеры для раскроя

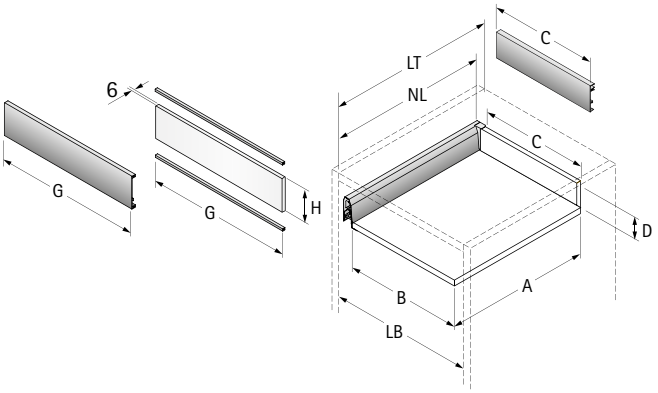

Размер	Стальная задняя стенка	Деревянная задняя стенка	Алюминиевая задняя стенка
A	NL – 21	NL – 24,5	NL – 24,5
B	LB - 2 x EB - 52,5	LB - 2 x EB - 52,5	LB - 2 x EB - 52,5
C	-	LB - 2 x EB - 64	LB - 2 x EB - 64
D	-	84,5	-
G	LB - 2 x EB - 62	LB - 2 x EB - 62	LB - 2 x EB - 62
H	105,5	105,5	105,5

Монтажная схема

Стальная задняя стенка

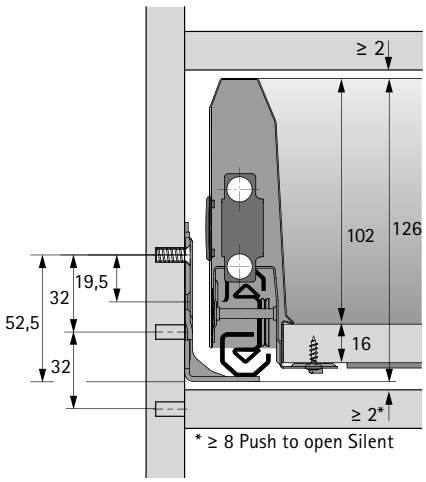

Деревянная задняя стенка

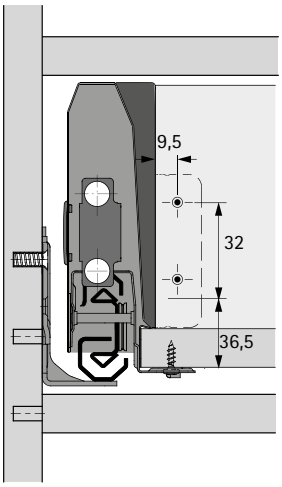

Алюминиевая задняя стенка

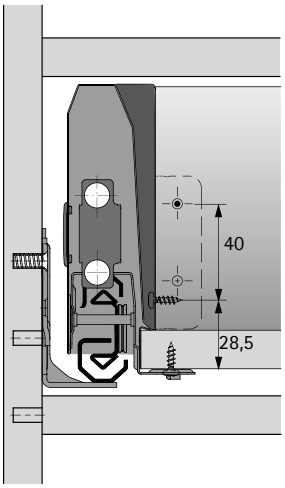

Карта сверления передней панели

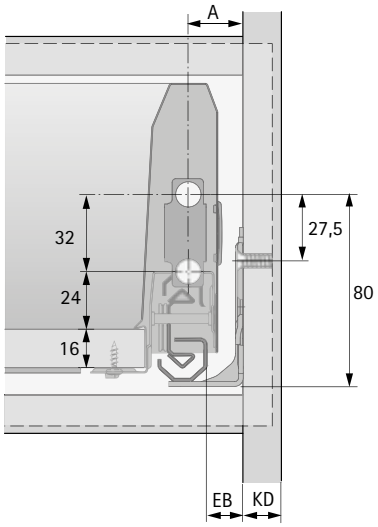

Монтажная ширина Actro

Actro предлагает решения для 3 вариантов монтажной ширины (EB) и 3 вариантов толщины боковины корпуса (KD), при этом все параметры ящика остаются без изменений. Возможны следующие варианты:

KD, мм	16	18	19
EB, мм	15	13	12
Размер A мм	23	21	20

Размеры для раскроя

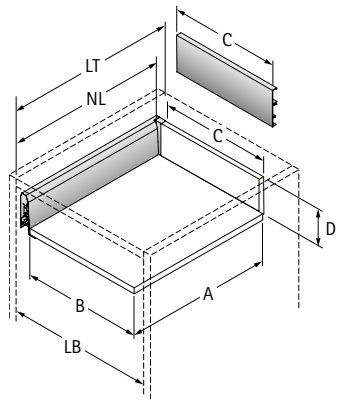

Размер	Стальная задняя стенка	Деревянная задняя стенка	Алюминиевая задняя стенка
A	NL – 21	NL – 24,5	NL – 24,5
B	LB - 2 x EB - 52,5	LB - 2 x EB - 52,5	LB - 2 x EB - 52,5
C	-	LB - 2 x EB - 64	LB - 2 x EB - 64
D	-	116,5	-

Монтажная схема

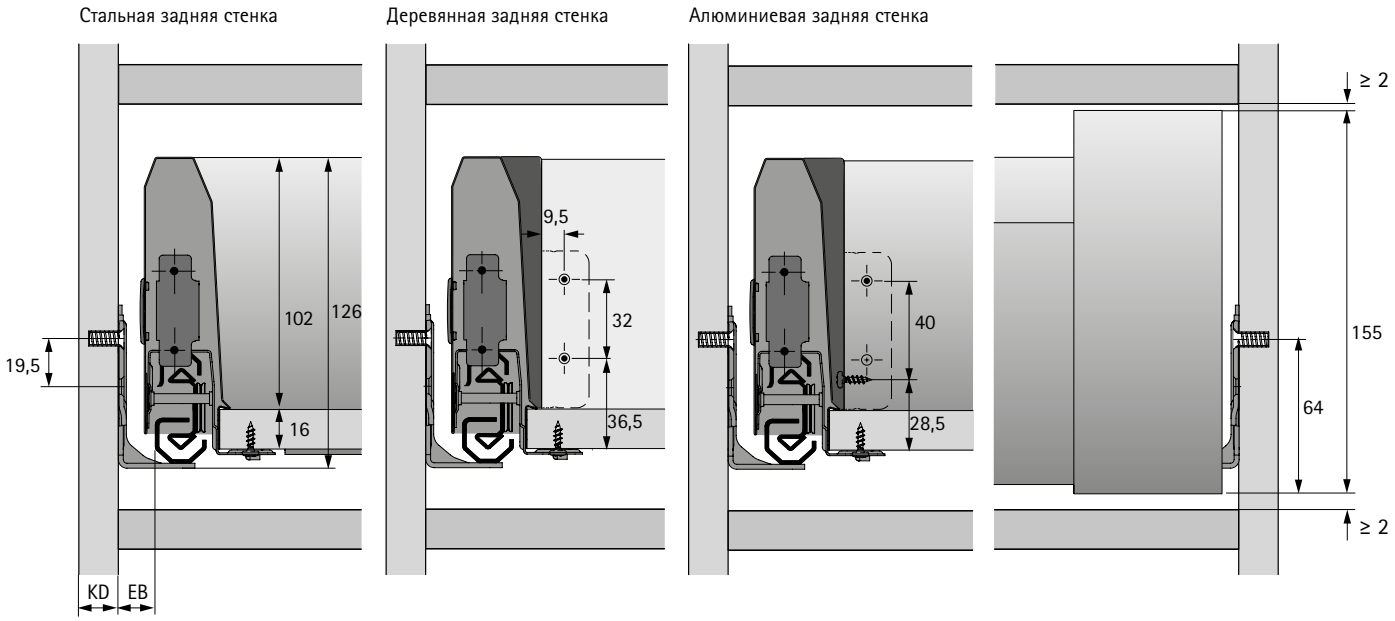

Монтажная ширина Actro

Actro предлагает решения для 3 вариантов монтажной ширины (EB) и 3 вариантов толщины боковины корпуса (KD), при этом все параметры ящика остаются без изменений. Возможны следующие варианты:

KD, мм	16	18	19
EB, мм	15	13	12

Размеры для раскроя

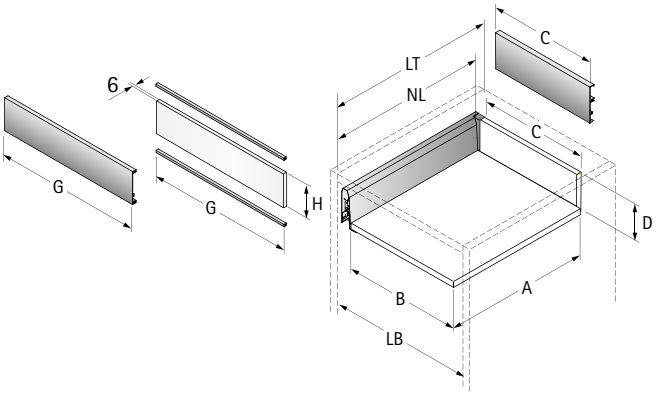

Размер	Стальная задняя стенка	Деревянная задняя стенка	Алюминиевая задняя стенка
A	NL – 21	NL – 24,5	NL – 24,5
B	LB - 2 x EB - 52,5	LB - 2 x EB - 52,5	LB - 2 x EB - 52,5
C	-	LB - 2 x EB - 64	LB - 2 x EB - 64
D	-	116,5	-
G	LB - 2 x EB - 62	LB - 2 x EB - 62	LB - 2 x EB - 62
H	105,5	105,5	105,5

Монтажная схема

Стальная задняя стенка

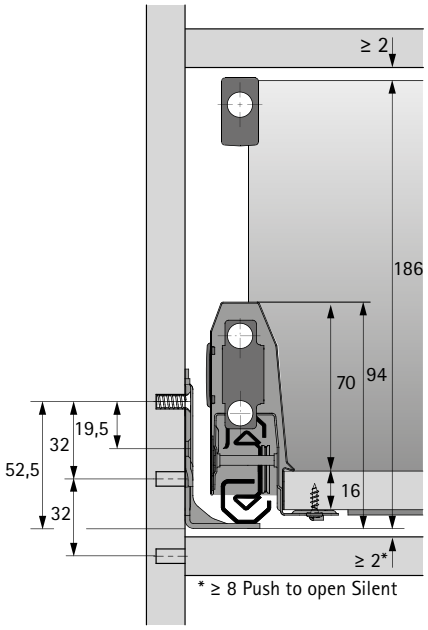

Деревянная задняя стенка

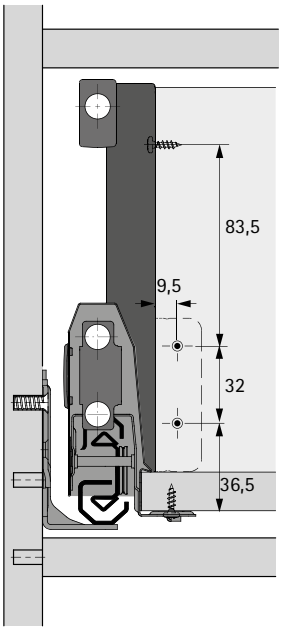

Алюминиевая задняя стенка

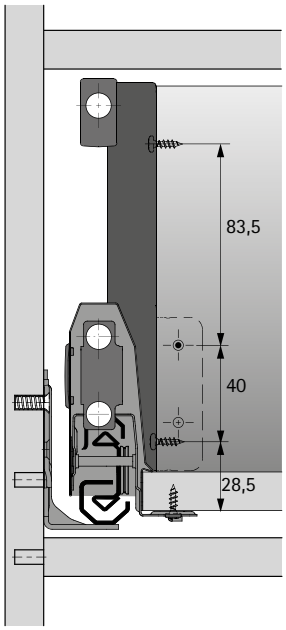

Карта сверления передней панели

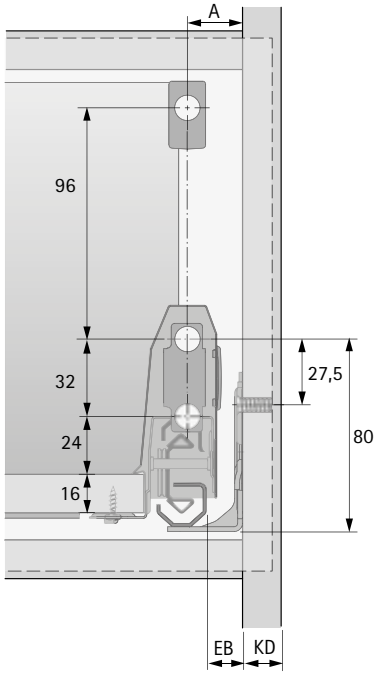

Монтажная ширина Actro

Actro предлагает решения для 3 вариантов монтажной ширины (EB) и 3 вариантов толщины боковины корпуса (KD), при этом все параметры ящика остаются без изменений. Возможны следующие варианты:

KD, мм	16	18	19
EB, мм	15	13	12
Размер A мм	23	21	20

Размеры для раскроя

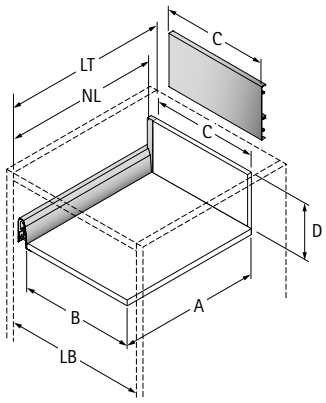

Размер	Стальная задняя стенка	Деревянная задняя стенка	Алюминиевая задняя стенка
A	NL – 21	NL – 24,5	NL – 24,5
B	LB - 2 x EB - 52,5	LB - 2 x EB - 52,5	LB - 2 x EB - 52,5
C	-	LB - 2 x EB - 64	LB - 2 x EB - 64
D	-	176	-

Монтажная схема

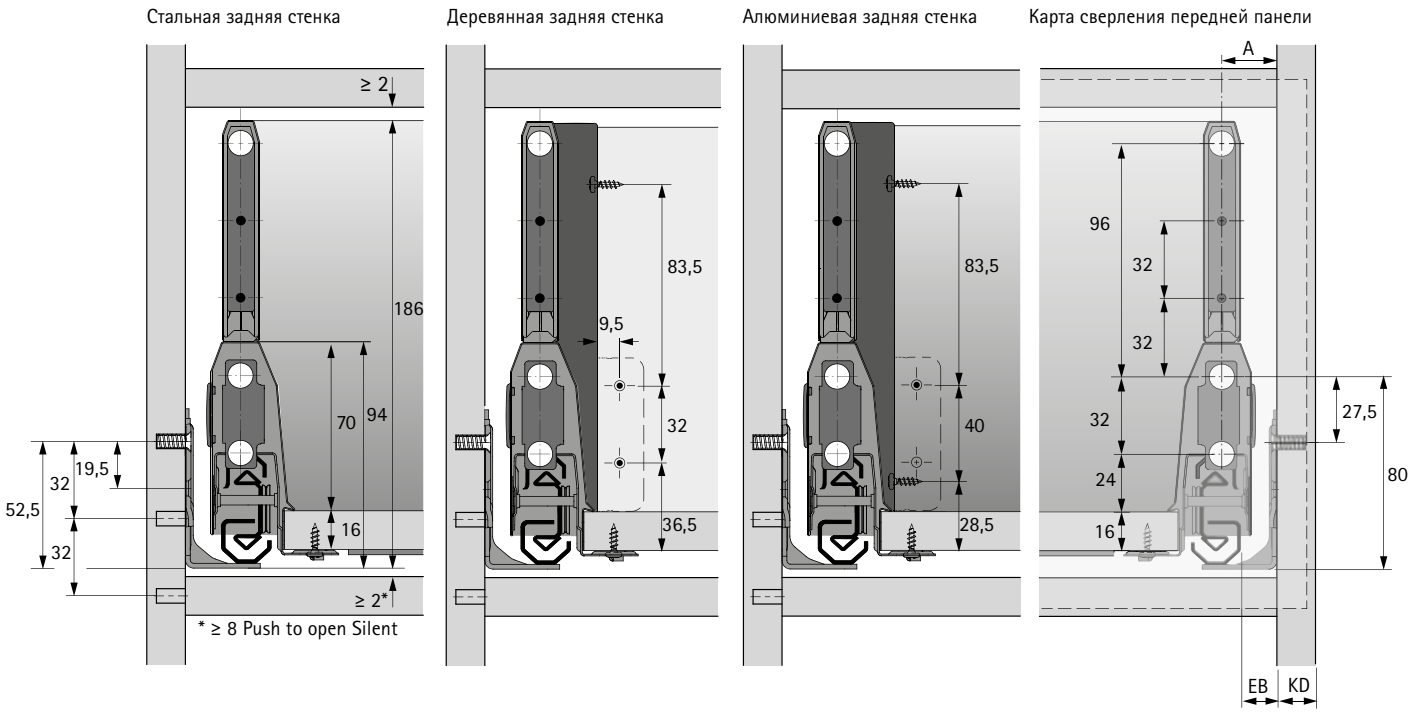

Монтажная ширина Actro

Actro предлагает решения для 3 вариантов монтажной ширины (EB) и 3 вариантов толщины боковины корпуса (KD), при этом все параметры ящика остаются без изменений. Возможны следующие варианты:

KD, мм	16	18	19
EB, мм	15	13	12
Размер A мм	23	21	20

Размеры для раскроя

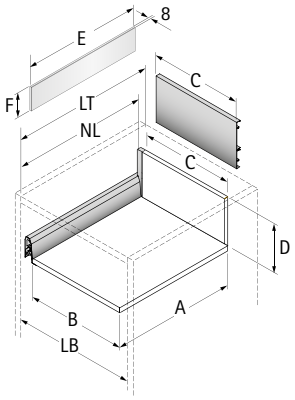

Размер	Стальная задняя стенка	Деревянная задняя стенка	Алюминиевая задняя стенка
A	NL – 21	NL – 24,5	NL – 24,5
B	LB - 2 x EB - 52,5	LB - 2 x EB - 52,5	LB - 2 x EB - 52,5
C	-	LB - 2 x EB - 64	LB - 2 x EB - 64
D	-	176	-
E	NL – 46	NL – 46	NL – 46
F	89	89	89

Система выдвижных ящиков ArciTech с двойными боковинами

- **Внутренний короб с релингом, высота 186 мм, высота боковины 94 мм**
- **Техническая информация**

Монтажная схема

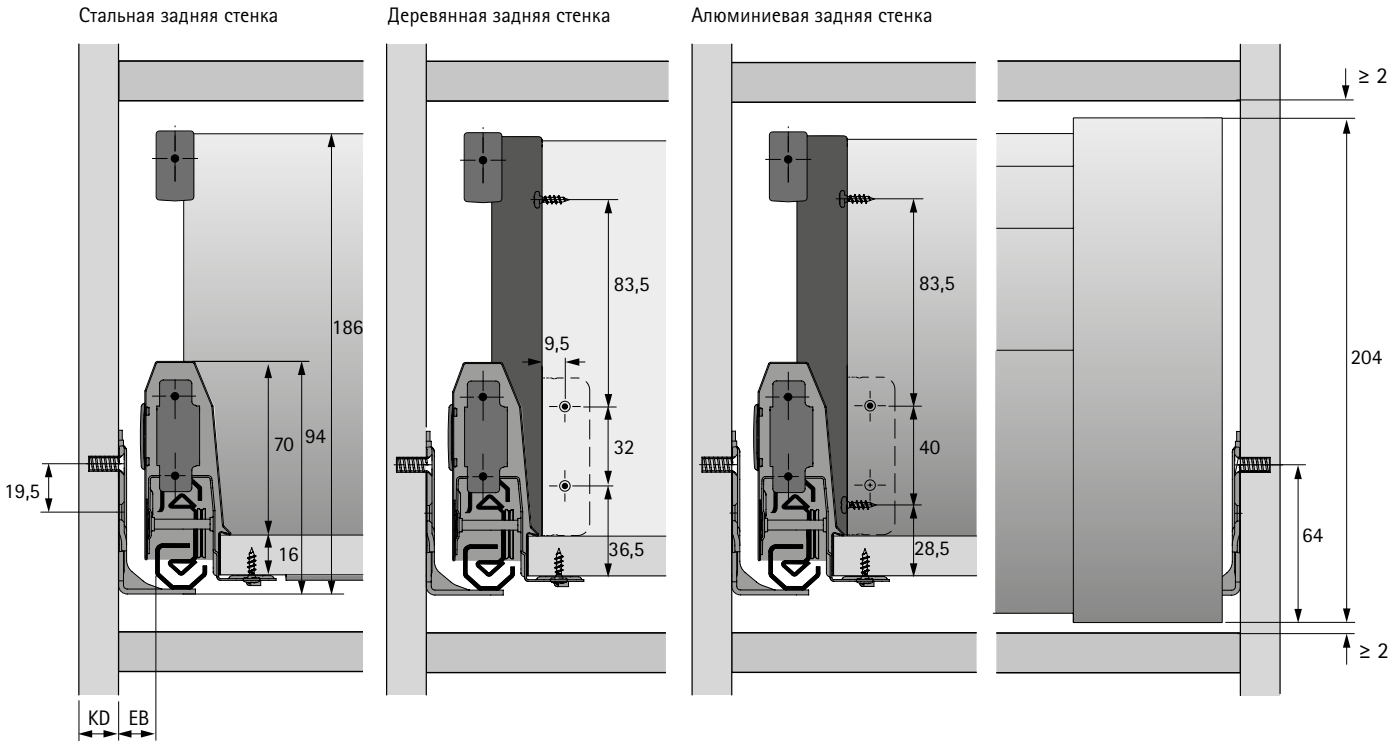

Монтажная ширина Actro

Actro предлагает решения для 3 вариантов монтажной ширины (EB) и 3 вариантов толщины боковины корпуса (KD), при этом все параметры ящика остаются без изменений. Возможны следующие варианты:

KD, мм	16	18	19
EB, мм	15	13	12

Размеры для раскроя

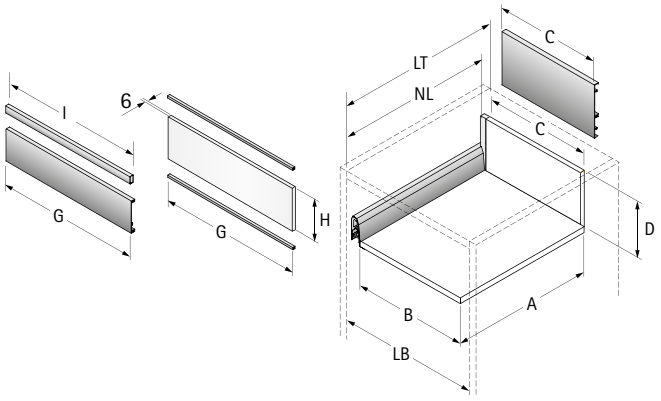

Размер	Стальная задняя стенка	Деревянная задняя стенка	Алюминиевая задняя стенка
A	NL – 21	NL – 24,5	NL – 24,5
B	LB - 2 x EB - 52,5	LB - 2 x EB - 52,5	LB - 2 x EB - 52,5
C	-	LB - 2 x EB - 64	LB - 2 x EB - 64
D	-	176	-
G	LB - 2 x EB - 62	LB - 2 x EB - 62	LB - 2 x EB - 62
H	157	157	157
I	LB - 2 x EB - 66,5	LB - 2 x EB - 66,5	LB - 2 x EB - 66,5

Монтажная схема

Стальная задняя стенка | Деревянная задняя стенка | Алюминиевая задняя стенка

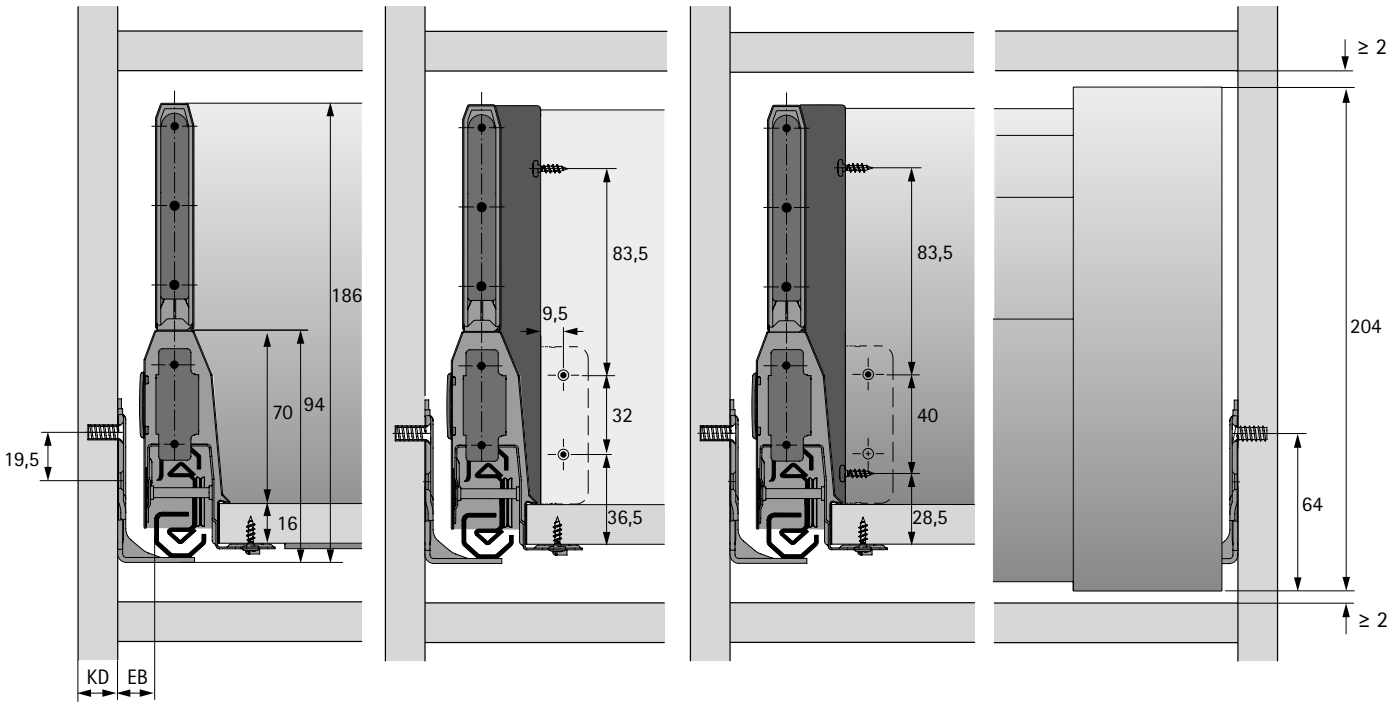

Монтажная ширина Actro

Actro предлагает решения для 3 вариантов монтажной ширины (EB) и 3 вариантов толщины боковины корпуса (KD), при этом все параметры ящика остаются без изменений. Возможны следующие варианты:

KD, мм	16	18	19
EB, мм	15	13	12

Размеры для раскроя

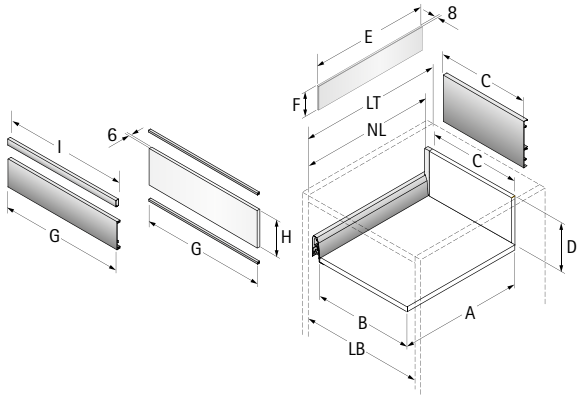

Размер	Стальная задняя стенка	Деревянная задняя стенка	Алюминиевая задняя стенка
A	NL – 21	NL – 24,5	NL – 24,5
B	LB - 2 x EB - 52,5	LB - 2 x EB - 52,5	LB - 2 x EB - 52,5
C	-	LB - 2 x EB - 64	LB - 2 x EB - 64
D	-	176	-
E	NL – 46	NL – 46	NL – 46
F	89	89	89
G	LB - 2 x EB - 62	LB - 2 x EB - 62	LB - 2 x EB - 62
H	157	157	157
I	LB - 2 x EB - 66,5	LB - 2 x EB - 66,5	LB - 2 x EB - 66,5

Монтажная схема

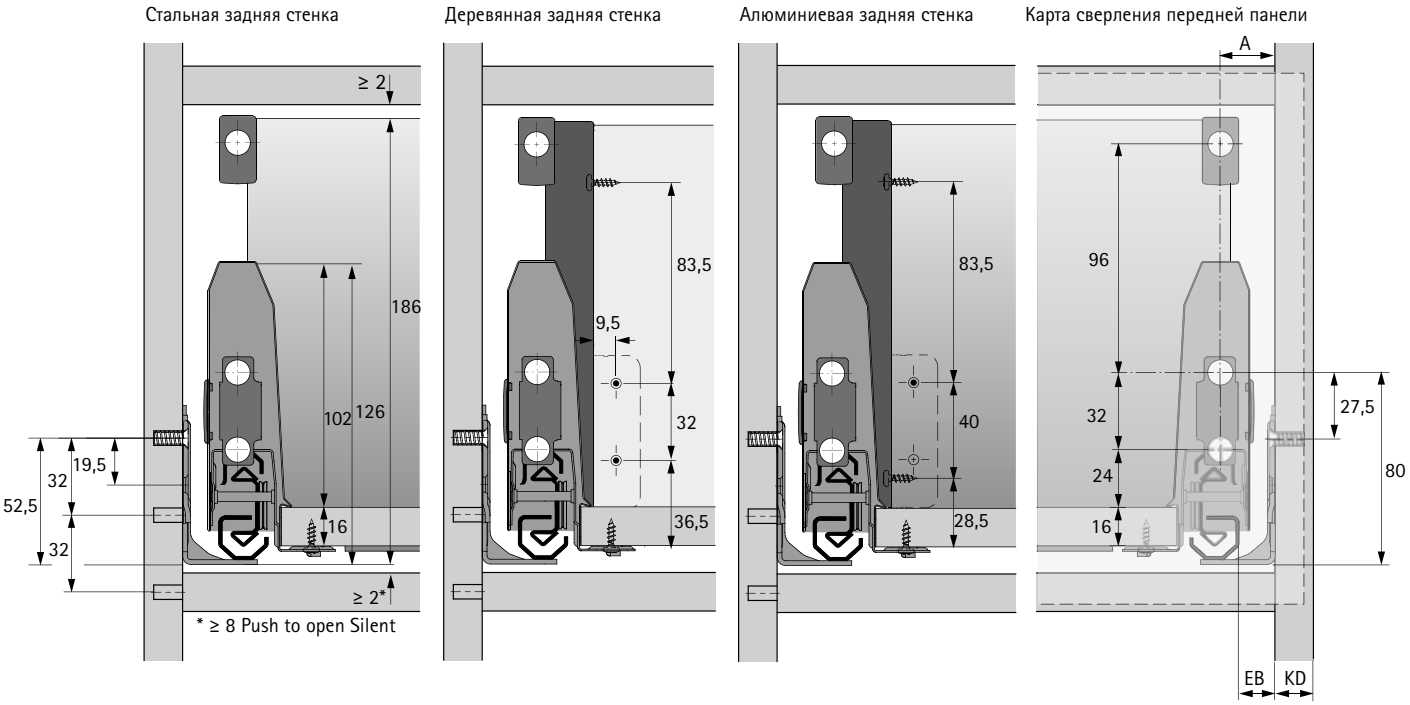

Монтажная ширина Actro

Actro предлагает решения для 3 вариантов монтажной ширины (EB) и 3 вариантов толщины боковины корпуса (KD), при этом все параметры ящика остаются без изменений. Возможны следующие варианты:

KD, мм	16	18	19
EB, мм	15	13	12
Размер A мм	23	21	20

Размеры для раскроя

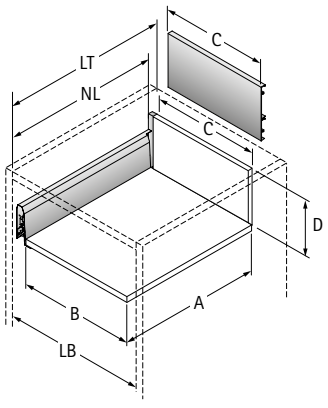

Размер	Стальная задняя стенка	Деревянная задняя стенка	Алюминиевая задняя стенка
A	NL – 21	NL – 24,5	NL – 24,5
B	LB - 2 x EB - 52,5	LB - 2 x EB - 52,5	LB - 2 x EB - 52,5
C	-	LB - 2 x EB - 64	LB - 2 x EB - 64
D	-	176	-

Монтажная схема

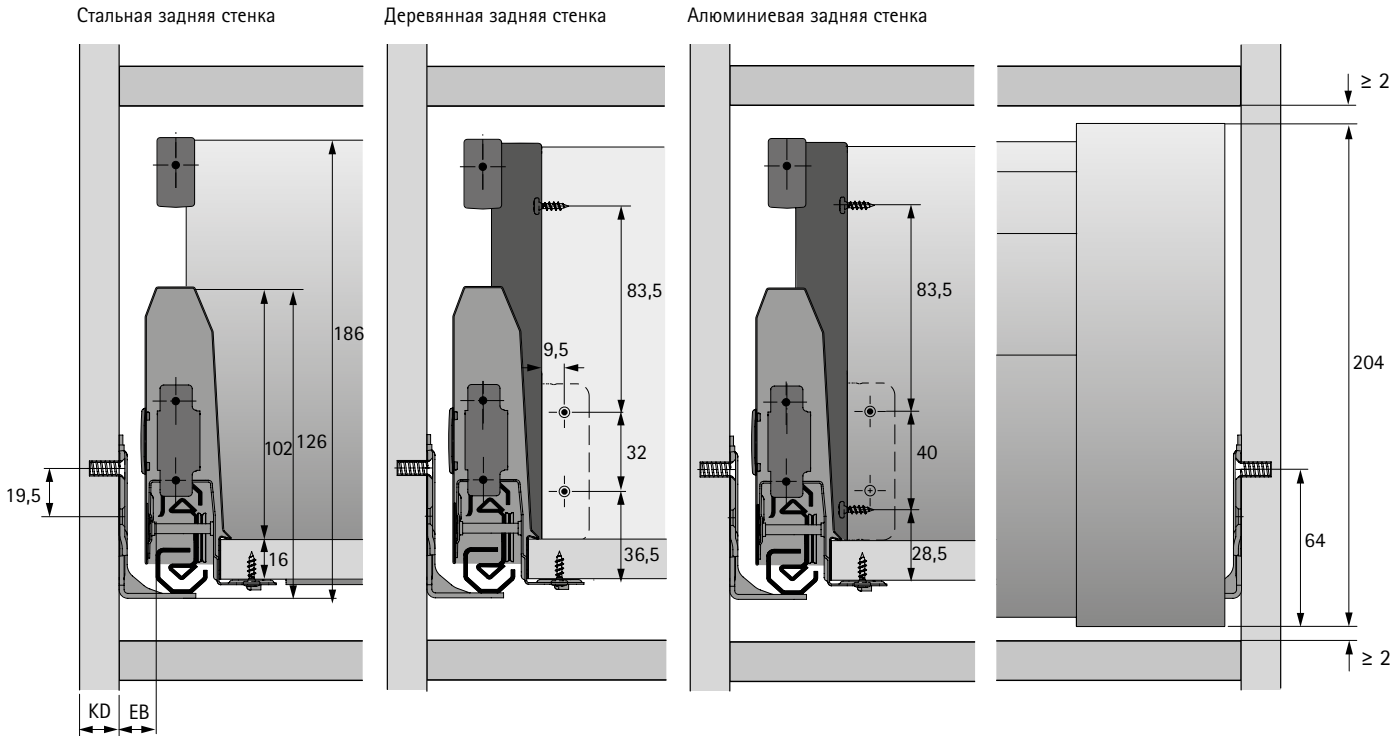

Монтажная ширина Actro

Actro предлагает решения для 3 вариантов монтажной ширины (EB) и 3 вариантов толщины боковины корпуса (KD), при этом все параметры ящика остаются без изменений. Возможны следующие варианты:

KD, мм	16	18	19
EB, мм	15	13	12

Размеры для раскроя

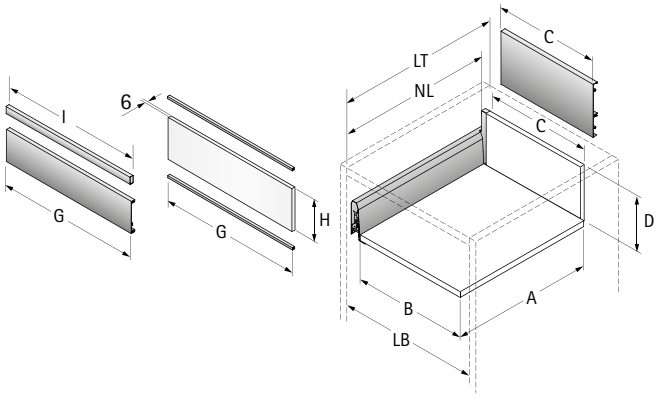

Размер	Стальная задняя стенка	Деревянная задняя стенка	Алюминиевая задняя стенка
A	NL – 21	NL – 24,5	NL – 24,5
B	LB - 2 x EB - 52,5	LB - 2 x EB - 52,5	LB - 2 x EB - 52,5
C	-	LB - 2 x EB - 64	LB - 2 x EB - 64
D	-	176	-
G	LB - 2 x EB - 62	LB - 2 x EB - 62	LB - 2 x EB - 62
H	157	157	157
I	LB - 2 x EB - 66,5	LB - 2 x EB - 66,5	LB - 2 x EB - 66,5

Монтажная схема

Стальная задняя стенка

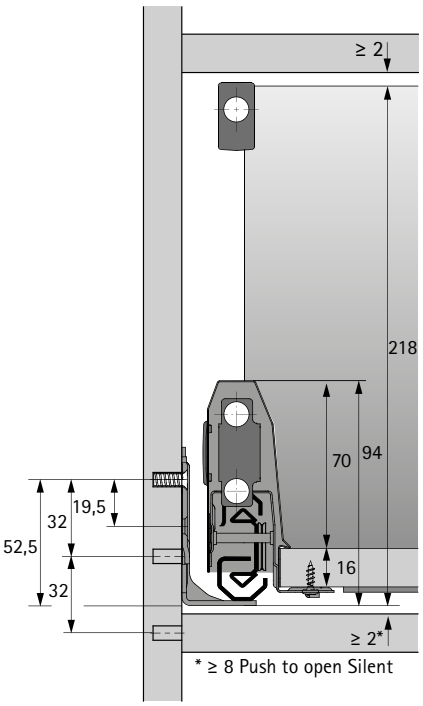

Деревянная задняя стенка

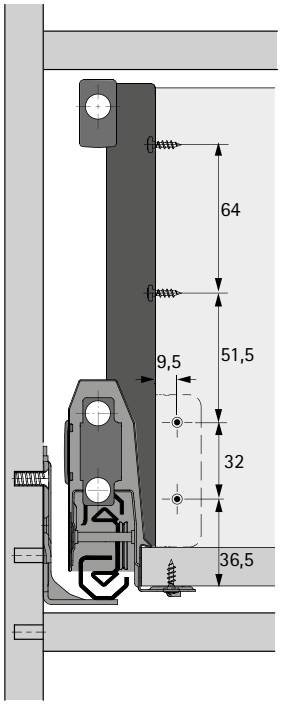

Алюминиевая задняя стенка

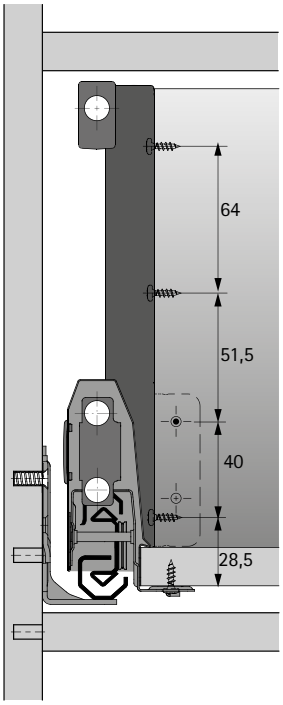

Карта сверления передней панели

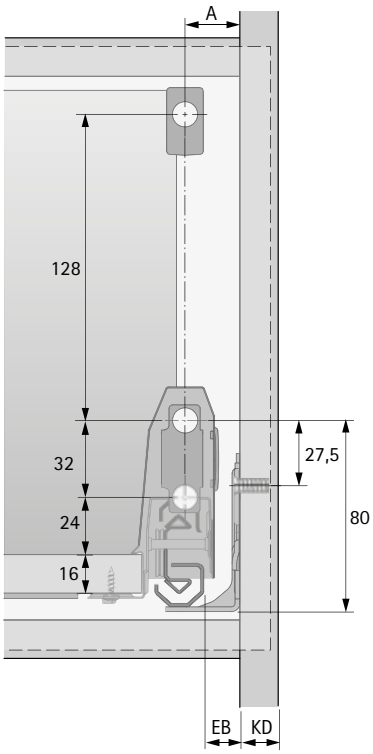

Возможен монтаж второго релинга на расстоянии 64 мм ниже верхнего релинга.

Монтажная ширина Actro

Actro предлагает решения для 3 вариантов монтажной ширины (EB) и 3 вариантов толщины боковины корпуса (KD), при этом все параметры ящика остаются без изменений. Возможны следующие варианты:

KD, мм	16	18	19
EB, мм	15	13	12
Размер A мм	23	21	20

Размеры для раскроя

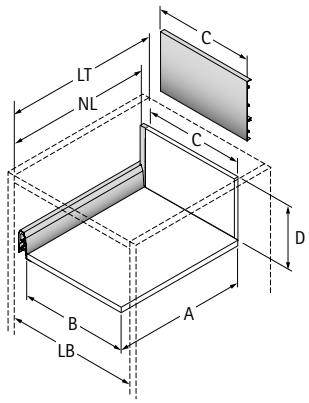

Размер	Стальная задняя стенка	Деревянная задняя стенка	Алюминиевая задняя стенка
A	NL – 21	NL – 24,5	NL – 24,5
B	LB - 2 x EB - 52,5	LB - 2 x EB - 52,5	LB - 2 x EB - 52,5
C	-	LB - 2 x EB - 64	LB - 2 x EB - 64
D	-	208	-

Монтажная схема

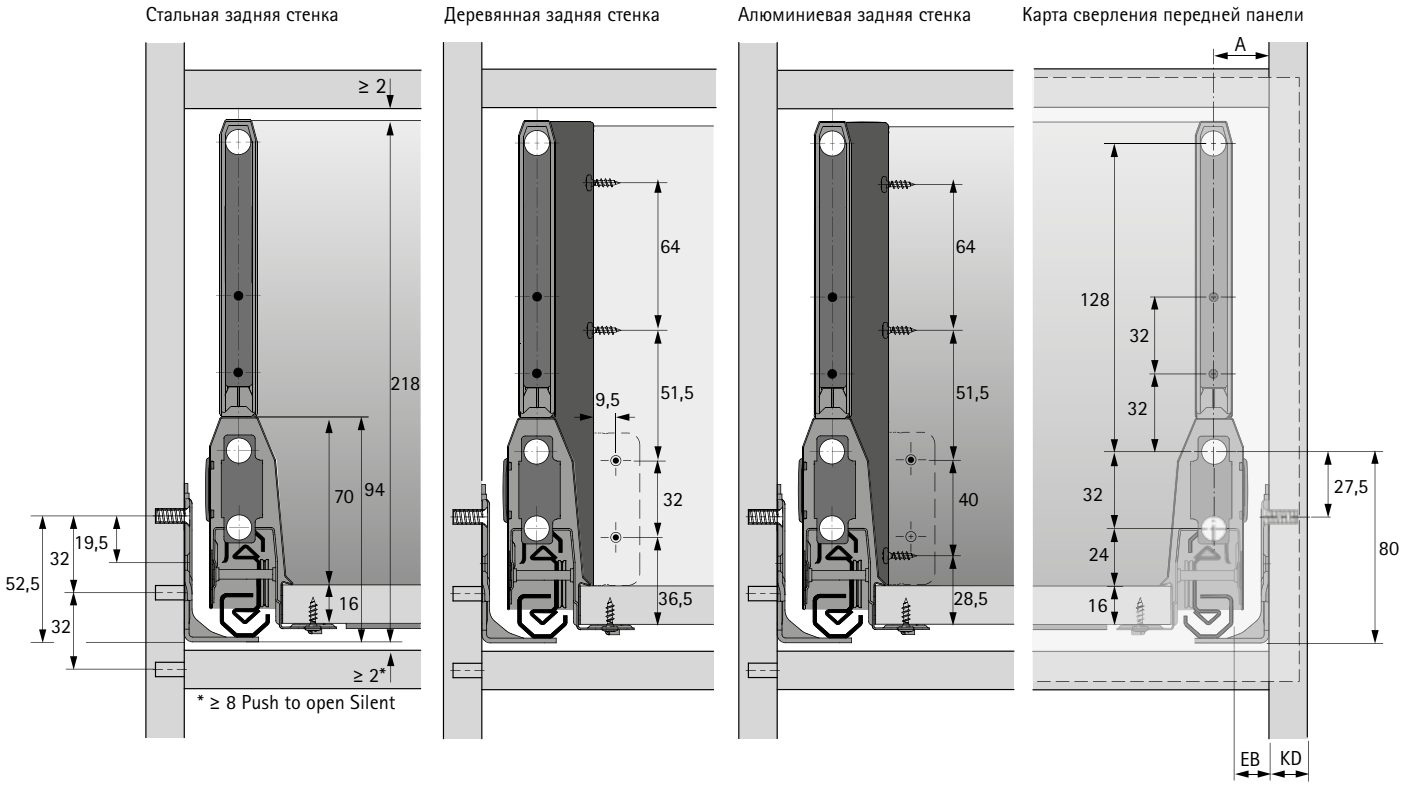

Монтажная ширина Actro

Actro предлагает решения для 3 вариантов монтажной ширины (EB) и 3 вариантов толщины боковины корпуса (KD), при этом все параметры ящика остаются без изменений. Возможны следующие варианты:

KD, мм	16	18	19
EB, мм	15	13	12
Размер A мм	23	21	20

Размеры для раскроя

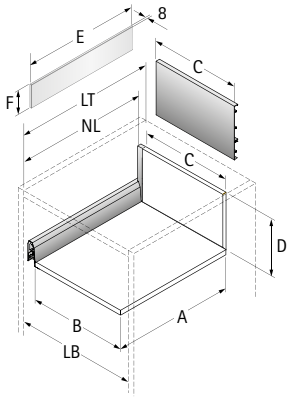

Размер	Стальная задняя стенка	Деревянная задняя стенка	Алюминиевая задняя стенка
A	NL – 21	NL – 24,5	NL – 24,5
B	LB - 2 x EB - 52,5	LB - 2 x EB - 52,5	LB - 2 x EB - 52,5
C	-	LB - 2 x EB - 64	LB - 2 x EB - 64
D	-	208	-
E	NL – 46	NL – 46	NL – 46
F	121	121	121

Монтажная схема

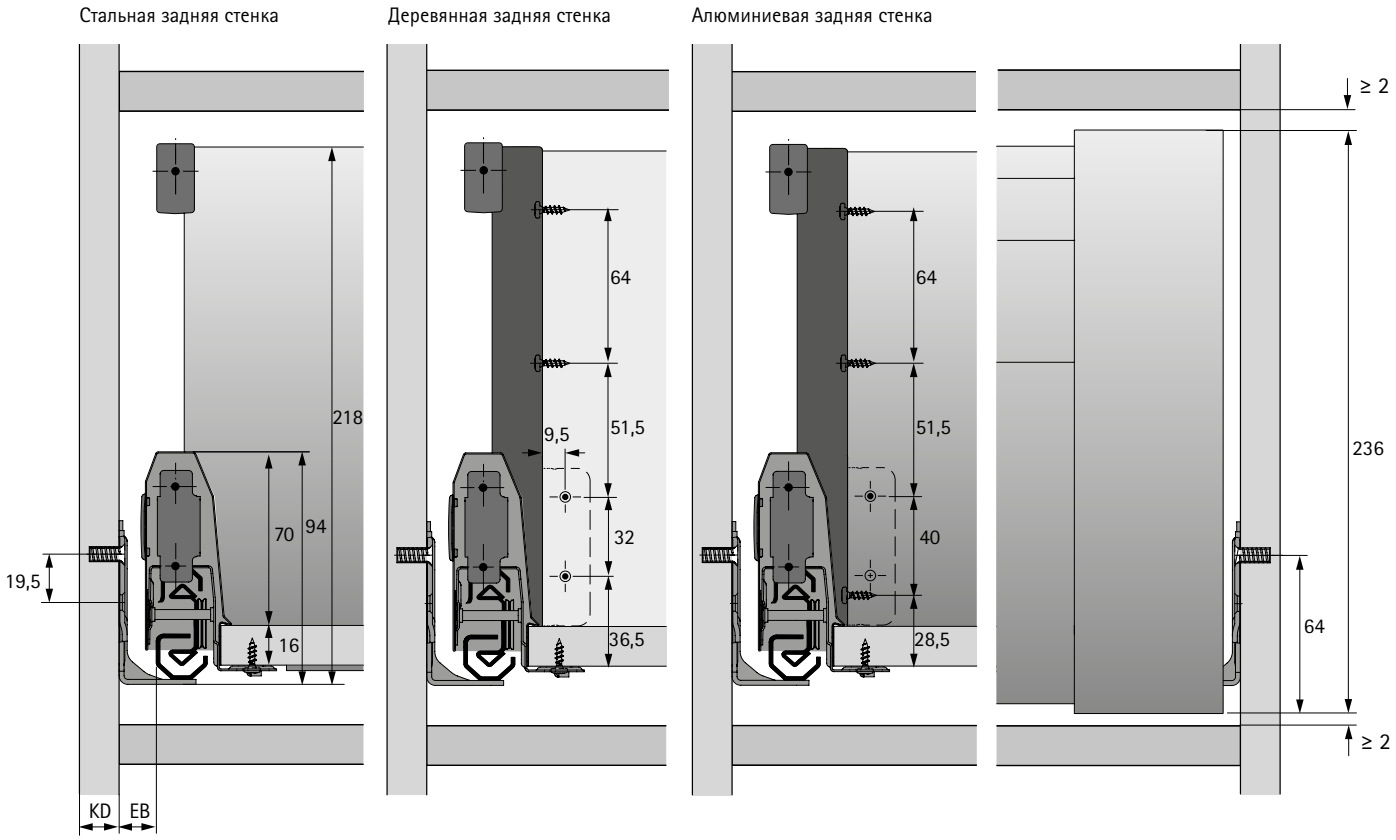

Монтажная ширина Actro

Actro предлагает решения для 3 вариантов монтажной ширины (EB) и 3 вариантов толщины боковины корпуса (KD), при этом все параметры ящика остаются без изменений. Возможны следующие варианты:

KD, мм	16	18	19
EB, мм	15	13	12

Размеры для раскроя

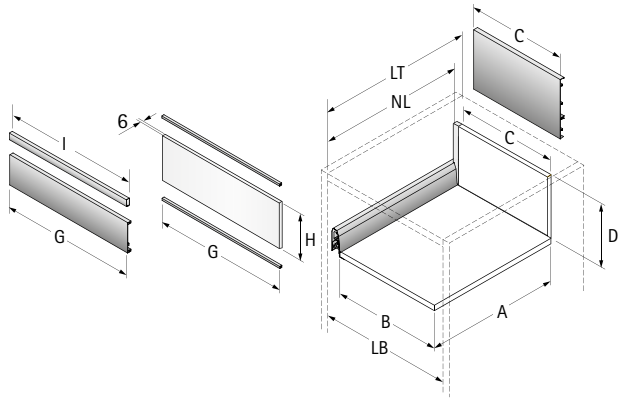

Размер	Стальная задняя стенка	Деревянная задняя стенка	Алюминиевая задняя стенка
A	NL – 21	NL – 24,5	NL – 24,5
B	LB - 2 x EB - 52,5	LB - 2 x EB - 52,5	LB - 2 x EB - 52,5
C	-	LB - 2 x EB - 64	LB - 2 x EB - 64
D	-	208	-
G	LB - 2 x EB - 62	LB - 2 x EB - 62	LB - 2 x EB - 62
H	157	157	157
I	LB - 2 x EB - 66,5	LB - 2 x EB - 66,5	LB - 2 x EB - 66,5

Монтажная схема

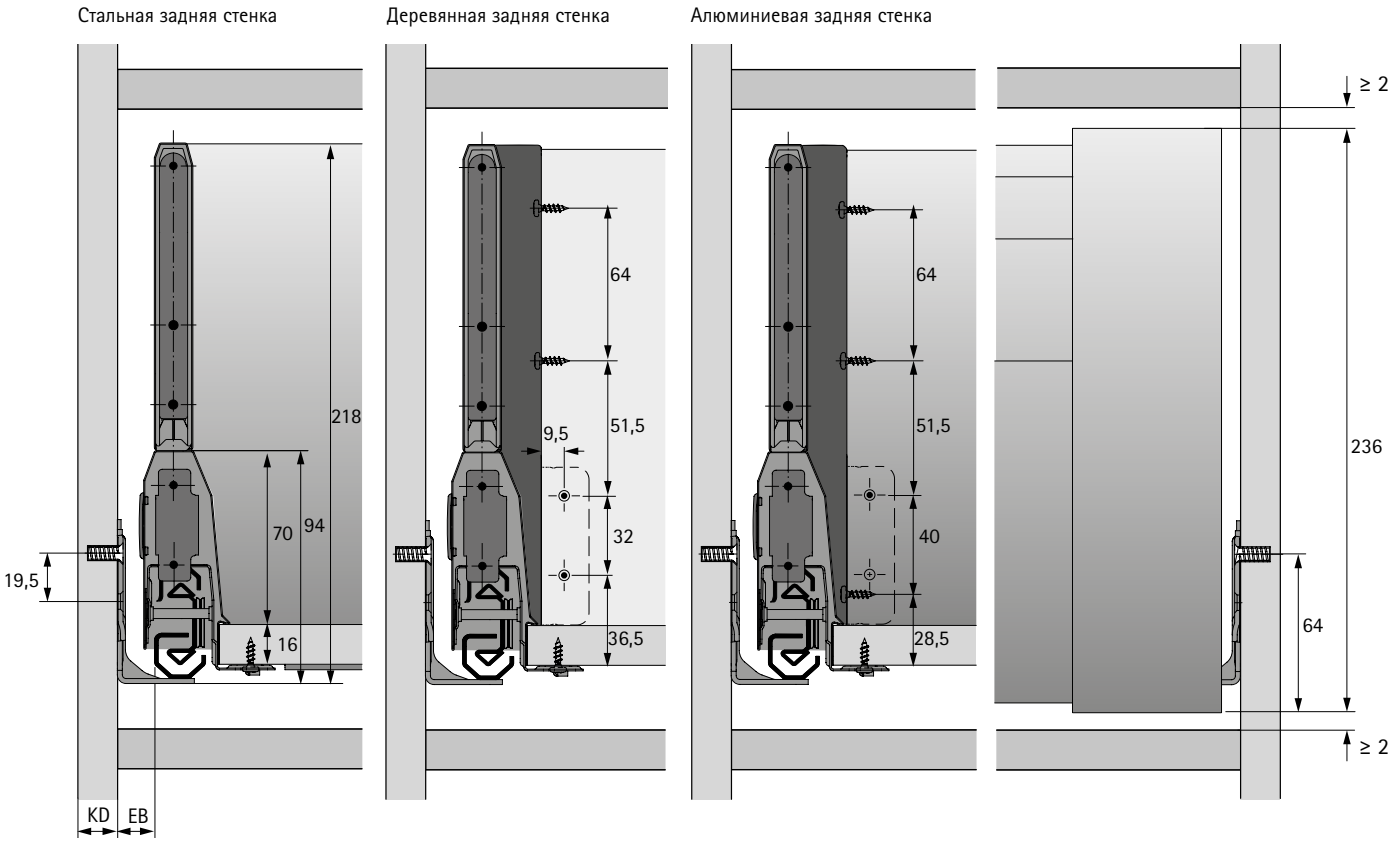

Монтажная ширина Actro

Actro предлагает решения для 3 вариантов монтажной ширины (EB) и 3 вариантов толщины боковины корпуса (KD), при этом все параметры ящика остаются без изменений. Возможны следующие варианты:

KD, мм	16	18	19
EB, мм	15	13	12

Размеры для раскроя

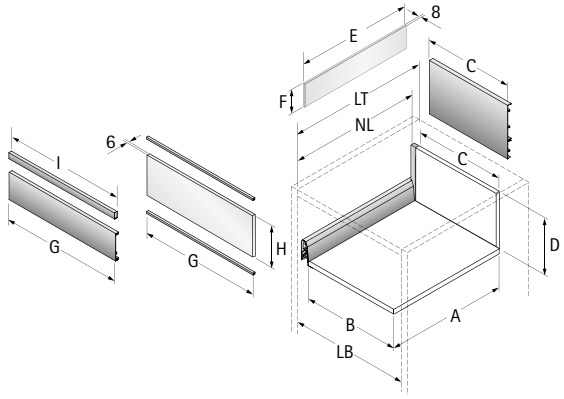

Размер	Стальная задняя стенка	Деревянная задняя стенка	Алюминиевая задняя стенка
A	NL – 21	NL – 24,5	NL – 24,5
B	LB - 2 x EB - 52,5	LB - 2 x EB - 52,5	LB - 2 x EB - 52,5
C	-	LB - 2 x EB - 64	LB - 2 x EB - 64
D	-	208	-
E	NL – 46	NL – 46	NL – 46
F	121	121	121
G	LB - 2 x EB - 62	LB - 2 x EB - 62	LB - 2 x EB - 62
H	157	157	157
I	LB - 2 x EB - 66,5	LB - 2 x EB - 66,5	LB - 2 x EB - 66,5

Монтажная схема

Стальная задняя стенка

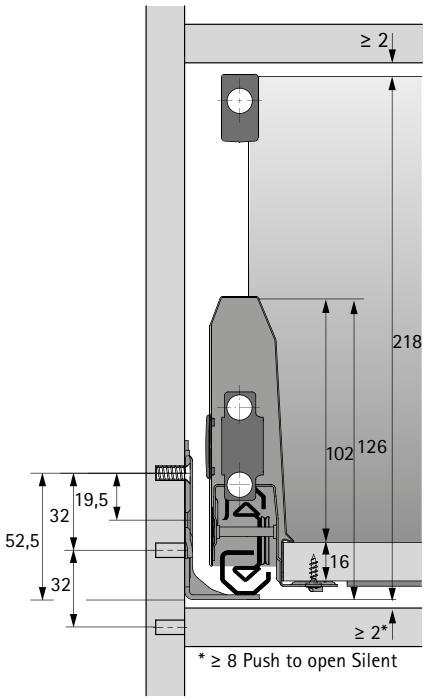

Деревянная задняя стенка

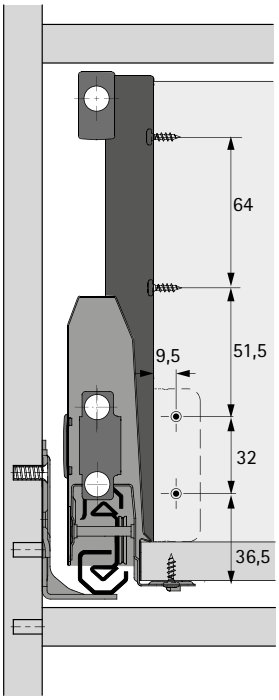

Алюминиевая задняя стенка

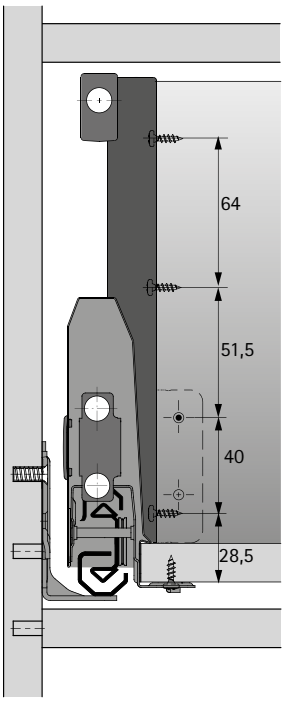

Карта сверления передней панели

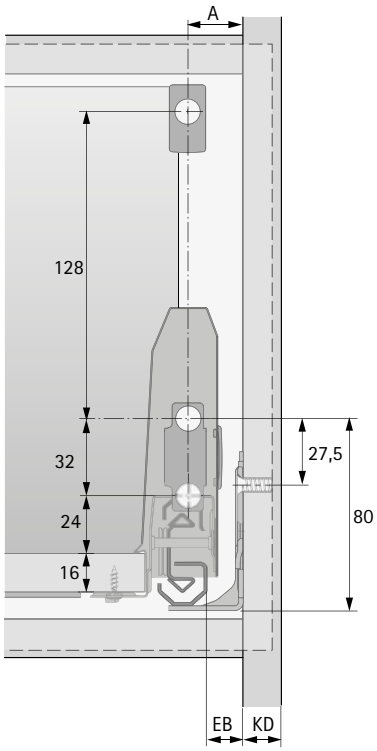

Монтажная ширина Actro

Actro предлагает решения для 3 вариантов монтажной ширины (EB) и 3 вариантов толщины боковины корпуса (KD), при этом все параметры ящика остаются без изменений. Возможны следующие варианты:

KD, мм	16	18	19
EB, мм	15	13	12
Размер A мм	23	21	20

Размеры для раскроя

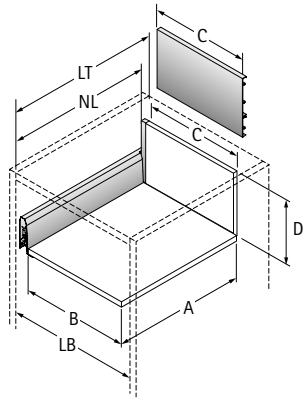

Размер	Стальная задняя стенка	Деревянная задняя стенка	Алюминиевая задняя стенка
A	NL – 21	NL – 24,5	NL – 24,5
B	LB - 2 x EB - 52,5	LB - 2 x EB - 52,5	LB - 2 x EB - 52,5
C	-	LB - 2 x EB - 64	LB - 2 x EB - 64
D	-	208	-

Монтажная схема

Стальная задняя стенка

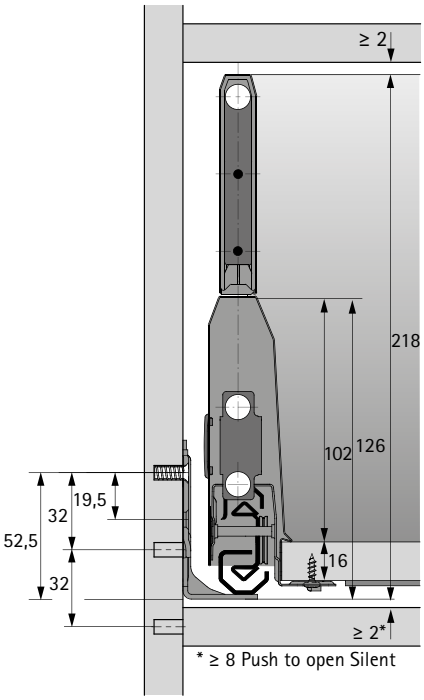

Деревянная задняя стенка

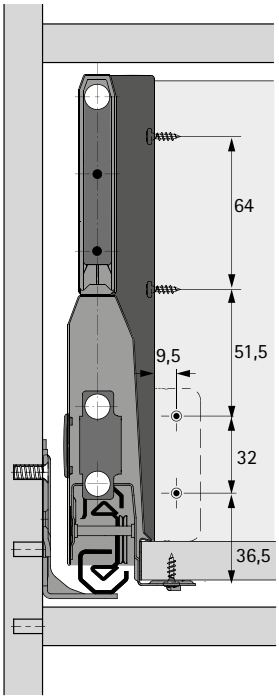

Алюминиевая задняя стенка

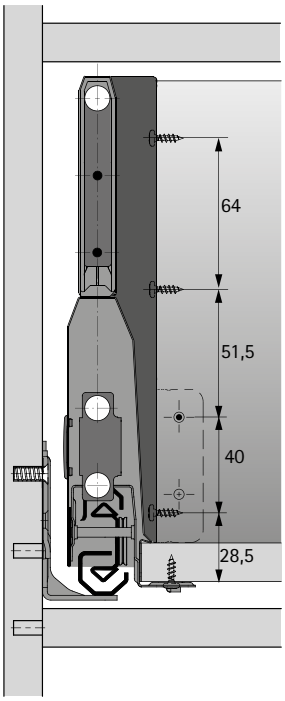

Карта сверления передней панели

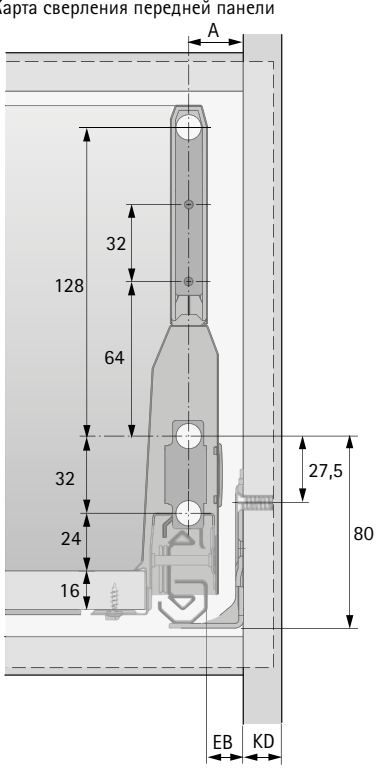

Монтажная ширина Actro

Actro предлагает решения для 3 вариантов монтажной ширины (EB) и 3 вариантов толщины боковины корпуса (KD), при этом все параметры ящика остаются без изменений. Возможны следующие варианты:

KD, мм	16	18	19
EB, мм	15	13	12
Размер A мм	23	21	20

Размеры для раскроя

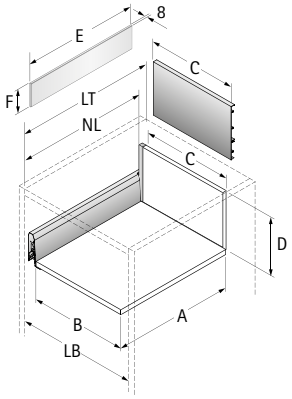

Размер	Стальная задняя стенка	Деревянная задняя стенка	Алюминиевая задняя стенка
A	NL – 21	NL – 24,5	NL – 24,5
B	LB - 2 x EB - 52,5	LB - 2 x EB - 52,5	LB - 2 x EB - 52,5
C	-	LB - 2 x EB - 64	LB - 2 x EB - 64
D	-	208	-
E	NL – 46	NL – 46	NL – 46
F	89	89	89

Система выдвижных ящиков ArciTech с двойными боковинами

- **Внутренний короб с релингом, высота 218 мм, высота боковины 126 мм**
- **Техническая информация**

Монтажная схема

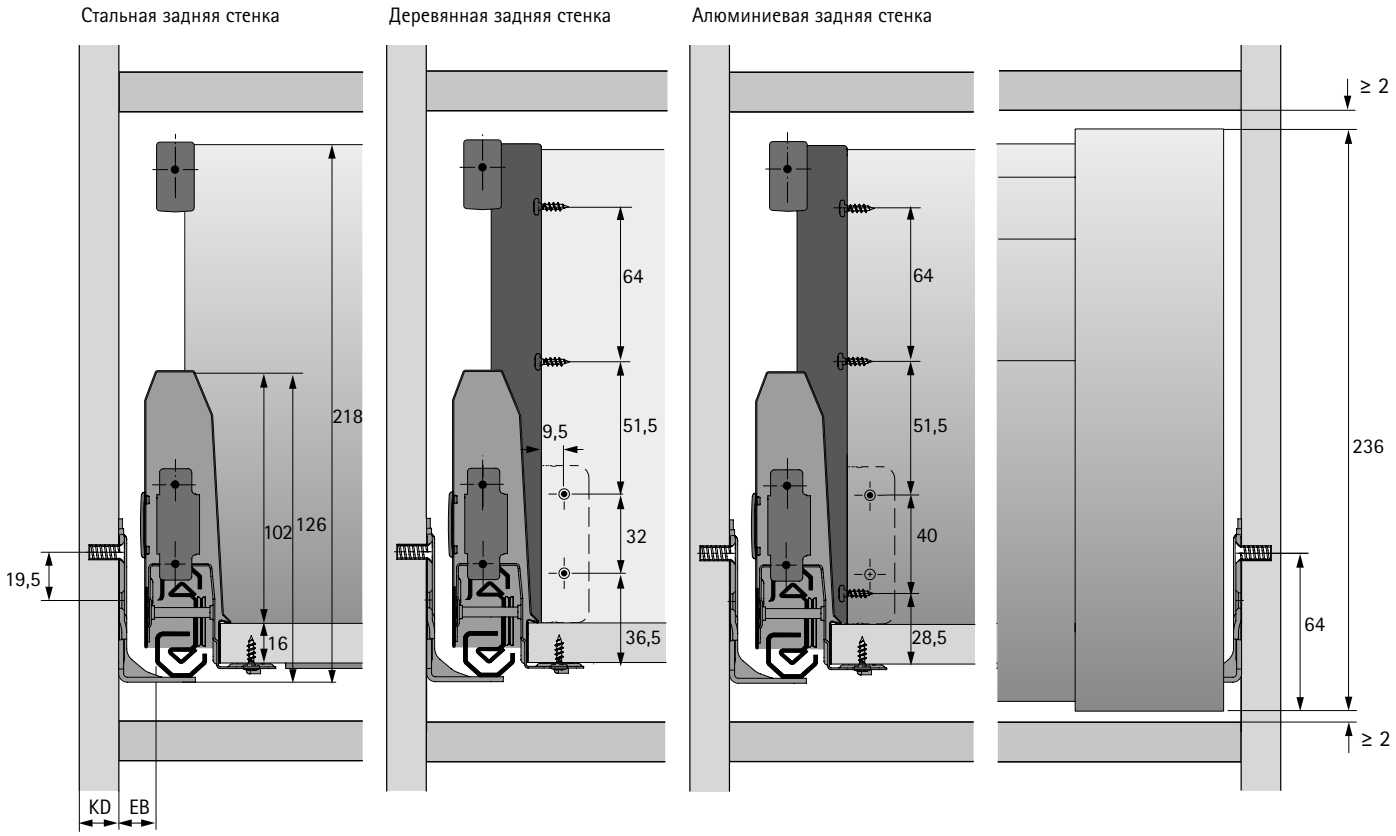

Монтажная ширина Actro

Actro предлагает решения для 3 вариантов монтажной ширины (EB) и 3 вариантов толщины боковины корпуса (KD), при этом все параметры ящика остаются без изменений. Возможны следующие варианты:

KD, мм	16	18	19
EB, мм	15	13	12

Размеры для раскроя

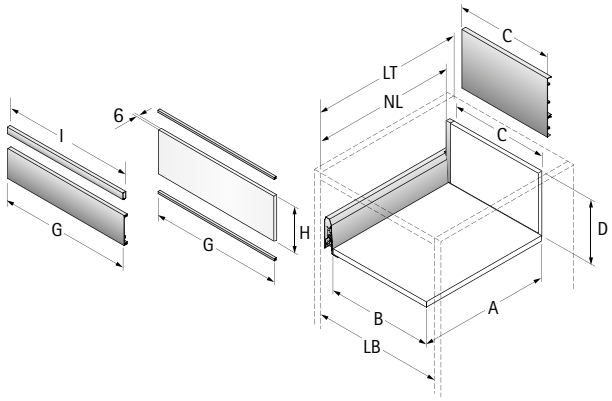

Размер	Стальная задняя стенка	Деревянная задняя стенка	Алюминиевая задняя стенка
A	NL – 21	NL – 24,5	NL – 24,5
B	LB - 2 x EB - 52,5	LB - 2 x EB - 52,5	LB - 2 x EB - 52,5
C	-	LB - 2 x EB - 64	LB - 2 x EB - 64
D	-	208	-
G	LB - 2 x EB - 62	LB - 2 x EB - 62	LB - 2 x EB - 62
H	157	157	157
I	LB - 2 x EB - 66,5	LB - 2 x EB - 66,5	LB - 2 x EB - 66,5

Монтажная схема

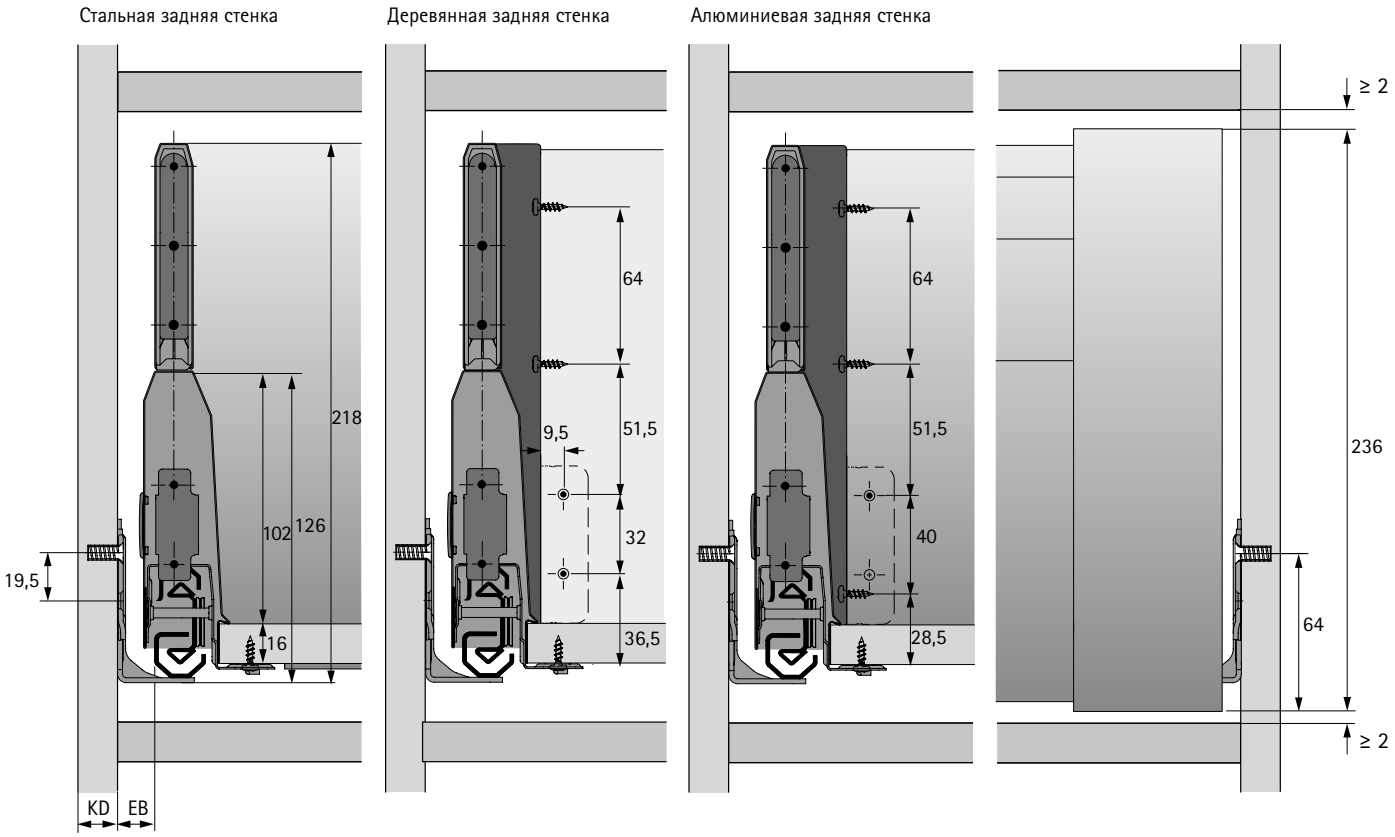

Монтажная ширина Actro

Actro предлагает решения для 3 вариантов монтажной ширины (EB) и 3 вариантов толщины боковины корпуса (KD), при этом все параметры ящика остаются без изменений. Возможны следующие варианты:

KD, мм	16	18	19
EB, мм	15	13	12

Размеры для раскроя

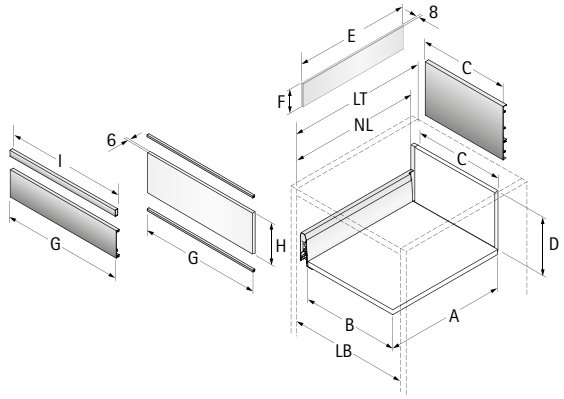

Размер	Стальная задняя стенка	Деревянная задняя стенка	Алюминиевая задняя стенка
A	NL – 21	NL – 24,5	NL – 24,5
B	LB - 2 x EB - 52,5	LB - 2 x EB - 52,5	LB - 2 x EB - 52,5
C	-	LB - 2 x EB - 64	LB - 2 x EB - 64
D	-	208	-
E	NL – 46	NL – 46	NL – 46
F	89	89	89
G	LB - 2 x EB - 62	LB - 2 x EB - 62	LB - 2 x EB - 62
H	157	157	157
I	LB - 2 x EB - 66,5	LB - 2 x EB - 66,5	LB - 2 x EB - 66,5

Монтажная схема

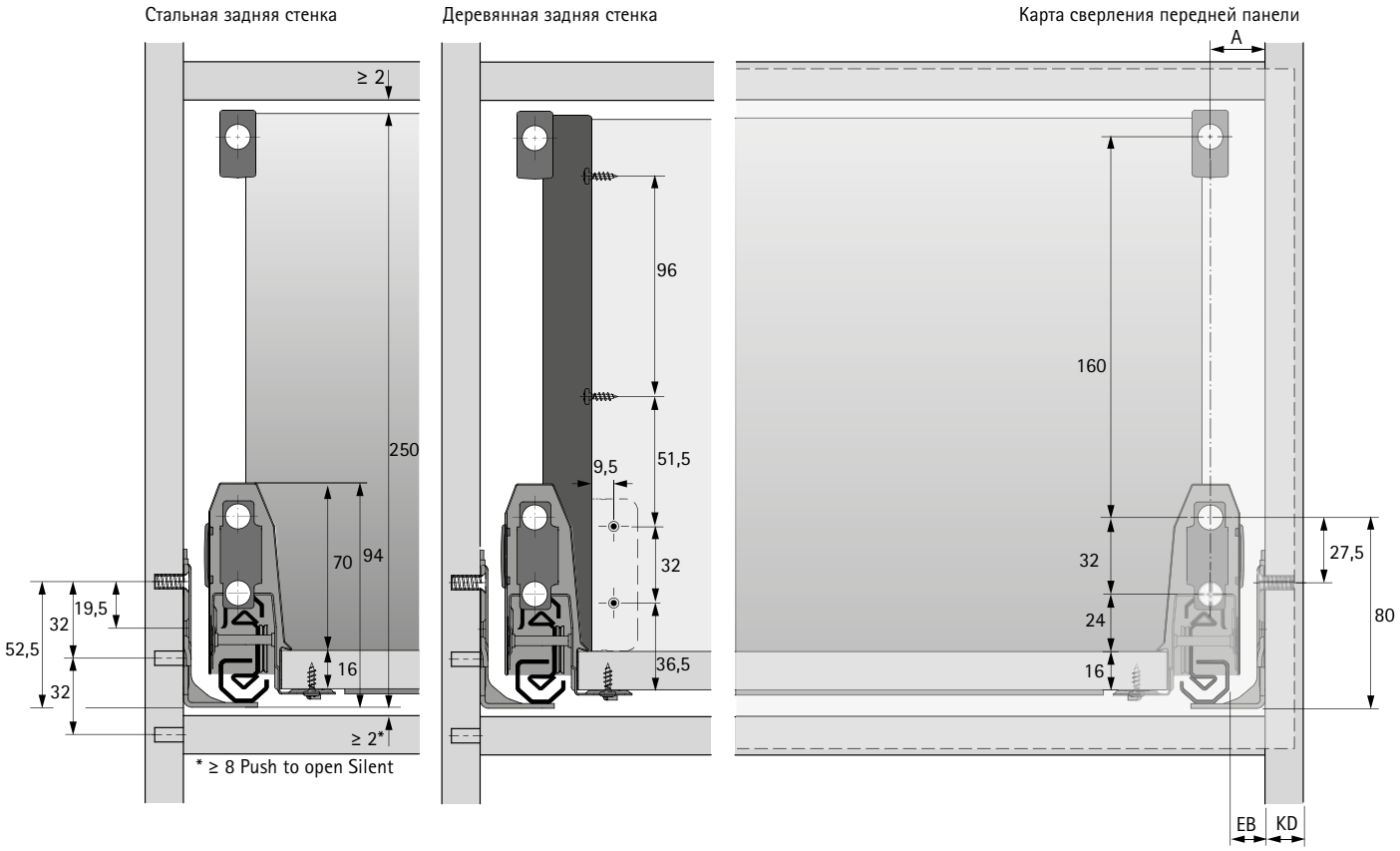

Возможен монтаж второго релинга на расстоянии 64 мм ниже верхнего релинга.

Монтажная ширина Actro

Actro предлагает решения для 3 вариантов монтажной ширины (EB) и 3 вариантов толщины боковины корпуса (KD), при этом все параметры ящика остаются без изменений. Возможны следующие варианты:

KD, мм	16	18	19
EB, мм	15	13	12
Размер A мм	23	21	20

Размеры для раскроя

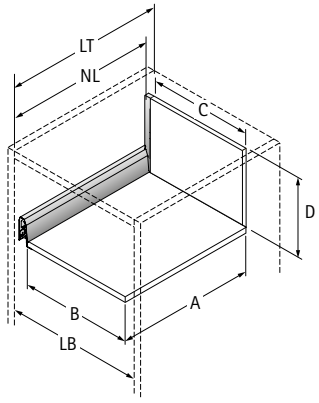

Размер	Стальная задняя стенка	Деревянная задняя стенка
A	NL – 21	NL – 24,5
B	LB - 2 x EB - 52,5	LB - 2 x EB - 52,5
C	-	LB - 2 x EB - 64
D	-	240

Монтажная схема

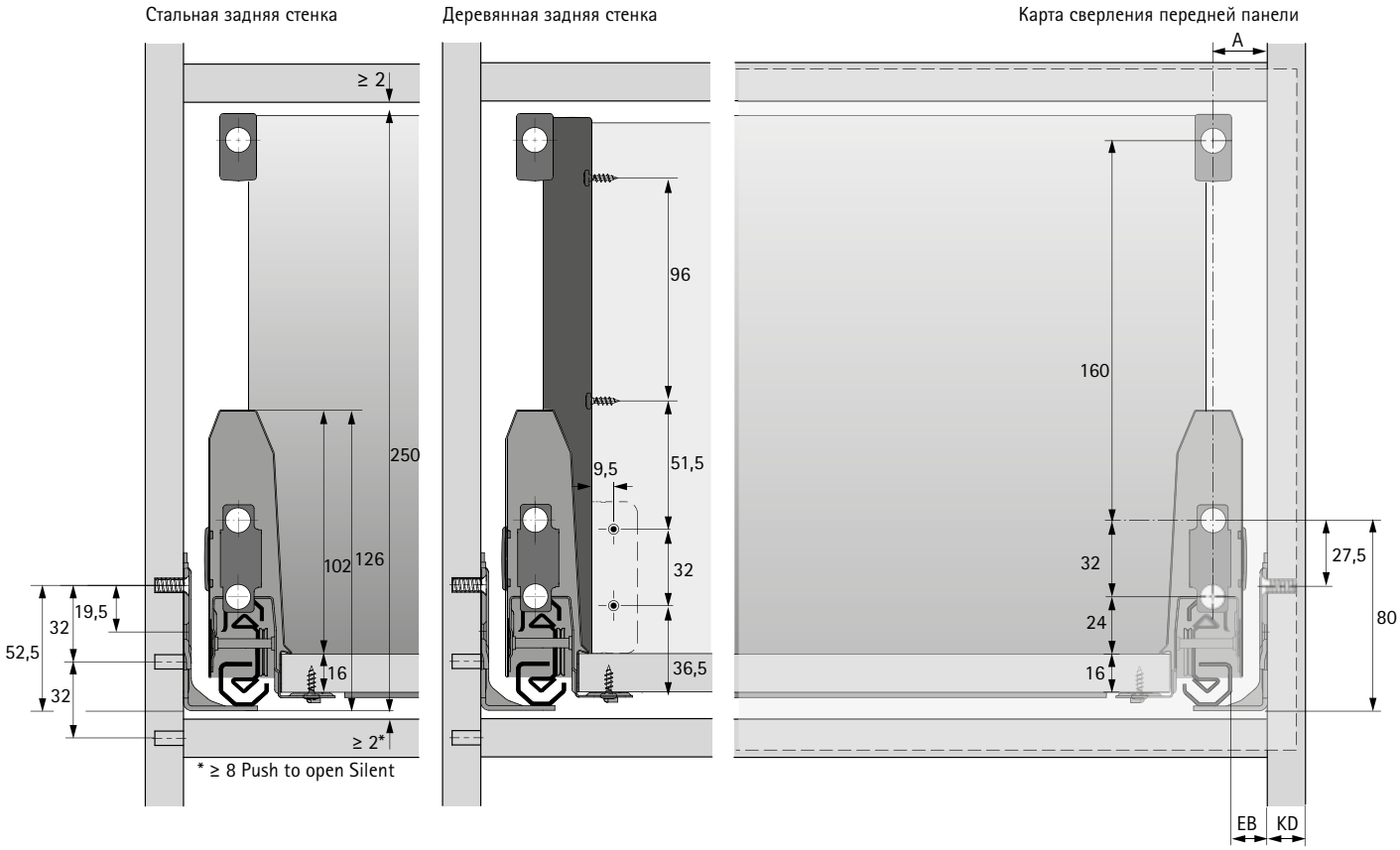

Возможен монтаж второго релинга на расстоянии 64 мм ниже верхнего релинга.

Монтажная ширина Actro

Actro предлагает решения для 3 вариантов монтажной ширины (EB) и 3 вариантов толщины боковины корпуса (KD), при этом все параметры ящика остаются без изменений. Возможны следующие варианты:

KD, мм	16	18	19
EB, мм	15	13	12
Размер A мм	23	21	20

Размеры для раскроя

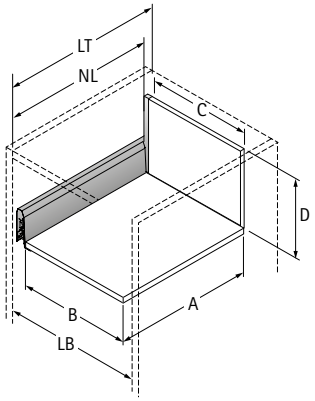

Размер	Стальная задняя стенка	Деревянная задняя стенка
A	NL – 21	NL – 24,5
B	LB - 2 x EB - 52,5	LB - 2 x EB - 52,5
C	-	LB - 2 x EB - 64
D	-	240

Монтажная схема

Стальная задняя стенка

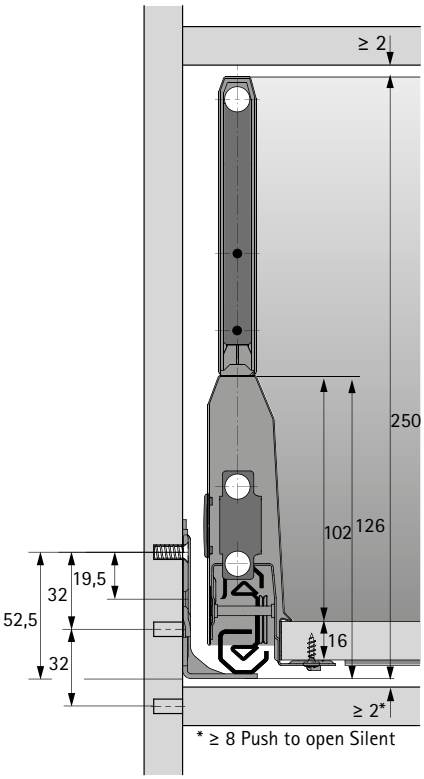

Деревянная задняя стенка

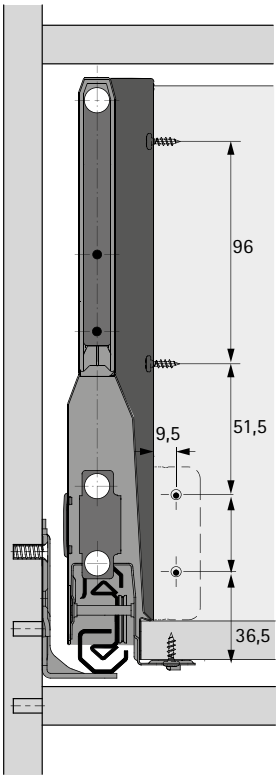

Карта сверления передней панели

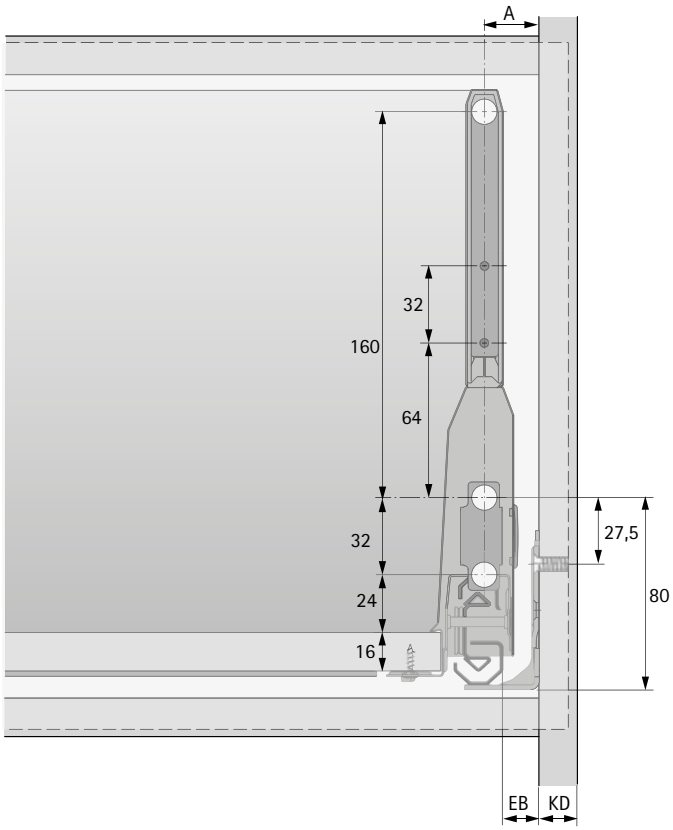

Монтажная ширина Actro

Actro предлагает решения для 3 вариантов монтажной ширины (EB) и 3 вариантов толщины боковины корпуса (KD), при этом все параметры ящика остаются без изменений. Возможны следующие варианты:

KD, мм	16	18	19
EB, мм	15	13	12
Размер A мм	23	21	20

Размеры для раскроя

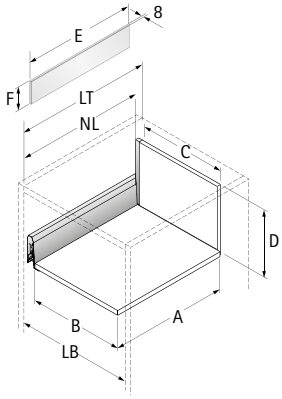

Размер	Стальная задняя стенка	Деревянная задняя стенка
A	NL – 21	NL – 24,5
B	LB - 2 x EB - 52,5	LB - 2 x EB - 52,5
C	-	LB - 2 x EB - 64
D	-	240
E	NL – 46	NL – 46
F	121	121

Монтажная схема

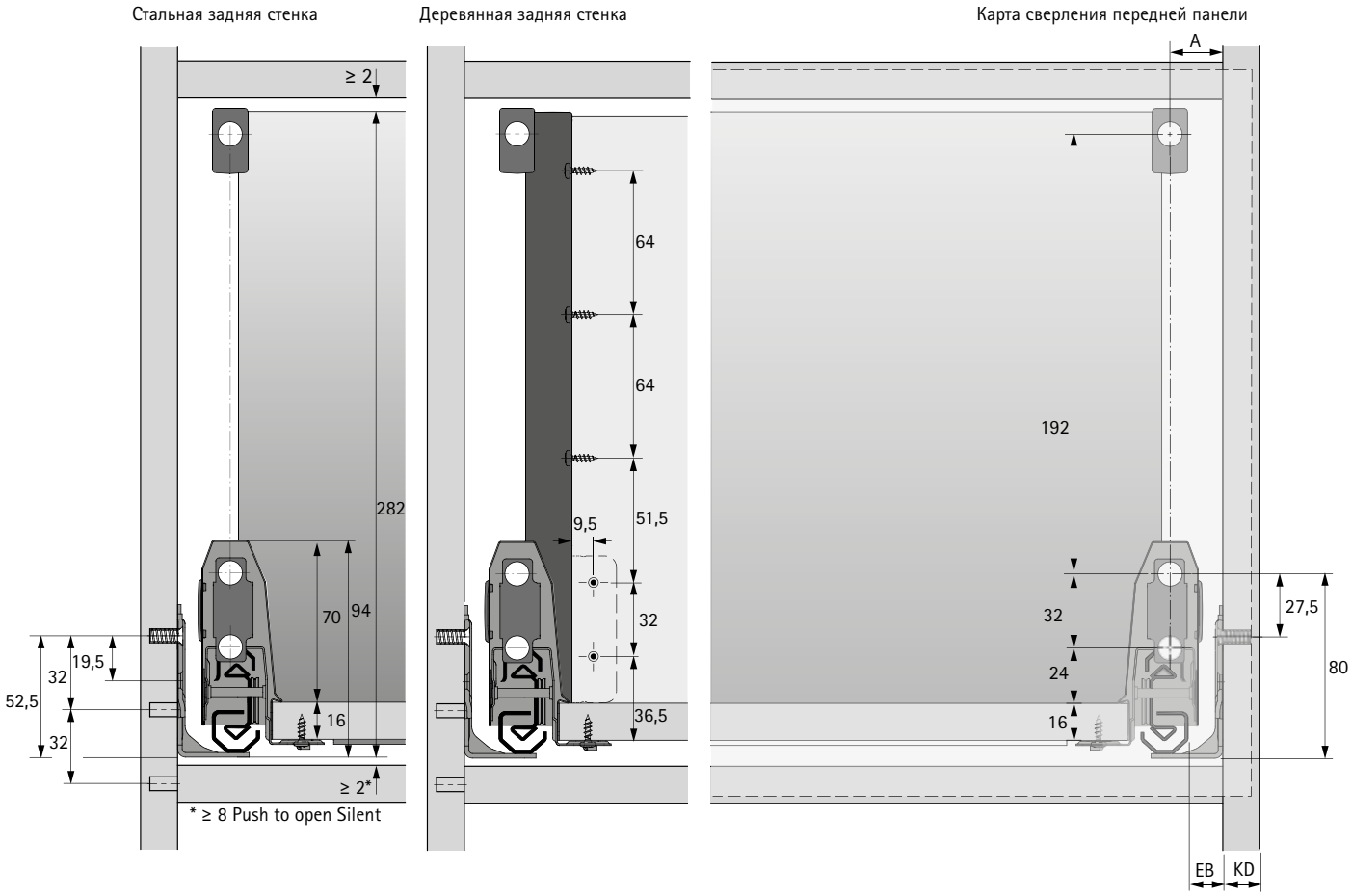

Возможен монтаж второго релинга на расстоянии 64 мм ниже верхнего релинга.

Монтажная ширина Actro

Actro предлагает решения для 3 вариантов монтажной ширины (EB) и 3 вариантов толщины боковины корпуса (KD), при этом все параметры ящика остаются без изменений. Возможны следующие варианты:

KD, мм	16	18	19
EB, мм	15	13	12
Размер A мм	23	21	20

Размеры для раскроя

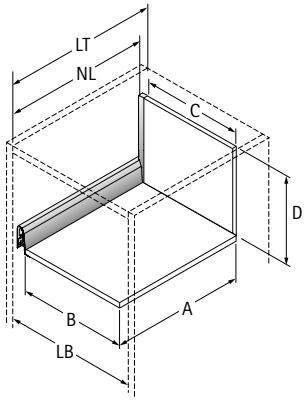

Размер	Стальная задняя стенка	Деревянная задняя стенка
A	NL – 21	NL – 24,5
B	LB - 2 x EB - 52,5	LB - 2 x EB - 52,5
C	-	LB - 2 x EB - 64
D	-	272

Монтажная схема

Стальная задняя стенка

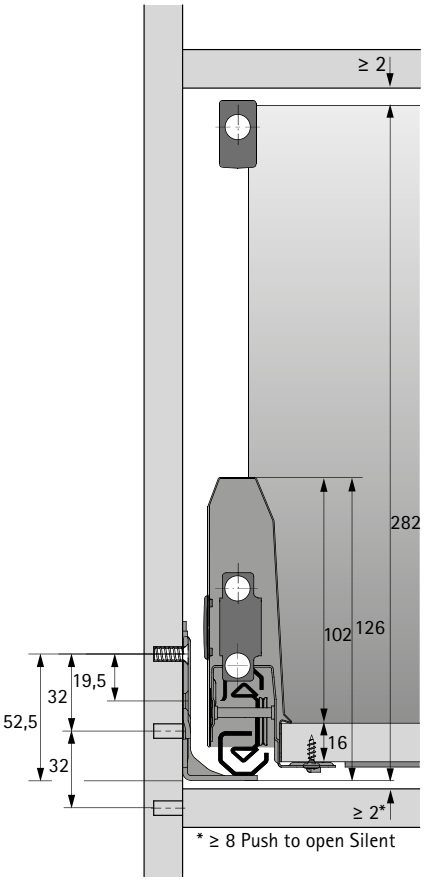

Деревянная задняя стенка

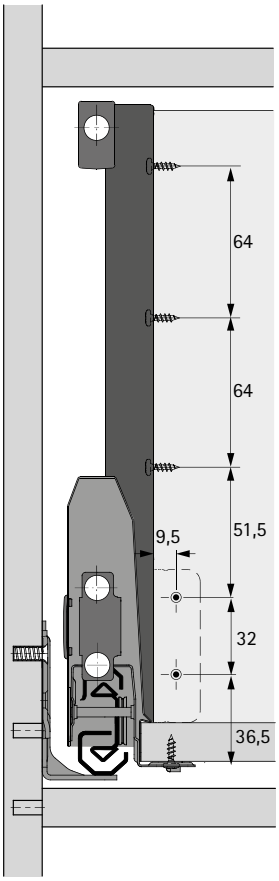

Карта сверления передней панели

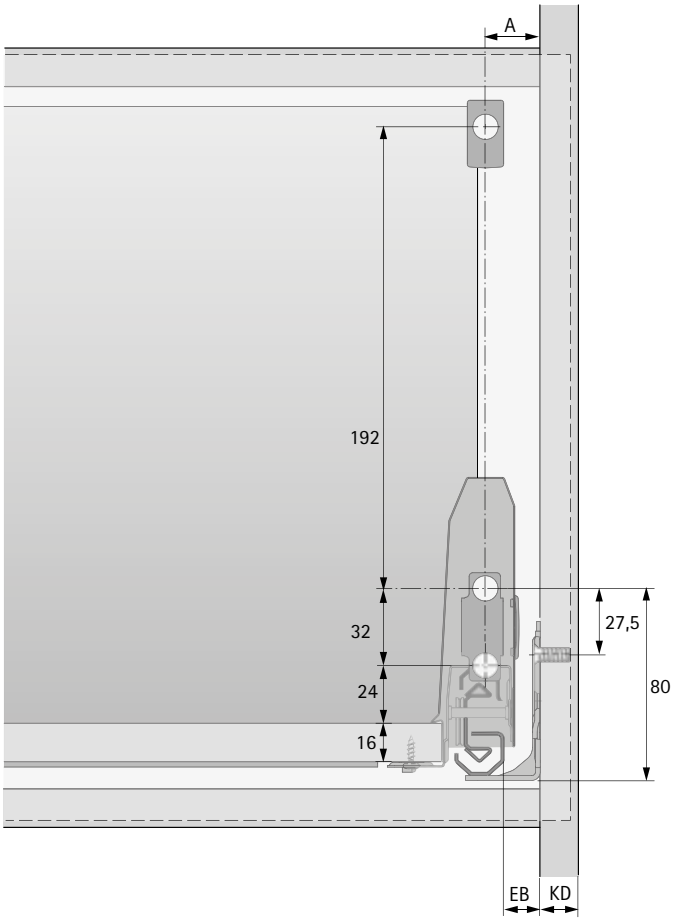

Возможен монтаж второго релинга на расстоянии 64 мм ниже верхнего релинга.

Монтажная ширина Actro

Actro предлагает решения для 3 вариантов монтажной ширины (EB) и 3 вариантов толщины боковины корпуса (KD), при этом все параметры ящика остаются без изменений. Возможны следующие варианты:

KD, мм	16	18	19
EB, мм	15	13	12
Размер A мм	23	21	20

Размеры для раскроя

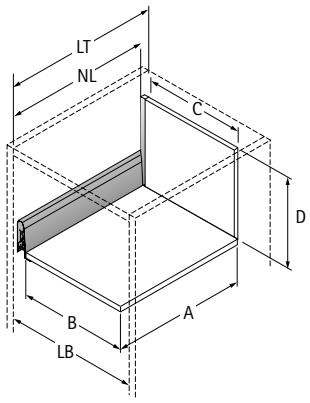

Размер	Стальная задняя стенка	Деревянная задняя стенка
A	NL – 21	NL – 24,5
B	LB - 2 x EB - 52,5	LB - 2 x EB - 52,5
C	-	LB - 2 x EB - 64
D	-	272

Монтажная схема

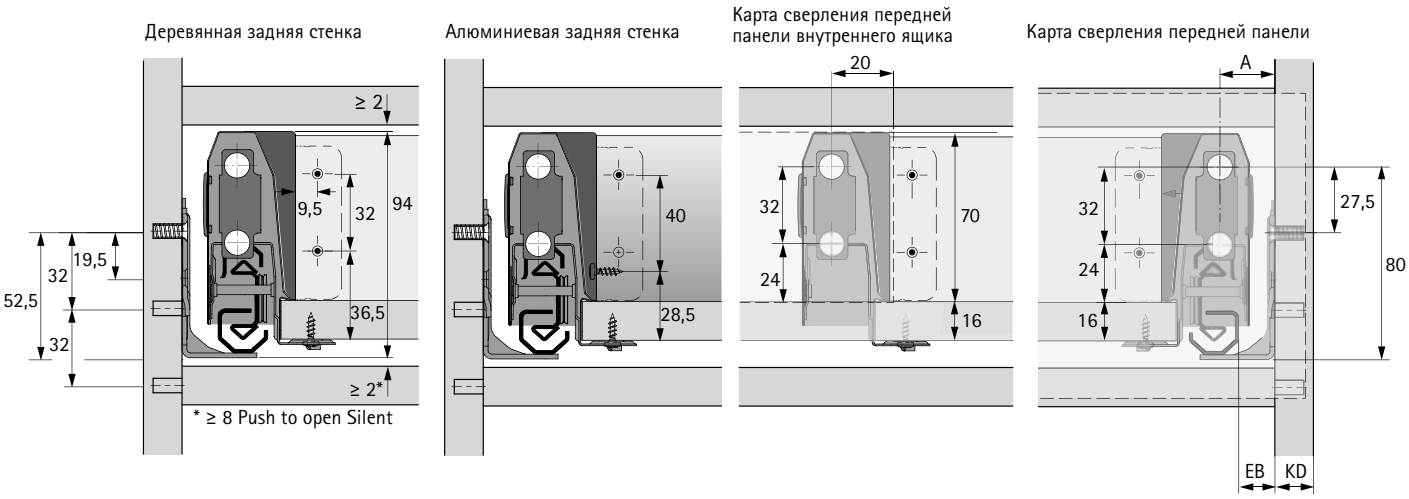

Монтажная ширина Actro

Actro предлагает решения для 3 вариантов монтажной ширины (EB) и 3 вариантов толщины боковины корпуса (KD), при этом все параметры ящика остаются без изменений. Возможны следующие варианты:

KD, мм	16	18	19
EB, мм	15	13	12
Размер A мм	23	21	20

Размеры для раскроя

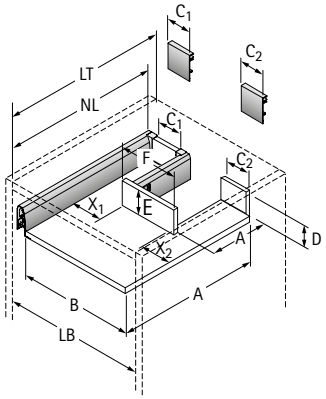

Размер	Деревянная задняя стенка	Алюминиевая задняя стенка
A	NL – 24,5	NL – 24,5
B	LB - 2 x EB - 52,5	LB - 2 x EB - 52,5
C1	X1 – 11,5	X1 – 11,5
C2	X2 – 11,5	X2 – 11,5
D	84,5	-
E	≥ 70	≥ 70
F	B – X1 – X2 + 9	B – X1 – X2 + 9

Монтажная схема

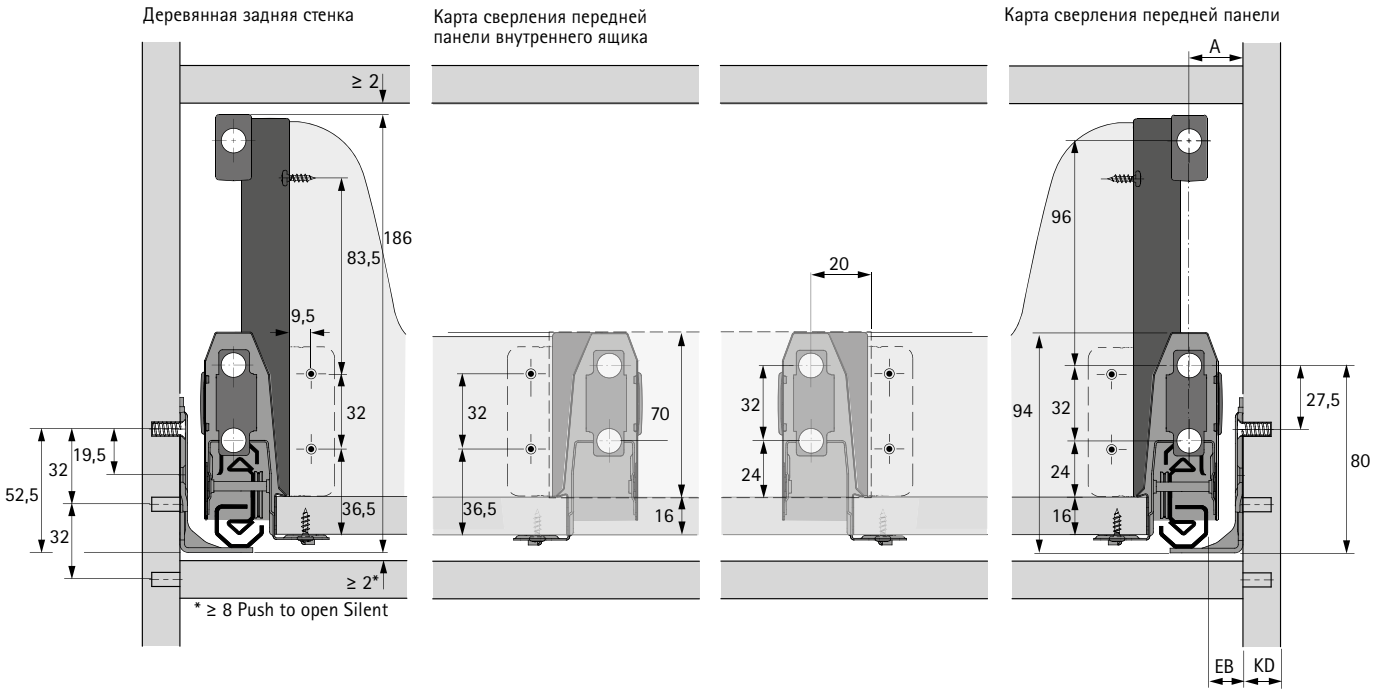

Монтажная ширина Actro

Actro предлагает решения для 3 вариантов монтажной ширины (EB) и 3 вариантов толщины боковины корпуса (KD), при этом все параметры ящика остаются без изменений. Возможны следующие варианты:

KD, мм	16	18	19
EB, мм	15	13	12
Размер A мм	23	21	20

Размеры для раскроя

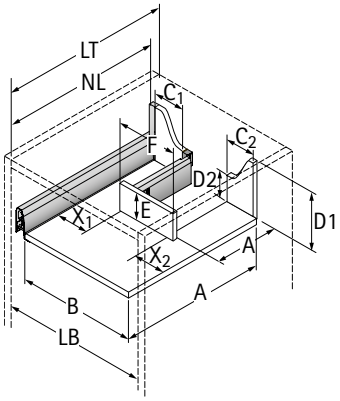

Размер	Деревянная задняя стенка
A	NL – 24,5
B	LB - 2 x EB - 52,5
C1	X1 – 11,5
C2	X2 – 11,5
D1	176
D2	84,5
E	≥ 70
F	B – X1 – X2 + 9

Монтаж ящика, высота 78 мм

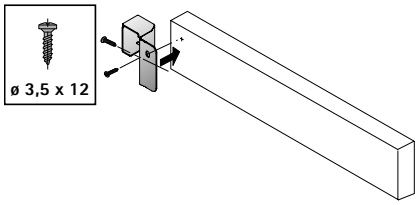

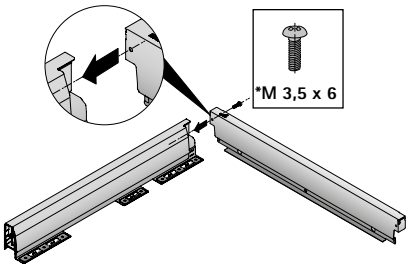

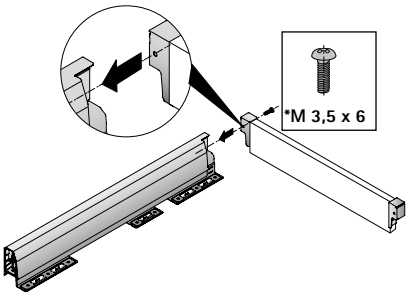

ArciTech

http://www.hettich.com/short/635a16

ArciFit 100

http://www.hettich.com/short/c35660

ArciFit 200

http://www.hettich.com/short/c76a8f

ArciFit 300

http://www.hettich.com/short/17bd00

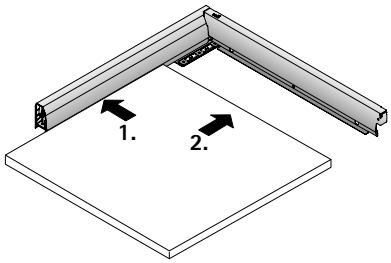

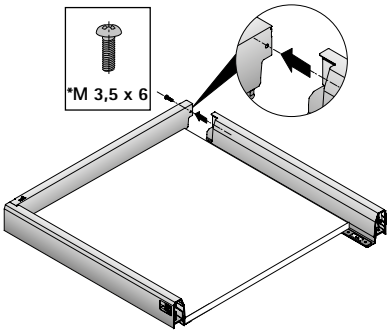

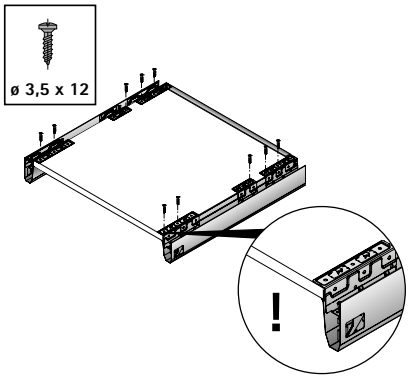

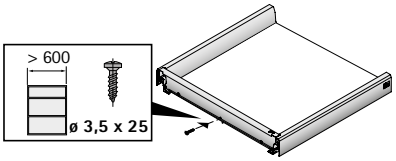

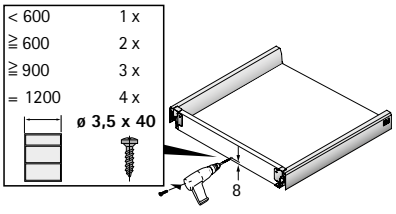

Монтаж ящика, высота 94 / 126 мм

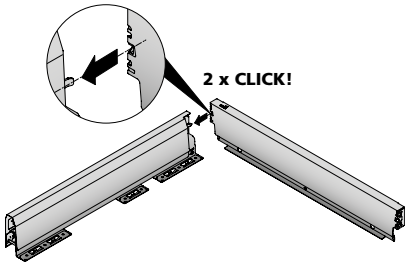

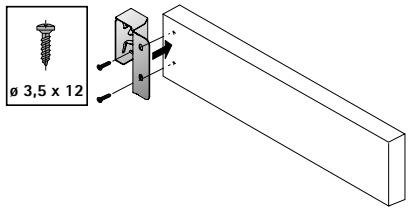

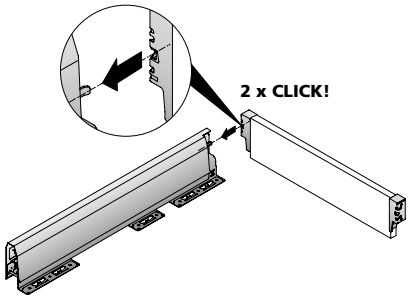

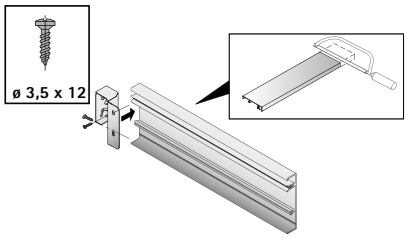

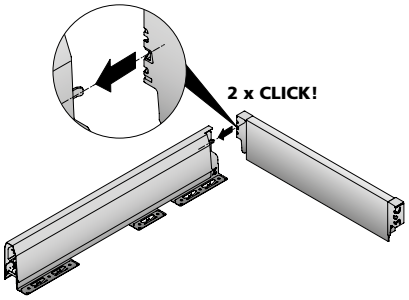

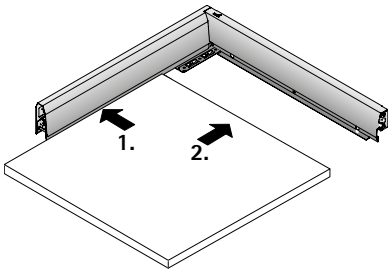

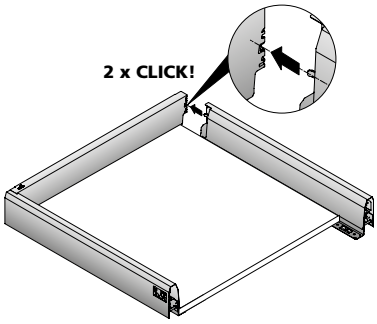

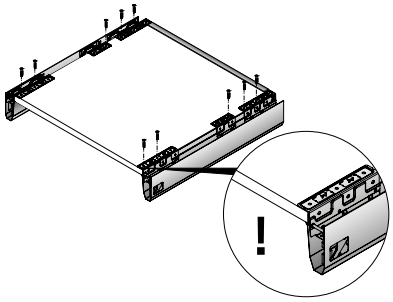

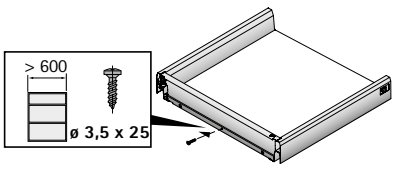

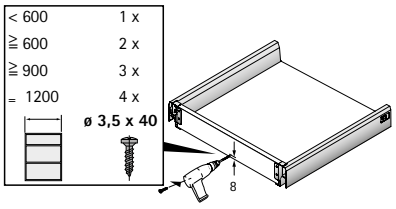

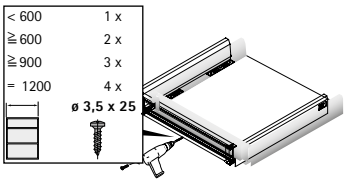

Монтаж короба

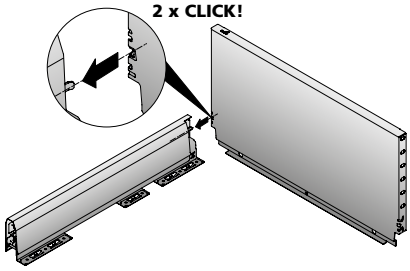

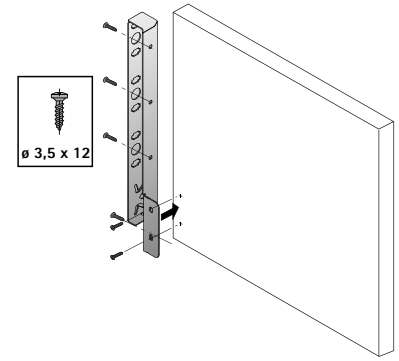

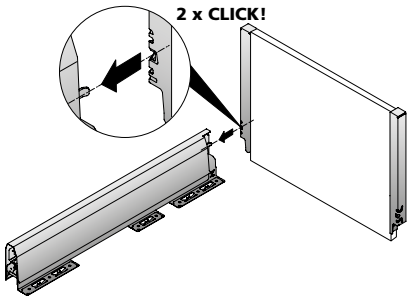

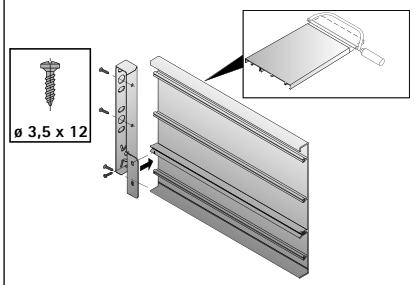

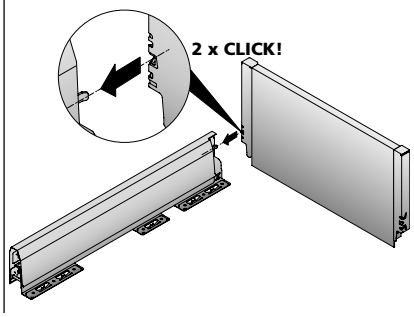

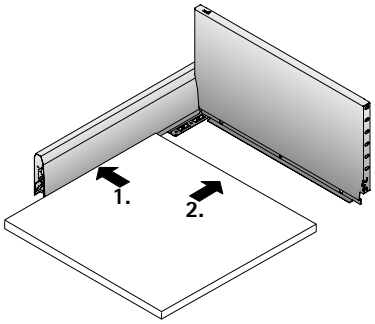

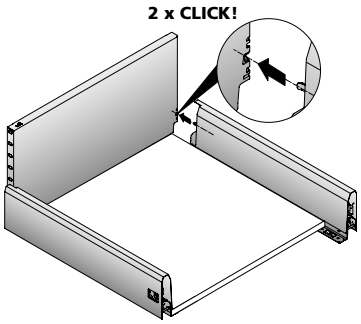

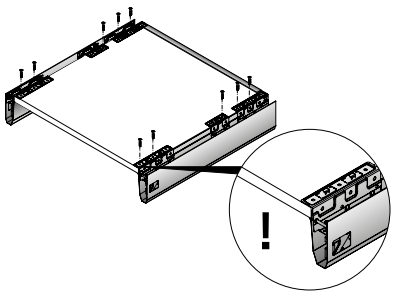

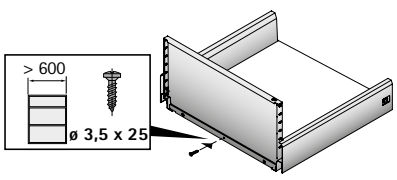

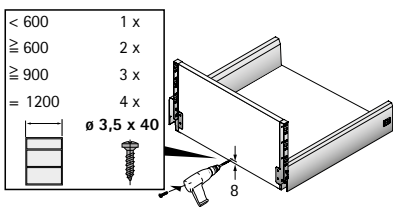

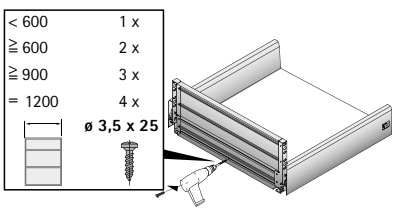

Монтаж соединителей передней панели, высота ящика 78 / 94 / 126 мм

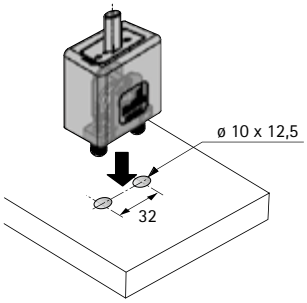

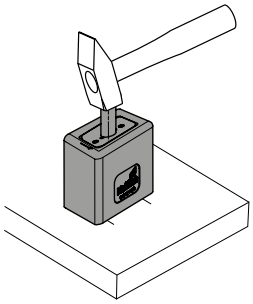

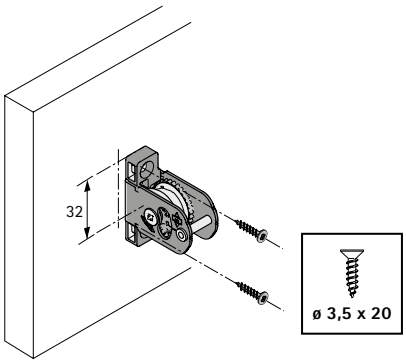

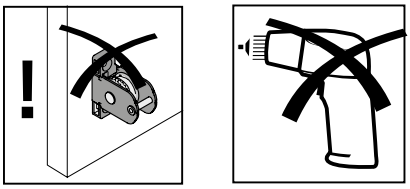

Монтаж соединителей передней панели, короб с релингом

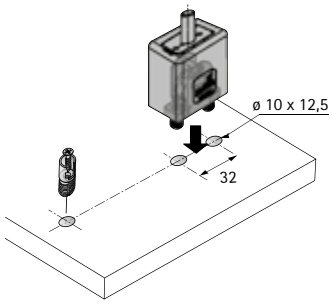

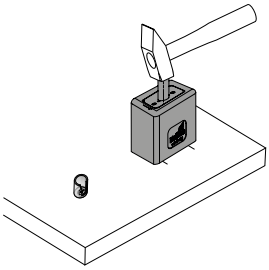

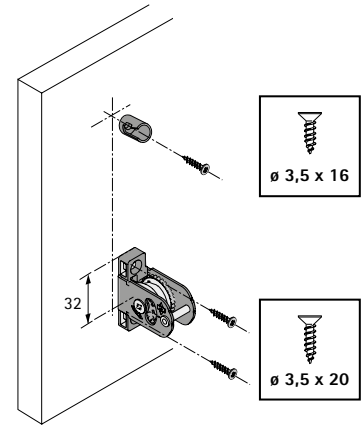

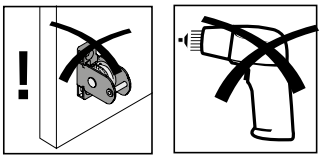

Монтаж соединителей передней панели, короб с DesignSide / TopSide

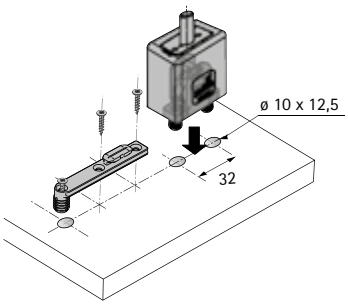

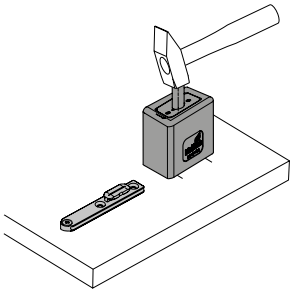

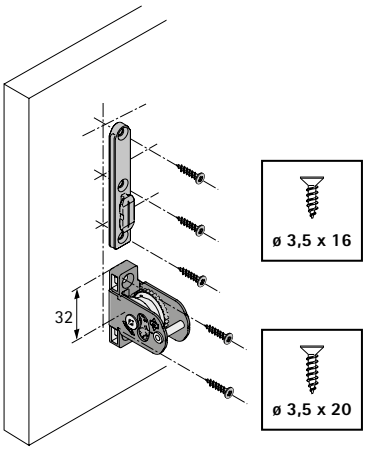

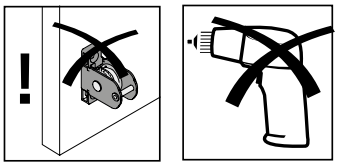

Монтаж стабилизатора передней панели

H 78

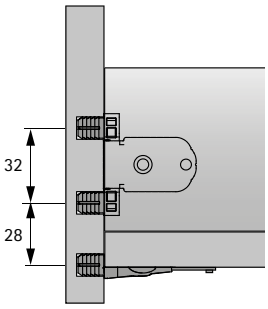

H 94 – 282

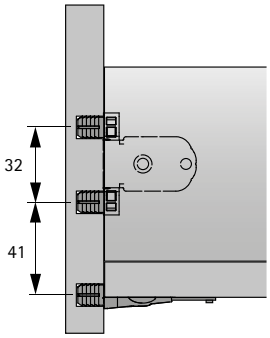

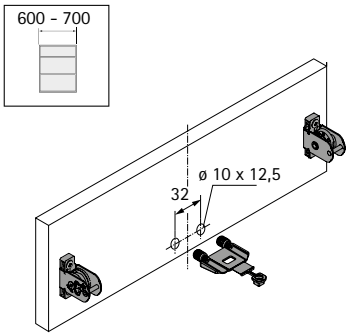

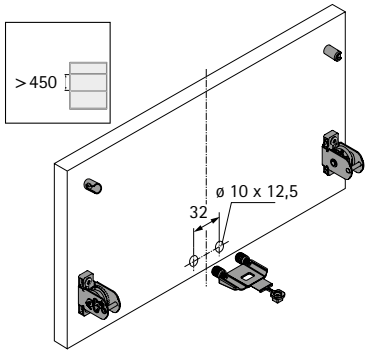

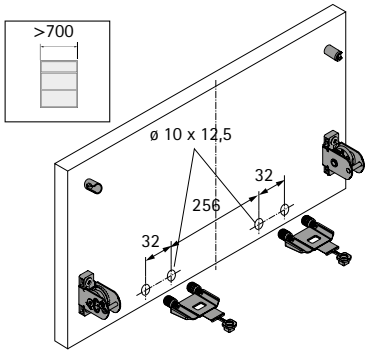

Монтаж передней панели

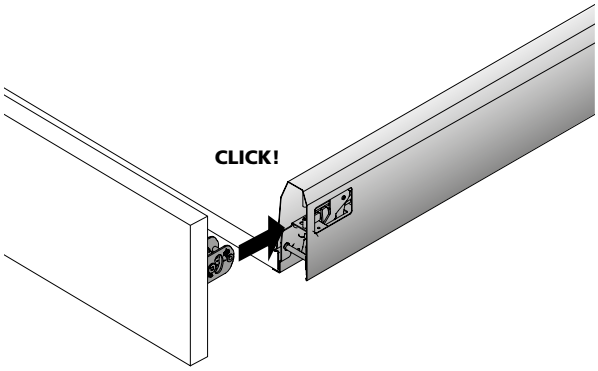

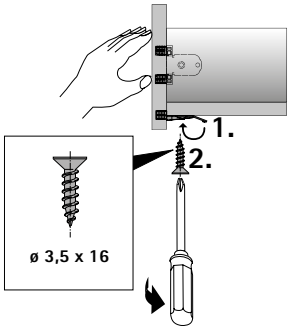

Монтаж фасада, внутренний ящик

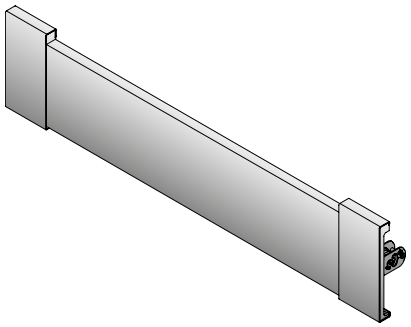

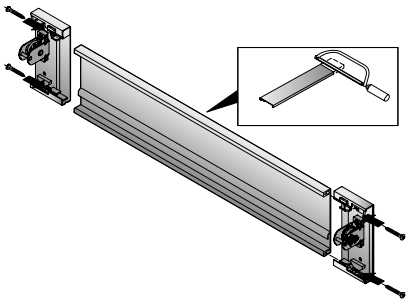

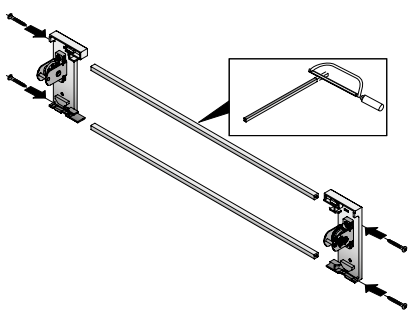

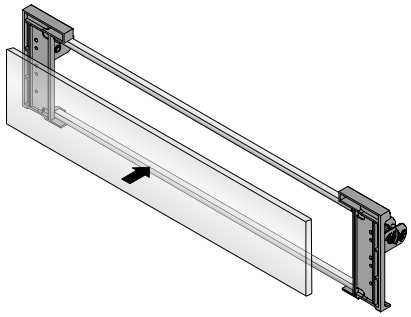

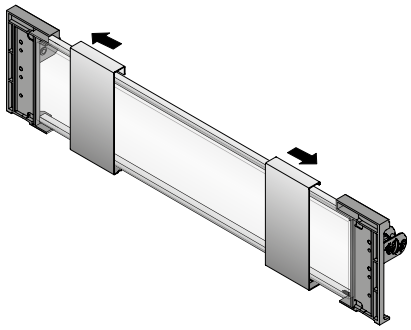

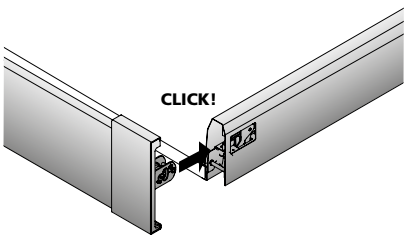

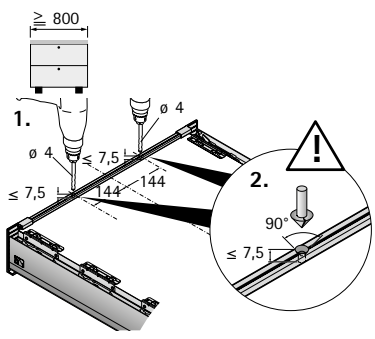

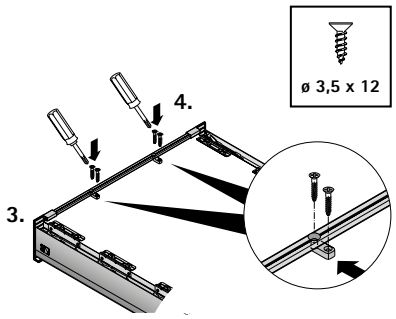

Монтаж передней панели, внутренний короб

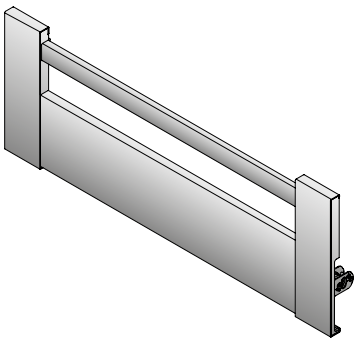

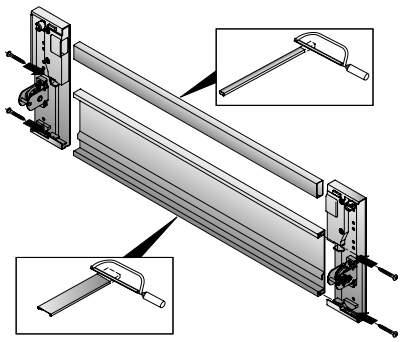

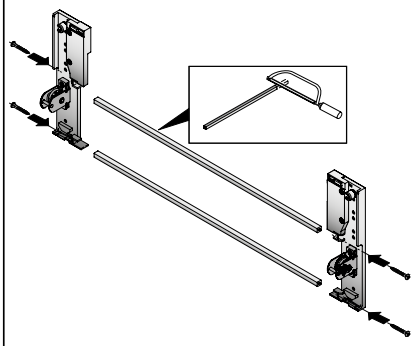

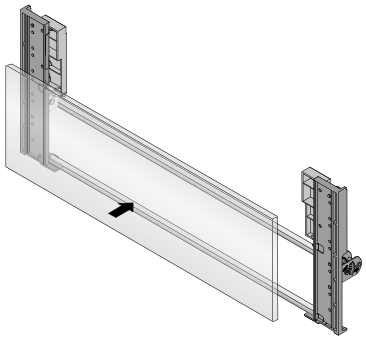

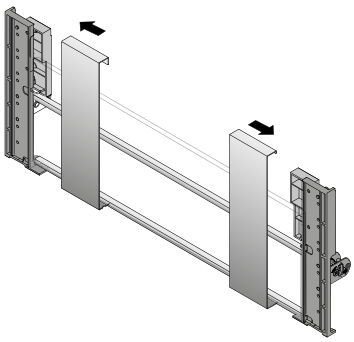

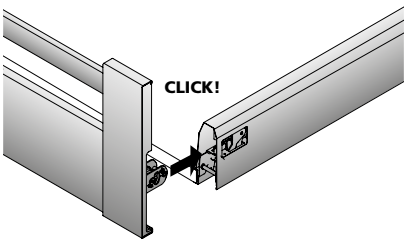

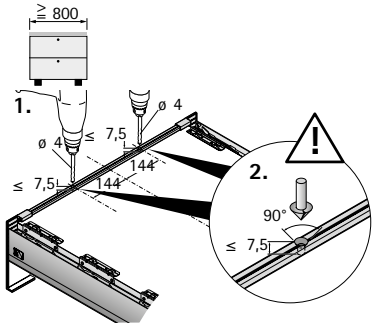

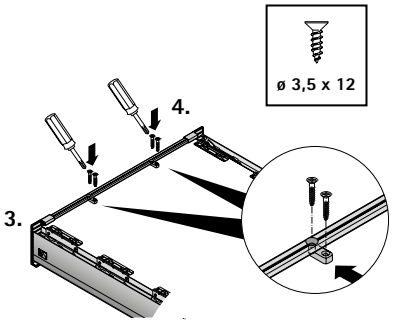

Монтаж продольного релинга

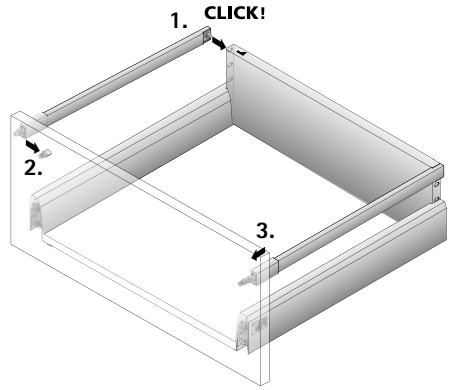

Монтаж DesignSide

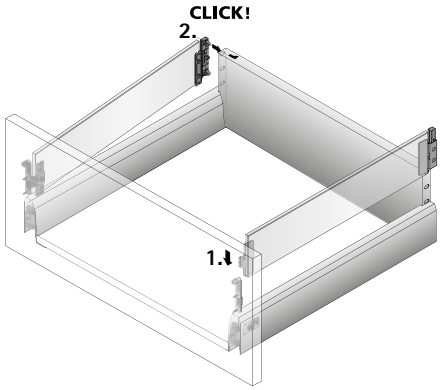

Монтаж надставки TopSide

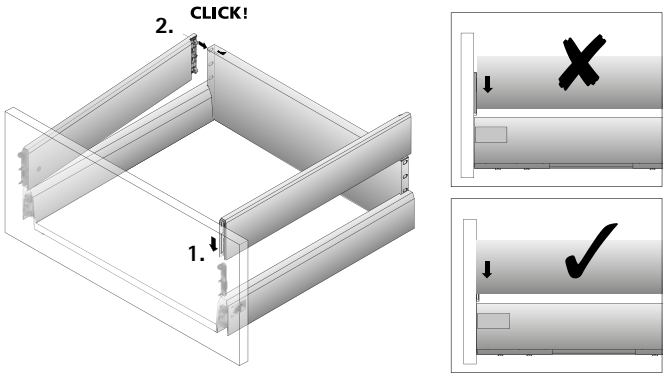

Монтаж механизма Push to open Silent

http://www.hettich.com/short/897f82

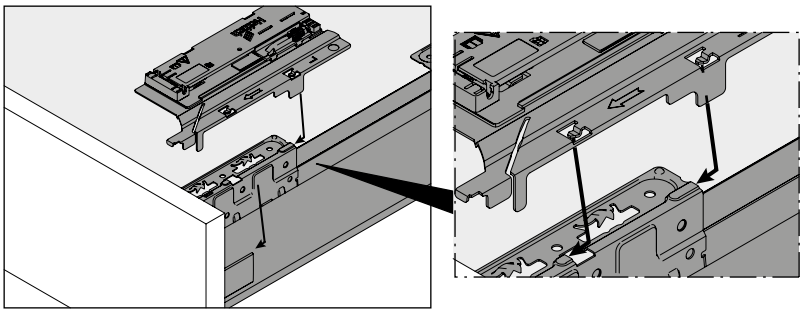

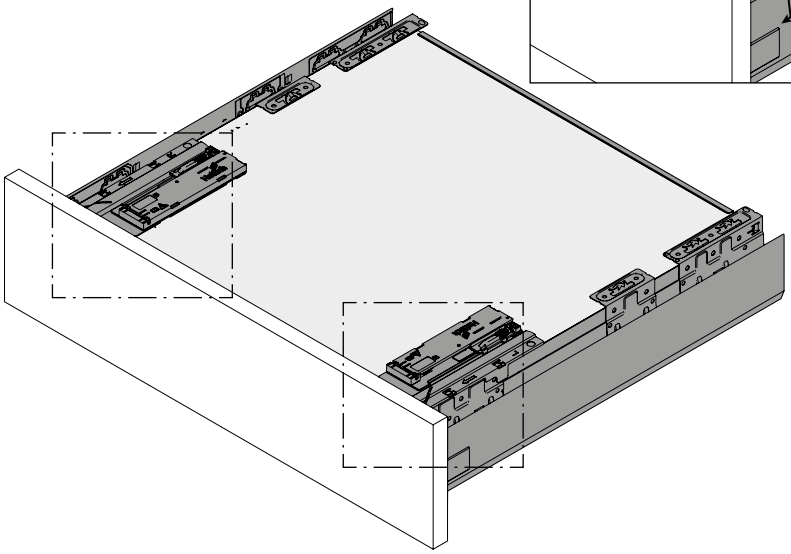

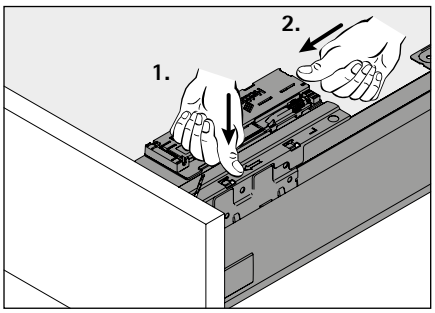

Монтаж синхронизации механизма Push to open Silent

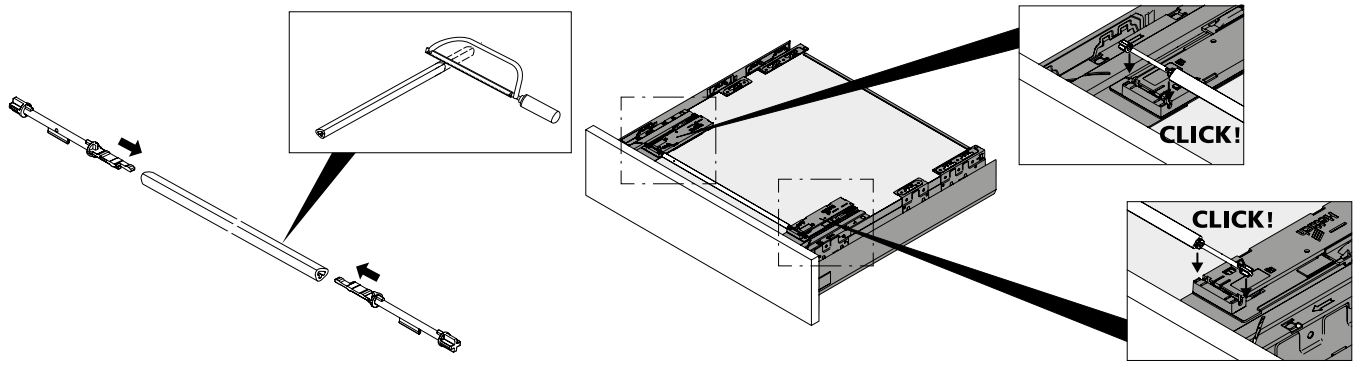

Монтаж декоративного профиля

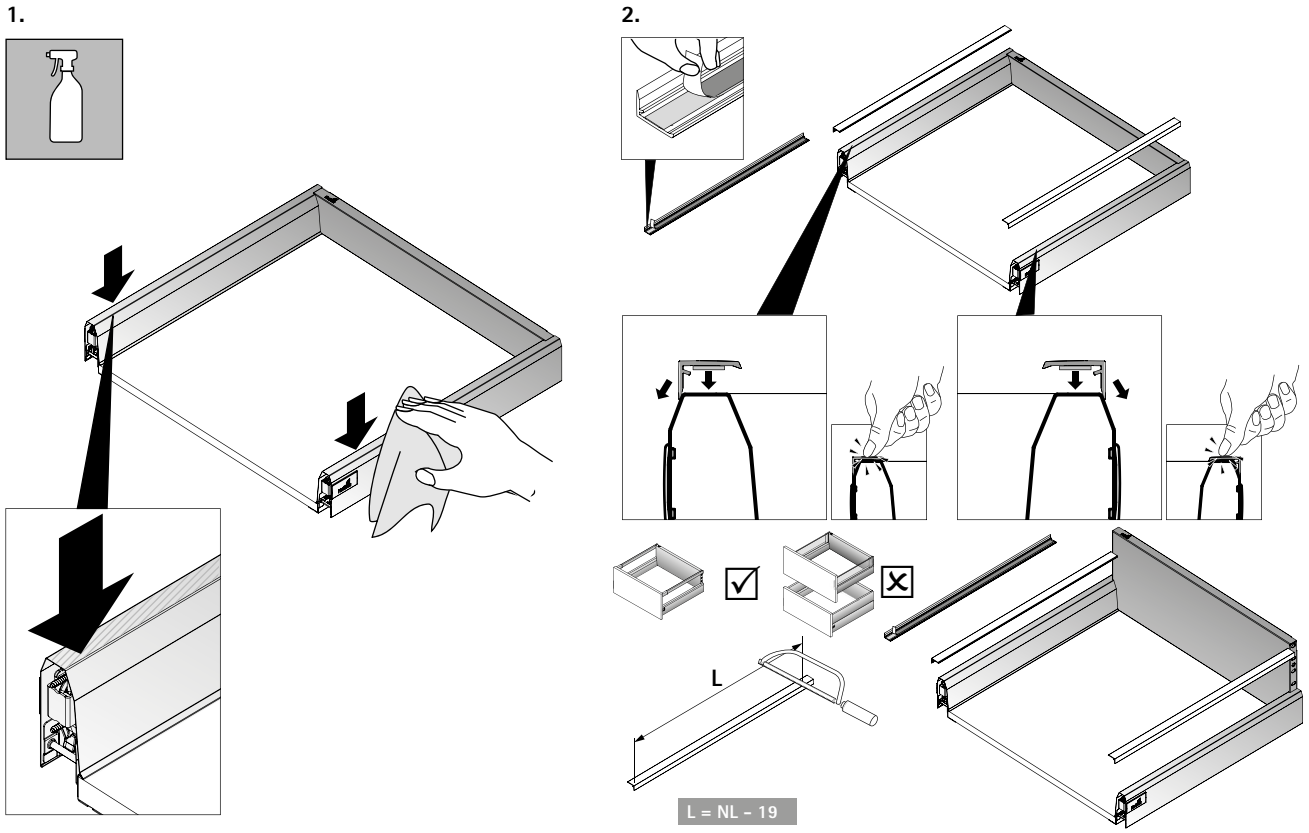

Монтаж активатора механизма Push to open Silent

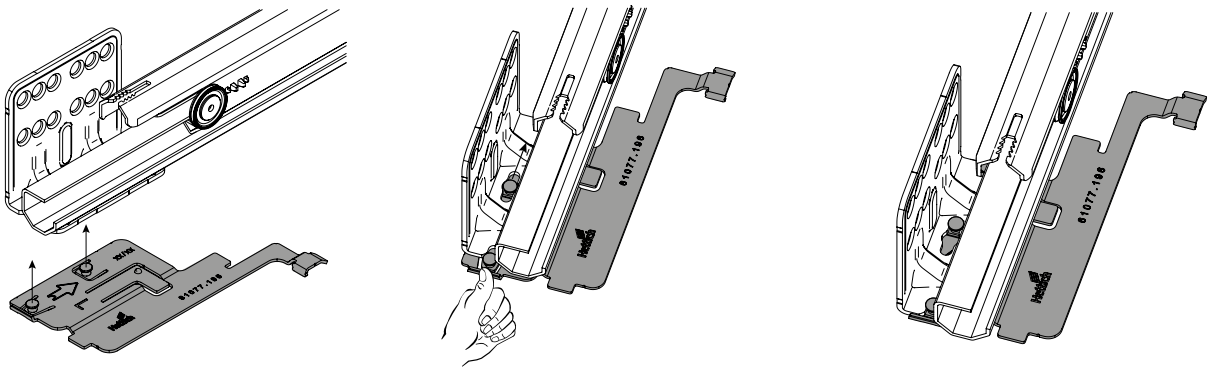

Монтаж направляющей Actro

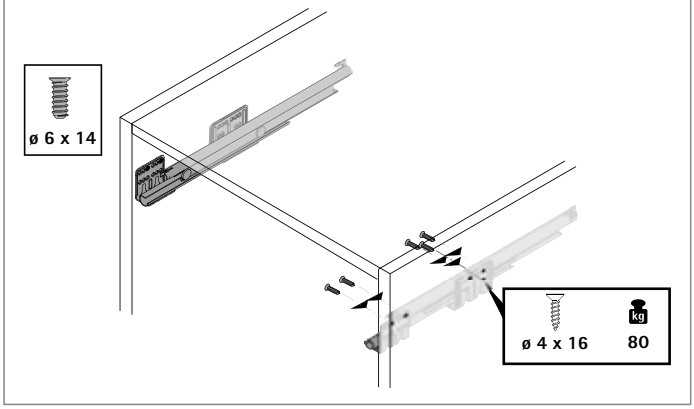

Установка ящика / короба

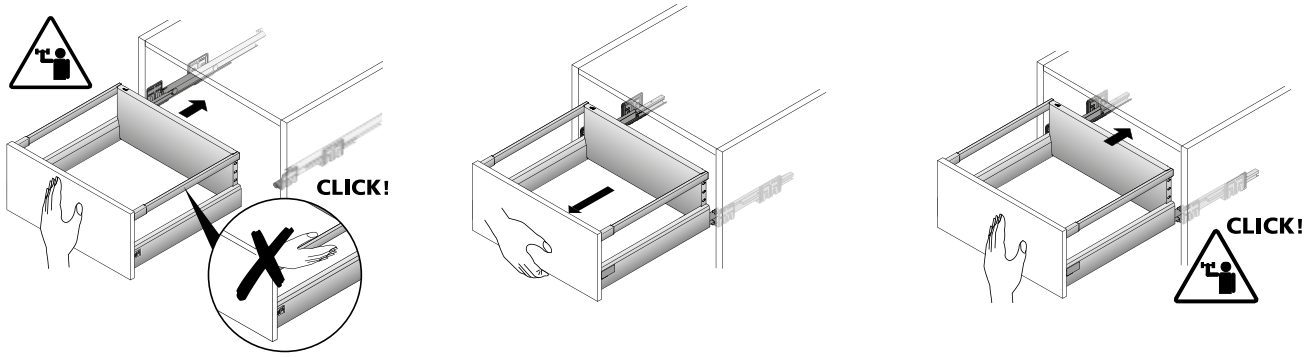

Регулировка передней панели

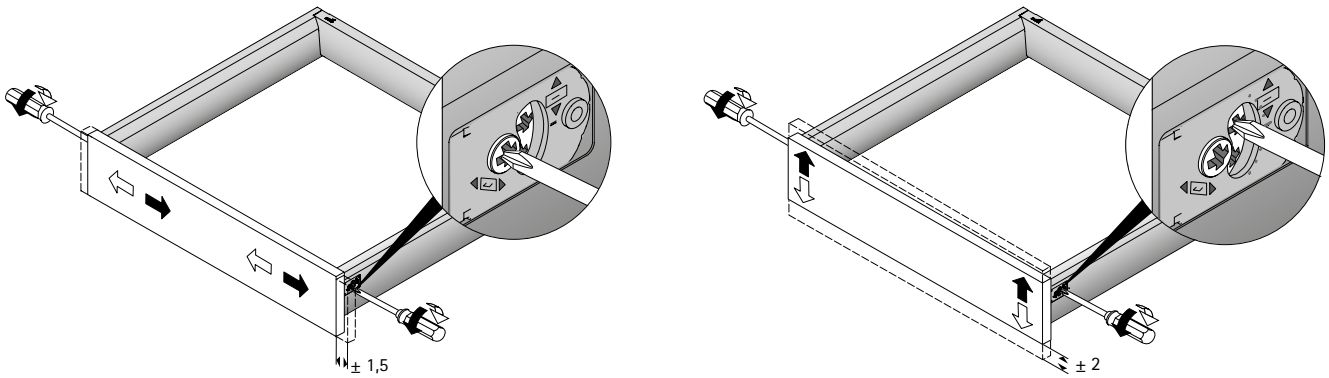

Регулировка передней панели короба с релингом

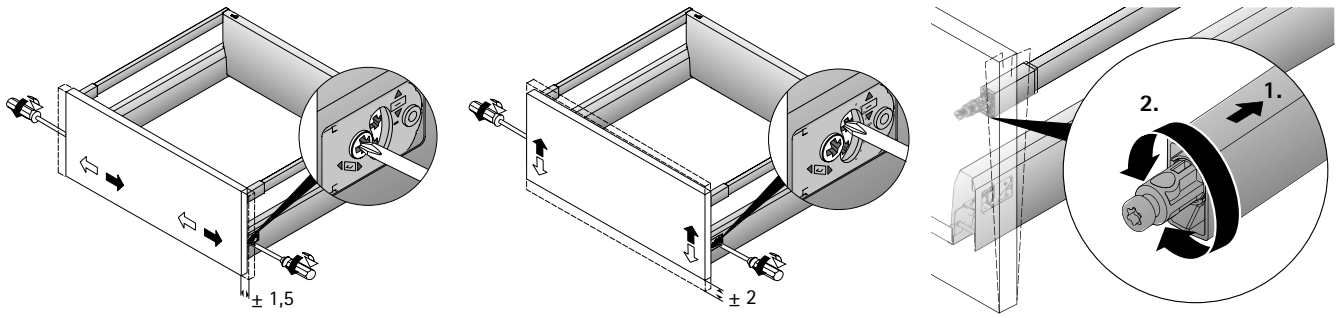

Регулировка передней панели, короб с DesignSide / TopSide

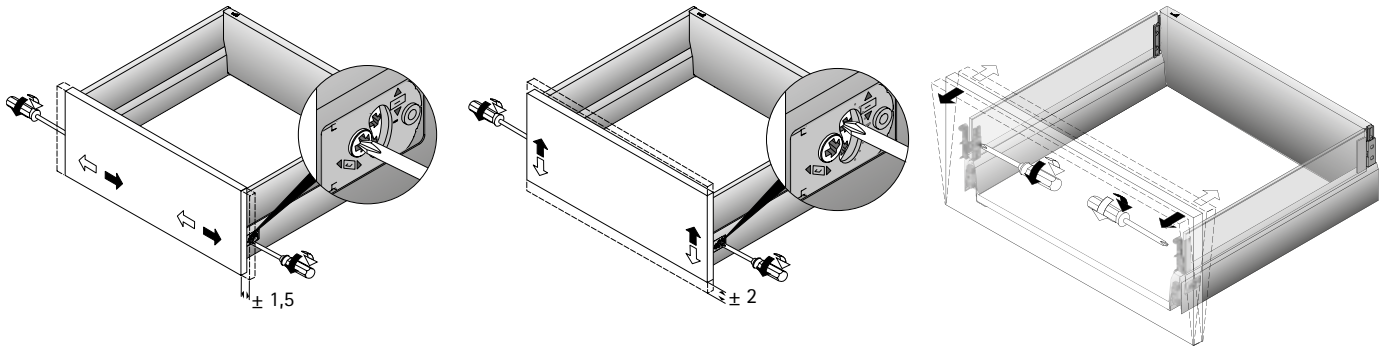

Push to open Silent регулировка по глубине

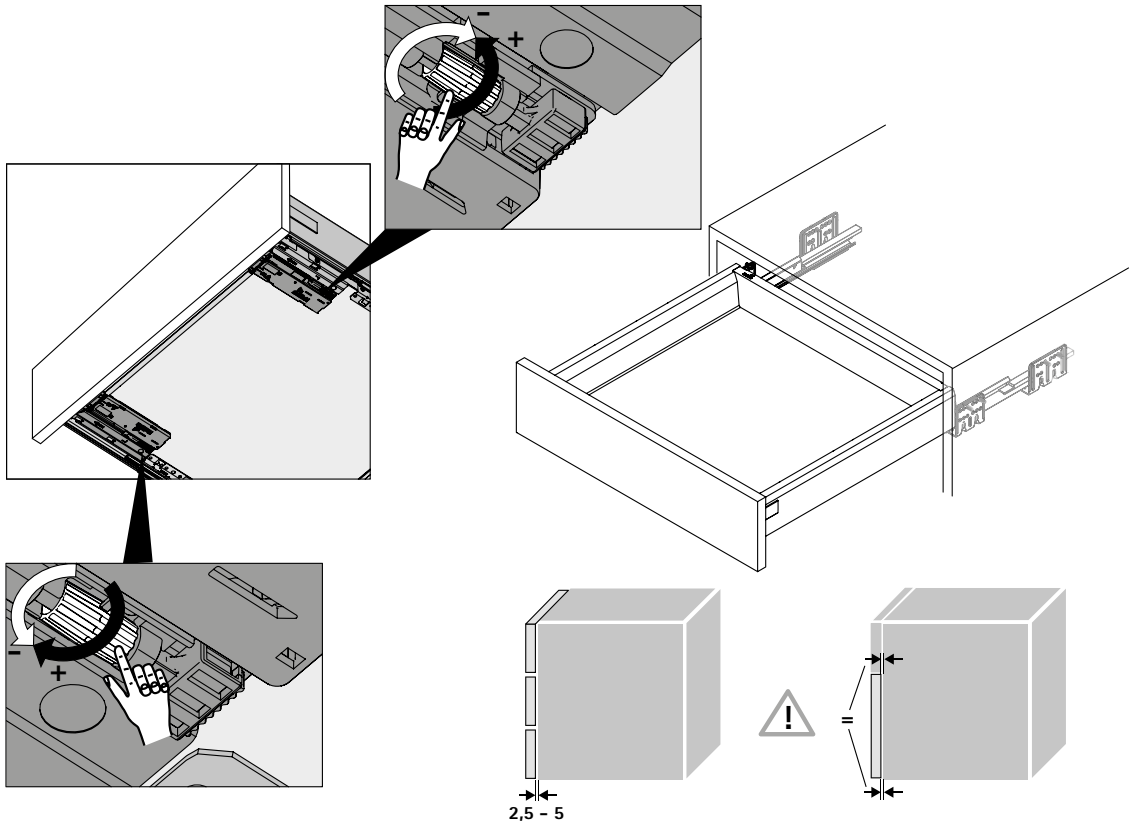

Монтаж заглушки

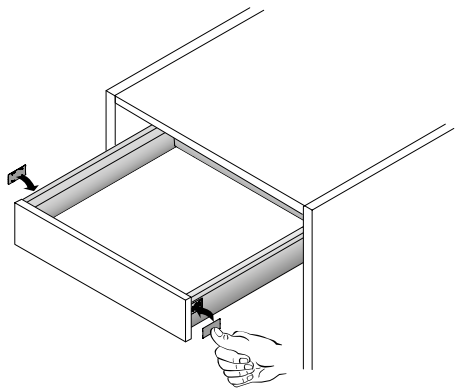

Демонтаж адаптера DesignSide

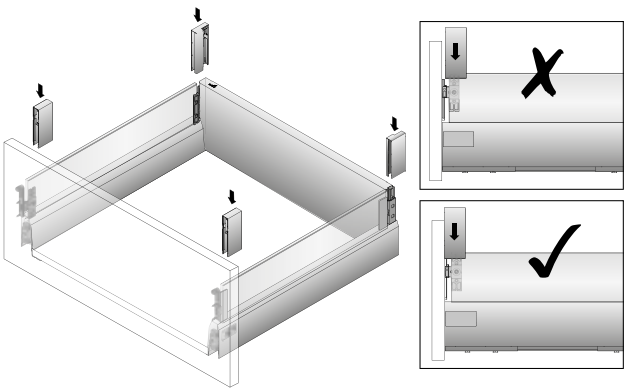

Монтаж фиксатора внутреннего ящика

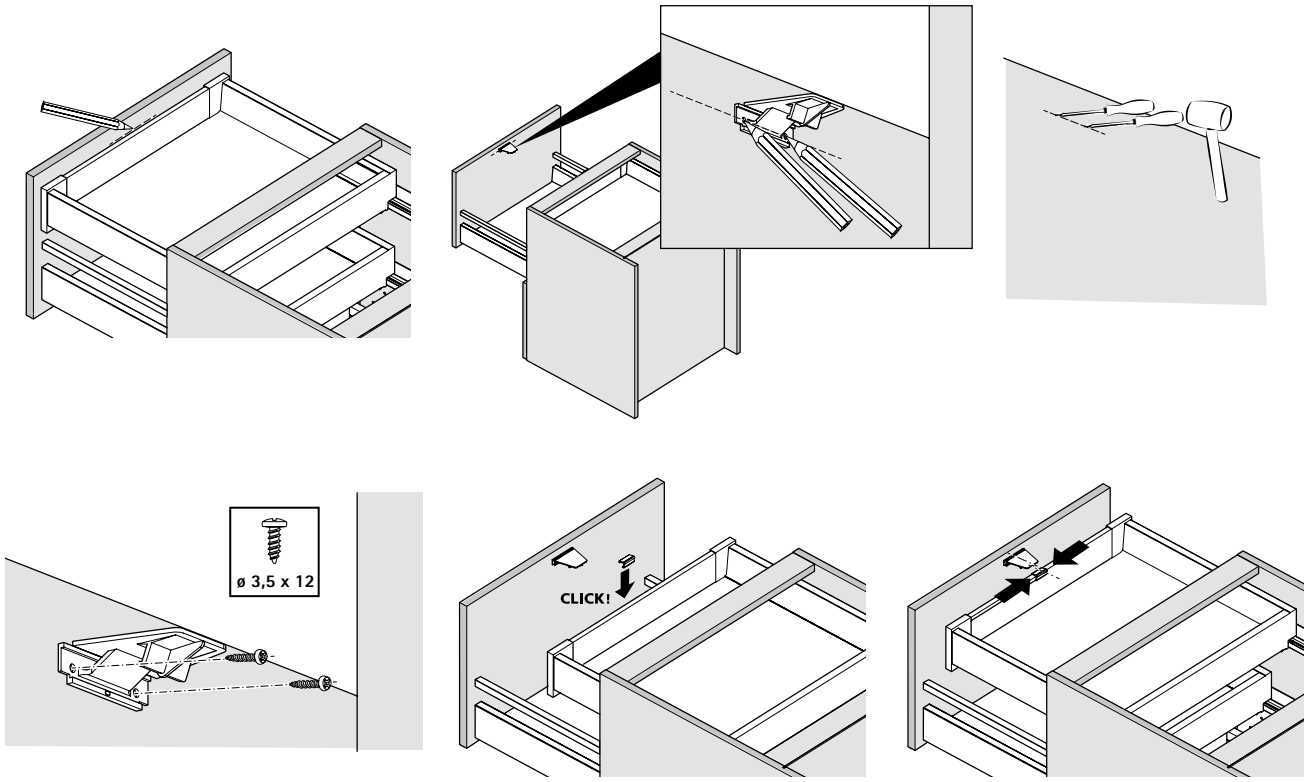

Извлечение ящика

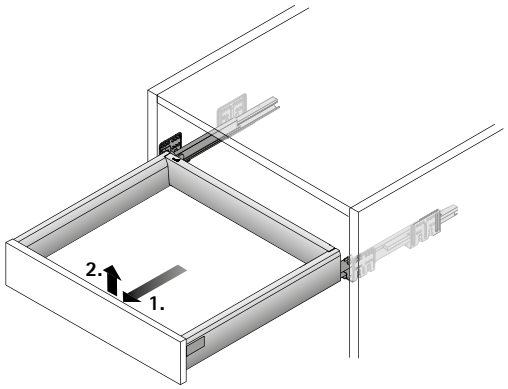

Демонтаж релинга

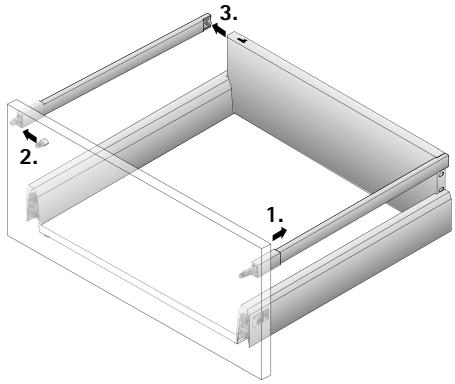

Демонтаж адаптера DesignSide

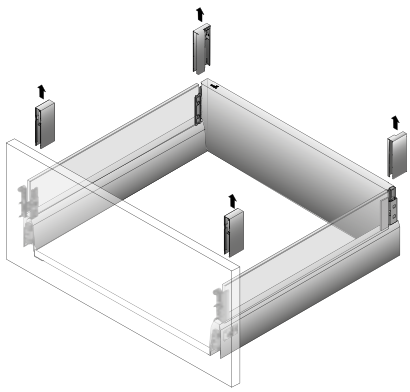

Демонтаж надставки DesignSide

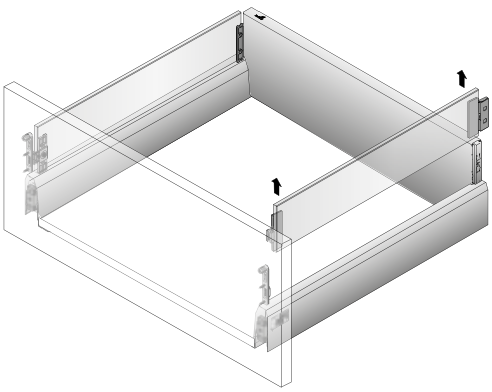

Демонтаж TopSide

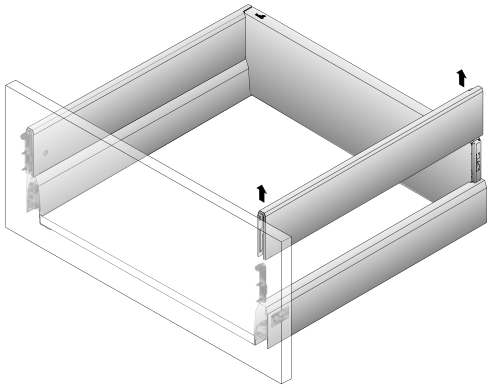

Демонтаж передней панели, высота ящика 78 мм

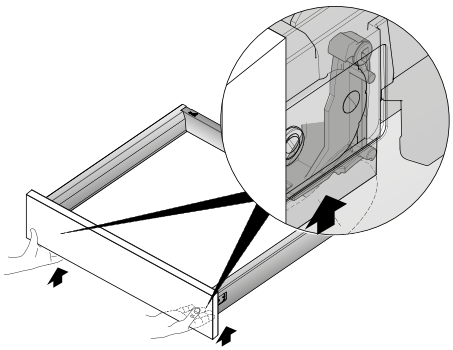

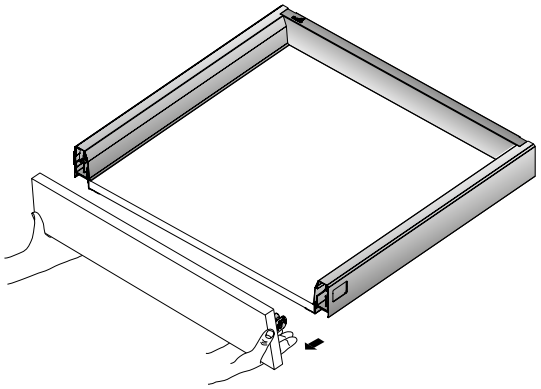

Демонтаж передней панели

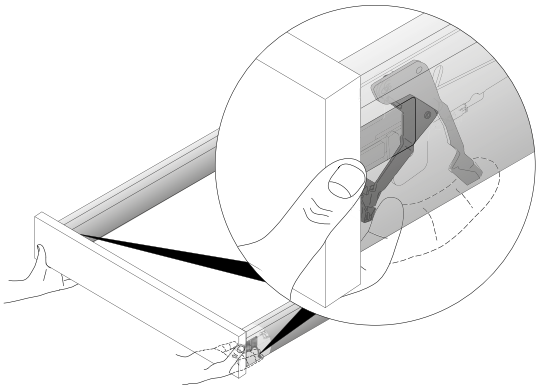

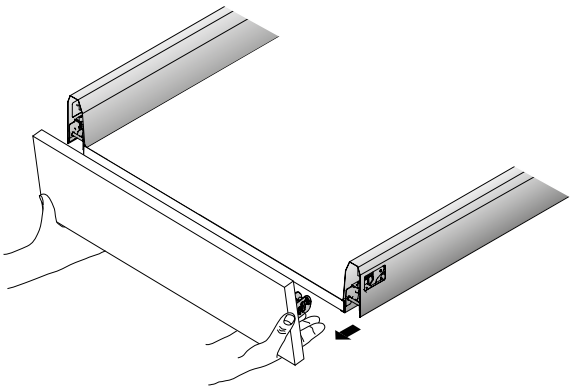

Демонтаж Push to open Silent

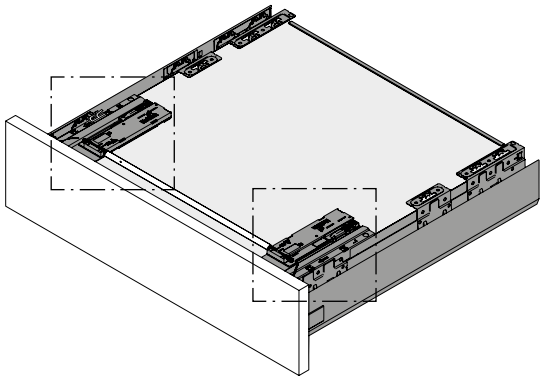

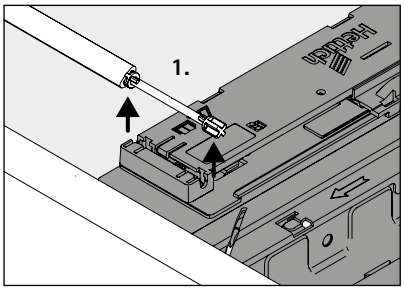

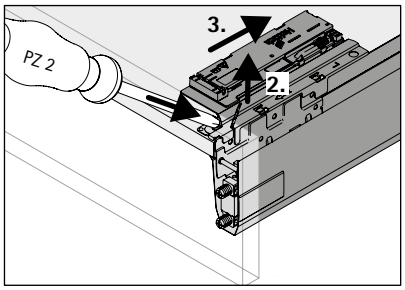



Присоединительный элемент замка Stop Control Plus
Для одностороннего блокирующего устройства 714



Присоединительный элемент замка Stop Control Plus
Для двухстороннего блокирующего устройства 714



Корпус для одностороннего блокирующего устройства 715
Корпус для двухстороннего блокирующего устройства 715



Запорная штанга для одностороннего блокирующего устройства 716
Запорная штанга для двухстороннего блокирующего устройства 717



Замки и поворотные штанги 718



Монтаж с односторонним блокирующим устройством 719
Монтаж с двухсторонним блокирующим устройством 720



Техническая информация для различных вариантов ширины выдвижного ящика 721

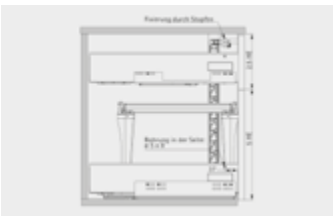

Примеры конструкций с односторонним запиранием 722 – 723
Примеры конструкций с двусторонним запиранием 724 – 725

Присоединительный элемент замка Stop Control Plus



- Для одностороннего блокирующего устройства
- Монтажная ширина до 562 мм
- Может использоваться для направляющей полного выдвижения Actro EB 15 мм до 80 кг

Состав комплекта:
- 1 присоединительный элемент замка, справа
- 1 фиксирующая пробка

Дополнительно
- Не предназначено для использования с механизмом открывания Push to open
- Минимальная высота защитной панели с замком 3 монтажные единицы (192 мм)
- Максимальная высота защитной панели с замком 5,5 монтажных единиц (352 мм)

Артикул	Кол-во
9 207 996	1 компл.

Присоединительный элемент замка Stop Control Plus



- Для двухстороннего блокирующего устройства
- Монтажная ширина от 562 мм
- Может использоваться для направляющей полного выдвижения Actro EB 15 мм до 80 кг

Состав комплекта:
- 1 комплект присоединительных элементов замка слева / справа
- 1 комплект обводов замка слева / справа
- 2 фиксирующие пробки

Дополнительно
- Не предназначено для использования с механизмом открывания Push to open
- Минимальная высота защитной панели с замком 3 монтажные единицы (192 мм)
- Максимальная высота защитной панели с замком 5,5 монтажных единиц (352 мм)

Артикул	Кол-во
9 207 997	1 компл.

Корпус, односторонний



- Для одностороннего блокирующего устройства, справа

Состав комплекта:
- 1 активатор замка, правый
- 1 корпус, справа

Дополнительно
- На каждый выдвижной ящик требуется один комплект

Артикул	Кол-во
9 207 763	1 компл.

Корпус, двухсторонний



- Для двухстороннего блокирующего устройства

Состав комплекта:
- 1 комплект активаторов замка, левый / правый
- 1 комплект корпусов, слева / справа

Дополнительно
- На каждый выдвижной ящик требуется один комплект

Артикул	Кол-во
9 207 764	1 компл.

Монтаж активатора замка

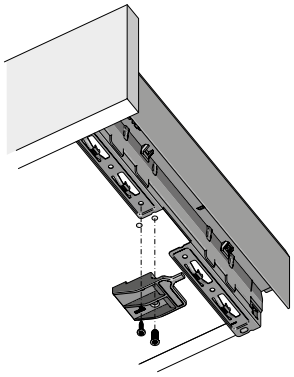

Монтаж корпуса

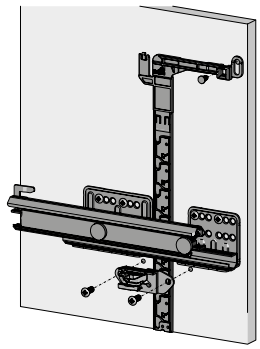

Запорная штанга Stop Control Plus, односторонняя



- Предотвращает вытягивание или выдвижение двух или более ящиков

Дополнительно
- Запорные штанги не подрезаются
- Исполнения с другой длиной доступны по запросу

Длина, монтажные единицы	**Артикул**	Кол-во
6 + 1	**0 075 845**	1 шт.
6,5 + 1	**0 075 558**	1 шт.
7 + 1	**0 075 846**	1 шт.
7,5 + 1	**0 075 560**	1 шт.
8 + 1	**0 075 847**	1 шт.
9 + 1	**0 075 848**	1 шт.
10 + 1	**0 075 849**	1 шт.

Запорная штанга Stop Control Plus, двухсторонняя



- Предотвращает вытягивание или выдвижение двух или более ящиков

Дополнительно
- Укоротить запорную штангу невозможно
- Исполнения с другой длиной доступны по запросу

Длина, монтажные единицы	**Артикул**	Кол-во
10,0	**0 075 877**	1 компл.
10,5	**0 075 878**	1 компл.
11,0	**0 075 879**	1 компл.
11,5	**0 075 880**	1 компл.
12,0	**0 075 881**	1 компл.
12,5	**0 075 882**	1 компл.
13,0	**0 075 883**	1 компл.
13,5	**0 075 884**	1 компл.
14,0	**0 075 885**	1 компл.
14,5	**0 075 886**	1 компл.
15,0	**0 075 887**	1 компл.
15,5	**0 075 888**	1 компл.
16,0	**0 075 889**	1 компл.
16,5	**0 075 890**	1 компл.
17,0	**0 075 891**	1 компл.
17,5	**0 075 892**	1 компл.
18,0	**0 075 893**	1 компл.
18,5	**0 075 894**	1 компл.
19,0	**0 075 895**	1 компл.
19,5	**0 048 415**	1 компл.
20,0	**0 048 416**	1 компл.
20,5	**0 048 417**	1 компл.
21,0	**0 048 418**	1 компл.
21,5	**0 048 419**	1 компл.
22,0	**0 048 420**	1 компл.
22,5	**0 048 421**	1 компл.
23,0	**0 048 422**	1 компл.
23,5	**0 048 423**	1 компл.
24,0	**0 048 424**	1 компл.

Цилиндрический эксцентриковый замок Prestige 2000



- Для сменных внутренних цилиндров
  Замок можно установить на производстве без учета схемы закрывания, а цилиндр установить на месте эксплуатации.
- Внутренний цилиндр заказывается отдельно

Ссылка на страницу
- Внутренний цилиндр, см. стр. 718
- Монтажная ситуация, см. стр. 722

Диаметр, мм	Для внутреннего цилиндра	**Артикул**	Кол-во
18	Z23	**0 074 879**	1 шт.

Цилиндрический замок с поворотной штангой LAD Prestige 2000



- Никелированный

Дополнительно
- Поворотные ручки заказываются отдельно
- Внутренний цилиндр заказывается отдельно

Ссылка на страницу
- Монтажная ситуация, см. стр. 724

Артикул	Кол-во
9 138 588	1/10 шт.

Поворотная штанга 6/5



- Никелированная сталь

Длина в мм	**Артикул**	Кол-во
1000	**0 072 251**	1/10 шт.
1500	**0 072 253**	1/10 шт.

Внутренний цилиндр Z23



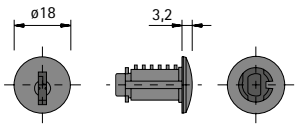

- Для цилиндровых замков Z23 для открывания ключом с диаметром цилиндра 18 мм, Prestige 2000
- Возможно использование главного мастер-ключа
- Никелированная, с зеркальным блеском
- Включая 2 симметричных ключа, цинковое литье под давлением, поверхность никелированная

Версия	**Артикул**	Кол-во
Внутренний цилиндр Z23 18001–18020	**9 078 860**	20 шт.
Внутренний цилиндр Z23 18001–18050	**9 078 861**	50 шт.
Внутренний цилиндр Z23 18051–18100	**9 105 927**	50 шт.
Внутренний цилиндр Z23 18001	**9 078 862**	1 шт.

Монтаж ArciTech с односторонним запиранием

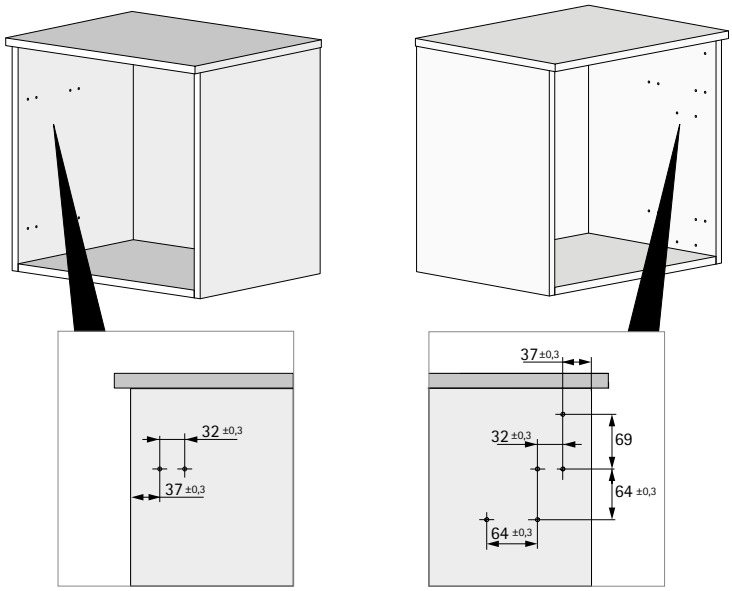

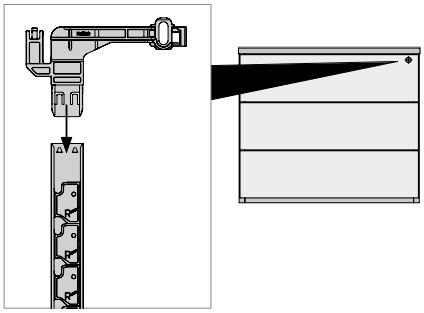

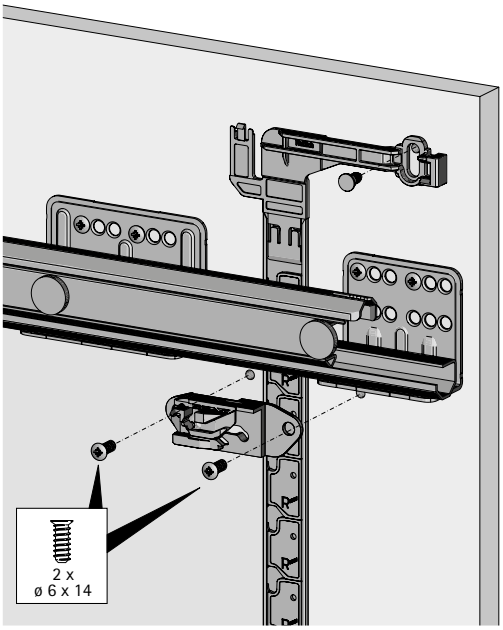

KD	16	18	19
EB	15	13	12
Y	12	14	15

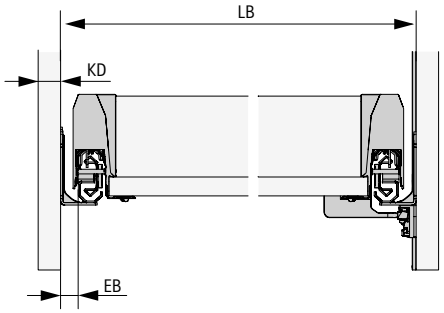

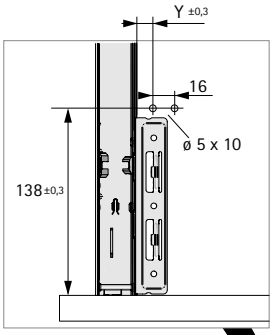

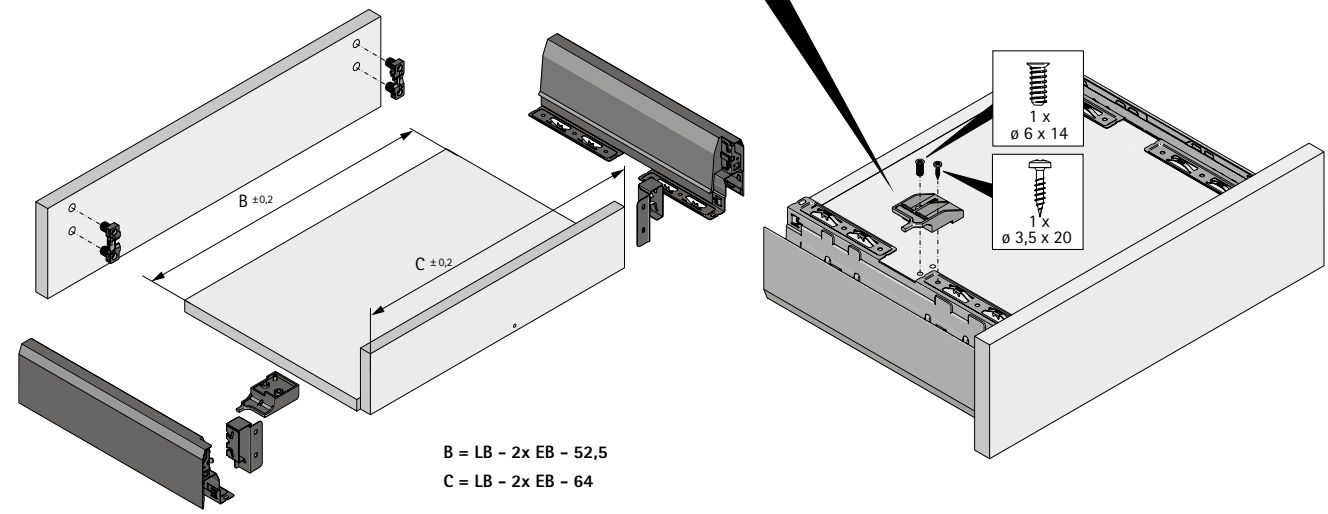

B = LB - 2x EB - 52,5
C = LB - 2x EB - 64

Монтаж ArciTech с двусторонним запиранием

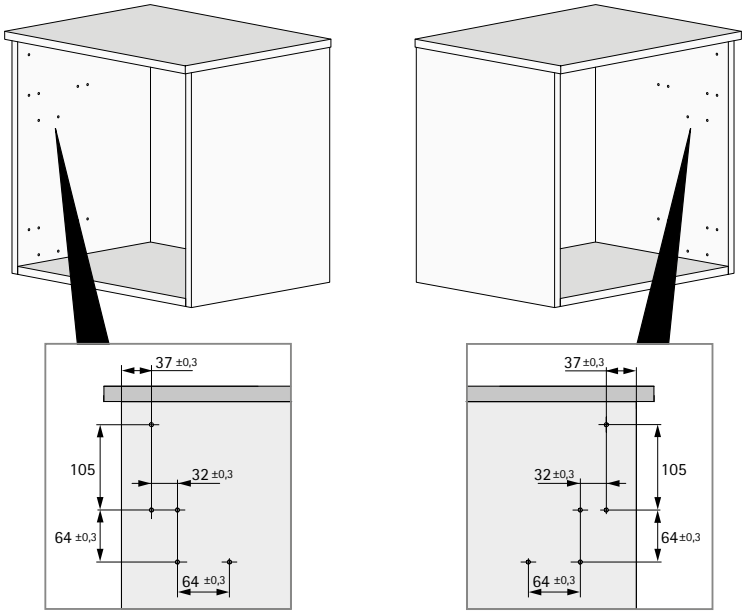

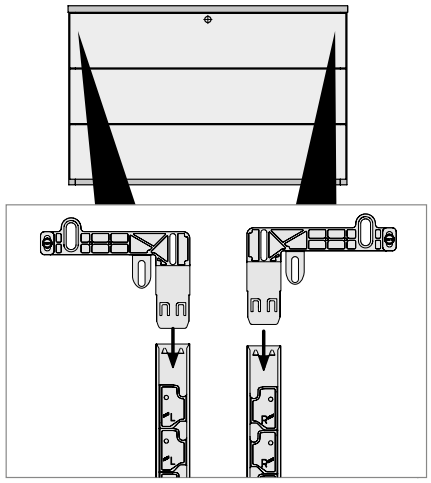

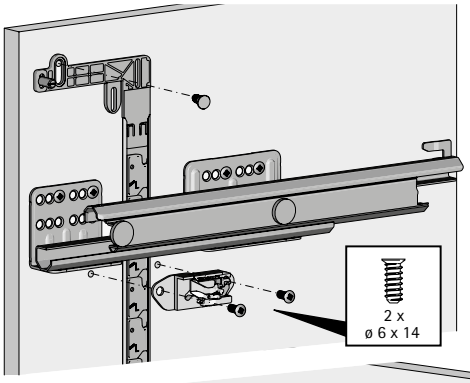

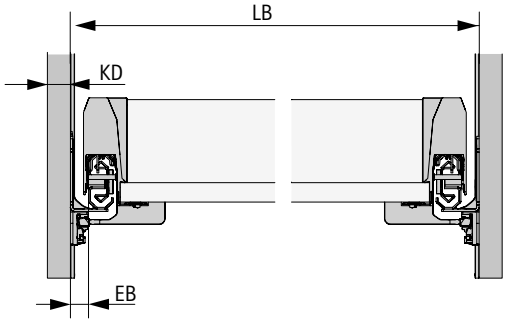

KD	16	18	19
EB	15	13	12
Y	12	14	15

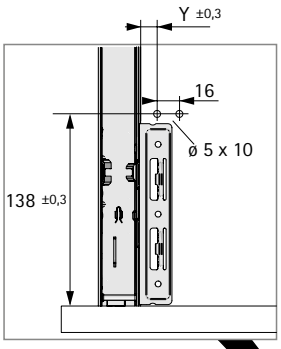

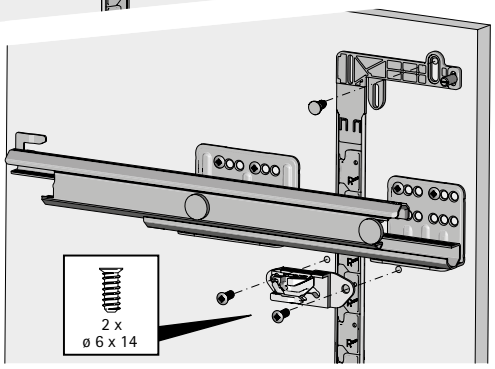

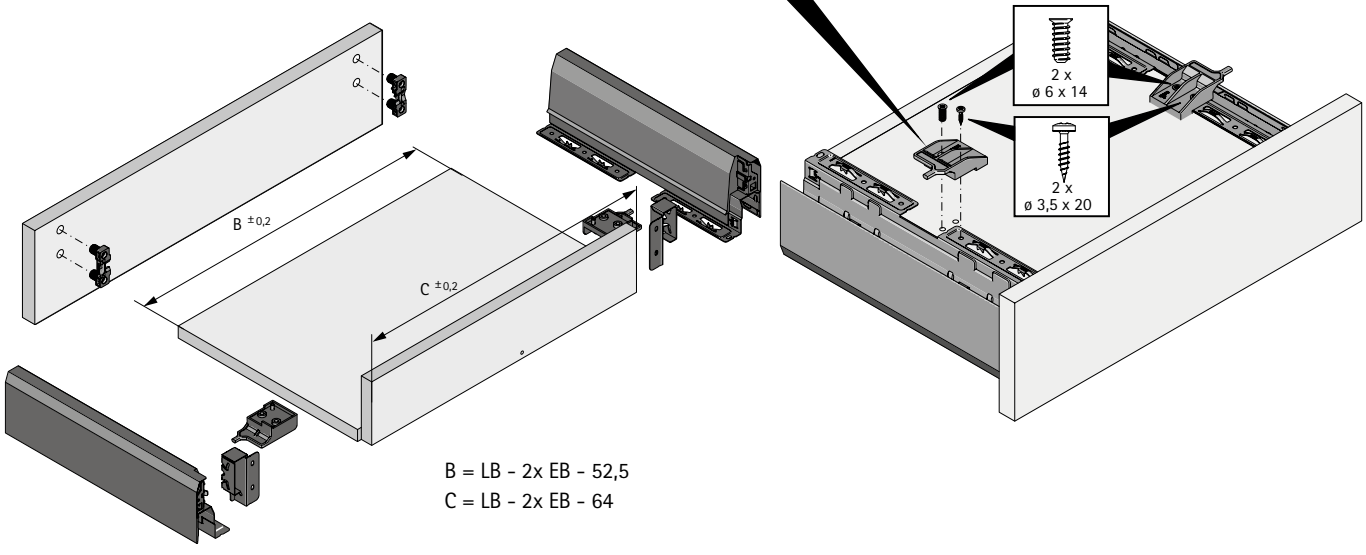

B = LB - 2x EB - 52,5
C = LB - 2x EB - 64

Система фурнитуры для организации письменного стола

- **Замочная система для системы выдвижных ящиков с двойными боковинами ArciTech**
- **Техническая информация для различных вариантов ширины выдвижных ящиков**

Установочное положение

Общая информация
Минимальная высота фасада: 160 мм (2,5 ME, R32).
Минимальная высота фасада: 352 мм (5,5 ME, R32).
Только направляющие с EB 15.
Для направляющих Actro полного выдвижения до 80 кг.
Использование функции Push to open не предусматривается.

Система замков
Начиная с монтажной ширины LB 562 мм рекомендуется двустороннее запирание.
Если замок размещен в подвижной панели, изменение высоты может повлиять на работу замочного механизма.

Вставная навесная рама
Для обеспечения оптимальной устойчивости навесную раму следует зафиксировать на передней панели двумя винтами 3,5 x 15 мм (с плоскоконической головкой).

Компоненты системы

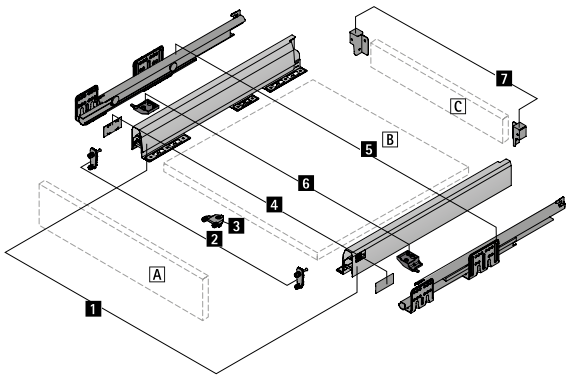

Рекомендованные винты
Actro с полным выдвижением: 8 шт., 6 x 14 мм (номер артикула 9 137 114), на компл.

Компоненты системы
1 Боковина ящика ArciTech
2 Соединитель передней панели
3 Стабилизатор передней панели
4 Заглушка
5 Направляющая
6 Активатор замка
7 Соединитель задней стенки

Важное указание
Более подробную информацию см. в документации к системе выдвижных ящиков ArciTech.

Монтажная схема

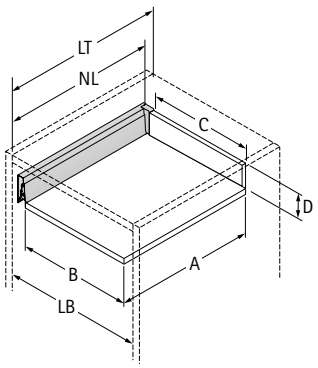

Размер	Деревянная задняя стенка
Глубина днища A	NL + 24,5 мм
Ширина днища B	LB – 82 мм
Ширина задней стенки C	LB – 93,5 мм
(D, высота задней стенки, см. гл. «Система выдвижных ящиков ArciTech с двойными боковинами»)	

- **Пример конструкции системы замков для системы выдвижных ящиков ArciTech с двойными боковинами**
- **Изменяемая монтажная ширина / ряд отверстий 32 мм / одностороннее блокирующее устройство**

Монтажная ситуация, масштаб чертежа 1 : 1

Артикул	Артикул
9 209 618	1 шт.

Вертикальное разделение

3 HE	Боковина ArciTech Направляющая Actro, полное выдвижение
5,5 HE	Боковина ArciTech Направляющая Actro, полное выдвижение Рама для подвесных файлов
(8,5 HE =	Выбор запорной штанги: Единицы высоты панели + 0,5 HE)
9 HE =	Запорная штанга системы Stop Control Plus

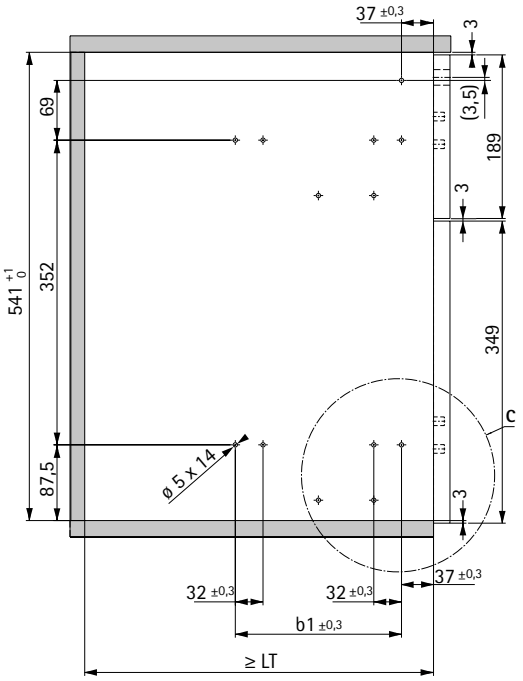

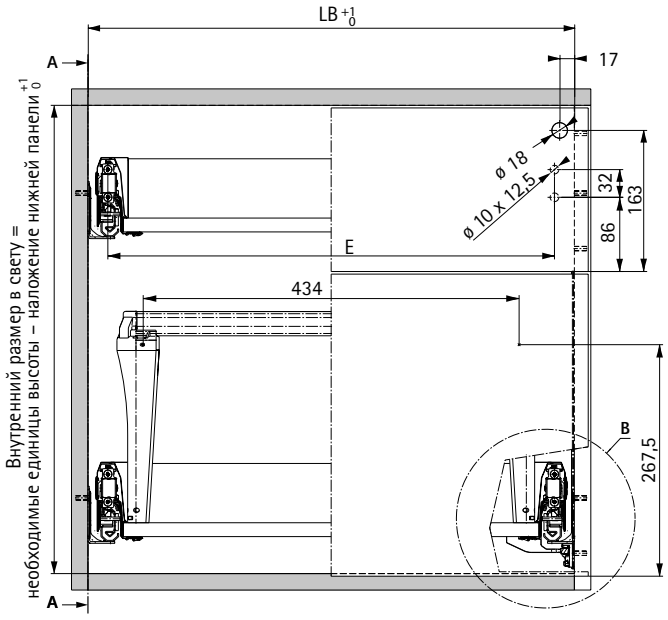

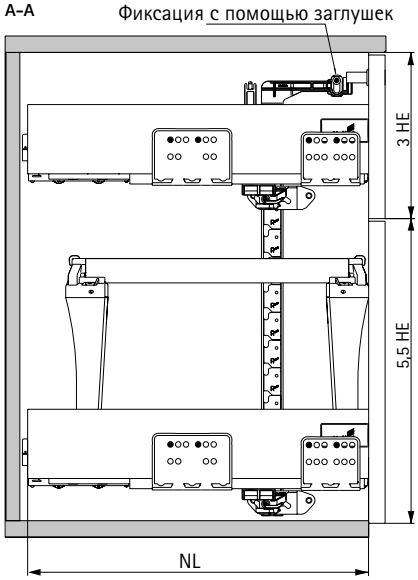

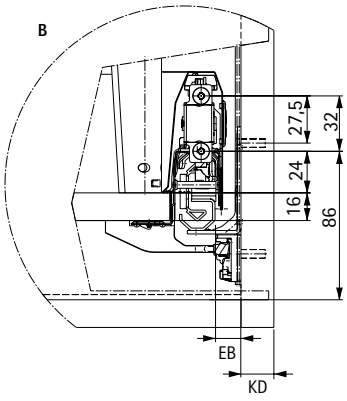

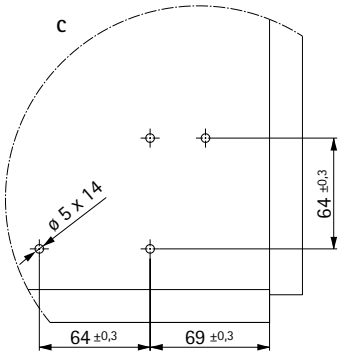

NL	b1	LT
300	160	303
350	192	353
400	192	403
450	192	453
500	224	503
550	256	553
650	288	653

- **Пример конструкции системы замков для системы выдвижных ящиков ArciTech с двойными боковинами**
- **Изменяемая монтажная ширина / ряд отверстий 32 мм / одностороннее блокирующее устройство**

Монтажная ситуация, масштаб чертежа 1 : 1

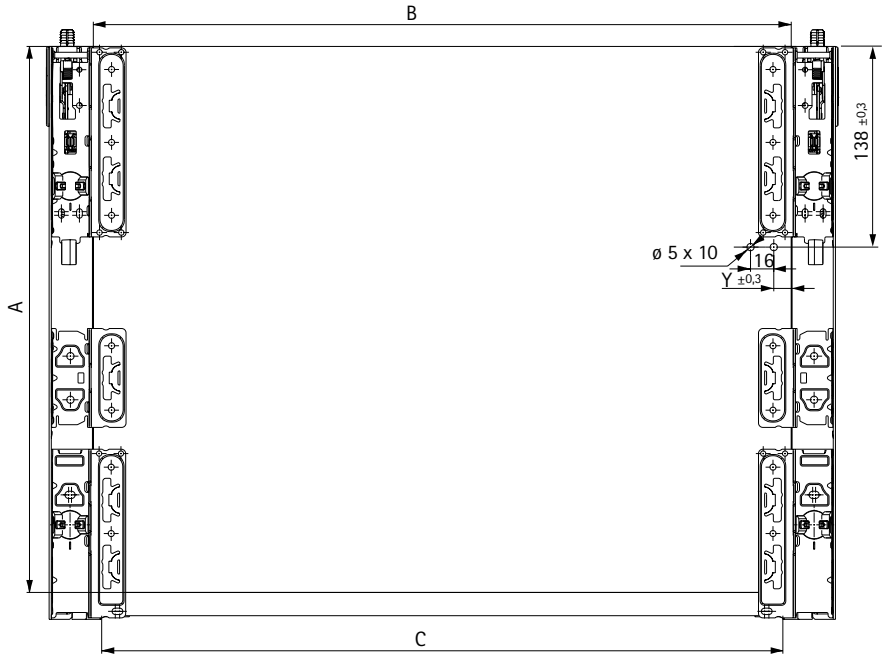

Монтаж активатора замка

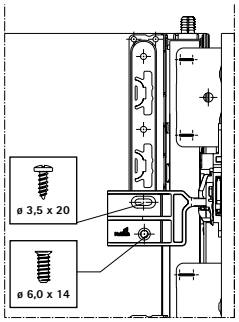

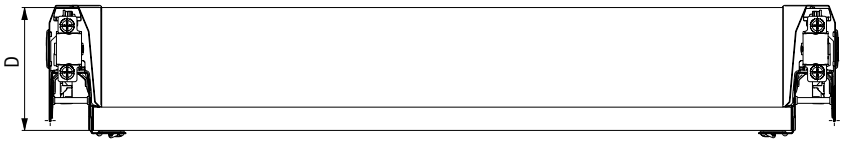

A	B	C	D	E
NL - 24,5	LB - 2 x EB - 52	LB - 2 x EB - 63,5	84,5	LB - 2 x EB - 16

KD	16	18	19
EB	15	13	12
Y	12	14	15

- **Пример конструкции системы замков для системы выдвижных ящиков ArciTech с двойными боковинами**
- **Изменяемая монтажная ширина / ряд отверстий 32 мм / двухстороннее блокирующее устройство**

Монтажная ситуация, масштаб чертежа 1 : 1

Вертикальное разделение

Артикул	Кол-во
9 209 619	1 шт.

1 HE	Накладка с замком с поворотной штангой
2,5 HE	Боковина ArciTech
	Направляющая Actro, полное выдвижение
2,5 HE	Боковина ArciTech
	Направляющая Actro, полное выдвижение
5,5 HE	Боковина ArciTech
	Направляющая Actro, полное выдвижение
	Рама для подвесных файлов
11,5 HE =	Запорная штанга системы Stop Control Plus

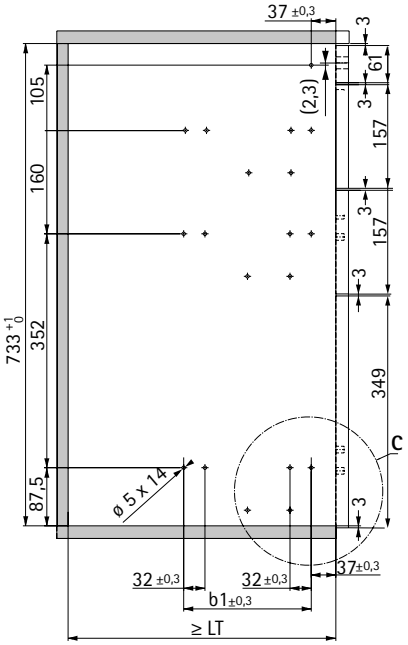

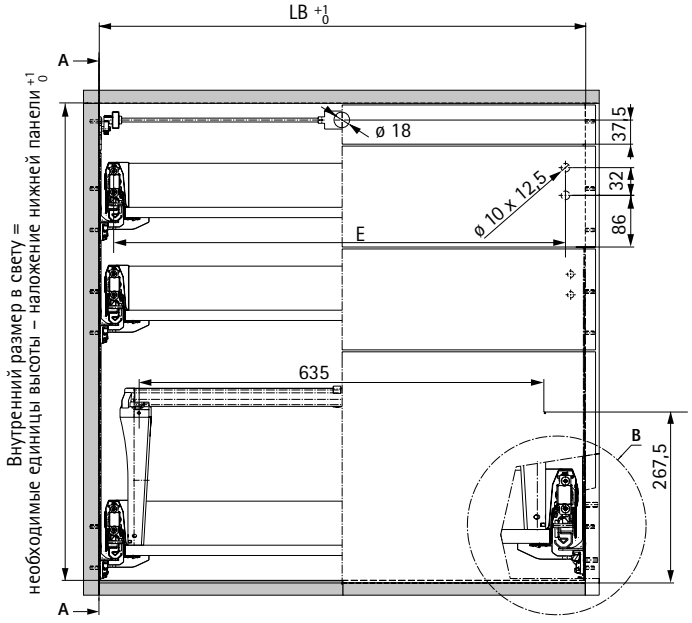

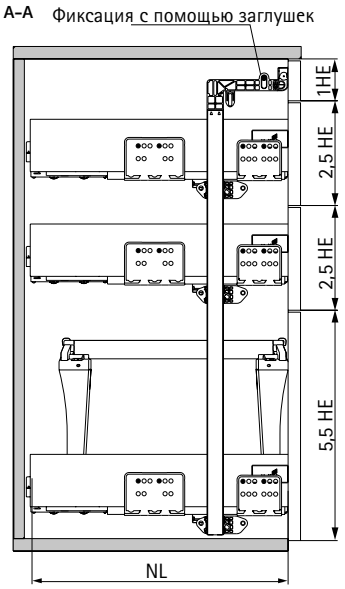

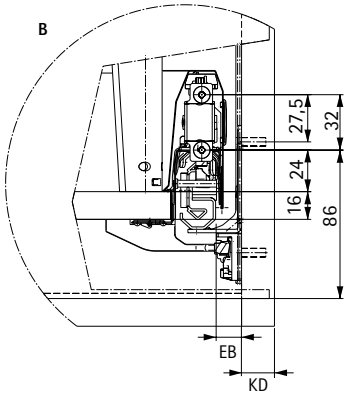

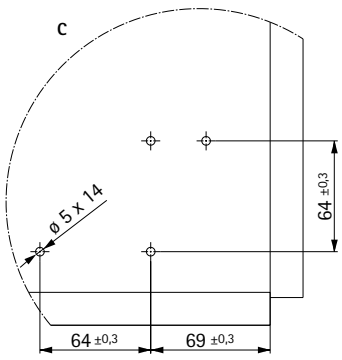

NL	b1	LT
300	160	303
350	192	353
400	192	403
450	192	453
500	224	503
550	256	553
650	288	653

- **Пример конструкции системы замков для системы выдвижных ящиков ArciTech с двойными боковинами**
- **Изменяемая монтажная ширина / ряд отверстий 32 мм / двухстороннее блокирующее устройство**

Монтажная ситуация, масштаб чертежа 1 : 1

Монтаж активатора замка

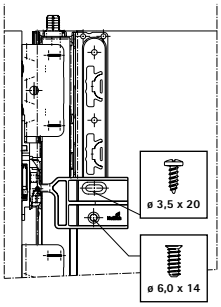

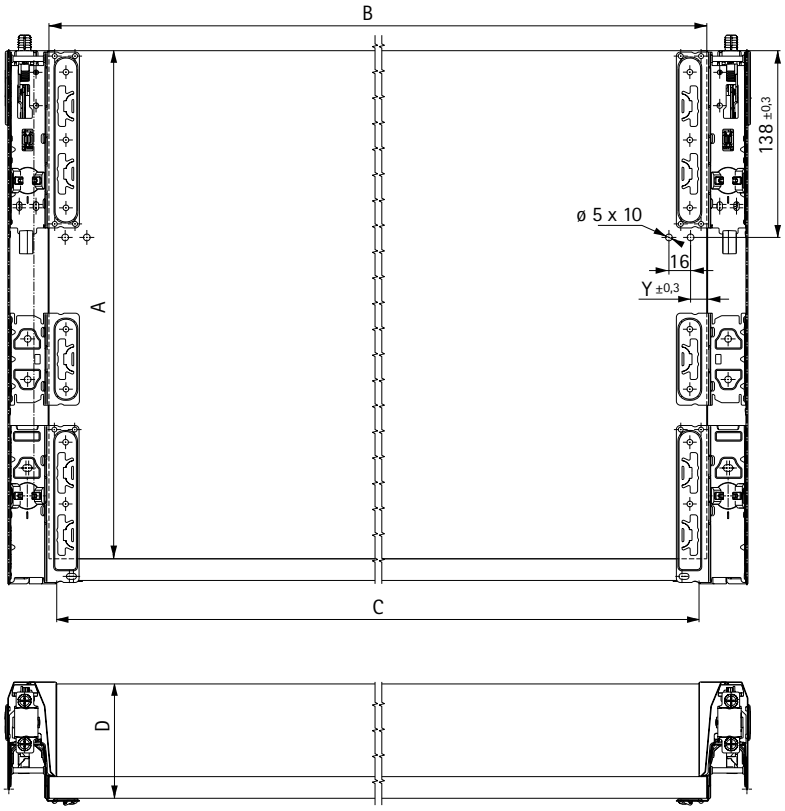

Монтаж активатора замка

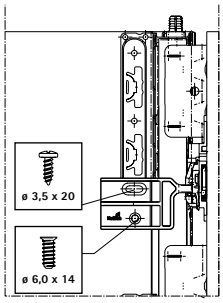

A	B	C	D	E
NL - 24,5	LB - 2 x EB - 52	LB - 2 x EB - 63,5	84,5	LB - 2 x EB - 16

KD	16	18	19
EB	15	13	12
Y	12	14	15



Эффектная, разнообразная и гибкая - система выдвижных ящиков InnoTech Atira впечатляет с первого взгляда. Отточенные контуры, различные цветовые решения и разнообразные надставки на боковины создают огромный потенциал для воплощения новых идей. Кроме того, существует целый ряд решений для организации внутреннего пространства ящиков. И все это на основе единой платформы: разве может система выдвижных ящиков быть более гибкой и универсальной?

GERMAN DESIGN AWARD SPECIAL 2016

Отмечена премией
Четкий дизайн в сочетании с проверенными технологиями. InnoTech Atira отличается отточенными контурами и превосходными эксплуатационными качествами.



Одна боковина для любого решения
Благодаря концепции единой платформы Hettich в основе всех вариантов дизайна находится одна боковина. Это значительно упрощает процесс модернизации.



Превосходная цветовая концепция:
все комплектующие сочетаются по цвету.



Отточенные грани снаружи, четкая структура внутри:
При помощи множества практичных деталей и функций место для хранения используется на сто процентов. Заглянув в выдвижной ящик, вы увидите все его содержимое.



Сталь с порошковым покрытием серебристого цвета
Обзор ассортимента **728 - 729**



Сталь с порошковым покрытием белого цвета
Обзор ассортимента **802 - 803**



Сталь с порошковым покрытием цвета антрацит
Обзор ассортимента **876 - 877**



Направляющие Quadro — Обзор ассортимента **950 - 951**



Система Easys для InnoTech Atira
Обзор **1094 - 1095**



Принадлежности
- **Системы сбора и сортировки мусора — Обзор** **1037**
- **Замочные системы — Обзор** **1024**
- **Производственная техника — Обзор** **1897**



Техническая информация
- **Монтажная схема** **994 - 1008**
- **Монтаж, регулировка, демонтаж** **1009 - 1023**
- **Критерии качества** **1024**

- **Обзор ассортимента**
- **Сталь с порошковым покрытием, цвет серебристый**



Выдвижной ящик, высота 54 мм

730 - 731



Выдвижной ящик, высота 70 мм

732 - 733



Внутренний ящик 100, высота 70 мм

734 - 737



Внутренний ящик 200, высота 70 мм

738 - 741



Короб с релингом, высота 144 мм

742 - 745



Короб с надставкой на боковину DesignSide, высота 144 мм

746 - 749



Внутренний короб 100 с рейлингом, высота 144 мм

750 - 753



Внутренний короб 200 с релингом, высота 144 мм

754 - 757



Внутренний короб 200 с надставкой на боковину DesignSide, высота 144 мм

758 - 761



Короб с релингом, высота 176 мм

762 - 765



Короб с надставкой на боковину DesignSide, высота 176 мм

766 - 769



Короб с релингом, различная высота задней стенки

770 - 771

- **Обзор ассортимента**
- **Сталь с порошковым покрытием, цвет серебристый**



Ящик с вырезом под мойку, высота 70 мм

772 - 773



Ящик с вырезом под мойку, высота 144 мм

774 - 775



XXL ящик под духовку

776 - 777



Узкий нижний шкаф

778



Высокий шкаф

779



Шкаф для хранения

780



Организация внутреннего пространства для ящиков / внутренних ящиков, обзор ассортимента

781



Организация внутреннего пространства для коробов / внутренних коробов, обзор ассортимента

781



Решения по отверстиям в днище, обзор ассортимента

797

Система выдвижных ящиков InnoTech Atira с двойными боковинами

- **Выдвижной ящик, высота 54 мм**
- **Сталь с порошковым покрытием, цвет серебристый**



Чертеж в разобранном виде

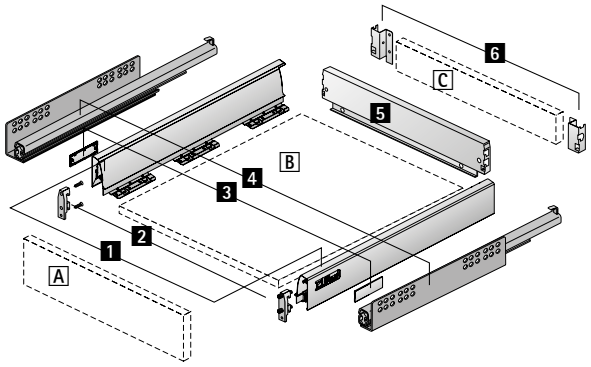

Компоненты

1 Боковина, левая и правая
2 Соединитель передней панели, 2 шт.
3 Заглушка, 2 шт.
4 Направляющие Quadro, левая и правая, см. стр. 950 - 951
5 Стальная задняя стенка
Альтернативно
C Деревянная задняя стенка и
6 Соединитель задней стенки, левый и правый
A Передняя панель
B Днище (толщина материала 16 мм)
C Деревянная задняя стенка (толщина материала 16 мм)

Дополнительно

- Техническая информация, см. стр. 994, 1009 - 1023
- Направляющие Quadro, см. стр. 950 - 951

- **Выдвижной ящик, высота 54 мм**
- **Сталь с порошковым покрытием, цвет серебристый**

Компоненты

1 Боковина

- Например, для использования в качестве выдвижного ящика под плитой



Номинальная длина, мм	Артикул		Кол-во
	Левая	Правая	
470	**1 063 801**	**1 063 802**	18 шт.

2 Соединитель передней панели

- Пластмасса белого цвета



Тип монтажа	Артикул	Кол-во
Под прикручивание	**1 065 191**	1/400 шт.
С разжимным дюбелем	**1 061 450**	1/400 шт.

3 Заглушка

- Пластик
- По запросу поставляется заглушка с индивидуальным принтом



Поверхность	Артикул	Кол-во
Серая с логотипом Hettich	**9 194 646**	1/300 шт.
Серая	**9 194 643**	1/300 шт.
Под хром, с логотипом Hettich	**9 194 652**	1/300 шт.
Под хром	**9 194 649**	1/300 шт.

5 Стальная задняя стенка

- Для стандартной ширины корпуса



Ширина корпуса в мм	Артикул	Кол-во
600	**1 063 806**	1/40 шт.

6 Соединитель задней стенки

- Для деревянной задней стенки



Номинальная высота в мм	Артикул		Кол-во
	Левая	Правая	
54	**9 003 473**	**9 003 474**	40 шт.

Система выдвижных ящиков InnoTech Atira с двойными боковинами

- **Выдвижной ящик, высота 70 мм**
- **Сталь с порошковым покрытием, цвет серебристый**



Чертеж в разобранном виде

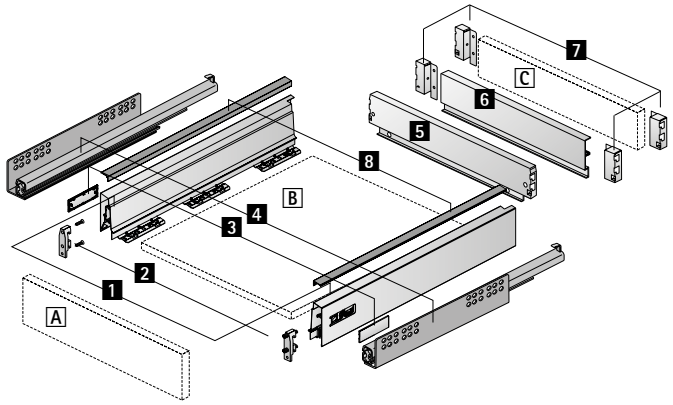

Компоненты

1 Боковина, левая и правая
2 Соединитель передней панели, 2 шт.
3 Заглушка, 2 шт.
4 Направляющие Quadro, левая и правая, см. стр. 950 - 951
5 Стальная задняя стенка
Альтернативно
6 Алюминиевая задняя стенка или C Деревянная задняя стенка и
7 Соединитель задней стенки, левый и правый
8 Декоративный профиль
A Передняя панель
B Днище (толщина материала 16 мм)
C Деревянная задняя стенка (толщина материала 16 мм)

Дополнительно

- Техническая информация, см. стр. 995, 1009 - 1023
- Направляющие Quadro, см. стр. 950 - 951

- **Выдвижной ящик, высота 70 мм**
- **Сталь с порошковым покрытием, цвет серебристый**

Компоненты

1 Боковина



Номинальная длина, мм	Артикул		Кол-во
	Левая	Правая	
260	**9 194 390**	**9 194 391**	18 шт.
300	**9 194 392**	**9 194 393**	18 шт.
350	**9 194 394**	**9 194 395**	18 шт.
420	**9 194 396**	**9 194 397**	18 шт.
470	**9 194 398**	**9 194 399**	18 шт.
520	**9 194 400**	**9 194 401**	18 шт.
620	**9 194 402**	**9 194 403**	18 шт.

2 Соединитель передней панели

- Пластмасса белого цвета



Тип монтажа	Артикул	Кол-во
Под прикручивание	**1 065 191**	1/400 шт.
С разжимным дюбелем	**1 061 450**	1/400 шт.

3 Заглушка

- Пластик
- По запросу поставляется заглушка с индивидуальным принтом



Поверхность	Артикул	Кол-во
Серая с логотипом Hettich	**9 194 646**	1/300 шт.
Серая	**9 194 643**	1/300 шт.
Под хром, с логотипом Hettich	**9 194 652**	1/300 шт.
Под хром	**9 194 649**	1/300 шт.

5 Стальная задняя стенка

- Для стандартной ширины корпуса



Ширина корпуса в мм	Артикул	Кол-во
275	**1 061 900**	1/40 шт.
300	**1 061 901**	1/40 шт.
350	**1 061 902**	1/40 шт.
400	**1 061 903**	1/40 шт.
450	**1 061 904**	1/40 шт.
500	**1 061 905**	1/40 шт.
550	**1 061 906**	1/40 шт.
600	**1 061 907**	1/40 шт.
700	**1 063 664**	1/20 шт.
800	**1 062 960**	1/20 шт.
900	**1 062 961**	1/20 шт.
1000	**1 063 667**	1/20 шт.
1200	**9 004 102**	1/20 шт.

7 Соединитель задней стенки

- Для деревянной или **6** алюминиевой задней стенки



Номинальная высота в мм	Артикул		Кол-во
	Левая	Правая	
70	**1 062 501**	**1 062 502**	40 шт.

6 Алюминиевая задняя стенка

- Для изменяемой или стандартной ширины корпуса
- Для нарезки под размер
- Длина 2000 мм
- Порошковое покрытие серебристого цвета
- **7** Соединители задней стенки заказываются отдельно



Артикул	Кол-во
0 077 913	1 шт.

- **Внутренний ящик 100, высота 70 мм**
- **Сталь с порошковым покрытием, цвет серебристый**



Чертеж в разобранном виде

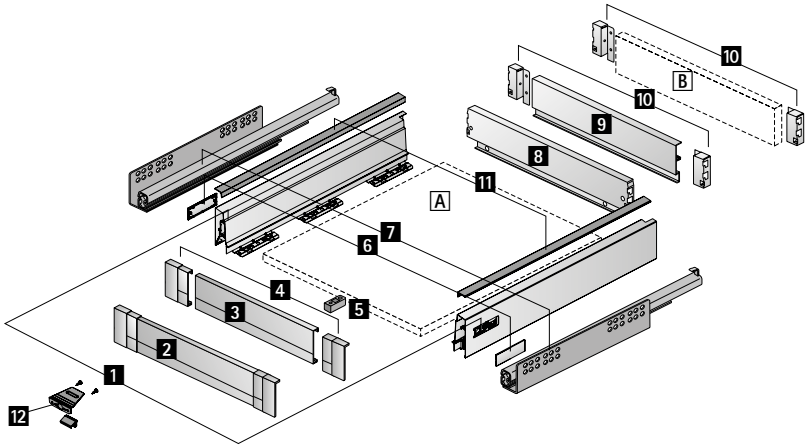

Компоненты

1 Боковина, левая и правая
2 Передняя панель
Альтернативно
3 Алюминиевая передняя панель и
4 Соединитель алюминиевой передней панели
5 Стабилизатор передней панели
6 Заглушка, 2 шт.
7 Направляющие Quadro, левая и правая, см. стр. 950 - 951
8 Стальная задняя стенка
Альтернативно
9 Алюминиевая задняя стенка или B Деревянная задняя стенка и
10 Соединитель задней стенки, левый и правый
11 Декоративный профиль
12 Ручка-фиксатор внутреннего ящика
A Днище (толщина материала 16 мм)
B Деревянная задняя стенка (толщина материала 16 мм)

Дополнительно

- Техническая информация, см. стр. 996, 1009 - 1023
- Направляющие Quadro, см. стр. 950 - 951

- **Внутренний ящик 100, высота 70 мм**
- **Сталь с порошковым покрытием, цвет серебристый**

Компоненты

1 Боковина



Номинальная длина, мм	Артикул		Кол-во
	Левая	Правая	
260	**9 194 390**	**9 194 391**	18 шт.
300	**9 194 392**	**9 194 393**	18 шт.
350	**9 194 394**	**9 194 395**	18 шт.
420	**9 194 396**	**9 194 397**	18 шт.
470	**9 194 398**	**9 194 399**	18 шт.
520	**9 194 400**	**9 194 401**	18 шт.
620	**9 194 402**	**9 194 403**	18 шт.

6 Заглушка

- Пластик
- По запросу поставляется заглушка с индивидуальным принтом



Поверхность	Артикул	Кол-во
Серая с логотипом Hettich	**9 194 646**	1/300 шт.
Серая	**9 194 643**	1/300 шт.
Под хром, с логотипом Hettich	**9 194 652**	1/300 шт.
Под хром	**9 194 649**	1/300 шт.

8 Стальная задняя стенка

- Для стандартной ширины корпуса



Ширина корпуса в мм	Артикул	Кол-во
275	**1 061 900**	1/40 шт.
300	**1 061 901**	1/40 шт.
350	**1 061 902**	1/40 шт.
400	**1 061 903**	1/40 шт.
450	**1 061 904**	1/40 шт.
500	**1 061 905**	1/40 шт.
550	**1 061 906**	1/40 шт.
600	**1 061 907**	1/40 шт.
700	**1 063 664**	1/20 шт.
800	**1 062 960**	1/20 шт.
900	**1 062 961**	1/20 шт.
1000	**1 063 667**	1/20 шт.
1200	**9 004 102**	1/20 шт.

9 Алюминиевая задняя стенка

- Для изменяемой или стандартной ширины корпуса
- Для нарезки под размер
- Длина 2000 мм
- Порошковое покрытие серебристого цвета
- 10 Соединители задней стенки заказываются отдельно



Артикул	Кол-во
0 077 913	1 шт.

10 Соединитель задней стенки

- Для деревянной или 9 алюминиевой задней стенки



Номинальная высота в мм	Артикул		Кол-во
	Левая	Правая	
70	**1 062 501**	**1 062 502**	40 шт.

Передняя панель для внутреннего ящика

2 Передняя панель

- Для стандартной ширины корпуса
- С предустановленными соединителями
- Алюминий с порошковым покрытием серебристого цвета / пластмасса серого цвета



Ширина корпуса в мм	Артикул	Кол-во
300	**9 194 719**	1/20 шт.
400	**9 194 720**	1/20 шт.
450	**9 194 721**	1/20 шт.
500	**9 194 722**	1/20 шт.
600	**9 194 723**	1/20 шт.
800	**9 194 724**	1/20 шт.
900	**9 194 725**	1/20 шт.
1000	**9 194 726**	1/20 шт.
1200	**9 194 727**	1/20 шт.

3 Алюминиевая передняя панель

- Для изменяемой или стандартной ширины корпуса
- Для нарезки под размер
- Длина 2000 мм
- Порошковое покрытие серебристого цвета
- 4 Соединители алюминиевой передней панели заказываются отдельно



Артикул	Кол-во
9 194 764	1 шт.

4 Соединитель алюминиевой передней панели

- Для комбинирования с 3 Алюминиевой передней панелью
- Пластмасса серого цвета



Номинальная высота в мм	Артикул	Кол-во
70	**9 104 107**	1 компл.

5 Стабилизатор передней панели

- Для стабилизации широких передних панелей
- Рекомендуется использование с корпусами шириной более 600 мм
- Пластмасса белого цвета



Артикул	Кол-во
9 117 782	1/100 шт.

- **Внутренний ящик 200, высота 70 мм**
- **Сталь с порошковым покрытием, цвет серебристый**



Чертеж в разобранном виде

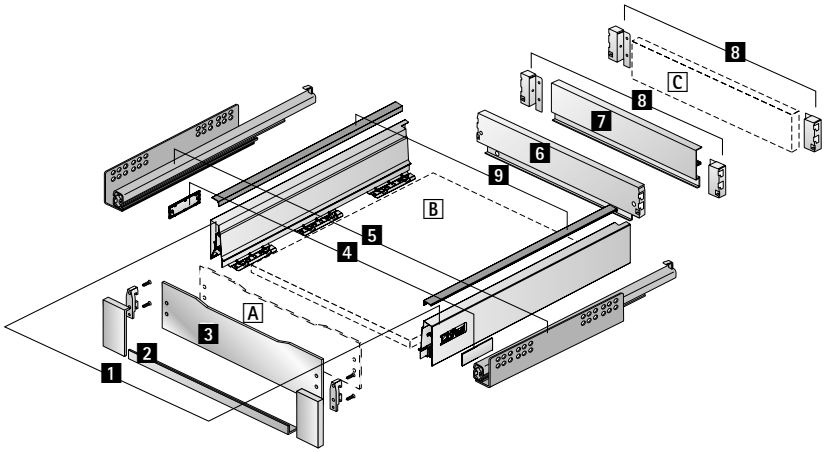

Компоненты

1 Боковина, левая и правая
2 Соединитель передней панели
3 Передняя панель из стекла
Альтернативно
A Передняя панель из другого материала
4 Заглушка, 2 шт.
5 Направляющие Quadro, левая и правая, см. стр. 950 - 951
6 Стальная задняя стенка
Альтернативно
7 Алюминиевая задняя стенка или C Деревянная задняя стенка и
8 Соединитель задней стенки, левый и правый
9 Декоративный профиль
A Передняя панель из другого материала (толщина материала 4 мм)
B Днище (толщина материала 16 мм)
C Деревянная задняя стенка (толщина материала 16 мм)

Дополнительно

- Техническая информация, см. стр. 997, 1009 - 1023
- Направляющие Quadro, см. стр. 950 - 951

- **Внутренний ящик 200, высота 70 мм**
- **Сталь с порошковым покрытием, цвет серебристый**

Компоненты

1 Боковина



Номинальная длина, мм	Артикул		Кол-во
	Левая	Правая	
260	**9 194 390**	**9 194 391**	18 шт.
300	**9 194 392**	**9 194 393**	18 шт.
350	**9 194 394**	**9 194 395**	18 шт.
420	**9 194 396**	**9 194 397**	18 шт.
470	**9 194 398**	**9 194 399**	18 шт.
520	**9 194 400**	**9 194 401**	18 шт.
620	**9 194 402**	**9 194 403**	18 шт.

4 Заглушка

- Пластик
- По запросу поставляется заглушка с индивидуальным принтом



Поверхность	Артикул	Кол-во
Серая с логотипом Hettich	**9 194 646**	1/300 шт.
Серая	**9 194 643**	1/300 шт.
Под хром, с логотипом Hettich	**9 194 652**	1/300 шт.
Под хром	**9 194 649**	1/300 шт.

6 Стальная задняя стенка

- Для стандартной ширины корпуса



Ширина корпуса в мм	Артикул	Кол-во
275	**1 061 900**	1/40 шт.
300	**1 061 901**	1/40 шт.
350	**1 061 902**	1/40 шт.
400	**1 061 903**	1/40 шт.
450	**1 061 904**	1/40 шт.
500	**1 061 905**	1/40 шт.
550	**1 061 906**	1/40 шт.
600	**1 061 907**	1/40 шт.
700	**1 063 664**	1/20 шт.
800	**1 062 960**	1/20 шт.
900	**1 062 961**	1/20 шт.
1000	**1 063 667**	1/20 шт.
1200	**9 004 102**	1/20 шт.

7 Алюминиевая задняя стенка

- Для изменяемой или стандартной ширины корпуса
- Для нарезки под размер
- Длина 2000 мм
- Порошковое покрытие серебристого цвета
- 8 Соединители задней стенки заказываются отдельно



Артикул	Кол-во
0 077 913	1 шт.

8 Соединитель задней стенки

- Для деревянной или 7 алюминиевой задней стенки



Номинальная высота в мм	Артикул		Кол-во
	Левая	Правая	
70	**1 062 501**	**1 062 502**	40 шт.

Передняя панель для внутреннего ящика

2 Соединитель передней панели

- Для комбинирования с 3 Передней панелью из стекла или передней панелью из другого материала



Состав комплекта:
- 1 соединитель слева и справа, цинковое литье под давлением, серебристый цвет
- 1 поддерживающий профиль, алюминий, серебристый цвет
- 2 соединителя передней панели
- Крепеж

Номинальная высота в мм	**Артикул**	Кол-во
70	**9 206 325**	1 компл.

3 Передняя панель из стекла

- Для стандартной ширины корпуса
- Сатинированное стекло
- 2 Соединители передней панели заказываются отдельно



Ширина корпуса в мм	**Артикул**	Кол-во
300	**9 079 143**	1 шт.
400	**9 079 145**	1 шт.
450	**9 079 147**	1 шт.
500	**9 079 148**	1 шт.
550	**9 079 309**	1 шт.
600	**9 079 310**	1 шт.
800	**9 079 311**	1 шт.
900	**9 079 312**	1 шт.
1000	**9 079 313**	1 шт.
1200	**9 079 314**	1 шт.

Система выдвижных ящиков InnoTech Atira с двойными боковинами

- **Короб с релингом, высота 144 мм**
- **Сталь с порошковым покрытием, цвет серебристый**







Чертеж в разобранном виде

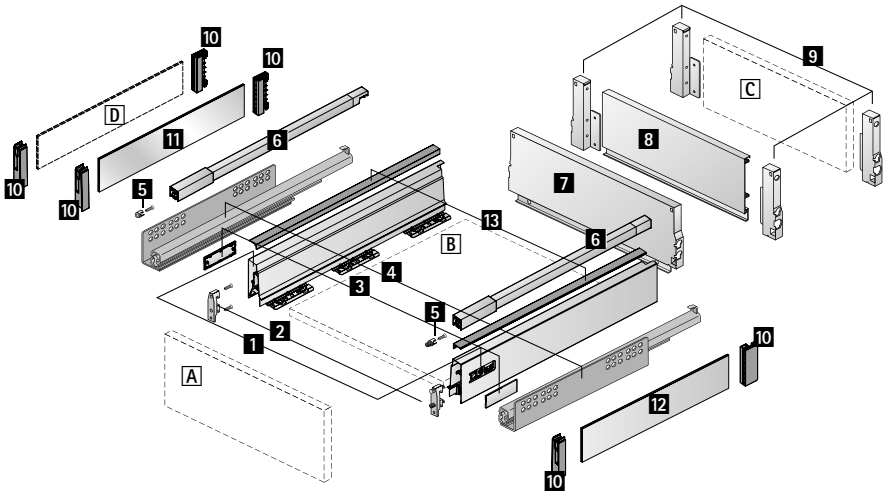

Компоненты

1 Боковина, левая и правая
2 Соединитель передней панели, 2 шт.
3 Заглушка, 2 шт.
4 Направляющие Quadro, левая и правая, см. стр. 950 - 951
5 Соединитель передней панели для продольного релинга, 2 шт.
6 Продольный релинг, левый и правый
7 Стальная задняя стенка

Альтернативно

8 Алюминиевая задняя стенка или C Деревянная задняя стенка и
9 Соединитель задней стенки, левый и правый

Дополнительные принадлежности:

10 Адаптер TopSide
11 Надставка на боковину TopSide из металла

Вариант 1

12 Надставка на боковину TopSide из стекла

Вариант 2

D Надставка на боковину TopSide из другого материала
13 Декоративный профиль

A Передняя панель
B Днище (толщина материала 16 мм)
C Деревянная задняя стенка (толщина материала 16 мм)
A Надставка на боковину TopSide из другого материала (толщина материала 4 мм)

Дополнительно

- Техническая информация, см. стр. 998, 1009 - 1023
- Направляющие Quadro, см. стр. 950 - 951

Система выдвижных ящиков InnoTech Atira с двойными боковинами

- **Короб с релингом, высота 144 мм**
- **Сталь с порошковым покрытием, цвет серебристый**

Компоненты

1 Боковина



Номинальная длина, мм	Артикул		Кол-во
	Левая	Правая	
260	**9 194 390**	**9 194 391**	18 шт.
300	**9 194 392**	**9 194 393**	18 шт.
350	**9 194 394**	**9 194 395**	18 шт.
420	**9 194 396**	**9 194 397**	18 шт.
470	**9 194 398**	**9 194 399**	18 шт.
520	**9 194 400**	**9 194 401**	18 шт.
620	**9 194 402**	**9 194 403**	18 шт.

2 Соединитель передней панели

- Пластмасса белого цвета



Тип монтажа	Артикул	Кол-во
Под прикручивание	**1 065 191**	1/400 шт.
С разжимным дюбелем	**1 061 450**	1/400 шт.

3 Заглушка

- Пластик
- По запросу поставляется заглушка с индивидуальным принтом



Поверхность	Артикул	Кол-во
Серая с логотипом Hettich	**9 194 646**	1/300 шт.
Серая	**9 194 643**	1/300 шт.
Под хром, с логотипом Hettich	**9 194 652**	1/300 шт.
Под хром	**9 194 649**	1/300 шт.

6 Продольный релинг



Номинальная длина, мм	Артикул		Кол-во
	Левая	Правая	
260	**9 194 522**	**9 194 523**	80 шт.
300	**9 194 524**	**9 194 525**	80 шт.
350	**9 194 526**	**9 194 527**	80 шт.
420	**9 194 528**	**9 194 529**	80 шт.
470	**9 194 530**	**9 194 531**	80 шт.
520	**9 194 532**	**9 194 533**	80 шт.
620	**9 194 534**	**9 194 535**	80 шт.

5 Соединитель передней панели для продольного релинга

- Пластмасса белого цвета



Тип монтажа	Артикул	Кол-во
Под прикручивание	**9 002 503**	1/400 шт.
С разжимным дюбелем	**1 061 965**	1/400 шт.

7 Стальная задняя стенка

- Для стандартной ширины корпуса



Ширина корпуса в мм	Артикул	Кол-во
275	**9 004 059**	1/20 шт.
300	**9 004 065**	1/20 шт.
350	**9 004 067**	1/20 шт.
400	**9 004 068**	1/20 шт.
450	**9 004 069**	1/20 шт.
500	**9 004 070**	1/20 шт.
550	**9 004 071**	1/20 шт.
600	**9 004 072**	1/20 шт.
700	**9 004 073**	1/10 шт.
800	**9 004 074**	1/10 шт.
900	**9 004 075**	1/10 шт.
1000	**9 004 076**	1/10 шт.
1200	**9 004 077**	1/10 шт.

9 Соединитель задней стенки

- Для деревянной или 8 алюминиевой задней стенки



Номинальная высота в мм	Артикул		Кол-во
	Левая	Правая	
144	**9 007 355**	**9 007 356**	40 шт.

8 Алюминиевая задняя стенка

- Для изменяемой или стандартной ширины корпуса
- Для нарезки под размер
- Длина 2000 мм
- Порошковое покрытие серебристого цвета
- 9 Соединители для задней панели заказываются отдельно



Артикул	Кол-во
0 013 225	1 шт.

10 Адаптер TopSide

- Для установки надставки на боковину 11 TopSide из металла, 12 TopSide из стекла или TopSide из другого материала
- Пластик серого цвета



Состав комплекта:
- 1 передний адаптер, слева и справа
- 1 задний адаптер, слева и справа

Артикул	Кол-во
9 194 657	1/50 компл.

11 Надставка на боковину TopSide из металла

- 10 Адаптеры TopSide заказываются отдельно



Состав комплекта:
- 2 надставки на боковину TopSide

Номинальная длина, мм	Артикул	Кол-во
260	**9 194 677**	1 компл.
300	**9 194 678**	1 компл.
350	**9 194 679**	1 компл.
420	**9 194 680**	1 компл.
470	**9 194 681**	1 компл.
520	**9 194 682**	1 компл.
620	**9 194 683**	1 компл.

12 Надставка на боковину TopSide из стекла

- Стекло прозрачное
- 10 Адаптеры TopSide заказываются отдельно

Состав комплекта:
- 2 надставки на боковину TopSide

Номинальная длина, мм	Артикул	Кол-во
260	**9 194 663**	1 компл.
300	**9 194 664**	1 компл.
350	**9 194 665**	1 компл.
420	**9 194 666**	1 компл.
470	**9 194 667**	1 компл.
520	**9 194 668**	1 компл.
620	**9 194 669**	1 компл.

- **Короб с надставкой на боковину DesignSide, высота 144 мм**
- **Сталь с порошковым покрытием, цвет серебристый**



Чертеж в разобранном виде

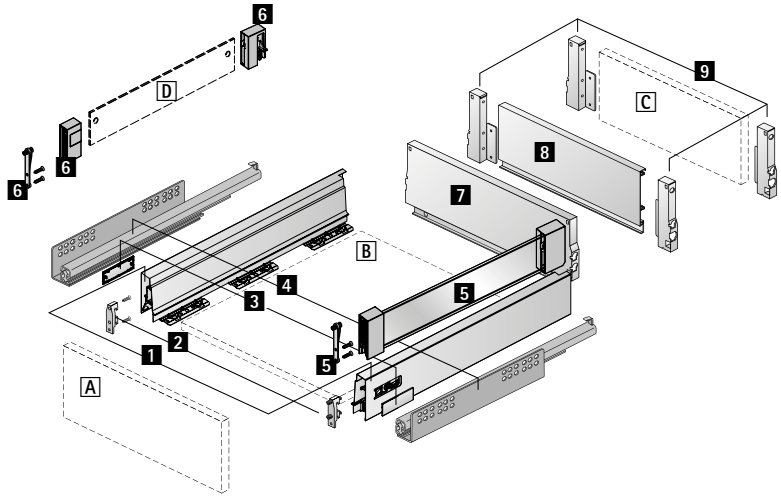

Компоненты

1 Боковина, левая и правая
2 Соединитель передней панели, 2 шт.
3 Заглушка, 2 шт.
4 Направляющие Quadro, левая и правая, см. стр. 950 - 951
5 Надставка на боковину DesignSide из стекла
Альтернативно
D Надставка DesignSide из другого материала и
6 Адаптер DesignSide
7 Стальная задняя стенка
Альтернативно
8 Алюминиевая задняя стенка или C Деревянная задняя стенка и
9 Соединитель задней стенки, левый и правый
A Передняя панель
B Днище (толщина материала 16 мм)
C Деревянная задняя стенка (толщина материала 16 мм)
D Надставка DesignSide из другого материала (толщина материала 6 мм)

Дополнительно

- Техническая информация, см. стр. 999, 1009 - 1023
- Направляющие Quadro, см. стр. 950 - 951

- **Короб с надставкой на боковину DesignSide, высота 144 мм**
- **Сталь с порошковым покрытием, цвет серебристый**

Компоненты

1 Боковина



Номинальная длина, мм	Артикул		Кол-во
	Левая	Правая	
260	**9 194 390**	**9 194 391**	18 шт.
300	**9 194 392**	**9 194 393**	18 шт.
350	**9 194 394**	**9 194 395**	18 шт.
420	**9 194 396**	**9 194 397**	18 шт.
470	**9 194 398**	**9 194 399**	18 шт.
520	**9 194 400**	**9 194 401**	18 шт.
620	**9 194 402**	**9 194 403**	18 шт.

2 Соединитель передней панели

- Пластмасса белого цвета



Тип монтажа	Артикул	Кол-во
Под прикручивание	**1 065 191**	1/400 шт.
С разжимным дюбелем	**1 061 450**	1/400 шт.

3 Заглушка

- Пластик
- По запросу поставляется заглушка с индивидуальным принтом



Поверхность	Артикул	Кол-во
Серая с логотипом Hettich	**9 194 646**	1/300 шт.
Серая	**9 194 643**	1/300 шт.
Под хром, с логотипом Hettich	**9 194 652**	1/300 шт.
Под хром	**9 194 649**	1/300 шт.

7 Стальная задняя стенка

- Для стандартной ширины корпуса



Ширина корпуса в мм	Артикул	Кол-во
275	**9 004 059**	1/20 шт.
300	**9 004 065**	1/20 шт.
350	**9 004 067**	1/20 шт.
400	**9 004 068**	1/20 шт.
450	**9 004 069**	1/20 шт.
500	**9 004 070**	1/20 шт.
550	**9 004 071**	1/20 шт.
600	**9 004 072**	1/20 шт.
700	**9 004 073**	1/10 шт.
800	**9 004 074**	1/10 шт.
900	**9 004 075**	1/10 шт.
1000	**9 004 076**	1/10 шт.
1200	**9 004 077**	1/10 шт.

9 Соединитель задней стенки

- Для деревянной или 8 алюминиевой задней стенки



Номинальная высота в мм	Артикул		Кол-во
	Левая	Правая	
144	**9 007 355**	**9 007 356**	40 шт.

8 Алюминиевая задняя стенка

- Для изменяемой или стандартной ширины корпуса
- Для нарезки под размер
- Длина 2000 мм
- Порошковое покрытие серебристого цвета
- 9 Соединители для задней панели заказываются отдельно



Артикул	Кол-во
0 013 225	1 шт.

5 Надставка на боковину DesignSide из стекла



- Стекло прозрачное с предустановленными адаптерами, серая пластмасса
- Толщина материала 6 мм

Состав комплекта:

- 1 надставка на боковину DesignSide с предустановленными адаптерами, слева и справа
- 2 соединителя передней панели с разжимными дюбелями
- 2 соединителя передней панели под прикручивание

Номинальная длина, мм	**Артикул**	Кол-во
260	**9 194 797**	1 компл.
300	**9 194 798**	1 компл.
350	**9 194 799**	1 компл.
420	**9 194 800**	1 компл.
470	**9 194 801**	1 компл.
520	**9 194 802**	1 компл.
620	**9 194 803**	1 компл.

10 Соединитель передней панели для DesignSide

- Под прикручивание
- Пластик

Артикул	Кол-во
9 098 724	1/80 шт.

6 Комплект адаптеров DesignSide



- Для использования с надставкой на боковину DesignSide из другого материала
- Пластмасса серого цвета
- 10 Соединитель передней панели для DesignSide, монтаж под прикручивание; при необходимости заказывается отдельно

Состав комплекта:

- 1 передний адаптер DesignSide, слева и справа
- 1 задний адаптер DesignSide, слева и справа
- 2 соединителя передней панели с разжимными дюбелями
- Крепеж

Артикул	Кол-во
9 196 317	1 компл.

Система выдвижных ящиков InnoTech Atira с двойными боковинами

- **Внутренний короб 100 с рейлингом, высота 144 мм**
- **Сталь с порошковым покрытием, цвет серебристый**



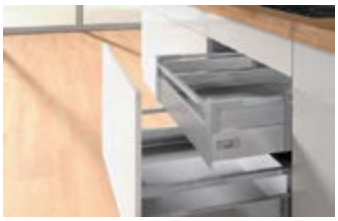

Чертеж в разобранном виде

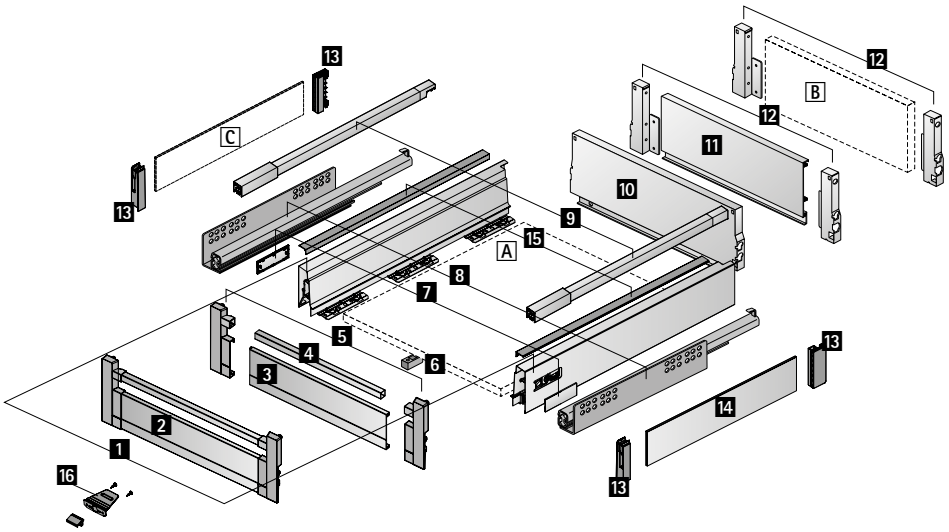

Компоненты

1 Боковина, левая и правая
2 Передняя панель
Альтернативно
3 Алюминиевая передняя панель и
4 Релинг для алюминиевой передней панели и
5 Соединитель алюминиевой передней панели
6 Стабилизатор передней панели
7 Заглушка, 2 шт.
8 Направляющие Quadro, левая и правая, см. стр. 950 - 951
9 Продольный релинг, левый и правый
10 Стальная задняя стенка
Альтернативно
11 Алюминиевая задняя стенка или B Деревянная задняя стенка и
12 Соединитель задней стенки, левый и правый
Дополнительные принадлежности:
13 Адаптер TopSide
14 Надставка на боковину TopSide из металла
Альтернативно
C Надставка на боковину TopSide из другого материала
15 Декоративный профиль
16 Ручка-фиксатор внутреннего ящика

A Днище (толщина материала 16 мм)
B Деревянная задняя стенка (толщина материала 16 мм)
C Надставка на боковину TopSide из другого материала (толщина материала 4 мм)

Дополнительно

- Техническая информация, см. стр. 1000, 1009 - 1023
- Направляющие Quadro, см. стр. 950 - 951

Компоненты

1 Боковина



Номинальная длина, мм	Артикул		Кол-во
	Левая	Правая	
350	**9 194 394**	**9 194 395**	18 шт.
420	**9 194 396**	**9 194 397**	18 шт.
470	**9 194 398**	**9 194 399**	18 шт.
520	**9 194 400**	**9 194 401**	18 шт.
620	**9 194 402**	**9 194 403**	18 шт.

7 Заглушка

- Пластик
- По запросу поставляется заглушка с индивидуальным принтом



Поверхность	Артикул	Кол-во
Серая с логотипом Hettich	**9 194 646**	1/300 шт.
Серая	**9 194 643**	1/300 шт.
Под хром, с логотипом Hettich	**9 194 652**	1/300 шт.
Под хром	**9 194 649**	1/300 шт.

9 Продольный релинг



Номинальная длина, мм	Артикул		Кол-во
	Левая	Правая	
350	**9 194 566**	**9 194 567**	80 шт.
420	**9 194 568**	**9 194 569**	80 шт.
470	**9 194 570**	**9 194 571**	80 шт.
520	**9 194 572**	**9 194 573**	80 шт.
620	**9 194 574**	**9 194 575**	80 шт.

10 Стальная задняя стенка

- Для стандартной ширины корпуса



Ширина корпуса в мм	Артикул	Кол-во
275	**9 004 059**	1/20 шт.
300	**9 004 065**	1/20 шт.
350	**9 004 067**	1/20 шт.
400	**9 004 068**	1/20 шт.
450	**9 004 069**	1/20 шт.
500	**9 004 070**	1/20 шт.
550	**9 004 071**	1/20 шт.
600	**9 004 072**	1/20 шт.
700	**9 004 073**	1/10 шт.
800	**9 004 074**	1/10 шт.
900	**9 004 075**	1/10 шт.
1000	**9 004 076**	1/10 шт.
1200	**9 004 077**	1/10 шт.

12 Соединитель задней стенки

- Для деревянной или 11 алюминиевой задней стенки



Номинальная высота в мм	Артикул		Кол-во
	Левая	Правая	
144	**9 007 355**	**9 007 356**	40 шт.

11 Алюминиевая задняя стенка

- Для изменяемой или стандартной ширины корпуса
- Для нарезки под размер
- Длина 2000 мм
- Порошковое покрытие серебристого цвета
- 12 Соединители задней стенки заказываются отдельно



Артикул	Кол-во
0 013 225	1 шт.

13 Адаптер TopSide

- Для установки надставки на боковину 14 TopSide из металла или TopSide из другого материала
- Пластик серого цвета



Состав комплекта:
- 1 передний адаптер, слева и справа
- 1 задний адаптер, слева и справа

Артикул	Кол-во
9 194 657	1/50 компл.

14 Надставка на боковину TopSide из металла

- 13 Адаптеры TopSide заказываются отдельно



Состав комплекта:
- 2 надставки на боковину TopSide

Номинальная длина, мм	**Артикул**	Кол-во
350	**9 206 215**	1 компл.
420	**9 206 216**	1 компл.
470	**9 206 219**	1 компл.
520	**9 206 221**	1 компл.
620	**9 206 222**	1 компл.

Передняя панель для внутреннего короба

2 Передняя панель

- Для стандартной ширины корпуса
- С предустановленными соединителями и предустановленным релингом
- Алюминий с порошковым покрытием серебристого цвета / пластмасса серого цвета



Ширина корпуса в мм	**Артикул**	Кол-во
300	**9 194 770**	1/20 шт.
400	**9 194 771**	1/20 шт.
450	**9 194 772**	1/20 шт.
500	**9 194 773**	1/20 шт.
600	**9 194 774**	1/20 шт.
800	**9 194 775**	1/20 шт.
900	**9 194 776**	1/20 шт.
1000	**9 194 777**	1/20 шт.
1200	**9 194 778**	1/20 шт.

3 Алюминиевая передняя панель

- Для изменяемой или стандартной ширины корпуса
- Для нарезки под размер
- Длина 2000 мм
- Порошковое покрытие серебристого цвета
- **4** Релинг и **5** соединители алюминиевой передней панели заказываются отдельно



Артикул	Кол-во
9 194 764	1 шт.

4 Релинг для алюминиевой передней панели

- Сталь
- Для изменяемой или стандартной ширины корпуса
- Для нарезки под размер
- Длина 2000 мм
- **3** Алюминиевая передняя панель и **5** соединители алюминиевой передней панели заказываются отдельно



Артикул	Кол-во
9 194 614	1/30 шт.

5 Соединитель алюминиевой передней панели

- Для использования с **3** алюминиевой передней панелью и **4** релингом для алюминиевой передней панели
- Пластмасса серого цвета



Номинальная высота в мм	**Артикул**	Кол-во
144	**9 204 257**	1 компл.

6 Стабилизатор передней панели

- Для стабилизации широких передних панелей
- Рекомендуется использование с корпусами шириной более 600 мм
- Пластмасса белого цвета



Артикул	Кол-во
9 117 782	1/100 шт.

Система выдвижных ящиков InnoTech Atira с двойными боковинами

- **Внутренний короб 200 с релингом, высота 144 мм**
- **Сталь с порошковым покрытием, цвет серебристый**



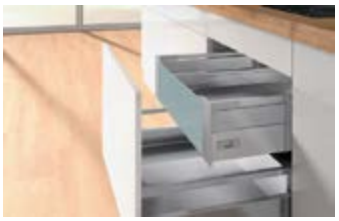

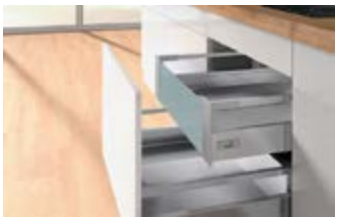

Чертеж в разобранном виде

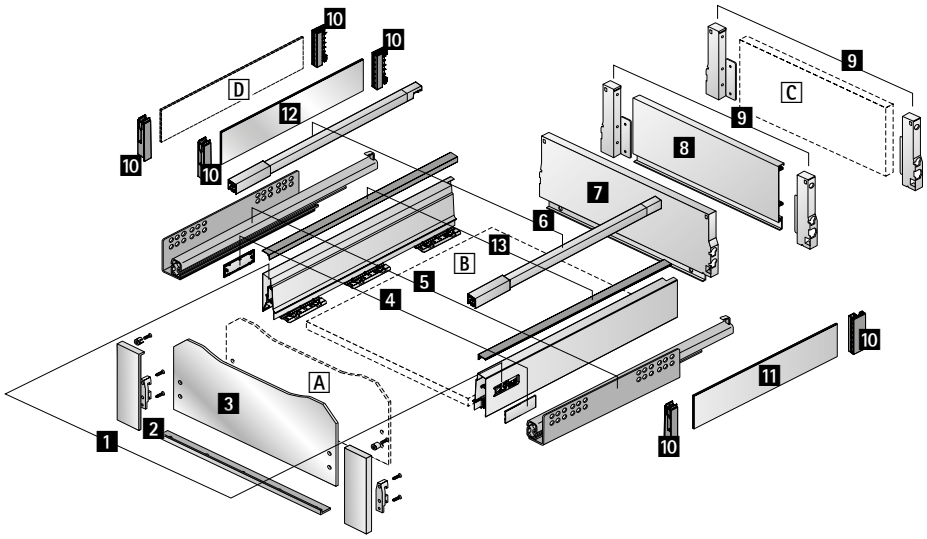

Компоненты

1 Боковина, левая и правая
2 Соединитель передней панели
3 Передняя панель из стекла
Альтернативно
Ⓐ Передняя панель из другого материала
4 Заглушка, 2 шт.
5 Направляющие Quadro, левая и правая, см. стр. 950 - 951
6 Продольный релинг, левый и правый
7 Стальная задняя стенка
Альтернативно
8 Алюминиевая задняя стенка или Ⓒ Деревянная задняя стенка и
9 Соединитель задней стенки, левый и правый
Дополнительные принадлежности:
10 Адаптер TopSide
11 Надставка на боковину TopSide из металла
Вариант 1
12 Надставка на боковину TopSide из стекла
Вариант 2
Ⓓ Надставка на боковину TopSide из другого материала
13 Декоративный профиль

Ⓐ Передняя панель
Ⓑ Днище (толщина материала 16 мм)
Ⓒ Деревянная задняя стенка (толщина материала 16 мм)
Ⓐ Надставка на боковину TopSide из другого материала (толщина материала 4 мм)

Дополнительно

- Техническая информация, см. стр. 1001, 1009 - 1023
- Направляющие Quadro, см. стр. 950 - 951

- **Внутренний короб 200 с релингом, высота 144 мм**
- **Сталь с порошковым покрытием, цвет серебристый**

Компоненты

1 Боковина



Номинальная длина, мм	Артикул		Кол-во
	Левая	Правая	
260	**9 194 390**	**9 194 391**	18 шт.
300	**9 194 392**	**9 194 393**	18 шт.
350	**9 194 394**	**9 194 395**	18 шт.
420	**9 194 396**	**9 194 397**	18 шт.
470	**9 194 398**	**9 194 399**	18 шт.
520	**9 194 400**	**9 194 401**	18 шт.
620	**9 194 402**	**9 194 403**	18 шт.

4 Заглушка

- Пластик
- По запросу поставляется заглушка с индивидуальным принтом



Поверхность	Артикул	Кол-во
Серая с логотипом Hettich	**9 194 646**	1/300 шт.
Серая	**9 194 643**	1/300 шт.
Под хром, с логотипом Hettich	**9 194 652**	1/300 шт.
Под хром	**9 194 649**	1/300 шт.

6 Продольный релинг



Номинальная длина, мм	Артикул		Кол-во
	Левая	Правая	
260	**9 194 522**	**9 194 523**	80 шт.
300	**9 194 524**	**9 194 525**	80 шт.
350	**9 194 526**	**9 194 527**	80 шт.
420	**9 194 528**	**9 194 529**	80 шт.
470	**9 194 530**	**9 194 531**	80 шт.
520	**9 194 532**	**9 194 533**	80 шт.
620	**9 194 534**	**9 194 535**	80 шт.

7 Стальная задняя стенка

- Для стандартной ширины корпуса



Ширина корпуса в мм	Артикул	Кол-во
275	**9 004 059**	1/20 шт.
300	**9 004 065**	1/20 шт.
350	**9 004 067**	1/20 шт.
400	**9 004 068**	1/20 шт.
450	**9 004 069**	1/20 шт.
500	**9 004 070**	1/20 шт.
550	**9 004 071**	1/20 шт.
600	**9 004 072**	1/20 шт.
700	**9 004 073**	1/10 шт.
800	**9 004 074**	1/10 шт.
900	**9 004 075**	1/10 шт.
1000	**9 004 076**	1/10 шт.
1200	**9 004 077**	1/10 шт.

9 Соединитель задней стенки

- Для деревянной или 8 алюминиевой задней стенки



Номинальная высота в мм	Артикул		Кол-во
	Левая	Правая	
144	**9 007 355**	**9 007 356**	40 шт.

8 Алюминиевая задняя стенка

- Для изменяемой или стандартной ширины корпуса
- Для нарезки под размер
- Длина 2000 мм
- Порошковое покрытие серебристого цвета
- 9 Соединители для задней панели заказываются отдельно



Артикул	Кол-во
0 013 225	1 шт.

10 Адаптер TopSide



- Для установки надставки на боковину 11 TopSide из металла, 12 TopSide из стекла или TopSide из другого материала
- Пластик серого цвета

Состав комплекта:
- 1 передний адаптер, слева и справа
- 1 задний адаптер, слева и справа

Артикул	Кол-во
9 194 657	1/50 компл.

11 Надставка на боковину TopSide из металла



- 10 Адаптеры TopSide заказываются отдельно

Состав комплекта:
- 2 надставки на боковину TopSide

Номинальная длина, мм	Артикул	Кол-во
260	**9 194 677**	1 компл.
300	**9 194 678**	1 компл.
350	**9 194 679**	1 компл.
420	**9 194 680**	1 компл.
470	**9 194 681**	1 компл.
520	**9 194 682**	1 компл.
620	**9 194 683**	1 компл.

12 Надставка на боковину TopSide из стекла

- Стекло прозрачное
- 10 Адаптеры TopSide заказываются отдельно

Состав комплекта:
- 2 надставки на боковину TopSide

Номинальная длина, мм	Артикул	Кол-во
260	**9 194 663**	1 компл.
300	**9 194 664**	1 компл.
350	**9 194 665**	1 компл.
420	**9 194 666**	1 компл.
470	**9 194 667**	1 компл.
520	**9 194 668**	1 компл.
620	**9 194 669**	1 компл.

- **Внутренний короб 200 с релингом, высота 144 мм**
- **Сталь с порошковым покрытием, цвет серебристый**

Передняя панель для внутреннего короба

2 Соединитель передней панели

- Для комбинирования с 3 Передней панелью из стекла или передней панелью из другого материала



Состав комплекта:
- 1 соединитель слева и справа, цинковое литье под давлением, серебристый цвет
- 1 поддерживающий профиль, алюминий, серебристый цвет
- 2 соединителя передней панели
- Крепеж

Номинальная высота в мм	**Артикул**	Кол-во
144	**9 206 328**	1 компл.

3 Передняя панель из стекла

- Для стандартной ширины корпуса
- Сатинированное стекло
- 2 Соединители передней панели заказываются отдельно



Ширина корпуса в мм	**Артикул**	Кол-во
300	**9 079 362**	1 шт.
400	**9 079 366**	1 шт.
450	**9 079 372**	1 шт.
500	**9 079 374**	1 шт.
550	**9 079 376**	1 шт.
600	**9 079 378**	1 шт.
800	**9 079 385**	1 шт.
900	**9 079 387**	1 шт.
1000	**9 079 388**	1 шт.
1200	**9 079 389**	1 шт.

- **Внутренний короб 200 с надставкой на боковину DesignSide, высота 144 мм**
- **Сталь с порошковым покрытием, цвет серебристый**



Чертеж в разобранном виде

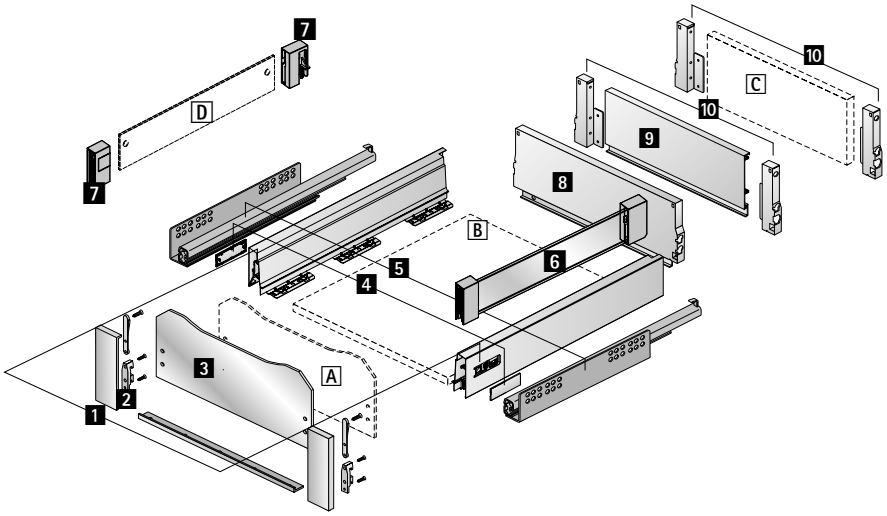

Компоненты

1 Боковина, левая и правая
2 Соединитель передней панели
3 Передняя панель из стекла
Альтернативно
A Передняя панель из другого материала
4 Заглушка, 2 шт.
5 Направляющие Quadro, левая и правая, см. стр. 950 - 951
6 Надставка на боковину DesignSide из стекла
Альтернативно
D Надставка DesignSide из другого материала и
7 Адаптер DesignSide
8 Стальная задняя стенка
Альтернативно
9 Алюминиевая задняя стенка или C Деревянная задняя стенка и
10 Соединитель задней стенки, левый и правый
A Передняя панель из другого материала (толщина материала 4 мм)
B Днище (толщина материала 16 мм)
C Деревянная задняя стенка (толщина материала 16 мм)
D Надставка DesignSide из другого материала (толщина материала 6 мм)

Дополнительно

- Техническая информация, см. стр. 1002, 1009 - 1023
- Направляющие Quadro, см. стр. 950 - 951

- **Внутренний короб 200 с надставкой на боковину DesignSide, высота 144 мм**
- **Сталь с порошковым покрытием, цвет серебристый**

Компоненты

1 Боковина



Номинальная длина, мм	Артикул		Кол-во
	Левая	Правая	
260	**9 194 390**	**9 194 391**	18 шт.
300	**9 194 392**	**9 194 393**	18 шт.
350	**9 194 394**	**9 194 395**	18 шт.
420	**9 194 396**	**9 194 397**	18 шт.
470	**9 194 398**	**9 194 399**	18 шт.
520	**9 194 400**	**9 194 401**	18 шт.
620	**9 194 402**	**9 194 403**	18 шт.

4 Заглушка

- Пластик
- По запросу поставляется заглушка с индивидуальным принтом



Поверхность	Артикул	Кол-во
Серая с логотипом Hettich	**9 194 646**	1/300 шт.
Серая	**9 194 643**	1/300 шт.
Под хром, с логотипом Hettich	**9 194 652**	1/300 шт.
Под хром	**9 194 649**	1/300 шт.

8 Стальная задняя стенка

- Для стандартной ширины корпуса



Ширина корпуса в мм	Артикул	Кол-во
275	**9 004 059**	1/20 шт.
300	**9 004 065**	1/20 шт.
350	**9 004 067**	1/20 шт.
400	**9 004 068**	1/20 шт.
450	**9 004 069**	1/20 шт.
500	**9 004 070**	1/20 шт.
550	**9 004 071**	1/20 шт.
600	**9 004 072**	1/20 шт.
700	**9 004 073**	1/10 шт.
800	**9 004 074**	1/10 шт.
900	**9 004 075**	1/10 шт.
1000	**9 004 076**	1/10 шт.
1200	**9 004 077**	1/10 шт.

9 Алюминиевая задняя стенка

- Для изменяемой или стандартной ширины корпуса
- Для нарезки под размер
- Длина 2000 мм
- Порошковое покрытие серебристого цвета
- 10 Соединители задней стенки заказываются отдельно



Артикул	Кол-во
0 013 225	1 шт.

10 Соединитель задней стенки

- Для деревянной или 9 алюминиевой задней стенки



Номинальная высота в мм	Артикул		Кол-во
	Левая	Правая	
144	**9 007 355**	**9 007 356**	40 шт.

- **Внутренний короб 200 с надставкой на боковину DesignSide, высота 144 мм**
- **Сталь с порошковым покрытием, цвет серебристый**

6 Надставка на боковину DesignSide из стекла



- Стекло прозрачное с предустановленными адаптерами, серая пластмасса
- Толщина материала 6 мм

Состав комплекта:
- 1 надставка на боковину DesignSide с предустановленными адаптерами, слева и справа
- 2 соединителя передней панели с разжимными дюбелями
- 2 соединителя передней панели под прикручивание

Номинальная длина, мм	**Артикул**	Кол-во
260	**9 194 797**	1 компл.
300	**9 194 798**	1 компл.
350	**9 194 799**	1 компл.
420	**9 194 800**	1 компл.
470	**9 194 801**	1 компл.
520	**9 194 802**	1 компл.
620	**9 194 803**	1 компл.

7 Комплект адаптеров DesignSide



- Для использования с надставкой на боковину DesignSide из другого материала
- Пластик серого цвета

Состав комплекта:
- 1 передний адаптер DesignSide, слева и справа
- 1 задний адаптер DesignSide, слева и справа
- 2 соединителя передней панели с разжимными дюбелями
- Крепеж

Артикул	Кол-во
9 196 317	1 компл.

- **Внутренний короб 200 с надставкой на боковину DesignSide, высота 144 мм**
- **Сталь с порошковым покрытием, цвет серебристый**

Передняя панель для внутреннего короба

2 Соединитель передней панели

- Для комбинирования с 3 Передней панелью из стекла или передней панелью из другого материала



Состав комплекта:
- 1 соединитель слева и справа, цинковое литье под давлением, серебристый цвет
- 1 поддерживающий профиль, алюминий, серебристый цвет
- 2 соединителя передней панели
- Крепеж

Номинальная высота в мм	**Артикул**	Кол-во
144	**9 206 328**	1 компл.

3 Передняя панель из стекла

- Для стандартной ширины корпуса
- Сатинированное стекло
- 2 Соединители передней панели заказываются отдельно



Ширина корпуса в мм	**Артикул**	Кол-во
300	**9 079 362**	1 шт.
400	**9 079 366**	1 шт.
450	**9 079 372**	1 шт.
500	**9 079 374**	1 шт.
550	**9 079 376**	1 шт.
600	**9 079 378**	1 шт.
800	**9 079 385**	1 шт.
900	**9 079 387**	1 шт.
1000	**9 079 388**	1 шт.
1200	**9 079 389**	1 шт.

Система выдвижных ящиков InnoTech Atira с двойными боковинами

- **Передний короб с релингом, высота 176 мм**
- **Сталь с порошковым покрытием, цвет серебристый**









Чертеж в разобранном виде

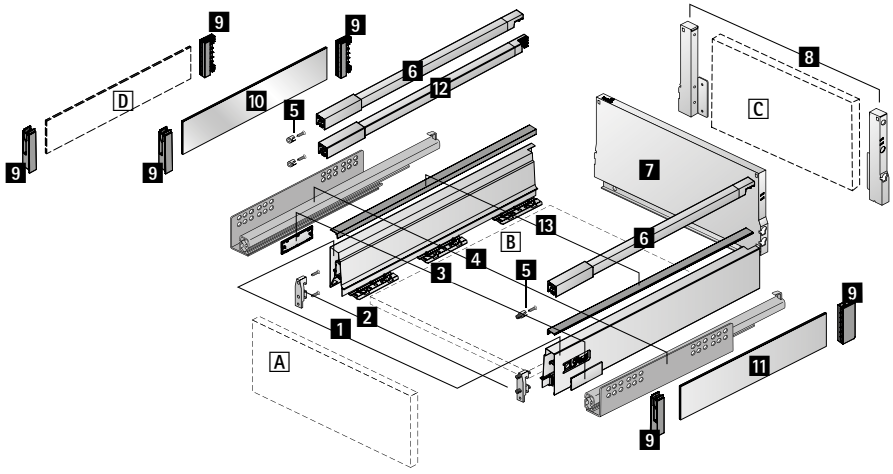

Компоненты

1 Боковина, левая и правая
2 Соединитель передней панели, 2 шт.
3 Заглушка, 2 шт.
4 Направляющие Quadro, левая и правая, см. стр. 950 - 951
5 Соединитель передней панели для продольного релинга, 2 шт.
6 Продольный релинг, левый и правый
7 Стальная задняя стенка

Альтернативно

C Деревянная задняя стенка и
8 Соединитель задней стенки, левый и правый

Дополнительные принадлежности:

9 Адаптер TopSide и
10 Надставка на боковину TopSide из металла

Вариант 1

9 Адаптер TopSide и
11 Надставка на боковину TopSide из стекла

Вариант 2

9 Адаптер TopSide и
D Надставка на боковину TopSide из другого материала

Вариант 3

12 Двойной релинг и
5 Соединитель передней панели для продольного релинга, 2 шт.

13 Декоративный профиль
A Передняя панель
B Днище (толщина материала 16 мм)
C Деревянная задняя стенка (толщина материала 16 мм)
A Надставка на боковину TopSide из другого материала (толщина материала 4 мм)

Дополнительно

- Техническая информация, см. стр. 1003, 1009 - 1023
- Направляющие Quadro, см. стр. 950 - 951

- **Передний короб с релингом, высота 176 мм**
- **Сталь с порошковым покрытием, цвет серебристый**

Компоненты

1 Боковина



Номинальная длина, мм	Артикул		Кол-во
	Левая	Правая	
260	**9 194 390**	**9 194 391**	18 шт.
300	**9 194 392**	**9 194 393**	18 шт.
350	**9 194 394**	**9 194 395**	18 шт.
420	**9 194 396**	**9 194 397**	18 шт.
470	**9 194 398**	**9 194 399**	18 шт.
520	**9 194 400**	**9 194 401**	18 шт.
620	**9 194 402**	**9 194 403**	18 шт.

2 Соединитель передней панели

- Пластмасса белого цвета



Тип монтажа	Артикул	Кол-во
Под прикручивание	**1 065 191**	1/400 шт.
С разжимным дюбелем	**1 061 450**	1/400 шт.

3 Заглушка

- Пластик
- По запросу поставляется заглушка с индивидуальным принтом



Поверхность	Артикул	Кол-во
Серая с логотипом Hettich	**9 194 646**	1/300 шт.
Серая	**9 194 643**	1/300 шт.
Под хром, с логотипом Hettich	**9 194 652**	1/300 шт.
Под хром	**9 194 649**	1/300 шт.

6 Продольный релинг



Номинальная длина, мм	Артикул		Кол-во
	Левая	Правая	
260	**9 194 522**	**9 194 523**	80 шт.
300	**9 194 524**	**9 194 525**	80 шт.
350	**9 194 526**	**9 194 527**	80 шт.
420	**9 194 528**	**9 194 529**	80 шт.
470	**9 194 530**	**9 194 531**	80 шт.
520	**9 194 532**	**9 194 533**	80 шт.
620	**9 194 534**	**9 194 535**	80 шт.

5 Соединитель передней панели для продольного релинга

- Пластмасса белого цвета



Тип монтажа	Артикул	Кол-во
Под прикручивание	**9 002 503**	1/400 шт.
С разжимным дюбелем	**1 061 965**	1/400 шт.

7 Стальная задняя стенка

- Для стандартной ширины корпуса



Ширина корпуса в мм	Артикул	Кол-во
300	**9 015 064**	1/20 шт.
350	**9 015 067**	1/20 шт.
400	**9 081 520**	1/20 шт.
450	**9 015 068**	1/20 шт.
500	**9 081 521**	1/20 шт.
550	**9 081 522**	1/20 шт.
600	**9 015 069**	1/20 шт.
700	**9 134 074**	1/10 шт.
800	**9 081 523**	1/10 шт.
900	**9 015 071**	1/10 шт.
1000	**9 081 524**	1/10 шт.
1200	**9 081 525**	1/10 шт.

- **Передний короб с релингом, высота 176 мм**
- **Сталь с порошковым покрытием, цвет серебристый**

8 Соединитель задней стенки

- Для деревянной задней стенки



Номинальная высота в мм	Артикул		Кол-во
	Левая	Правая	
176	**9 027 831**	**9 027 832**	40 шт.

9 Адаптер TopSide

- Для установки надставки на боковину 10 TopSide из металла, 11 TopSide из стекла или TopSide из другого материала
- Пластик серого цвета



Состав комплекта:
- 1 передний адаптер, слева и справа
- 1 задний адаптер, слева и справа

Артикул	Кол-во
9 194 660	1/50 компл.

10 Надставка на боковину TopSide из металла

- 9 Адаптеры TopSide заказываются отдельно



Состав комплекта:
- 2 надставки на боковину TopSide

Номинальная длина, мм	Артикул	Кол-во
260	**9 194 698**	1 компл.
300	**9 194 699**	1 компл.
350	**9 194 700**	1 компл.
420	**9 194 701**	1 компл.
470	**9 194 702**	1 компл.
520	**9 194 703**	1 компл.
620	**9 194 704**	1 компл.

11 Надставка на боковину TopSide из стекла

- Стекло прозрачное
- 9 Адаптеры TopSide заказываются отдельно

Состав комплекта:
- 2 надставки на боковину TopSide

Номинальная длина, мм	Артикул	Кол-во
260	**9 194 670**	1 компл.
300	**9 194 671**	1 компл.
350	**9 194 672**	1 компл.
420	**9 194 673**	1 компл.
470	**9 194 674**	1 компл.
520	**9 194 675**	1 компл.
620	**9 194 676**	1 компл.

12 Двойной релинг



Номинальная длина, мм	Артикул		Кол-во
	Левая	Правая	
260	**9 195 010**	**9 195 011**	80 шт.
300	**9 195 012**	**9 195 013**	80 шт.
350	**9 195 014**	**9 195 015**	80 шт.
420	**9 195 016**	**9 195 017**	80 шт.
470	**9 195 018**	**9 195 019**	80 шт.
520	**9 195 020**	**9 195 021**	80 шт.
620	**9 195 022**	**9 195 023**	80 шт.

Система выдвижных ящиков InnoTech Atira с двойными боковинами

- **Короб с надставкой на боковину DesignSide, высота 176 мм**
- **Сталь с порошковым покрытием, цвет серебристый**



Чертеж в разобранном виде

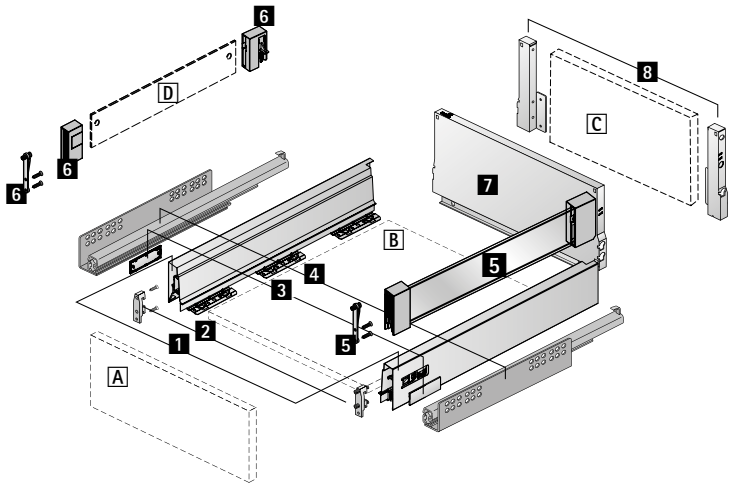

Компоненты

1 Боковина, левая и правая
2 Соединитель передней панели, 2 шт.
3 Заглушка, 2 шт.
4 Направляющие Quadro, левая и правая, см. стр. 950 - 951
5 Надставка на боковину DesignSide из стекла
Альтернативно
D Надставка DesignSide из другого материала и
6 Адаптер DesignSide
7 Стальная задняя стенка
Альтернативно
C Деревянная задняя стенка и
8 Соединитель задней стенки, левый и правый
A Передняя панель
B Днище (толщина материала 16 мм)
C Деревянная задняя стенка (толщина материала 16 мм)
D Надставка DesignSide из другого материала (толщина материала 6 мм)

Дополнительно

- Техническая информация, см. стр. 1004, 1009 - 1023
- Направляющие Quadro, см. стр. 950 - 951

Компоненты

1 Боковина



Номинальная длина, мм	Артикул		Кол-во
	Левая	Правая	
260	**9 194 390**	**9 194 391**	18 шт.
300	**9 194 392**	**9 194 393**	18 шт.
350	**9 194 394**	**9 194 395**	18 шт.
420	**9 194 396**	**9 194 397**	18 шт.
470	**9 194 398**	**9 194 399**	18 шт.
520	**9 194 400**	**9 194 401**	18 шт.
620	**9 194 402**	**9 194 403**	18 шт.

2 Соединитель передней панели

- Пластмасса белого цвета



Тип монтажа	Артикул	Кол-во
Под прикручивание	**1 065 191**	1/400 шт.
С разжимным дюбелем	**1 061 450**	1/400 шт.

3 Заглушка

- Пластик
- По запросу поставляется заглушка с индивидуальным принтом



Поверхность	Артикул	Кол-во
Серая с логотипом Hettich	**9 194 646**	1/300 шт.
Серая	**9 194 643**	1/300 шт.
Под хром, с логотипом Hettich	**9 194 652**	1/300 шт.
Под хром	**9 194 649**	1/300 шт.

5 Надставка на боковину DesignSide из стекла

- Стекло прозрачное с предустановленными адаптерами, серая пластмасса
- Толщина материала 6 мм



Состав комплекта:
- 1 надставка на боковину DesignSide с предустановленными адаптерами, слева и справа
- 2 соединителя передней панели с разжимными дюбелями
- 2 соединителя передней панели под прикручивание

Номинальная длина, мм	Артикул	Кол-во
260	**9 194 818**	1 компл.
300	**9 194 819**	1 компл.
350	**9 194 820**	1 компл.
420	**9 194 821**	1 компл.
470	**9 194 822**	1 компл.
520	**9 194 823**	1 компл.
620	**9 194 824**	1 компл.

6 Комплект адаптеров DesignSide

- Для использования с надставкой на боковину DesignSide из другого материала
- Пластмасса серого цвета
- 9 Соединитель передней панели для DesignSide, монтаж под прикручивание; при необходимости заказывается отдельно

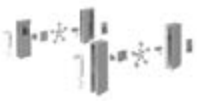

Состав комплекта:
- 1 передний адаптер DesignSide, слева и справа
- 1 задний адаптер DesignSide, слева и справа
- 2 соединителя передней панели с разжимными дюбелями
- Крепеж

Артикул	Кол-во
9 196 320	1 компл.

7 Стальная задняя стенка

- Для стандартной ширины корпуса



Ширина корпуса в мм	Артикул	Кол-во
300	**9 015 064**	1/20 шт.
350	**9 015 067**	1/20 шт.
400	**9 081 520**	1/20 шт.
450	**9 015 068**	1/20 шт.
500	**9 081 521**	1/20 шт.
550	**9 081 522**	1/20 шт.
600	**9 015 069**	1/20 шт.
700	**9 134 074**	1/10 шт.
800	**9 081 523**	1/10 шт.
900	**9 015 071**	1/10 шт.
1000	**9 081 524**	1/10 шт.
1200	**9 081 525**	1/10 шт.

- **Короб с надставкой на боковину DesignSide, высота 176 мм**
- **Сталь с порошковым покрытием, цвет серебристый**

8 Соединитель задней стенки

- Для деревянной задней стенки



Номинальная высота в мм	Артикул		Кол-во
	Левая	Правая	
176	**9 027 831**	**9 027 832**	40 шт.

9 Соединитель передней панели для DesignSide

- Под прикручивание
- Пластик

Артикул	Кол-во
9 098 724	1/80 шт.

Система выдвижных ящиков InnoTech Atira с двойными боковинами

- **Короб с релингом, высота задней панели по выбору заказчика**
- **Сталь с порошковым покрытием, цвет серебристый**



- Максимальная высота задней панели 500 мм
- Требуется привинчивание задней стенки минимум двумя дополнительными винтами: при ширине корпуса от 600 мм не менее трех винтов, от 900 мм — не менее четырех винтов.
- Если высота задней стенки превышает 200 мм, требуется установка дополнительных стабилизаторов передней панели, см. стр. 993
- Возможны и другие конфигурации

Чертеж в разобранном виде

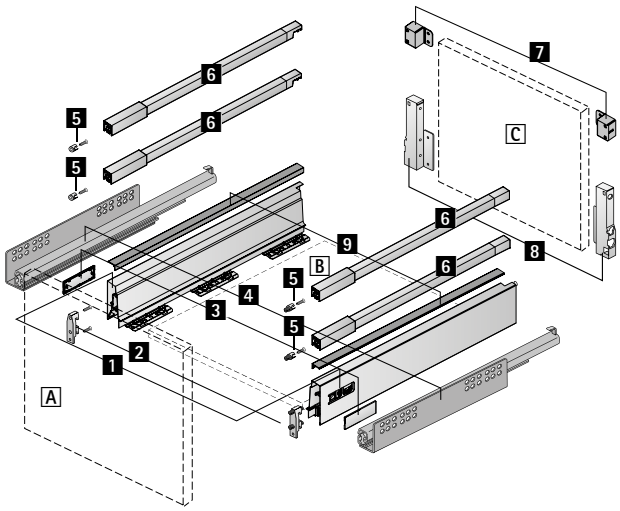

Компоненты

1 Боковина, левая и правая
2 Соединитель передней панели, 2 шт.
3 Заглушка, 2 шт.
4 Направляющие Quadro, левая и правая, см. стр. 950 - 951
5 Соединитель передней панели для продольного релинга, 4 шт.
6 Продольный релинг, левый и правый
7 Адаптер для продольного релинга, 2 шт.
C Деревянная задняя стенка
8 Соединитель задней стенки, левый и правый
9 Декоративный профиль
A Передняя панель
B Днище (толщина материала 16 мм)
C Деревянная задняя стенка (толщина материала 16 мм)

Дополнительно

- Техническая информация, см. стр. 1005, 1009 - 1023
- Направляющие Quadro, см. стр. 950 - 951

- **Короб с релингом, высота задней панели по выбору заказчика**
- **Сталь с порошковым покрытием, цвет серебристый**

Компоненты

1 Боковина



Номинальная длина, мм	Артикул		Кол-во
	Левая	Правая	
260	**9 194 390**	**9 194 391**	18 шт.
300	**9 194 392**	**9 194 393**	18 шт.
350	**9 194 394**	**9 194 395**	18 шт.
420	**9 194 396**	**9 194 397**	18 шт.
470	**9 194 398**	**9 194 399**	18 шт.
520	**9 194 400**	**9 194 401**	18 шт.
620	**9 194 402**	**9 194 403**	18 шт.

2 Соединитель передней панели

- Пластмасса белого цвета



Тип монтажа	Артикул	Кол-во
Под прикручивание	**1 065 191**	1/400 шт.
С разжимным дюбелем	**1 061 450**	1/400 шт.

3 Заглушка

- Пластик
- По запросу поставляется заглушка с индивидуальным принтом



Поверхность	Артикул	Кол-во
Серая с логотипом Hettich	**9 194 646**	1/300 шт.
Серая	**9 194 643**	1/300 шт.
Под хром, с логотипом Hettich	**9 194 652**	1/300 шт.
Под хром	**9 194 649**	1/300 шт.

6 Продольный релинг



Номинальная длина, мм	Артикул		Кол-во
	Левая	Правая	
260	**9 194 522**	**9 194 523**	80 шт.
300	**9 194 524**	**9 194 525**	80 шт.
350	**9 194 526**	**9 194 527**	80 шт.
420	**9 194 528**	**9 194 529**	80 шт.
470	**9 194 530**	**9 194 531**	80 шт.
520	**9 194 532**	**9 194 533**	80 шт.
620	**9 194 534**	**9 194 535**	80 шт.

5 Соединитель передней панели для продольного релинга

- Пластмасса белого цвета



Тип монтажа	Артикул	Кол-во
Под прикручивание	**9 002 503**	1/400 шт.
С разжимным дюбелем	**1 061 965**	1/400 шт.

7 Адаптер для продольного релинга

- Для установки свободно перемещаемого продольного релинга
- Возможна установка слева и справа



Артикул	Кол-во
9 206 256	1/80 шт.

8 Соединитель задней стенки

- Для деревянной задней стенки



Номинальная высота в мм	Артикул		Кол-во
	Левая	Правая	
144	**9 007 355**	**9 007 356**	40 шт.

Система выдвижных ящиков InnoTech Atira с двойными боковинами

- **Выдвижной ящик с вырезом под мойку, высота 70 мм**
- **Сталь с порошковым покрытием, цвет серебристый**



- Для использования пространства под раковиной
- Возможны и другие конфигурации

Чертеж в разобранном виде

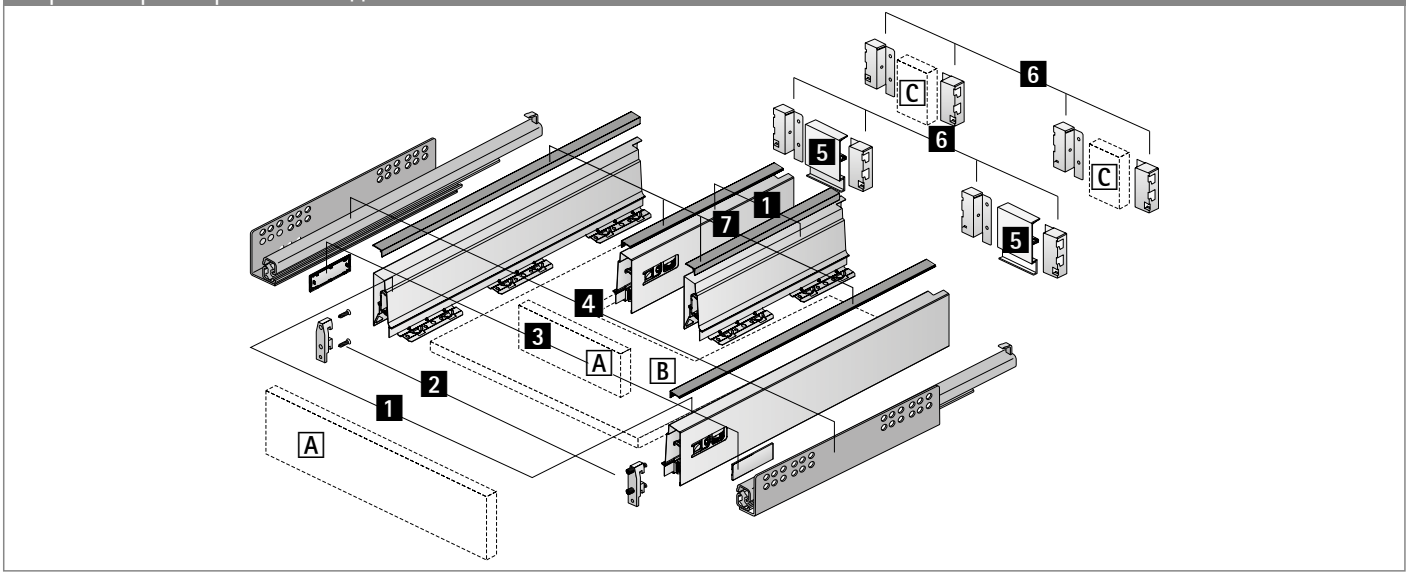

Компоненты

1 Боковина, по 2 шт. слева и справа
2 Соединитель передней панели, 4 шт.
3 Заглушка, 4 шт.
4 Направляющие Quadro, левая и правая, см. стр. 950 - 951
5 Алюминиевая задняя стенка
Альтернативно
C Деревянная задняя стенка
6 Соединитель задней стенки, по 2 шт. слева и справа
7 Декоративный профиль
A Передняя панель
B Днище (толщина материала 16 мм)
C Деревянная задняя стенка (толщина материала 16 мм)

Дополнительно

- Техническая информация, см. стр. 1006, 1009 - 1023
- Направляющие Quadro, см. стр. 950 - 951

- **Выдвижной ящик с отверстием в днище, высота 70 мм**
- **Сталь с порошковым покрытием, цвет серебристый**

Компоненты

1 Боковина



Номинальная длина, мм	Артикул		Кол-во
	Левая	Правая	
260	**9 194 390**	**9 194 391**	18 шт.
300	**9 194 392**	**9 194 393**	18 шт.
350	**9 194 394**	**9 194 395**	18 шт.
420	**9 194 396**	**9 194 397**	18 шт.
470	**9 194 398**	**9 194 399**	18 шт.
520	**9 194 400**	**9 194 401**	18 шт.
620	**9 194 402**	**9 194 403**	18 шт.

2 Соединитель передней панели

- Пластмасса белого цвета



Тип монтажа	Артикул	Кол-во
Под прикручивание	**1 065 191**	1/400 шт.
С разжимным дюбелем	**1 061 450**	1/400 шт.

3 Заглушка

- Пластик
- По запросу поставляется заглушка с индивидуальным принтом



Поверхность	Артикул	Кол-во
Серая с логотипом Hettich	**9 194 646**	1/300 шт.
Серая	**9 194 643**	1/300 шт.
Под хром, с логотипом Hettich	**9 194 652**	1/300 шт.
Под хром	**9 194 649**	1/300 шт.

5 Алюминиевая задняя стенка

- Для изменяемой или стандартной ширины корпуса
- Для нарезки под размер
- Длина 2000 мм
- Порошковое покрытие серебристого цвета
- **6** Соединитель задней стенки заказываются отдельно



Артикул	Кол-во
0 077 913	1 шт.

6 Соединитель задней стенки

- Для деревянной или **5** алюминиевой задней стенки



Номинальная высота в мм	Артикул		Кол-во
	Левая	Правая	
70	**1 062 501**	**1 062 502**	40 шт.

Система выдвижных ящиков InnoTech Atira с двойными боковинами

- **Выдвижной ящик с вырезом под мойку, высота 144 мм**
- **Сталь с порошковым покрытием, цвет серебристый**



- Для использования пространства под раковиной
- Возможны и другие конфигурации

Чертеж в разобранном виде

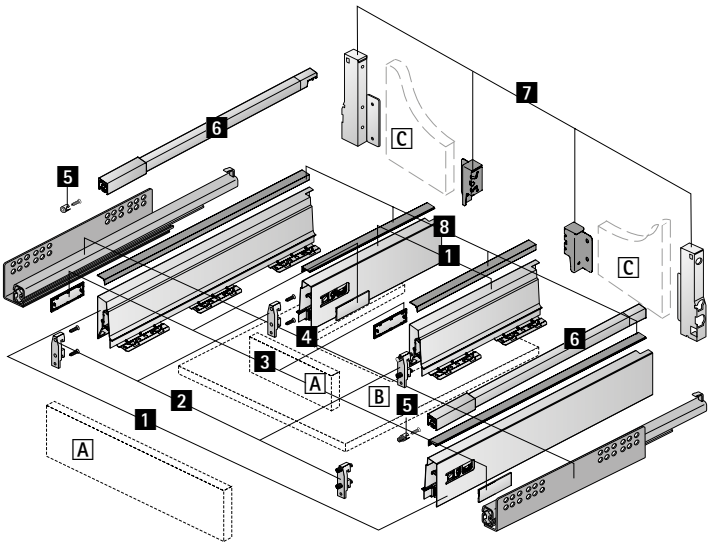

Компоненты

1 Боковина, по 2 шт. слева и справа
2 Соединитель передней панели, 4 шт.
3 Заглушка, 4 шт.
4 Направляющие Quadro, левая и правая, см. стр. 950 - 951
5 Соединитель передней панели для продольного релинга, 2 шт.
6 Продольный релинг, левый и правый
C Деревянная задняя стенка и
7 Соединитель задней стенки, по 2 шт. слева и справа
8 Декоративный профиль
A Передняя панель
B Днище (толщина материала 16 мм)
C Деревянная задняя стенка (толщина материала 16 мм)

Дополнительно

- Техническая информация, см. стр. 1007, 1009 - 1023
- Направляющие Quadro, см. стр. 950 - 951

- **Короб с отверстием в днище, высота 144 мм**
- **Сталь с порошковым покрытием, цвет серебристый**

Компоненты

1 Боковина



Номинальная длина, мм	Артикул		Кол-во
	Левая	Правая	
260	**9 194 390**	**9 194 391**	18 шт.
300	**9 194 392**	**9 194 393**	18 шт.
350	**9 194 394**	**9 194 395**	18 шт.
420	**9 194 396**	**9 194 397**	18 шт.
470	**9 194 398**	**9 194 399**	18 шт.
520	**9 194 400**	**9 194 401**	18 шт.
620	**9 194 402**	**9 194 403**	18 шт.

2 Соединитель передней панели

- Пластмасса белого цвета



Тип монтажа	Артикул	Кол-во
Под прикручивание	**1 065 191**	1/400 шт.
С разжимным дюбелем	**1 061 450**	1/400 шт.

3 Заглушка

- Пластик
- По запросу поставляется заглушка с индивидуальным принтом



Поверхность	Артикул	Кол-во
Серая с логотипом Hettich	**9 194 646**	1/300 шт.
Серая	**9 194 643**	1/300 шт.
Под хром, с логотипом Hettich	**9 194 652**	1/300 шт.
Под хром	**9 194 649**	1/300 шт.

6 Продольный релинг



Номинальная длина, мм	Артикул		Кол-во
	Левая	Правая	
260	**9 194 522**	**9 194 523**	80 шт.
300	**9 194 524**	**9 194 525**	80 шт.
350	**9 194 526**	**9 194 527**	80 шт.
420	**9 194 528**	**9 194 529**	80 шт.
470	**9 194 530**	**9 194 531**	80 шт.
520	**9 194 532**	**9 194 533**	80 шт.
620	**9 194 534**	**9 194 535**	80 шт.

5 Соединитель передней панели для продольного релинга

- Пластмасса белого цвета



Тип монтажа	Артикул	Кол-во
Под прикручивание	**9 002 503**	1/400 шт.
С разжимным дюбелем	**1 061 965**	1/400 шт.

7 Соединитель задней стенки

- Для деревянной задней стенки



Номинальная высота в мм	Артикул		Кол-во
	Левая	Правая	
70	**1 062 501**	**1 062 502**	40 шт.
144	**9 007 355**	**9 007 356**	40 шт.

Система выдвижных ящиков InnoTech Atira с двойными боковинами

- **XXL ящик под духовку**
- **Сталь с порошковым покрытием, цвет серебристый**



- Для использования пространства в области цоколя под плитой
- Высота цоколя не менее 100 мм
- Номинальная длина 470 мм и стандартная ширина корпуса 600 мм
- Механизм подъема цоколя обеспечивает плавное, аккуратное выдвижение и защиту пола от царапин
- Со съемным верхним лотком
- Не используется с направляющими Quadro с механизмом Push to open

Чертеж в разобранном виде

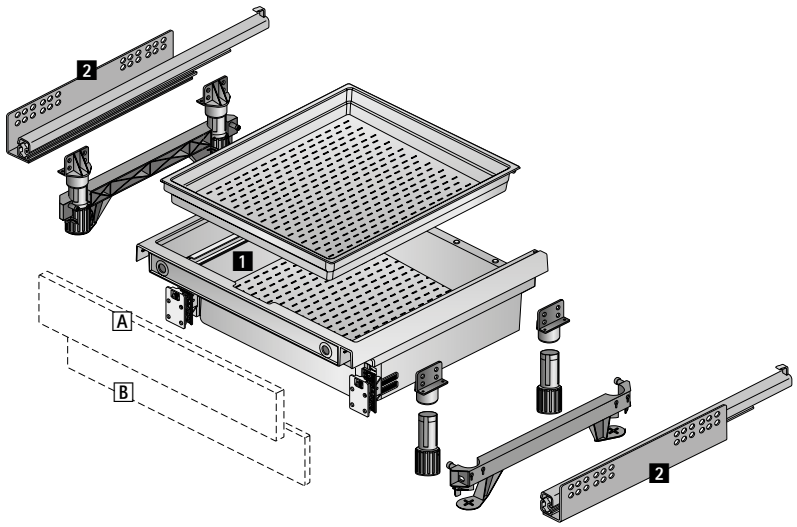

Компоненты

1 Выдвижной короб XXL под духовку
2 Направляющая Quadro, левая и правая, см. стр. 950 -951
A Передняя панель
B Передняя панель для цоколя

Дополнительно

- Техническая информация, см. стр. 1008, 1009 - 1023
- Направляющие Quadro, см. стр. 950 - 951

- **XXL ящик под духовку**
- **Сталь с порошковым покрытием, цвет серебристый**

1 XXL ящик под духовку

- Пластик серого цвета



Состав комплекта:
- 1 короб XXL в сборе
- 1 верхний лоток
- 2 механизма подъема цоколя
- 4 ножки для регулировки цоколя
- 2 соединительных элемента для ножек для регулировки цоколя

Высота цоколя в мм	**Артикул**	Кол-во
100	**0 046 814**	1 компл.
150	**0 046 816**	1 компл.

- **Узкий нижний шкаф**
- **Сталь с порошковым покрытием, цвет серебристый**



- Высота корпуса не более 750 мм
- Ширина корпуса не более 300 мм
- Требуются направляющие Quadro справа и слева, установка по диагонали
- Допустимая общая нагрузка не более 20 кг
- Возможны и другие конфигурации

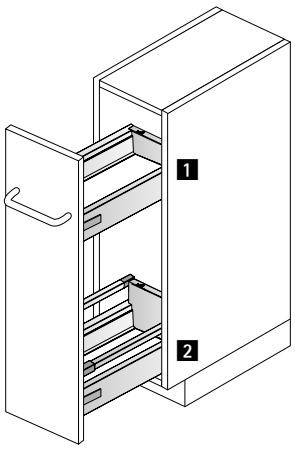

Пример монтажа

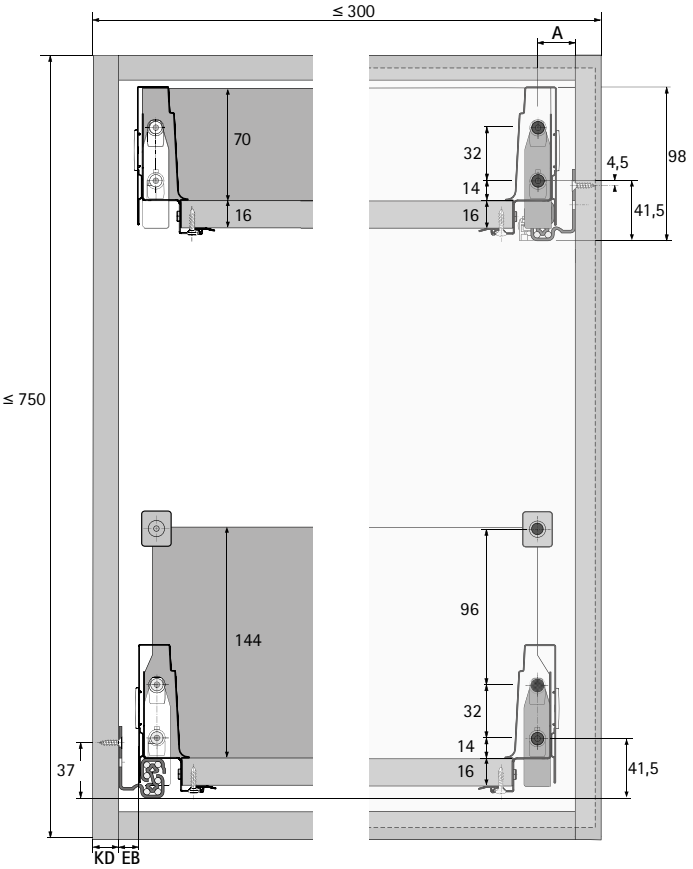

Номер	Изделие	см. стр.
1	Ящик InnoTech Atira Quadro V6 с демпфером Silent System	728 - 729 950 - 951
2	Короб InnoTech Atira Quadro V6 с демпфером Silent System	781 950 - 951

Система выдвижных ящиков InnoTech Atira с двойными боковинами

- **Высокий шкаф**
- **Сталь с порошковым покрытием, цвет серебристый**



- Высоту и ширину корпуса можно изменить в соответствии с индивидуальными потребностями
- Оптимальное использование пространства
- Идеальный вариант в том числе для дооснащения шкафов для припасов и высоких шкафов
- Рекомендуемая ширина корпуса 300–600 мм
- Возможны и другие конфигурации
- Для мебели с фасадами без ручек разработана электромеханическая система открывания Easys, см. стр. 1124 - 1125
- Для предотвращения опрокидывания требуется дополнительное крепление корпуса к стене

Пример монтажа

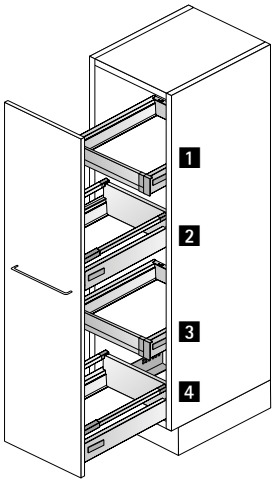

Номер	Изделие	см. стр.
1	Внутренний ящик 100 InnoTech Atira Quadro V6 с демпфером Silent System	758 - 759 950 - 951
2	Короб InnoTech Atira Quadro V6 с демпфером Silent System	781 950 - 951
3	Внутренний ящик 100 InnoTech Atira Quadro V6 с демпфером Silent System	758 - 759 950 - 951
4	Короб InnoTech Atira Quadro V6+ с демпфером Silent System	781 950 - 951

Система выдвижных ящиков InnoTech Atira с двойными боковинами

- **Шкаф для припасов**
- **Сталь с порошковым покрытием, цвет серебристый**



- Высоту и ширину корпуса можно изменить по своему усмотрению
- Оптимальное использование пространства
- Рекомендуемая ширина корпуса: 450–1200 мм, для корпусов шириной более 600 мм требуется 2 двери на петлях
- Рекомендуемые петли: скрытая петля быстрого монтажа Sensys 8657i, см. стр. 40 - 41
- Предохранитель от выкатывания, см. стр. 1025
- Возможны и другие конфигурации

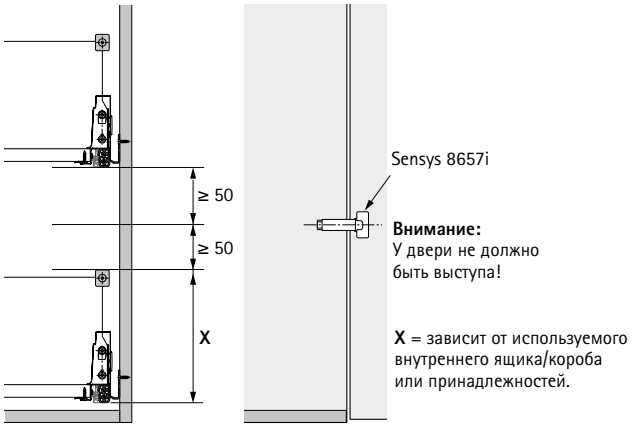

Пример монтажа

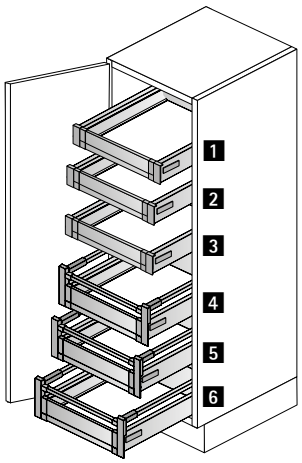

Номер	Изделие	см. стр.
1	Внутренний ящик 100 InnoTech Atira Quadro V6 с демпфером Silent System	758 - 759 950 - 951
2	Внутренний ящик 100 InnoTech Atira Quadro V6 с демпфером Silent System	758 - 759 950 - 951
3	Внутренний ящик 100 InnoTech Atira Quadro V6 с демпфером Silent System	758 - 759 950 - 951
4	Внутренний короб 100 InnoTech Atira Quadro V6 с демпфером Silent System	750 - 753 950 - 951
5	Внутренний короб 100 InnoTech Atira Quadro V6 с демпфером Silent System	750 - 753 950 - 951
6	Внутренний короб 100 InnoTech Atira Quadro V6 с демпфером Silent System	750 - 753 950 - 951

Система выдвижных ящиков InnoTech Atira с двойными боковинами

- **Обзор ассортимента внутренней организации**
- **Сталь с порошковым покрытием, цвет серебристый**



OrgaTray 440 / 480 для выдвижных ящиков / внутренних ящиков

782 - 783



OrgaTray 490 для ящиков / внутренних ящиков

784



OrgaTray 590 для ящиков / внутренних ящиков

785



OrgaTray 610 для выдвижных ящиков / внутренних ящиков

786



OrgaTray 240 для ящиков / внутренних ящиков

787 - 788



OrgaStripe для выдвижных ящиков / коробов

789



OrgaStore 410 для коробов / внутренних коробов

790



OrgaFlag для коробов / внутренних коробов

791



OrgaStore 820 для коробов / внутренних коробов

792 - 793



OrgaStore 240 для коробов / внутренних коробов

794



Принадлежности

795

Система выдвижных ящиков InnoTech Atira с двойными боковинами

- **Внутренняя организация для выдвижных ящиков и внутренних ящиков**
- **Сталь с порошковым покрытием, цвет серебристый**



- Универсальное применение
- Возможна дополнительная установка держателя для ножей и / или для специй, см. стр. 788
- Пластмасса серебристого цвета

OrgaTray 440

Ширина в мм	Артикул / глубина в мм			Кол-во
	370 - 440	441 - 520	581 - 620	
175 - 200	**9 194 917**	**9 194 930**		1 шт.
201 - 250	**9 194 918**	**9 194 931**		1 шт.
251 - 300	**9 194 919**	**9 194 932**		1 шт.
301 - 350	**9 194 920**	**9 194 933**		1 шт.
351 - 400	**9 194 921**	**9 194 934**		1 шт.
401 - 450	**9 194 922**	**9 194 935**		1 шт.
451 - 500	**9 194 923**	**9 194 936**		1 шт.
501 - 600	**9 194 924**	**9 194 937**	**9 194 943**	1 шт.
601 - 700	**9 194 925**	**9 194 938**	**9 202 776**	1 шт.
701 - 800	**9 194 926**	**9 194 939**	**9 194 944**	1 шт.
801 - 900	**9 194 927**	**9 194 940**	**9 194 945**	1 шт.
901 - 1000	**9 194 928**	**9 194 941**	**9 194 946**	1 шт.
1091 - 1150	**9 194 929**	**9 194 942**	**9 194 947**	1 шт.

Варианты организации

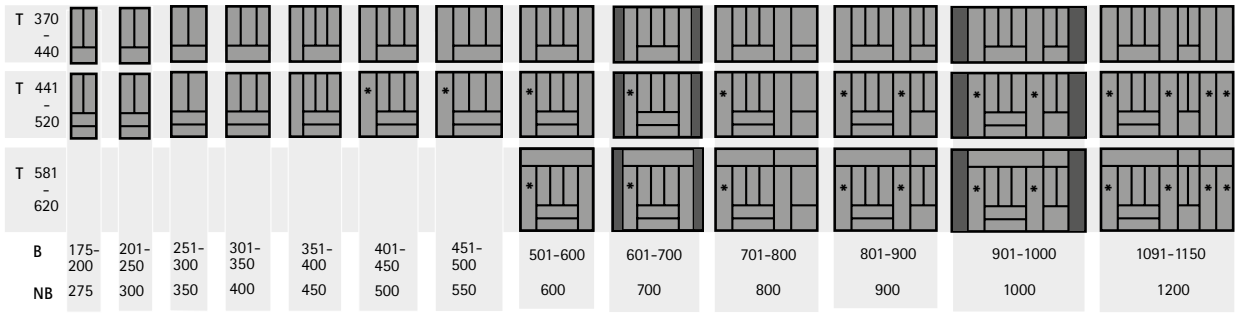

* = Возможно использование держателей для ножей и специй.

T = Глубина B = Ширина NB = Номинальная ширина

Размеры для раскроя

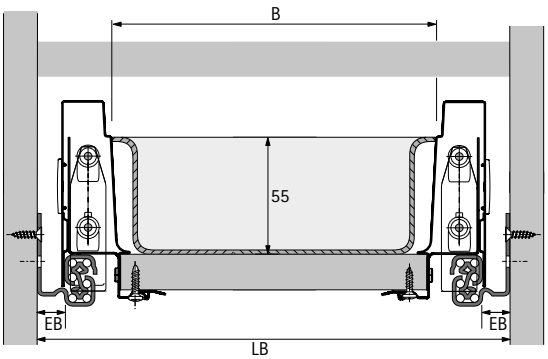

- Ширина обрезки (B) = LB – 2 x EB – 37
- При использовании стыковочного профиля см. стр. 795: ширина обрезки (B) = LB - 2 x EB - 41
- Глубина обрезки = номинальная длина – 8

Система выдвижных ящиков InnoTech Atira с двойными боковинами

- **Внутренняя организация для выдвижных ящиков и внутренних ящиков**
- **Сталь с порошковым покрытием, цвет серебристый**



- Для стандартной ширины корпуса
- Номинальная длина 470 мм
- Возможна дополнительная установка держателя для ножей и (или) для специй, см. ниже.
- Пластмасса серебристого цвета

OrgaTray 480

Ширина корпуса в мм	Артикул	Кол-во
400	**9 202 814**	1 шт.
500	**9 202 815**	1 шт.
550	**9 202 816**	1 шт.
600	**9 202 817**	1 шт.
900	**9 202 818**	1 шт.

Варианты организации

NL	T					
470	462		*	*	*	* *
	B	306	406	456	506	806
	KB	400	500	550	600	900

*** = Возможно использование держателей для ножей и специй.**

NL = Номинальная длина T = Глубина B = Ширина KB = Ширина корпуса

Держатель для ножей и специй



- Для OrgaTray 420, 430, 440 и 480
- Мельницы и контейнеры для специй, см. стр. 795
- Лакированный бук

Изделие	Артикул	Кол-во
1 Держатель для ножей	**0 074 430**	1 шт.
2 Держатель для специй, вертикальный, ø 53 мм	**0 044 934**	1 шт.
3 Держатель для специй, горизонтальный	**9 079 207**	1 шт.

Система выдвижных ящиков InnoTech Atira с двойными боковинами

- **Внутренняя организация для выдвижных ящиков и внутренних ящиков**
- **Сталь с порошковым покрытием, цвет серебристый**



- для различной ширины корпуса от 450 мм
- При ширине корпуса от 800 мм возможна установка двух организаций
- Пластмасса серебристого цвета

OrgaTray 490

Артикул / номинальная длина в мм		Кол-во
470	**520**	
9 207 241	**9 207 242**	1 шт.

Варианты организации

NL	T	
470	462	
520	512	
B	302	
KB	450-1200	

NL = Номинальная длина **T = Глубина** **B = Ширина** **KB = Ширина корпуса**

Размеры для раскроя

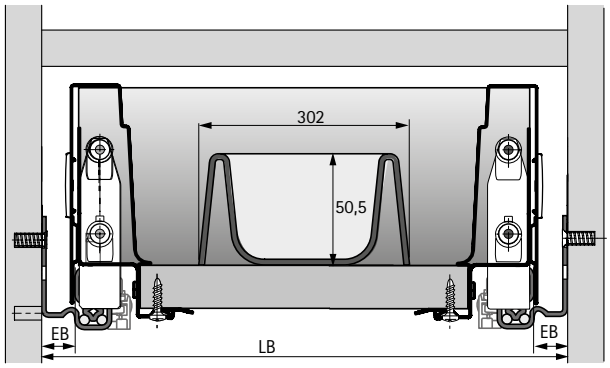

Система выдвижных ящиков InnoTech Atira с двойными боковинами

- **Внутренняя организация для выдвижных ящиков и внутренних ящиков**
- **Сталь с порошковым покрытием, цвет серебристый**



- Для стандартной ширины корпуса
- Пластмасса серебристого цвета

Состав комплекта:
- 1 пластмассовый лоток для столовых приборов
- Разделители для индивидуального деления ящика (количество зависит от ширины, см. варианты организации)

OrgaTray 590

Ширина корпуса в мм	Артикул / номинальная длина в мм		Кол-во
	420	470	
300		**9 194 886**	1 компл.
400		**9 194 887**	1 компл.
450		**9 194 888**	1 компл.
500	**9 194 884**	**9 194 889**	1 компл.
550		**9 194 890**	1 компл.
600	**9 194 885**	**9 194 891**	1 компл.
800		**9 194 892**	1 компл.
900		**9 194 893**	1 компл.
1000		**9 194 894**	1 компл.

Варианты организации

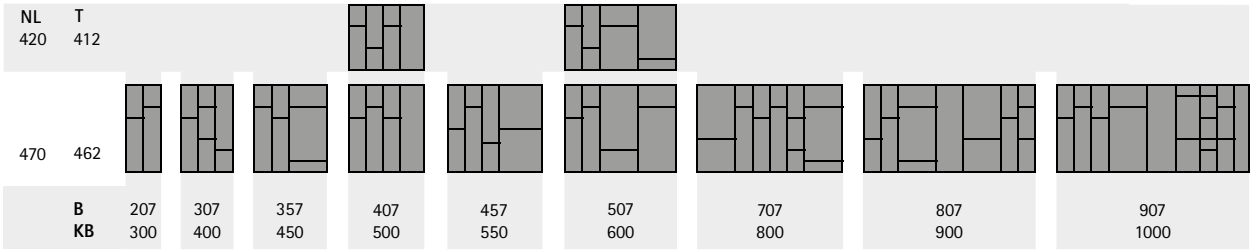

NL = Номинальная длина T = Глубина B = Ширина KB = Ширина корпуса

Разделители



- Для OrgaTray 590
- Пластмасса серого цвета

Номинальная длина, мм	Артикул	Кол-во
68	**9 204 229**	1/50 шт.
128	**9 005 931**	1/50 шт.

Система выдвижных ящиков InnoTech Atira с двойными боковинами

- **Внутренняя организация для выдвижных ящиков и внутренних ящиков**
- **Сталь с порошковым покрытием, цвет серебристый**



- Предустановленный стальной лоток для столовых приборов
- Для различной ширины корпуса от 450 мм
- Для ширины корпуса от 900 мм можно установить 2 шт.
- Противоскользящий коврик заказывается отдельно

OrgaTray 610

Артикул	Кол-во
9 194 881	1 компл.

Варианты организации

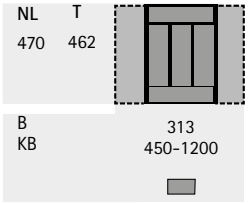

NL = Номинальная длина T = Глубина B = Ширина KB = Ширина корпуса

Размеры для раскроя

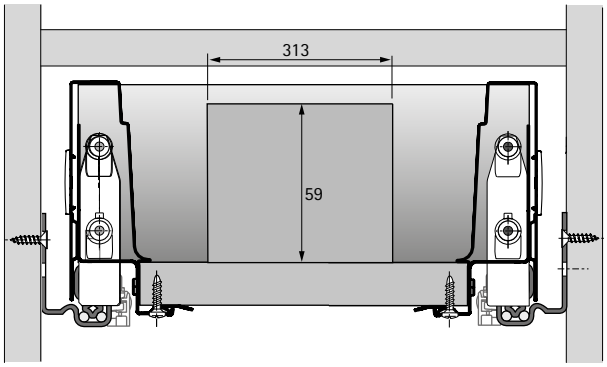

Система выдвижных ящиков InnoTech Atira с двойными боковинами

- **Внутренняя организация для выдвижных ящиков и внутренних ящиков**
- **Сталь с порошковым покрытием, цвет серебристый**



- Универсальное применение
- Для ширины корпуса до 1200 мм возможно комбинирование различных элементов
- Лакированный матовый дуб

Лоток для столовых приборов OrgaTray 240



- Ширина 278 мм

Номинальная длина, мм	**Артикул**	Кол-во
470	**9 209 880**	1 шт.
520	**9 209 881**	1 шт.

Держатель для рулонов OrgaTray 240



- Ширина 100 мм

Состав комплекта:
- 1 держатель для рулонов
- 1 лоток

Номинальная длина, мм	**Артикул**	Кол-во
470	**9 209 884**	1 компл.
520	**9 209 885**	1 компл.

OrgaTray 240, держатель для специй



- Ширина 100 мм
- Подходит для банок со специями диаметром до 50 мм

Состав комплекта:
- 1 держатель для специй
- 1 лоток

Номинальная длина, мм	**Артикул**	Кол-во
470	**9 209 886**	1 компл.
520	**9 209 887**	1 компл.

- **Внутренняя организация для выдвижных ящиков и внутренних ящиков**
- **Сталь с порошковым покрытием, цвет серебристый**

OrgaTray 240, держатель для ножей



- Ширина 100 мм

Состав комплекта:
- 1 держатель для четырех ножей
- 1 лоток

Номинальная длина, мм	**Артикул**	Кол-во
470	**9 209 882**	1 компл.
520	**9 209 883**	1 компл.

Размеры для раскроя

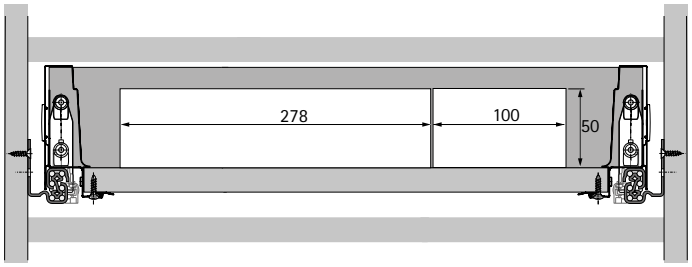

Система выдвижных ящиков InnoTech Atira с двойными боковинами

- **Внутренняя организация для выдвижных ящиков и коробов**
- **Сталь с порошковым покрытием, цвет серебристый**



- Гибкая система внутренней организации
- Самоклеящиеся полоски можно использовать почти во всех ящиках
- Разделители толщиной 4 мм обеспечивают индивидуальный дизайн

Профиль OrgaStripe



- Для наклеивания на деревянные, стальные и алюминиевые поверхности с покрытием
- Длина 1100 мм
- Пластик

Поверхность	**Артикул**	Кол-во
Серый	**9 203 466**	30 шт.

OrgaClip



- Для установки в профиль OrgaStripe
- Для перегородки толщиной 4 мм
- Материал для перегородки можно выбрать по своему усмотрению
- Плавное передвижение в профиле
- Пластик

Поверхность	**Артикул**	Кол-во
Серый	**9 203 469**	60 шт.

Размеры для раскроя

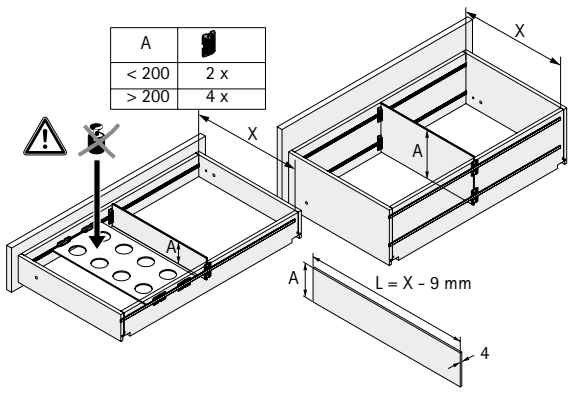

Система выдвижных ящиков InnoTech Atira с двойными боковинами

- **Внутренняя организация для коробов и внутренних коробов**
- **Сталь с порошковым покрытием, цвет серебристый**



- Для коробов и внутренних коробов с релингом
- Поперечные релинги и продольные разделители заказываются отдельно
- Рекомендуется использовать противоскользящий коврик

OrgaStore 410 для стандартной ширины корпуса



- Для стандартной ширины корпуса
- Продольные разделители заказываются отдельно

Ширина корпуса в мм	**Артикул**	Кол-во
300	**9 194 596**	1/30 шт.
450	**9 194 597**	1/30 шт.
600	**9 194 598**	1/30 шт.
800	**9 211 574**	1/30 шт.
900	**9 194 599**	1/30 шт.
1000	**9 211 576**	1/30 шт.
1200	**9 194 600**	1/30 шт.

OrgaStore 410, ширина по своему усмотрению



- Возможность выбора ширины корпуса по своему усмотрению
- Поперечный релинг, адаптеры и продольные разделители заказываются отдельно
- B = LB – 2 x EB – 40,5
- Адаптер из серой пластмассы

Изделие	Длина в мм	**Артикул**	Кол-во
Поперечный релинг	2000	**9 194 614**	1/30 шт.
Адаптер		**9 194 617**	1/20 шт.

Продольный разделитель OrgaStore 410



- Пластмасса серого цвета

Артикул	Кол-во
9 194 618	1/10 шт.

Система выдвижных ящиков InnoTech Atira с двойными боковинами

- **Внутренняя организация для коробов и внутренних коробов**
- **Сталь с порошковым покрытием, цвет серебристый**



- Вкладывается в короб
- Возможна любая ширина корпуса с использованием основного и дополнительного комплектов

OrgaFlag, основной комплект



- Для стандартной ширины корпуса
- Пластмасса серого / антрацитового цвета

Состав комплекта:
- Перфорированные панели с противоскользящим покрытием
- Разделительные элементы

Ширина корпуса в мм	**Артикул / номинальная длина в мм**		Кол-во
	470	**520**	
600	**9 194 869**	**9 194 872**	1 компл.
900	**9 194 870**	**9 194 873**	1 компл.

OrgaFlag, дополнительный комплект



- Дополнительный элемент для увеличения ширины базового комплекта
- Пластмасса серого / антрацитового цвета

Состав комплекта:
- 2 перфорированных панели с противоскользящим покрытием
- 1 разделительный элемент

Ширина корпуса в мм	**Артикул / номинальная длина в мм**		Кол-во
	470	**520**	
100	**9 194 871**	**9 194 874**	1 компл.

Варианты организации

 x	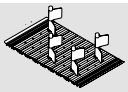 600 mm	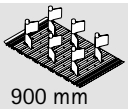 900 mm	 100 mm	
300	1			
400	1			
450	1			
500	1			
600	1			
800	1		2	
900		1		
1000		1	1	
1200		1	3	

Система выдвижных ящиков InnoTech Atira с двойными боковинами

- **Внутренняя организация для коробов и внутренних коробов**
- **Сталь с порошковым покрытием, цвет серебристый**



- Для стандартной ширины корпуса
- Для различной ширины корпуса путем нарезки профиля под размер
- Для номинальной длины от 300 мм
- Серые пластмассовые элементы

Состав комплекта:
- 1 алюминиевый профиль с адаптерами из пластмассы
- Разделительные элементы из пластмассы

Комплекты OrgaStore 820

Ширина корпуса в мм	Количество разделительных элементов	**Артикул**	Кол-во
300	2	**9 194 839**	1 компл.
450	3	**9 194 841**	1 компл.
600	3	**9 194 843**	1 компл.
800	4	**9 194 844**	1 компл.
900	5	**9 194 845**	1 компл.
1000	5	**9 194 846**	1 компл.
1200	6	**9 194 847**	1 компл.

Варианты организации

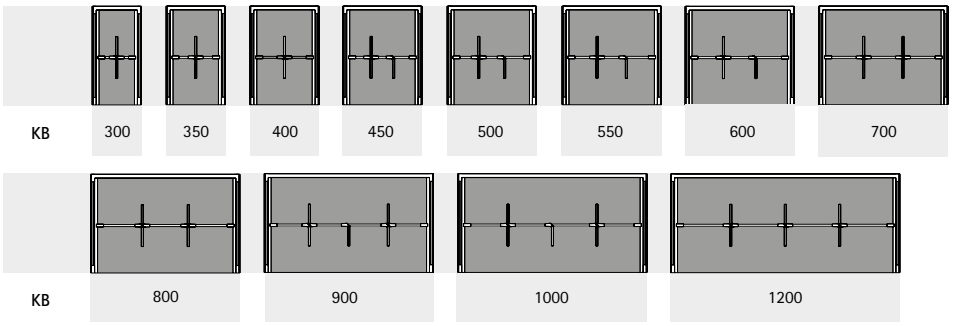

KB = Ширина корпуса

Размеры для раскроя

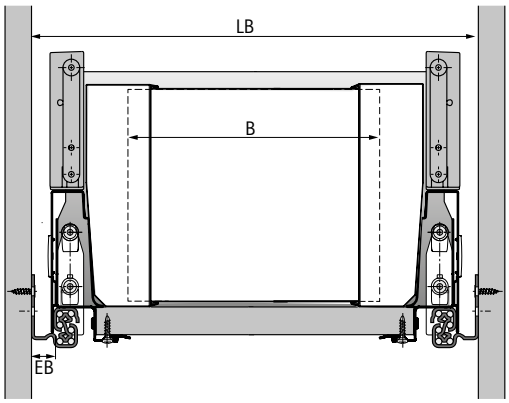

- Размер B = LB – 2 x EB – 72

- **Внутренняя организация для коробов и внутренних коробов**
- **Сталь с порошковым покрытием, цвет серебристый**

OrgaStore 820, разделитель



- Высота 125 мм
- Возможно применение в качестве дополнения к комплекту
- Пластмасса серого цвета

Артикул	Кол-во
9 194 867	1/15 шт.

Адаптер



- Высота 125 мм
- Насаживается на алюминиевый профиль без использования инструментов
- На каждый комплект требуется два адаптера
- Пластмасса серого цвета

Артикул	Кол-во
9 194 866	1/30 шт.

OrgaStore 820, алюминиевый профиль



- Высота 120 мм
- Длина 2000 мм
- Для нарезки под размер
- Адаптеры заказываются отдельно

Артикул	Кол-во
9 194 868	1 шт.

Система выдвижных ящиков InnoTech Atira с двойными боковинами

- **Внутренняя организация для коробов и внутренних коробов**
- **Сталь с порошковым покрытием, цвет серебристый**



- Универсальное применение путем комбинирования разделителей с перфорированной панелью
- Лакированный матовый дуб

Перфорированная панель OrgaStore 240



- Для стандартной ширины корпуса
- Возможен индивидуальный раскрой
- Перегородки заказываются отдельно

Ширина корпуса в мм	Артикул / номинальная длина в мм			Кол-во
	470	520	620	
600	**9 209 898**	**9 209 902**		1 шт.
800	**9 209 899**	**9 209 903**		1 шт.
900	**9 209 900**	**9 209 905**		1 шт.
1000	**9 209 901**	**9 209 906**		1 шт.
1200			**9 209 907**	1 шт.

Перегородка OrgaStore 240



- Перегородка с предустановленными фиксирующими штифтами
- 82 x 10 x 120 мм

Артикул	Кол-во
9 209 908	1/4 шт.

Размеры для раскроя

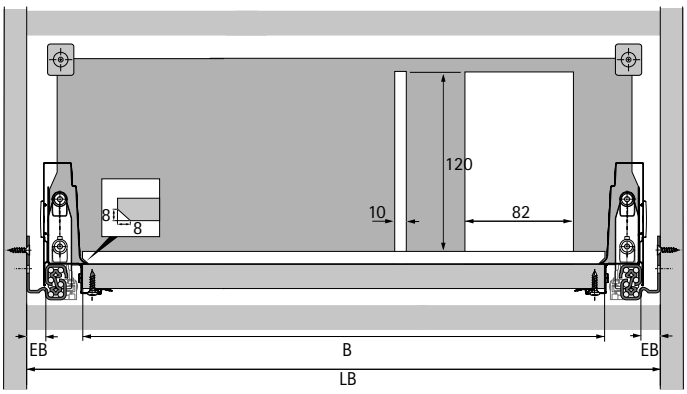

- Ширина обрезки (B) = LB – 2 x EB – 48
- Длина обрезки = номинальная длина – 8

Противоскользящий коврик

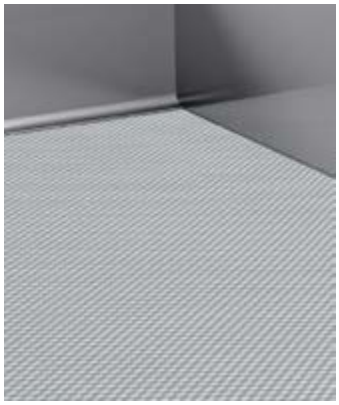

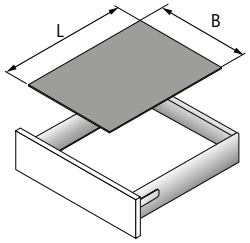

- Вкладывается в выдвижной ящик или короб
- Рулон 5 м
- Пластмасса серебристого цвета

Дополнительно
- Ширина обрезки (B) = LB – 2 x EB – 59
- Длина обрезки (L) = номинальная длина – 8

Номинальная длина, мм	**Артикул**	Кол-во
470	**9 209 533**	1 шт.
520	**9 209 536**	1 шт.
650	**9 209 568**	1 шт.

Стыковочный профиль



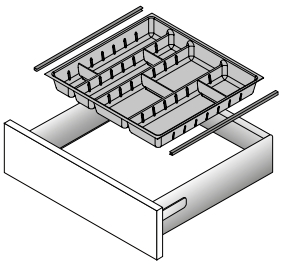

- Насаживается сбоку: ширину установки элементов внутренней организации следует уменьшить на 4 мм
- По индивидуальному размеру
- Пластмасса, под хром

Номинальная длина, мм	**Артикул**	Кол-во
470	**9 079 222**	2 шт.
520	**9 079 226**	2 шт.

Контейнеры для специй



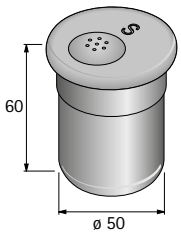

- Нержавеющая сталь

Изделие	**Артикул**	Кол-во
1 Солонка	**0 080 852**	1 шт.
2 Перечница	**0 080 853**	1 шт.
3 Емкость для посыпки	**0 080 854**	1 шт.
4 Прибор для специй грубого помола	**0 080 855**	1 шт.
5 Прибор для специй тонкого помола	**0 080 856**	1 шт.
6 С акриловой крышкой	**0 080 857**	1 шт.

Мельница для специй



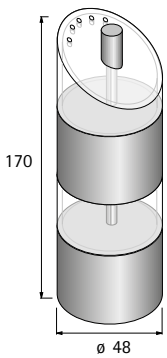

- Нержавеющая сталь / акрил

Артикул	Кол-во
9 079 347	1 шт.

Система выдвижных ящиков InnoTech Atira с двойными боковинами

- **Обзор ассортимента для ящиков с вырезом под мойку**
- **Сталь с порошковым покрытием, цвет серебристый**



OrgaTray 510
для выдвижных ящиков / коробов
798



Banio
для выдвижных ящиков / коробов
799



Металлическая U-образная стенка для выреза под мойку для ящиков / коробов
800



Ограждение выреза под мойку
для выдвижных ящиков / коробов
801

- **Ящик с вырезом под мойку**
- **Сталь с порошковым покрытием, цвет серебристый**



- Для различной ширины корпуса
- Начиная от ширины корпуса 550 мм и номинальной длины 350 мм
- Пластмасса серого цвета

OrgaTray 510

Артикул	Кол-во
9 207 045	1 шт.

Размеры для раскроя

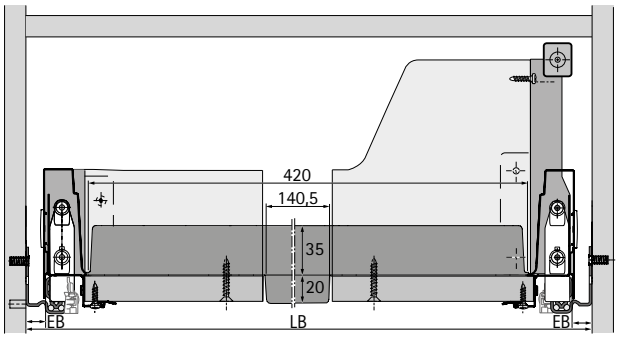

Монтажная схема

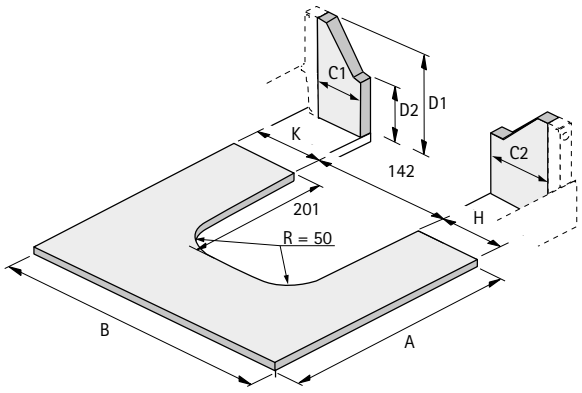

- Размер A = NL + 10
- Размер B = LB – 2 x EB – 51,5
- Размер C1 = K – 6
- Размер C2 = H – 6

Система выдвижных ящиков InnoTech Atira с двойными боковинами

- **Ящик с вырезом под мойку**
- **Сталь с порошковым покрытием, цвет серебристый**



- Для выдвижного ящика или короба
- Для номинальной длины до 470 мм
- Рекомендуется применение, начиная от ширины корпуса 600 мм
- Общая высота рамы 87 мм
- Комплект рам и комплект лотков заказываются раздельно

Banio, комплект рамы



- Пластмасса серого цвета

Артикул	Кол-во
9 153 387	1 компл.

Banio, комплект лотков

- Комплект состоит из трех лотков
- 84 x 84 мм / 84 x 168 мм / 84 x 252 мм
- Прозрачная белая пластмасса

Состав комплекта:
- 3 прозрачных пластмассовых лотка

Артикул	Кол-во
9 153 388	1 компл.

Монтажная схема

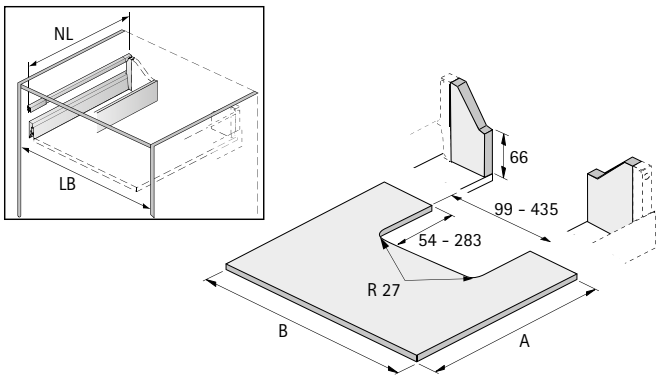

- Размер A = NL + 10
- Размер B = LB - 2 x EB - 51,5

- **Ящик с вырезом под мойку**
- **Сталь с порошковым покрытием, цвет серебристый**



- Для использования пространства под сифоном
- Для выдвижных ящиков и коробов

Металлическая U-образная стенка для выреза под мойку

Артикул	Кол-во
9 204 282	1 шт.

Размеры для раскроя

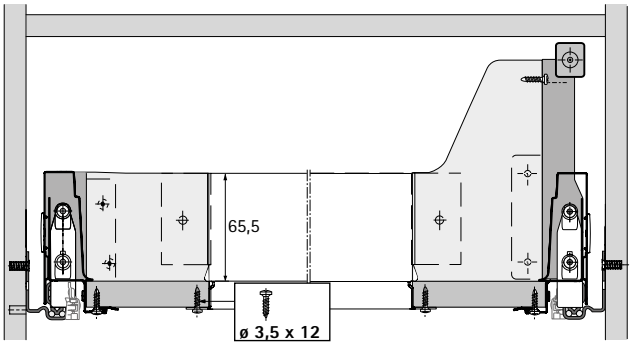

Монтажная схема

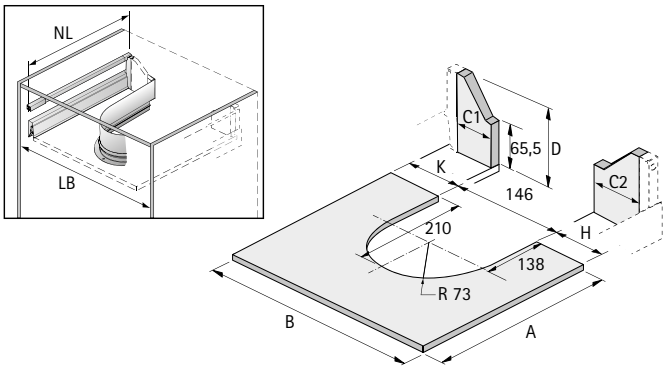

- Размер A = NL + 10
- Размер B = LB – 2 x EB – 51,5
- Размер C1 = K – 6
- Размер C2 = H – 6

Система выдвижных ящиков InnoTech Atira с двойными боковинами

- **Ящик с вырезом под мойку**
- **Сталь с порошковым покрытием, цвет серебристый**



- Для использования пространства под сифоном
- Для коробов с номинальной длиной от 350 мм

Ограждение выреза под мойку

Артикул	Кол-во
0 040 119	1 шт.

Размеры для раскроя

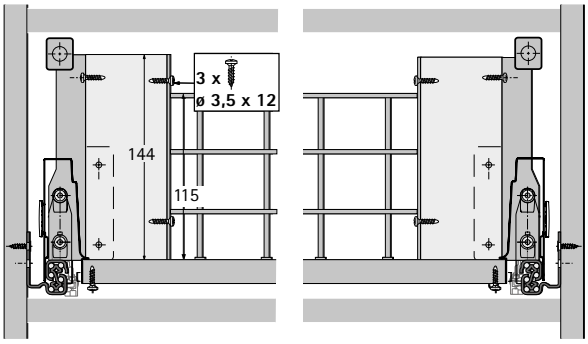

Монтажная схема

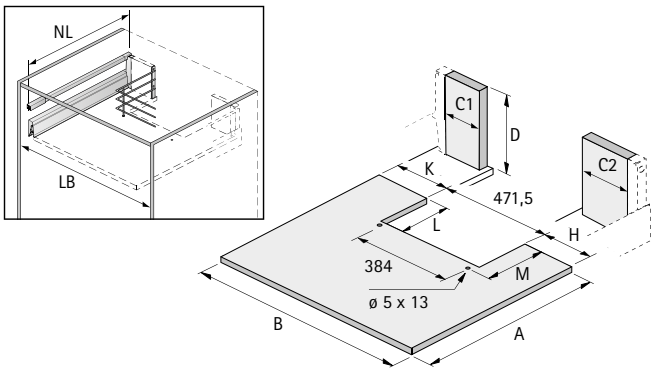

- Размер A = NL + 10 (деревянная задняя стенка) / NL – 3 (алюминиевая задняя стенка)
- Размер B = LB – 2 x EB – 51,5
- Размер C1 = K – 20
- Размер C2 = H – 20
- Размер D = 144 (деревянная задняя стенка)
- Размер L = 280 (деревянная задняя стенка) / 267 (алюминиевая задняя стенка)
- Размер M = 290 (деревянная задняя стенка) / 277 (алюминиевая задняя стенка)



Выдвижной ящик, высота 54 мм

804 - 805



Выдвижной ящик, высота 70 мм

806 - 807



Внутренний ящик 100, высота 70 мм

808 - 811



Внутренний ящик 200, высота 70 мм

812 - 815



Короб с релингом, высота 144 мм

816 - 819



Короб с надставкой на боковину DesignSide, высота 144 мм

820 - 823



Внутренний короб 100 с рейлингом, высота 144 мм

824 - 827



Внутренний короб 200 с релингом, высота 144 мм

828 - 831



Внутренний короб 200 с надставкой на боковину DesignSide, высота 144 мм

832 - 835



Короб с релингом, высота 176 мм

836 - 839



Короб с надставкой на боковину DesignSide, высота 176 мм

840 - 843



Короб с релингом, различная высота задней стенки

844 - 845

- **Обзор ассортимента**
- **Сталь с порошковым покрытием, цвет белый**



Ящик с вырезом под мойку, высота 70 мм

846 - 847



Ящик с вырезом под мойку, высота 144 мм

848 - 849



XXL ящик под духовку

850 - 851



Узкий нижний шкаф

852



Высокий шкаф

853



Шкаф для хранения

854



Организация внутреннего пространства для ящиков / внутренних ящиков, обзор ассортимента

855



Организация внутреннего пространства для коробов / внутренних коробов, обзор ассортимента

855



Решения по отверстиям в днище, обзор ассортимента

871

- **Выдвижной ящик, высота 54 мм**
- **Сталь с порошковым покрытием, цвет белый**



Чертеж в разобранном виде

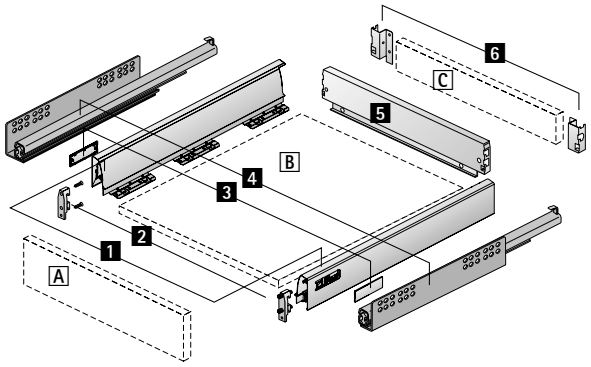

Компоненты

1 Боковина, левая и правая
2 Соединитель передней панели, 2 шт.
3 Заглушка, 2 шт.
4 Направляющие Quadro, левая и правая, см. стр. 950 - 951
5 Стальная задняя стенка
Альтернативно
C Деревянная задняя стенка и
6 Соединитель задней стенки, левый и правый
A Передняя панель
B Днище (толщина материала 16 мм)
C Деревянная задняя стенка (толщина материала 16 мм)

Дополнительно

- Техническая информация, см. стр. 994, 1009 - 1023
- Направляющие Quadro, см. стр. 950 - 951

- **Выдвижной ящик, высота 54 мм**
- **Сталь с порошковым покрытием, цвет белый**

Компоненты

1 Боковина

- Например, для использования в качестве выдвижного ящика под плитой



Номинальная длина, мм	Артикул		Кол-во
	Левая	Правая	
470	**9 194 432**	**9 194 433**	18 шт.

2 Соединитель передней панели

- Пластмасса белого цвета



Тип монтажа	Артикул	Кол-во
Под прикручивание	**1 065 191**	1/400 шт.
С разжимным дюбелем	**1 061 450**	1/400 шт.

3 Заглушка

- Пластик
- По запросу поставляется заглушка с индивидуальным принтом



Поверхность	Артикул	Кол-во
Белая, с логотипом Hettich	**9 194 647**	1/300 шт.
Белая	**9 194 644**	1/300 шт.
Под хром, с логотипом Hettich	**9 194 653**	1/300 шт.
Под хром	**9 194 650**	1/300 шт.

5 Стальная задняя стенка

- Для стандартной ширины корпуса

Ширина корпуса в мм	Артикул	Кол-во
600	**9 194 436**	1/40 шт.

6 Соединитель задней стенки

- Для деревянной задней стенки



Номинальная высота в мм	Артикул		Кол-во
	Левая	Правая	
54	**9 194 623**	**9 194 624**	40 шт.

Система выдвижных ящиков InnoTech Atira с двойными боковинами

- **Выдвижной ящик, высота 70 мм**
- **Сталь с порошковым покрытием, цвет белый**



Чертеж в разобранном виде

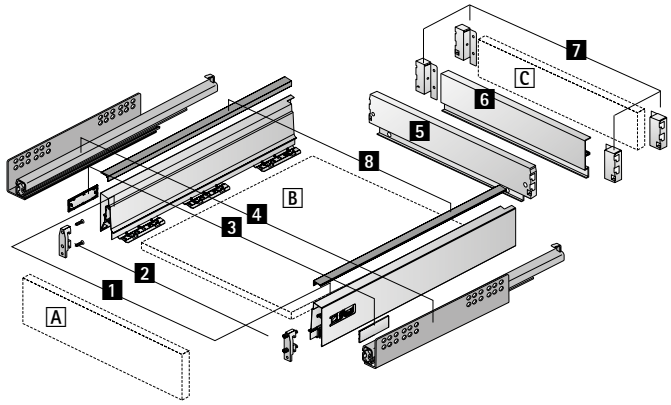

Компоненты

1 Боковина, левая и правая
2 Соединитель передней панели, 2 шт.
3 Заглушка, 2 шт.
4 Направляющие Quadro, левая и правая, см. стр. 950 - 951
5 Стальная задняя стенка

Альтернативно

6 Алюминиевая задняя стенка или C Деревянная задняя стенка и
7 Соединитель задней стенки, левый и правый

8 Декоративный профиль
A Передняя панель
B Днище (толщина материала 16 мм)
C Деревянная задняя стенка (толщина материала 16 мм)

Дополнительно

- Техническая информация, см. стр. 995, 1009 - 1023
- Направляющие Quadro, см. стр. 950 - 951

- **Выдвижной ящик, высота 70 мм**
- **Сталь с порошковым покрытием, цвет белый**

Компоненты

1 Боковина



Номинальная длина, мм	Артикул		Кол-во
	Левая	Правая	
260	**9 194 404**	**9 194 405**	18 шт.
300	**9 194 406**	**9 194 407**	18 шт.
350	**9 194 408**	**9 194 409**	18 шт.
420	**9 194 410**	**9 194 411**	18 шт.
470	**9 194 412**	**9 194 413**	18 шт.
520	**9 194 414**	**9 194 415**	18 шт.
620	**9 194 416**	**9 194 417**	18 шт.

2 Соединитель передней панели

- Пластмасса белого цвета



Тип монтажа	Артикул	Кол-во
Под прикручивание	**1 065 191**	1/400 шт.
С разжимным дюбелем	**1 061 450**	1/400 шт.

3 Заглушка

- Пластик
- По запросу поставляется заглушка с индивидуальным принтом



Поверхность	Артикул	Кол-во
Белая, с логотипом Hettich	**9 194 647**	1/300 шт.
Белая	**9 194 644**	1/300 шт.
Под хром, с логотипом Hettich	**9 194 653**	1/300 шт.
Под хром	**9 194 650**	1/300 шт.

5 Стальная задняя стенка

- Для стандартной ширины корпуса

Ширина корпуса в мм	Артикул	Кол-во
275	**9 194 438**	1/40 шт.
300	**9 194 439**	1/40 шт.
350	**9 194 440**	1/40 шт.
400	**9 194 441**	1/40 шт.
450	**9 194 442**	1/40 шт.
500	**9 194 443**	1/40 шт.
550	**9 194 444**	1/40 шт.
600	**9 194 445**	1/40 шт.
700	**9 194 446**	1/20 шт.
800	**9 194 447**	1/20 шт.
900	**9 194 448**	1/20 шт.
1000	**9 194 449**	1/20 шт.
1200	**9 194 450**	1/20 шт.

7 Соединитель задней стенки

- Для деревянной или 6 алюминиевой задней стенки



Номинальная высота в мм	Артикул		Кол-во
	Левая	Правая	
70	**9 194 627**	**9 194 628**	40 шт.

6 Алюминиевая задняя стенка

- Для изменяемой или стандартной ширины корпуса
- Для нарезки под размер
- Длина 2000 мм
- Белое порошковое покрытие
- 7 Соединители задней стенки заказываются отдельно

Артикул	Кол-во
9 194 518	1 шт.

Система выдвижных ящиков InnoTech Atira с двойными боковинами

- **Внутренний ящик 100, высота 70 мм**
- **Сталь с порошковым покрытием, цвет белый**



Чертеж в разобранном виде

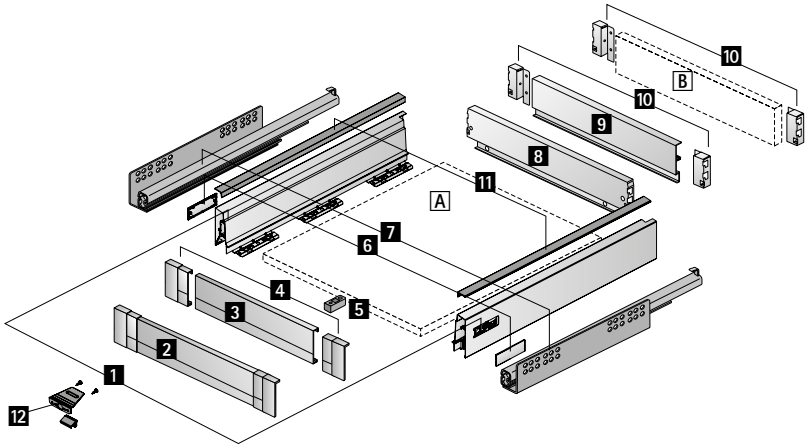

Компоненты

1 Боковина, левая и правая
2 Передняя панель
Альтернативно
3 Алюминиевая передняя панель и
4 Соединитель алюминиевой передней панели
5 Стабилизатор передней панели
6 Заглушка, 2 шт.
7 Направляющая Quadro, левая и правая, см. стр. 950 - 951
8 Стальная задняя стенка
Альтернативно
9 Алюминиевая задняя стенка или B Деревянная задняя стенка и
10 Соединитель задней стенки, левый и правый
11 Декоративный профиль
12 Ручка-фиксатор внутреннего ящика
A Днище (толщина материала 16 мм)
B Деревянная задняя стенка (толщина материала 16 мм)

Дополнительно

- Техническая информация, см. стр. 996, 1009 - 1023
- Направляющие Quadro, см. стр. 950 - 951

- **Внутренний ящик 100, высота 70 мм**
- **Сталь с порошковым покрытием, цвет белый**

Компоненты

1 Боковина



Номинальная длина, мм	Артикул		Кол-во
	Левая	Правая	
260	**9 194 404**	**9 194 405**	18 шт.
300	**9 194 406**	**9 194 407**	18 шт.
350	**9 194 408**	**9 194 409**	18 шт.
420	**9 194 410**	**9 194 411**	18 шт.
470	**9 194 412**	**9 194 413**	18 шт.
520	**9 194 414**	**9 194 415**	18 шт.
620	**9 194 416**	**9 194 417**	18 шт.

6 Заглушка

- Пластик
- По запросу поставляется заглушка с индивидуальным принтом



Поверхность	Артикул	Кол-во
Белая, с логотипом Hettich	**9 194 647**	1/300 шт.
Белая	**9 194 644**	1/300 шт.
Под хром, с логотипом Hettich	**9 194 653**	1/300 шт.
Под хром	**9 194 650**	1/300 шт.

8 Стальная задняя стенка

- Для стандартной ширины корпуса

Ширина корпуса в мм	Артикул	Кол-во
275	**9 194 438**	1/40 шт.
300	**9 194 439**	1/40 шт.
350	**9 194 440**	1/40 шт.
400	**9 194 441**	1/40 шт.
450	**9 194 442**	1/40 шт.
500	**9 194 443**	1/40 шт.
550	**9 194 444**	1/40 шт.
600	**9 194 445**	1/40 шт.
700	**9 194 446**	1/20 шт.
800	**9 194 447**	1/20 шт.
900	**9 194 448**	1/20 шт.
1000	**9 194 449**	1/20 шт.
1200	**9 194 450**	1/20 шт.

9 Алюминиевая задняя стенка

- Для изменяемой или стандартной ширины корпуса
- Для нарезки под размер
- Длина 2000 мм
- Белое порошковое покрытие
- 10 Соединители задней стенки заказываются отдельно

Артикул	Кол-во
9 194 518	1 шт.

10 Соединитель задней стенки

- Для деревянной или 9 алюминиевой задней стенки



Номинальная высота в мм	Артикул		Кол-во
	Левая	Правая	
70	**9 194 627**	**9 194 628**	40 шт.

Передняя панель для внутреннего ящика

2 Передняя панель

- Для стандартной ширины корпуса
- С предустановленными соединителями
- Алюминий с порошковым покрытием белого цвета / пластмасса белого цвета

Ширина корпуса в мм	Артикул	Кол-во
300	**9 194 728**	1/20 шт.
400	**9 194 729**	1/20 шт.
450	**9 194 730**	1/20 шт.
500	**9 194 731**	1/20 шт.
600	**9 194 732**	1/20 шт.
800	**9 194 733**	1/20 шт.
900	**9 194 734**	1/20 шт.
1000	**9 194 735**	1/20 шт.
1200	**9 194 736**	1/20 шт.

3 Алюминиевая передняя панель

- Для изменяемой или стандартной ширины корпуса
- Для нарезки под размер
- Длина 2000 мм
- Белое порошковое покрытие
- **4** Соединители алюминиевой передней панели заказываются отдельно

Артикул	Кол-во
9 194 765	1 шт.

4 Соединитель алюминиевой передней панели

- Для комбинирования с **3** Алюминиевой передней панелью
- Пластмасса белого цвета

Артикул	Кол-во
9 196 348	1 компл.

5 Стабилизатор передней панели

- Для стабилизации широких передних панелей
- Рекомендуется использование с корпусами шириной более 600 мм
- Пластмасса белого цвета



Артикул	Кол-во
9 117 782	1/100 шт.

- **Внутренний ящик 200, высота 70 мм**
- **Сталь с порошковым покрытием, цвет белый**



Чертеж в разобранном виде

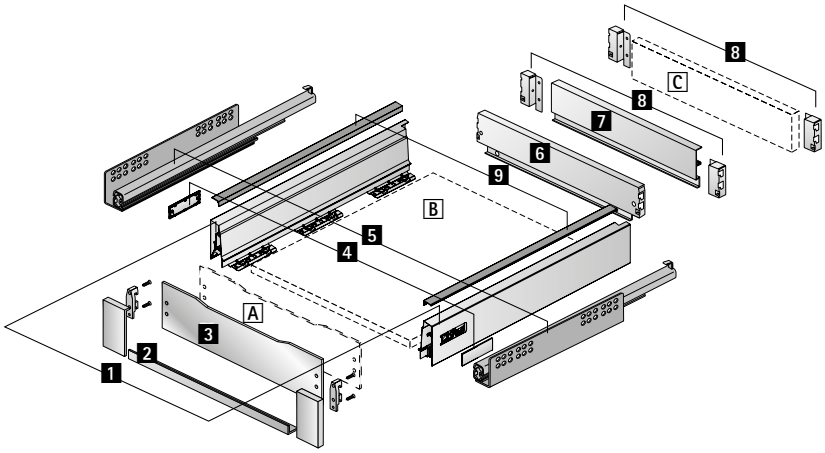

Компоненты

1 Боковина, левая и правая
2 Соединитель передней панели
3 Передняя панель из стекла
Альтернативно
A Передняя панель из другого материала
4 Заглушка, 2 шт.
5 Направляющая Quadro, левая и правая, см. стр. 950 - 951
6 Стальная задняя стенка
Альтернативно
7 Алюминиевая задняя стенка или C Деревянная задняя стенка и
8 Соединитель задней стенки, левый и правый
9 Декоративный профиль
A Передняя панель из другого материала (толщина материала 4 мм)
B Днище (толщина материала 16 мм)
C Деревянная задняя стенка (толщина материала 16 мм)

Дополнительно

- Техническая информация, см. стр. 997
- Направляющие Quadro, см. стр. 950 - 951

- **Внутренний ящик 200, высота 70 мм**
- **Сталь с порошковым покрытием, цвет белый**

Компоненты

1 Боковина



Номинальная длина, мм	Артикул		Кол-во
	Левая	Правая	
260	**9 194 404**	**9 194 405**	18 шт.
300	**9 194 406**	**9 194 407**	18 шт.
350	**9 194 408**	**9 194 409**	18 шт.
420	**9 194 410**	**9 194 411**	18 шт.
470	**9 194 412**	**9 194 413**	18 шт.
520	**9 194 414**	**9 194 415**	18 шт.
620	**9 194 416**	**9 194 417**	18 шт.

4 Заглушка

- Пластик
- По запросу поставляется заглушка с индивидуальным принтом



Поверхность	Артикул	Кол-во
Белая, с логотипом Hettich	**9 194 647**	1/300 шт.
Белая	**9 194 644**	1/300 шт.
Под хром, с логотипом Hettich	**9 194 653**	1/300 шт.
Под хром	**9 194 650**	1/300 шт.

6 Стальная задняя стенка

- Для стандартной ширины корпуса

Ширина корпуса в мм	Артикул	Кол-во
275	**9 194 438**	1/40 шт.
300	**9 194 439**	1/40 шт.
350	**9 194 440**	1/40 шт.
400	**9 194 441**	1/40 шт.
450	**9 194 442**	1/40 шт.
500	**9 194 443**	1/40 шт.
550	**9 194 444**	1/40 шт.
600	**9 194 445**	1/40 шт.
700	**9 194 446**	1/20 шт.
800	**9 194 447**	1/20 шт.
900	**9 194 448**	1/20 шт.
1000	**9 194 449**	1/20 шт.
1200	**9 194 450**	1/20 шт.

7 Алюминиевая задняя стенка

- Для изменяемой или стандартной ширины корпуса
- Для нарезки под размер
- Длина 2000 мм
- Белое порошковое покрытие
- 8 Соединители задней стенки заказываются отдельно

Артикул	Кол-во
9 194 518	1 шт.

8 Соединитель задней стенки

- Для деревянной или 7 алюминиевой задней стенки



Номинальная высота в мм	Артикул		Кол-во
	Левая	Правая	
70	**9 194 627**	**9 194 628**	40 шт.

Передняя панель для внутреннего ящика

2 Соединитель передней панели

- Для комбинирования с 3 Передней панелью из стекла или передней панелью из другого материала

Состав комплекта:
- 1 соединитель, слева и справа, цинковое литье под давлением, цвет белый
- 1 поддерживающий профиль, алюминий, цвет белый
- 2 соединителя передней панели
- Крепеж

Номинальная высота в мм	**Артикул**	Кол-во
70	**9 206 326**	1 компл.

3 Передняя панель из стекла

- Для стандартной ширины корпуса
- Сатинированное стекло
- 2 Соединители передней панели заказываются отдельно



Ширина корпуса в мм	**Артикул**	Кол-во
300	**9 079 143**	1 шт.
400	**9 079 145**	1 шт.
450	**9 079 147**	1 шт.
500	**9 079 148**	1 шт.
550	**9 079 309**	1 шт.
600	**9 079 310**	1 шт.
800	**9 079 311**	1 шт.
900	**9 079 312**	1 шт.
1000	**9 079 313**	1 шт.
1200	**9 079 314**	1 шт.

Система выдвижных ящиков InnoTech Atira с двойными боковинами

- **Короб с релингом, высота 144 мм**
- **Сталь с порошковым покрытием, цвет белый**







Чертеж в разобранном виде

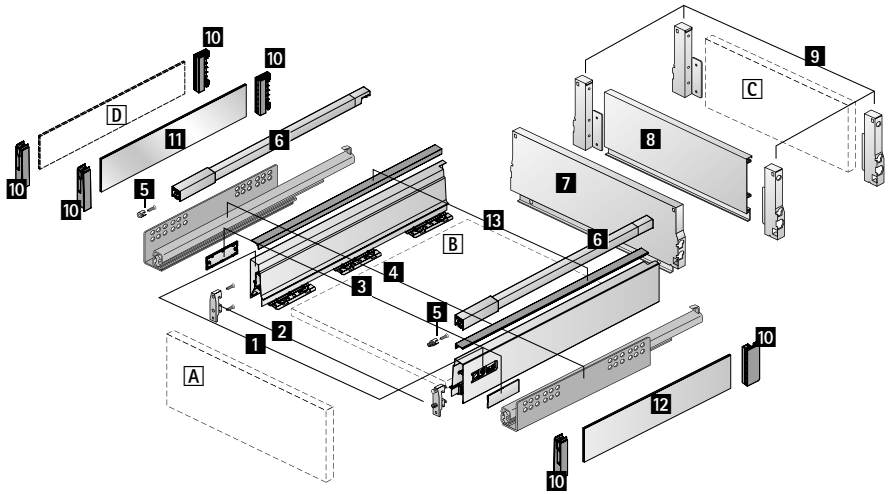

Компоненты

1 Боковина, левая и правая
2 Соединитель передней панели, 2 шт.
3 Заглушка, 2 шт.
4 Направляющие Quadro, левая и правая, см. стр. 950 - 951
5 Соединитель передней панели для продольного релинга, 2 шт.
6 Продольный релинг, левый и правый
7 Стальная задняя стенка

Альтернативно

8 Алюминиевая задняя стенка или C Деревянная задняя стенка и
9 Соединитель задней стенки, левый и правый

Дополнительные принадлежности:

10 Адаптер TopSide
11 Надставка на боковину TopSide из металла

Вариант 1

12 Надставка на боковину TopSide из стекла

Вариант 2

D Надставка на боковину TopSide из другого материала
13 Декоративный профиль

A Передняя панель
B Днище (толщина материала 16 мм)
C Деревянная задняя стенка (толщина материала 16 мм)
A Надставка на боковину TopSide из другого материала (толщина материала 4 мм)

Дополнительно

- Техническая информация, см. стр. 998, 1009 - 1023
- Направляющие Quadro, см. стр. 950 - 951

- **Короб с релингом, высота 144 мм**
- **Сталь с порошковым покрытием, цвет белый**

Компоненты

1 Боковина



Номинальная длина, мм	Артикул		Кол-во
	Левая	Правая	
260	**9 194 404**	**9 194 405**	18 шт.
300	**9 194 406**	**9 194 407**	18 шт.
350	**9 194 408**	**9 194 409**	18 шт.
420	**9 194 410**	**9 194 411**	18 шт.
470	**9 194 412**	**9 194 413**	18 шт.
520	**9 194 414**	**9 194 415**	18 шт.
620	**9 194 416**	**9 194 417**	18 шт.

2 Соединитель передней панели

- Пластмасса белого цвета



Тип монтажа	Артикул	Кол-во
Под прикручивание	**1 065 191**	1/400 шт.
С разжимным дюбелем	**1 061 450**	1/400 шт.

3 Заглушка

- Пластик
- По запросу поставляется заглушка с индивидуальным принтом



Поверхность	Артикул	Кол-во
Белая, с логотипом Hettich	**9 194 647**	1/300 шт.
Белая	**9 194 644**	1/300 шт.
Под хром, с логотипом Hettich	**9 194 653**	1/300 шт.
Под хром	**9 194 650**	1/300 шт.

5 Соединитель передней панели для продольного релинга

- Пластмасса белого цвета



Тип монтажа	Артикул	Кол-во
Под прикручивание	**9 002 503**	1/400 шт.
С разжимным дюбелем	**1 061 965**	1/400 шт.

6 Продольный релинг



Номинальная длина, мм	Артикул		Кол-во
	Правая	Левая	
260	**9 194 537**	**9 194 536**	80 шт.
300	**9 194 539**	**9 194 538**	80 шт.
350	**9 194 541**	**9 194 540**	80 шт.
420	**9 194 543**	**9 194 542**	80 шт.
470	**9 194 545**	**9 194 544**	80 шт.
520	**9 194 547**	**9 194 546**	80 шт.
620	**9 194 549**	**9 194 548**	80 шт.

7 Стальная задняя стенка

- Для стандартной ширины корпуса

Ширина корпуса в мм	Артикул	Кол-во
275	**9 194 464**	1/20 шт.
300	**9 194 465**	1/20 шт.
350	**9 194 466**	1/20 шт.
400	**9 194 467**	1/20 шт.
450	**9 194 468**	1/20 шт.
500	**9 194 469**	1/20 шт.
550	**9 194 470**	1/20 шт.
600	**9 194 471**	1/20 шт.
700	**9 194 472**	1/10 шт.
800	**9 194 474**	1/10 шт.
900	**9 194 476**	1/10 шт.
1000	**9 194 477**	1/10 шт.
1200	**9 194 478**	1/10 шт.

9 Соединитель задней стенки

- Для деревянной или 8 алюминиевой задней стенки



Номинальная высота в мм	Артикул		Кол-во
	Левая	Правая	
144	**9 194 635**	**9 194 636**	40 шт.

8 Алюминиевая задняя стенка

- Для изменяемой или стандартной ширины корпуса
- Для нарезки под размер
- Длина 2000 мм
- Белое порошковое покрытие
- 9 Соединители для задней панели заказываются отдельно

Артикул	Кол-во
9 194 520	1 шт.

10 Адаптер TopSide

- Для установки надставки на боковину 11 TopSide из металла, 12 TopSide из стекла или TopSide из другого материала
- Пластик, цвет белый



Состав комплекта:
- 1 передний адаптер, слева и справа
- 1 задний адаптер, слева и справа

Артикул	Кол-во
9 194 658	1/50 компл.

11 Надставка на боковину TopSide из металла

- 10 Адаптеры TopSide заказываются отдельно

Состав комплекта:
- 2 надставки на боковину TopSide

Номинальная длина, мм	Артикул	Кол-во
260	**9 194 684**	1 компл.
300	**9 194 685**	1 компл.
350	**9 194 686**	1 компл.
420	**9 194 687**	1 компл.
470	**9 194 688**	1 компл.
520	**9 194 689**	1 компл.
620	**9 194 690**	1 компл.

12 Надставка на боковину TopSide из стекла

- Стекло прозрачное
- 10 Адаптеры TopSide заказываются отдельно

Состав комплекта:
- 2 надставки на боковину TopSide

Номинальная длина, мм	Артикул	Кол-во
260	**9 194 663**	1 компл.
300	**9 194 664**	1 компл.
350	**9 194 665**	1 компл.
420	**9 194 666**	1 компл.
470	**9 194 667**	1 компл.
520	**9 194 668**	1 компл.
620	**9 194 669**	1 компл.

- **Короб с надставкой на боковину DesignSide, высота 144 мм**
- **Сталь с порошковым покрытием, цвет белый**



Чертеж в разобранном виде

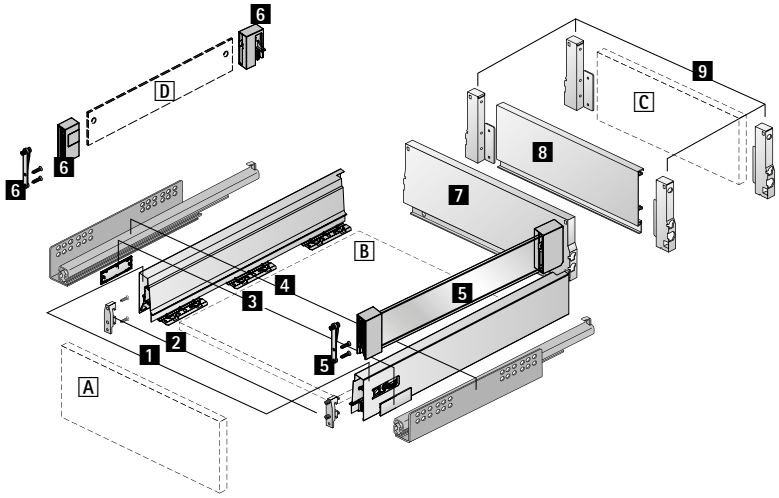

Компоненты

1 Боковина, левая и правая
2 Соединитель передней панели, 2 шт.
3 Заглушка, 2 шт.
4 Направляющие Quadro, левая и правая, см. стр. 950 - 951
5 Надставка на боковину DesignSide из стекла
Альтернативно
D Надставка DesignSide из другого материала и
6 Адаптер DesignSide
7 Стальная задняя стенка
Альтернативно
8 Алюминиевая задняя стенка или C Деревянная задняя стенка и
9 Соединитель задней стенки, левый и правый
A Передняя панель
B Днище (толщина материала 16 мм)
C Деревянная задняя стенка (толщина материала 16 мм)
D Надставка DesignSide из другого материала (толщина материала 6 мм)

Дополнительно

- Техническая информация, см. стр. 999, 1009 - 1023
- Направляющие Quadro, см. стр. 950 - 951

- **Короб с надставкой на боковину DesignSide, высота 144 мм**
- **Сталь с порошковым покрытием, цвет белый**

Компоненты

1 Боковина



Номинальная длина, мм	Артикул		Кол-во
	Левая	Правая	
260	**9 194 404**	**9 194 405**	18 шт.
300	**9 194 406**	**9 194 407**	18 шт.
350	**9 194 408**	**9 194 409**	18 шт.
420	**9 194 410**	**9 194 411**	18 шт.
470	**9 194 412**	**9 194 413**	18 шт.
520	**9 194 414**	**9 194 415**	18 шт.
620	**9 194 416**	**9 194 417**	18 шт.

2 Соединитель передней панели

- Пластмасса белого цвета



Тип монтажа	Артикул	Кол-во
Под прикручивание	**1 065 191**	1/400 шт.
С разжимным дюбелем	**1 061 450**	1/400 шт.

3 Заглушка

- Пластик
- По запросу поставляется заглушка с индивидуальным принтом



Поверхность	Артикул	Кол-во
Белая, с логотипом Hettich	**9 194 647**	1/300 шт.
Белая	**9 194 644**	1/300 шт.
Под хром, с логотипом Hettich	**9 194 653**	1/300 шт.
Под хром	**9 194 650**	1/300 шт.

7 Стальная задняя стенка

- Для стандартной ширины корпуса

Ширина корпуса в мм	Артикул	Кол-во
275	**9 194 464**	1/20 шт.
300	**9 194 465**	1/20 шт.
350	**9 194 466**	1/20 шт.
400	**9 194 467**	1/20 шт.
450	**9 194 468**	1/20 шт.
500	**9 194 469**	1/20 шт.
550	**9 194 470**	1/20 шт.
600	**9 194 471**	1/20 шт.
700	**9 194 472**	1/10 шт.
800	**9 194 474**	1/10 шт.
900	**9 194 476**	1/10 шт.
1000	**9 194 477**	1/10 шт.
1200	**9 194 478**	1/10 шт.

9 Соединитель задней стенки

- Для деревянной или 8 алюминиевой задней стенки



Номинальная высота в мм	Артикул		Кол-во
	Левая	Правая	
144	**9 194 635**	**9 194 636**	40 шт.

8 Алюминиевая задняя стенка

- Для изменяемой или стандартной ширины корпуса
- Для нарезки под размер
- Длина 2000 мм
- Белое порошковое покрытие
- 9 Соединители для задней панели заказываются отдельно

Артикул	Кол-во
9 194 520	1 шт.

5 Надставка на боковину DesignSide из стекла



- Стекло прозрачное с предустановленными адаптерами, белая пластмасса
- Толщина материала 6 мм

Состав комплекта:
- 1 надставка на боковину DesignSide с предустановленными адаптерами, слева и справа
- 2 соединителя передней панели с разжимными дюбелями
- 2 соединителя передней панели под прикручивание

Номинальная длина, мм	**Артикул**	Кол-во
260	**9 194 804**	1 компл.
300	**9 194 805**	1 компл.
350	**9 194 806**	1 компл.
420	**9 194 807**	1 компл.
470	**9 194 808**	1 компл.
520	**9 194 809**	1 компл.
620	**9 194 810**	1 компл.

10 Соединитель передней панели для DesignSide

- Под прикручивание
- Пластик

Артикул	Кол-во
9 098 724	1/80 шт.

6 Комплект адаптеров DesignSide

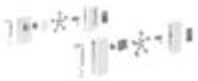

- Для использования с надставкой на боковину DesignSide из другого материала
- Пластмасса белого цвета
- 10 Соединитель передней панели для DesignSide, монтаж под прикручивание; при необходимости заказывается отдельно

Состав комплекта:
- 1 передний адаптер DesignSide, слева и справа
- 1 задний адаптер DesignSide, слева и справа
- 2 соединителя передней панели с разжимными дюбелями
- Крепеж

Артикул	Кол-во
9 196 318	1 компл.

Система выдвижных ящиков InnoTech Atira с двойными боковинами

- **Внутренний короб 100 с рейлингом, высота 144 мм**
- **Сталь с порошковым покрытием, цвет белый**





Чертеж в разобранном виде

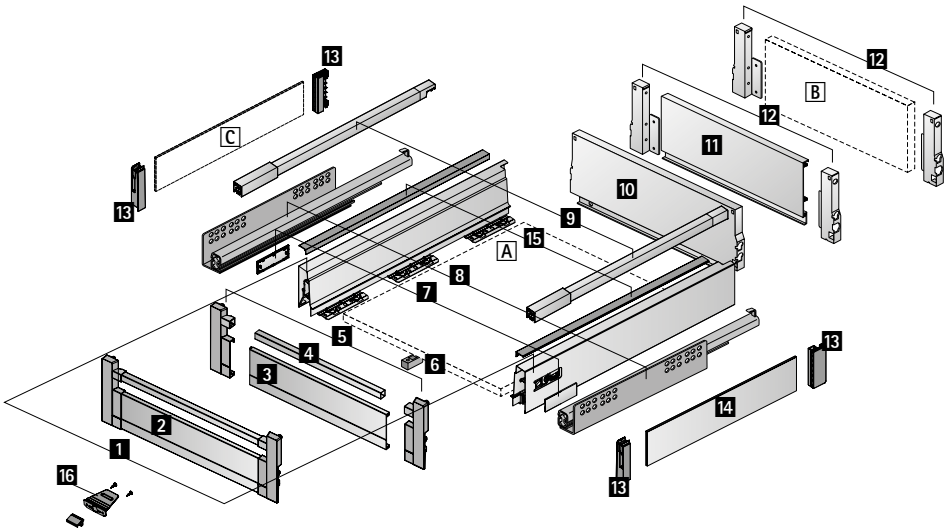

Компоненты

1 Боковина, левая и правая
2 Передняя панель
Альтернативно
3 Алюминиевая передняя панель и
4 Релинг для алюминиевой передней панели и
5 Соединитель алюминиевой передней панели
6 Стабилизатор передней панели
7 Заглушка, 2 шт.
8 Направляющая Quadro, левая и правая, см. стр. 950 - 951
9 Продольный релинг, левый и правый
10 Стальная задняя стенка
Альтернативно
11 Алюминиевая задняя стенка или B Деревянная задняя стенка и
12 Соединитель задней стенки, левый и правый
Дополнительные принадлежности:
13 Адаптер TopSide
14 Надставка на боковину TopSide из металла
Альтернативно
C Надставка на боковину TopSide из другого материала
15 Декоративный профиль
16 Ручка-фиксатор внутреннего ящика

A Днище (толщина материала 16 мм)
B Деревянная задняя стенка (толщина материала 16 мм)
C Надставка на боковину TopSide из другого материала (толщина материала 4 мм)

Дополнительно

- Техническая информация, см. стр. 1000, 1009 - 1023
- Направляющие Quadro, см. стр. 950 - 951

Компоненты

1 Боковина



Номинальная длина, мм	Артикул		Кол-во
	Левая	**Правая**	
350	**9 194 408**	**9 194 409**	18 шт.
420	**9 194 410**	**9 194 411**	18 шт.
470	**9 194 412**	**9 194 413**	18 шт.
520	**9 194 414**	**9 194 415**	18 шт.
620	**9 194 416**	**9 194 417**	18 шт.

7 Заглушка

- Пластик
- По запросу поставляется заглушка с индивидуальным принтом



Поверхность	Артикул	Кол-во
Белая, с логотипом Hettich	**9 194 647**	1/300 шт.
Белая	**9 194 644**	1/300 шт.
Под хром, с логотипом Hettich	**9 194 653**	1/300 шт.
Под хром	**9 194 650**	1/300 шт.

9 Продольный релинг



Номинальная длина, мм	Артикул		Кол-во
	Левая	**Правая**	
350	**9 194 576**	**9 194 577**	80 шт.
420	**9 194 578**	**9 194 579**	80 шт.
470	**9 194 580**	**9 194 581**	80 шт.
520	**9 194 582**	**9 194 583**	80 шт.
620	**9 194 584**	**9 194 585**	80 шт.

10 Стальная задняя стенка

- Для стандартной ширины корпуса

Ширина корпуса в мм	Артикул	Кол-во
275	**9 194 464**	1/20 шт.
300	**9 194 465**	1/20 шт.
350	**9 194 466**	1/20 шт.
400	**9 194 467**	1/20 шт.
450	**9 194 468**	1/20 шт.
500	**9 194 469**	1/20 шт.
550	**9 194 470**	1/20 шт.
600	**9 194 471**	1/20 шт.
700	**9 194 472**	1/10 шт.
800	**9 194 474**	1/10 шт.
900	**9 194 476**	1/10 шт.
1000	**9 194 477**	1/10 шт.
1200	**9 194 478**	1/10 шт.

12 Соединитель задней стенки

- Для деревянной или **11** алюминиевой задней стенки



Номинальная высота в мм	Артикул		Кол-во
	Левая	**Правая**	
144	**9 194 635**	**9 194 636**	40 шт.

11 Алюминиевая задняя стенка

- Для изменяемой или стандартной ширины корпуса
- Для нарезки под размер
- Длина 2000 мм
- Белое порошковое покрытие
- **12** Соединители задней стенки заказываются отдельно

Артикул	Кол-во
9 194 520	1 шт.

13 Адаптер TopSide

- Для установки надставки на боковину **14** TopSide из металла или TopSide из другого материала
- Пластик, цвет белый



Состав комплекта:
- 1 передний адаптер, слева и справа
- 1 задний адаптер, слева и справа

Артикул	Кол-во
9 194 658	1/50 компл.

14 Надставка на боковину TopSide из металла

- 13 Адаптеры TopSide заказываются отдельно

Состав комплекта:
- 2 надставки на боковину TopSide

Номинальная длина, мм	**Артикул**	Кол-во
350	**9 206 224**	1 компл.
420	**9 206 225**	1 компл.
470	**9 206 227**	1 компл.
520	**9 206 230**	1 компл.
620	**9 206 231**	1 компл.

Передняя панель для внутреннего короба

2 Передняя панель

- Для стандартной ширины корпуса
- С предустановленными соединителями и предустановленным релингом
- Алюминий с порошковым покрытием белого цвета / пластмасса белого цвета

Ширина корпуса в мм	Артикул	Кол-во
300	**9 194 779**	1/20 шт.
400	**9 194 780**	1/20 шт.
450	**9 194 781**	1/20 шт.
500	**9 194 782**	1/20 шт.
600	**9 194 783**	1/20 шт.
800	**9 194 784**	1/20 шт.
900	**9 194 785**	1/20 шт.
1000	**9 194 786**	1/20 шт.
1200	**9 194 787**	1/20 шт.

3 Алюминиевая передняя панель

- Для изменяемой или стандартной ширины корпуса
- Для нарезки под размер
- Длина 2000 мм
- Белое порошковое покрытие
- **4** Релинг и **5** соединители алюминиевой передней панели заказываются отдельно

Артикул	Кол-во
9 194 765	1 шт.

4 Релинг для алюминиевой передней панели

- Сталь
- Для изменяемой или стандартной ширины корпуса
- Для нарезки под размер
- Длина 2000 мм
- **3** Алюминиевая передняя панель и **5** соединители алюминиевой передней панели заказываются отдельно

Артикул	Кол-во
9 194 615	1/30 шт.

5 Соединитель алюминиевой передней панели

- Для использования с **3** алюминиевой передней панелью и **4** релингом для алюминиевой передней панели
- Пластмасса белого цвета

Артикул	Кол-во
9 204 258	1 компл.

6 Стабилизатор передней панели

- Для стабилизации широких передних панелей
- Рекомендуется использование с корпусами шириной более 600 мм
- Пластмасса белого цвета



Артикул	Кол-во
9 117 782	1/100 шт.

Система выдвижных ящиков InnoTech Atira с двойными боковинами

- **Внутренний короб 200 с релингом, высота 144 мм**
- **Сталь с порошковым покрытием, цвет белый**







Чертеж в разобранном виде

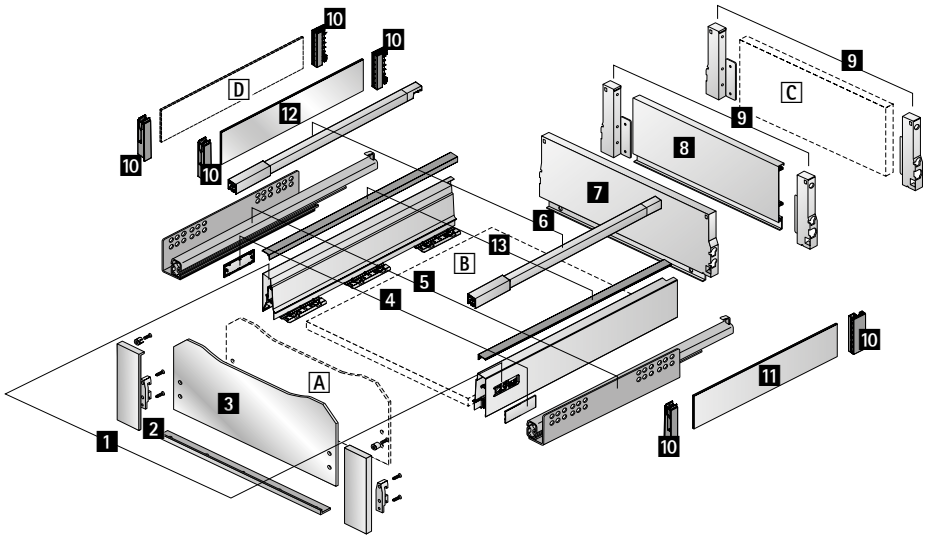

Компоненты

1 Боковина, левая и правая
2 Соединитель передней панели
3 Передняя панель из стекла
Альтернативно
Ⓐ Передняя панель из другого материала
4 Заглушка, 2 шт.
5 Направляющая Quadro, левая и правая, см. стр. 950 - 951
6 Продольный релинг, левый и правый
7 Стальная задняя стенка
Альтернативно
8 Алюминиевая задняя стенка или Ⓒ Деревянная задняя стенка и
9 Соединитель задней стенки, левый и правый
Дополнительные принадлежности:
10 Адаптер TopSide
11 Надставка на боковину TopSide из металла
Вариант 1
12 Надставка на боковину TopSide из стекла
Вариант 2
Ⓓ Надставка на боковину TopSide из другого материала
13 Декоративный профиль

Ⓐ Передняя панель
Ⓑ Днище (толщина материала 16 мм)
Ⓒ Деревянная задняя стенка (толщина материала 16 мм)
Ⓐ Надставка на боковину TopSide из другого материала (толщина материала 4 мм)

Дополнительно

- Техническая информация, см. стр. 1001, 1009 - 1023
- Направляющие Quadro, см. стр. 950 - 951

- **Внутренний короб 200 с релингом, высота 144 мм**
- **Сталь с порошковым покрытием, цвет белый**

Компоненты

1 Боковина



Номинальная длина, мм	Артикул		Кол-во
	Левая	Правая	
260	**9 194 404**	**9 194 405**	18 шт.
300	**9 194 406**	**9 194 407**	18 шт.
350	**9 194 408**	**9 194 409**	18 шт.
420	**9 194 410**	**9 194 411**	18 шт.
470	**9 194 412**	**9 194 413**	18 шт.
520	**9 194 414**	**9 194 415**	18 шт.
620	**9 194 416**	**9 194 417**	18 шт.

4 Заглушка

- Пластик
- По запросу поставляется заглушка с индивидуальным принтом



Поверхность	Артикул	Кол-во
Белая, с логотипом Hettich	**9 194 647**	1/300 шт.
Белая	**9 194 644**	1/300 шт.
Под хром, с логотипом Hettich	**9 194 653**	1/300 шт.
Под хром	**9 194 650**	1/300 шт.

6 Продольный релинг



Номинальная длина, мм	Артикул		Кол-во
	Левая	Правая	
260	**9 194 536**	**9 194 537**	80 шт.
300	**9 194 538**	**9 194 539**	80 шт.
350	**9 194 540**	**9 194 541**	80 шт.
420	**9 194 542**	**9 194 543**	80 шт.
470	**9 194 544**	**9 194 545**	80 шт.
520	**9 194 546**	**9 194 547**	80 шт.
620	**9 194 548**	**9 194 549**	80 шт.

7 Стальная задняя стенка

- Для стандартной ширины корпуса

Ширина корпуса в мм	Артикул	Кол-во
275	**9 194 464**	1/20 шт.
300	**9 194 465**	1/20 шт.
350	**9 194 466**	1/20 шт.
400	**9 194 467**	1/20 шт.
450	**9 194 468**	1/20 шт.
500	**9 194 469**	1/20 шт.
550	**9 194 470**	1/20 шт.
600	**9 194 471**	1/20 шт.
700	**9 194 472**	1/10 шт.
800	**9 194 474**	1/10 шт.
900	**9 194 476**	1/10 шт.
1000	**9 194 477**	1/10 шт.
1200	**9 194 478**	1/10 шт.

9 Соединитель задней стенки

- Для деревянной или 8 алюминиевой задней стенки



Номинальная высота в мм	Артикул		Кол-во
	Левая	Правая	
144	**9 194 635**	**9 194 636**	40 шт.

8 Алюминиевая задняя стенка

- Для изменяемой или стандартной ширины корпуса
- Для нарезки под размер
- Длина 2000 мм
- Белое порошковое покрытие
- 9 Соединители для задней панели заказываются отдельно

Артикул	Кол-во
9 194 520	1 шт.

10 Адаптер TopSide



- Для установки надставки на боковину 11 TopSide из металла, 12 TopSide из стекла или TopSide из другого материала
- Пластик, цвет белый

Состав комплекта:
- 1 передний адаптер, слева и справа
- 1 задний адаптер, слева и справа

Артикул	Кол-во
9 194 658	1/50 компл.

11 Надставка на боковину TopSide из металла

- 10 Адаптеры TopSide заказываются отдельно

Состав комплекта:
- 2 надставки на боковину TopSide

Номинальная длина, мм	**Артикул**	Кол-во
260	**9 194 684**	1 компл.
300	**9 194 685**	1 компл.
350	**9 194 686**	1 компл.
420	**9 194 687**	1 компл.
470	**9 194 688**	1 компл.
520	**9 194 689**	1 компл.
620	**9 194 690**	1 компл.

12 Надставка на боковину TopSide из стекла

- Стекло прозрачное
- 10 Адаптеры TopSide заказываются отдельно

Состав комплекта:
- 2 надставки на боковину TopSide

Номинальная длина, мм	**Артикул**	Кол-во
260	**9 194 663**	1 компл.
300	**9 194 664**	1 компл.
350	**9 194 665**	1 компл.
420	**9 194 666**	1 компл.
470	**9 194 667**	1 компл.
520	**9 194 668**	1 компл.
620	**9 194 669**	1 компл.

- **Внутренний короб 200 с релингом, высота 144 мм**
- **Сталь с порошковым покрытием, цвет белый**

Передняя панель для внутреннего короба

2 Соединитель передней панели

- Для комбинирования с 3 Передней панелью из стекла или передней панелью из другого материала

Состав комплекта:
- 1 соединитель, слева и справа, цинковое литье под давлением, цвет белый
- 1 поддерживающий профиль, алюминий, цвет белый
- 2 соединителя передней панели
- Крепеж

Номинальная высота в мм	**Артикул**	Кол-во
144	**9 206 329**	1 компл.

3 Передняя панель из стекла

- Для стандартной ширины корпуса
- Сатинированное стекло
- 2 Соединители передней панели заказываются отдельно



Ширина корпуса в мм	**Артикул**	Кол-во
300	**9 079 362**	1 шт.
400	**9 079 366**	1 шт.
450	**9 079 372**	1 шт.
500	**9 079 374**	1 шт.
550	**9 079 376**	1 шт.
600	**9 079 378**	1 шт.
800	**9 079 385**	1 шт.
900	**9 079 387**	1 шт.
1000	**9 079 388**	1 шт.
1200	**9 079 389**	1 шт.

- **Внутренний короб 200 с надставкой на боковину DesignSide, высота 144 мм**
- **Сталь с порошковым покрытием, цвет белый**



Чертеж в разобранном виде

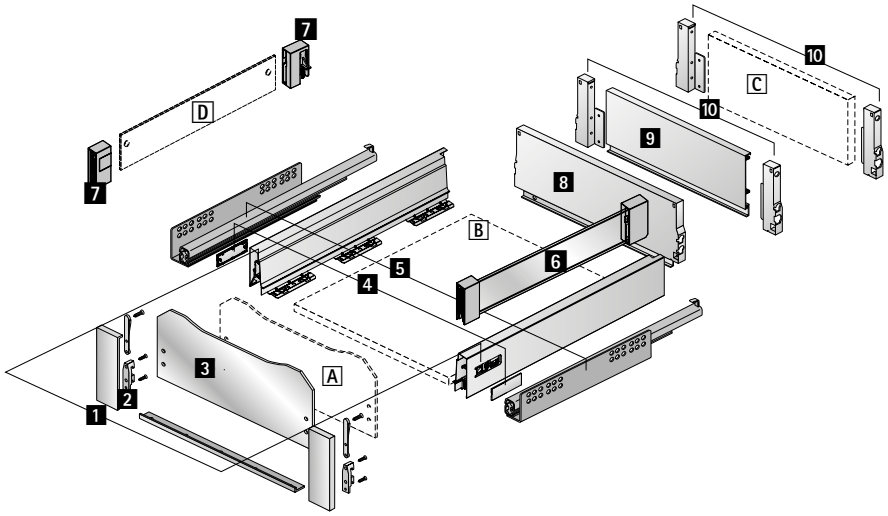

Компоненты

1 Боковина, левая и правая
2 Соединитель передней панели
3 Передняя панель из стекла
Альтернативно
A Передняя панель из другого материала
4 Заглушка, 2 шт.
5 Направляющая Quadro, левая и правая, см. стр. 950 - 951
6 Надставка на боковину DesignSide из стекла
Альтернативно
D Надставка DesignSide из другого материала и
7 Адаптер DesignSide
8 Стальная задняя стенка
Альтернативно
9 Алюминиевая задняя стенка или C Деревянная задняя стенка и
10 Соединитель задней стенки, левый и правый
A Передняя панель из другого материала (толщина материала 4 мм)
B Днище (толщина материала 16 мм)
C Деревянная задняя стенка (толщина материала 16 мм)
D Надставка DesignSide из другого материала (толщина материала 6 мм)

Дополнительно

- Техническая информация, см. стр. 1002, 1009 - 1023
- Направляющие Quadro, см. стр. 950 - 951

- **Внутренний короб 200 с надставкой на боковину DesignSide, высота 144 мм**
- **Сталь с порошковым покрытием, цвет белый**

Компоненты

1 Боковина



Номинальная длина, мм	Артикул		Кол-во
	Левая	Правая	
260	**9 194 404**	**9 194 405**	18 шт.
300	**9 194 406**	**9 194 407**	18 шт.
350	**9 194 408**	**9 194 409**	18 шт.
420	**9 194 410**	**9 194 411**	18 шт.
470	**9 194 412**	**9 194 413**	18 шт.
520	**9 194 414**	**9 194 415**	18 шт.
620	**9 194 416**	**9 194 417**	18 шт.

4 Заглушка

- Пластик
- По запросу поставляется заглушка с индивидуальным принтом



Поверхность	Артикул	Кол-во
Белая, с логотипом Hettich	**9 194 647**	1/300 шт.
Белая	**9 194 644**	1/300 шт.
Под хром, с логотипом Hettich	**9 194 653**	1/300 шт.
Под хром	**9 194 650**	1/300 шт.

8 Стальная задняя стенка

- Для стандартной ширины корпуса

Ширина корпуса в мм	Артикул	Кол-во
275	**9 194 464**	1/20 шт.
300	**9 194 465**	1/20 шт.
350	**9 194 466**	1/20 шт.
400	**9 194 467**	1/20 шт.
450	**9 194 468**	1/20 шт.
500	**9 194 469**	1/20 шт.
550	**9 194 470**	1/20 шт.
600	**9 194 471**	1/20 шт.
700	**9 194 472**	1/10 шт.
800	**9 194 474**	1/10 шт.
900	**9 194 476**	1/10 шт.
1000	**9 194 477**	1/10 шт.
1200	**9 194 478**	1/10 шт.

9 Алюминиевая задняя стенка

- Для изменяемой или стандартной ширины корпуса
- Для нарезки под размер
- Длина 2000 мм
- Белое порошковое покрытие
- 10 Соединители задней стенки заказываются отдельно

Артикул	Кол-во
9 194 520	1 шт.

10 Соединитель задней стенки

- Для деревянной или 9 алюминиевой задней стенки



Номинальная высота в мм	Артикул		Кол-во
	Левая	Правая	
144	**9 194 635**	**9 194 636**	40 шт.

6 Надставка на боковину DesignSide из стекла



- Стекло прозрачное с предустановленными адаптерами, белая пластмасса
- Толщина материала 6 мм

Состав комплекта:

- 1 надставка на боковину DesignSide с предустановленными адаптерами, слева и справа
- 2 соединителя передней панели с разжимными дюбелями
- 2 соединителя передней панели под прикручивание

Номинальная длина, мм	**Артикул**	Кол-во
260	**9 194 804**	1 компл.
300	**9 194 805**	1 компл.
350	**9 194 806**	1 компл.
420	**9 194 807**	1 компл.
470	**9 194 808**	1 компл.
520	**9 194 809**	1 компл.
620	**9 194 810**	1 компл.

7 Комплект адаптеров DesignSide

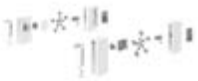

- Для использования с надставкой на боковину DesignSide из другого материала
- Пластик, цвет белый

Состав комплекта:

- 1 передний адаптер DesignSide, слева и справа
- 1 задний адаптер DesignSide, слева и справа
- 2 соединителя передней панели с разжимными дюбелями
- Крепеж

Артикул	Кол-во
9 196 318	1 компл.

Передняя панель для внутреннего короба

2 Соединитель передней панели

- Для комбинирования с 3 Передней панелью из стекла или передней панелью из другого материала

Состав комплекта:
- 1 соединитель, слева и справа, цинковое литье под давлением, цвет белый
- 1 поддерживающий профиль, алюминий, цвет белый
- 2 соединителя передней панели
- Крепеж

Номинальная высота в мм	**Артикул**	Кол-во
144	**9 206 329**	1 компл.

3 Передняя панель из стекла



- Для стандартной ширины корпуса
- Сатинированное стекло
- 2 Соединители передней панели заказываются отдельно

Ширина корпуса в мм	**Артикул**	Кол-во
300	**9 079 362**	1 шт.
400	**9 079 366**	1 шт.
450	**9 079 372**	1 шт.
500	**9 079 374**	1 шт.
550	**9 079 376**	1 шт.
600	**9 079 378**	1 шт.
800	**9 079 385**	1 шт.
900	**9 079 387**	1 шт.
1000	**9 079 388**	1 шт.
1200	**9 079 389**	1 шт.

Система выдвижных ящиков InnoTech Atira с двойными боковинами

- **Передний короб с релингом, высота 176 мм**
- **Сталь с порошковым покрытием, цвет белый**









Чертеж в разобранном виде

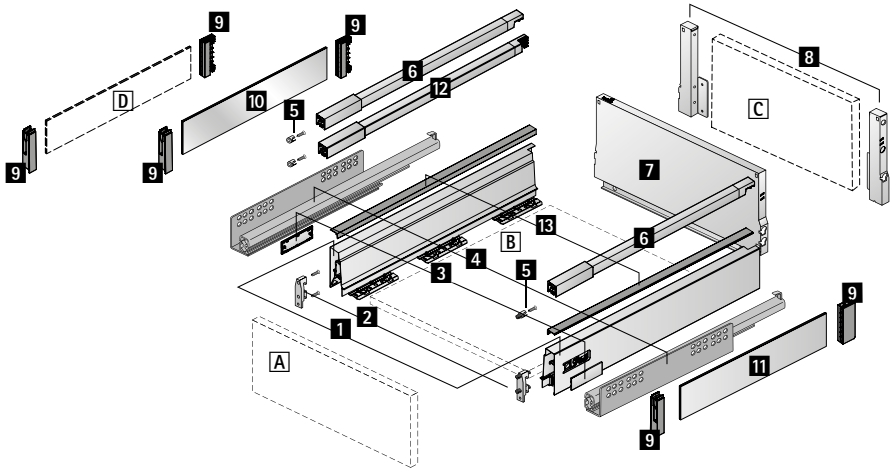

Компоненты

1 Боковина, левая и правая
2 Соединитель передней панели, 2 шт.
3 Заглушка, 2 шт.
4 Направляющие Quadro, левая и правая, см. стр. 950 - 951
5 Соединитель передней панели для продольного релинга, 2 шт.
6 Продольный релинг, левый и правый
7 Стальная задняя стенка

Альтернативно

C Деревянная задняя стенка и
8 Соединитель задней стенки, левый и правый

Дополнительные принадлежности:

9 Адаптер TopSide и
10 Надставка на боковину TopSide из металла

Вариант 1

9 Адаптер TopSide и
11 Надставка на боковину TopSide из стекла

Вариант 2

9 Адаптер TopSide и
D Надставка на боковину TopSide из другого материала

Вариант 3

12 Двойной релинг и
5 Соединитель передней панели для продольного релинга, 2 шт.

13 Декоративный профиль
A Передняя панель
B Днище (толщина материала 16 мм)
C Деревянная задняя стенка (толщина материала 16 мм)
A Надставка на боковину TopSide из другого материала (толщина материала 4 мм)

Дополнительно

- Техническая информация, см. стр. 1003, 1009 - 1023
- Направляющие Quadro, см. стр. 950 - 951

- **Передний короб с релингом, высота 176 мм**
- **Сталь с порошковым покрытием, цвет белый**

Компоненты

1 Боковина



Номинальная длина, мм	Артикул		Кол-во
	Левая	Правая	
260	**9 194 404**	**9 194 405**	18 шт.
300	**9 194 406**	**9 194 407**	18 шт.
350	**9 194 408**	**9 194 409**	18 шт.
420	**9 194 410**	**9 194 411**	18 шт.
470	**9 194 412**	**9 194 413**	18 шт.
520	**9 194 414**	**9 194 415**	18 шт.
620	**9 194 416**	**9 194 417**	18 шт.

2 Соединитель передней панели

- Пластмасса белого цвета



Тип монтажа	Артикул	Кол-во
Под прикручивание	**1 065 191**	1/400 шт.
С разжимным дюбелем	**1 061 450**	1/400 шт.

3 Заглушка

- Пластик
- По запросу поставляется заглушка с индивидуальным принтом



Поверхность	Артикул	Кол-во
Белая, с логотипом Hettich	**9 194 647**	1/300 шт.
Белая	**9 194 644**	1/300 шт.
Под хром, с логотипом Hettich	**9 194 653**	1/300 шт.
Под хром	**9 194 650**	1/300 шт.

5 Соединитель передней панели для продольного релинга

- Пластмасса белого цвета



Тип монтажа	Артикул	Кол-во
Под прикручивание	**9 002 503**	1/400 шт.
С разжимным дюбелем	**1 061 965**	1/400 шт.

6 Продольный релинг



Номинальная длина, мм	Артикул		Кол-во
	Правая	Левая	
260	**9 194 537**	**9 194 536**	80 шт.
300	**9 194 539**	**9 194 538**	80 шт.
350	**9 194 541**	**9 194 540**	80 шт.
420	**9 194 543**	**9 194 542**	80 шт.
470	**9 194 545**	**9 194 544**	80 шт.
520	**9 194 547**	**9 194 546**	80 шт.
620	**9 194 549**	**9 194 548**	80 шт.

7 Стальная задняя стенка

- Для стандартной ширины корпуса

Ширина корпуса в мм	Артикул	Кол-во
300	**9 194 494**	1/20 шт.
350	**9 194 495**	1/20 шт.
400	**9 194 496**	1/20 шт.
450	**9 194 497**	1/20 шт.
500	**9 194 498**	1/20 шт.
550	**9 194 499**	1/20 шт.
600	**9 194 500**	1/20 шт.
700	**9 209 982**	1/10 шт.
800	**9 194 502**	1/10 шт.
900	**9 194 503**	1/10 шт.
1000	**9 194 504**	1/10 шт.
1200	**9 194 505**	1/10 шт.

- **Передний короб с релингом, высота 176 мм**
- **Сталь с порошковым покрытием, цвет белый**

8 Соединитель задней стенки

- Для деревянной задней стенки



Номинальная высота в мм	Артикул		Кол-во
	Левая	Правая	
176	**9 194 639**	**9 194 640**	40 шт.

9 Адаптер TopSide

- Для установки надставки на боковину 10 TopSide из металла, 11 TopSide из стекла или TopSide из другого материала
- Пластик, цвет белый



Состав комплекта:
- 1 передний адаптер, слева и справа
- 1 задний адаптер, слева и справа

Артикул	Кол-во
9 194 661	1/50 компл.

10 Надставка на боковину TopSide из металла

- 9 Адаптеры TopSide заказываются отдельно

Состав комплекта:
- 2 надставки на боковину TopSide

Номинальная длина, мм	Артикул	Кол-во
260	**9 194 705**	1 компл.
300	**9 194 706**	1 компл.
350	**9 194 707**	1 компл.
420	**9 194 708**	1 компл.
470	**9 194 709**	1 компл.
520	**9 194 710**	1 компл.
620	**9 194 711**	1 компл.

11 Надставка на боковину TopSide из стекла

- Стекло прозрачное
- 9 Адаптеры TopSide заказываются отдельно

Состав комплекта:
- 2 надставки на боковину TopSide

Номинальная длина, мм	Артикул	Кол-во
260	**9 194 670**	1 компл.
300	**9 194 671**	1 компл.
350	**9 194 672**	1 компл.
420	**9 194 673**	1 компл.
470	**9 194 674**	1 компл.
520	**9 194 675**	1 компл.
620	**9 194 676**	1 компл.

12 Двойной релинг



Номинальная длина, мм	Артикул		Кол-во
	Левая	Правая	
260	**9 195 024**	**9 195 025**	80 шт.
300	**9 195 026**	**9 195 027**	80 шт.
350	**9 195 028**	**9 195 029**	80 шт.
420	**9 195 030**	**9 195 031**	80 шт.
470	**9 195 032**	**9 195 033**	80 шт.
520	**9 195 034**	**9 195 035**	80 шт.
620	**9 195 036**	**9 195 037**	80 шт.

- **Короб с надставкой на боковину DesignSide, высота 176 мм**
- **Сталь с порошковым покрытием, цвет белый**



Чертеж в разобранном виде

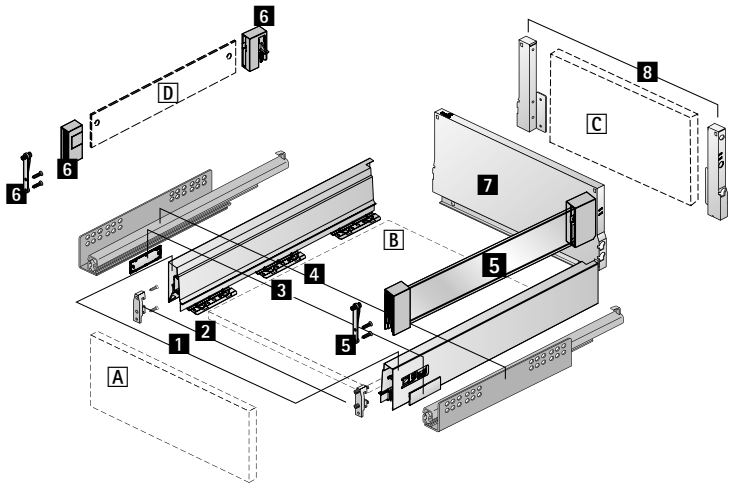

Компоненты

1 Боковина, левая и правая
2 Соединитель передней панели, 2 шт.
3 Заглушка, 2 шт.
4 Направляющие Quadro, левая и правая, см. стр. 950 - 951
5 Надставка на боковину DesignSide из стекла
Альтернативно
D Надставка DesignSide из другого материала и
6 Адаптер DesignSide
7 Стальная задняя стенка
Альтернативно
C Деревянная задняя стенка и
8 Соединитель задней стенки, левый и правый
A Передняя панель
B Днище (толщина материала 16 мм)
C Деревянная задняя стенка (толщина материала 16 мм)
D Надставка DesignSide из другого материала (толщина материала 6 мм)

Дополнительно

- Техническая информация, см. стр. 1004, 1009 - 1023
- Направляющие Quadro, см. стр. 950 - 951

- **Короб с надставкой на боковину DesignSide, высота 176 мм**
- **Сталь с порошковым покрытием, цвет белый**

Компоненты

1 Боковина



Номинальная длина, мм	Артикул		Кол-во
	Левая	Правая	
260	**9 194 404**	**9 194 405**	18 шт.
300	**9 194 406**	**9 194 407**	18 шт.
350	**9 194 408**	**9 194 409**	18 шт.
420	**9 194 410**	**9 194 411**	18 шт.
470	**9 194 412**	**9 194 413**	18 шт.
520	**9 194 414**	**9 194 415**	18 шт.
620	**9 194 416**	**9 194 417**	18 шт.

2 Соединитель передней панели

- Пластмасса белого цвета



Тип монтажа	Артикул	Кол-во
Под прикручивание	**1 065 191**	1/400 шт.
С разжимным дюбелем	**1 061 450**	1/400 шт.

3 Заглушка

- Пластик
- По запросу поставляется заглушка с индивидуальным принтом



Поверхность	Артикул	Кол-во
Белая, с логотипом Hettich	**9 194 647**	1/300 шт.
Белая	**9 194 644**	1/300 шт.
Под хром, с логотипом Hettich	**9 194 653**	1/300 шт.
Под хром	**9 194 650**	1/300 шт.

5 Надставка на боковину DesignSide из стекла

- Стекло прозрачное с предустановленными адаптерами, белая пластмасса
- Толщина материала 6 мм



Состав комплекта:
- 1 надставка на боковину DesignSide с предустановленными адаптерами, слева и справа
- 2 соединителя передней панели с разжимными дюбелями
- 2 соединителя передней панели под прикручивание

Номинальная длина, мм	Артикул	Кол-во
260	**9 194 825**	1 компл.
300	**9 194 826**	1 компл.
350	**9 194 827**	1 компл.
420	**9 194 828**	1 компл.
470	**9 194 829**	1 компл.
520	**9 194 830**	1 компл.
620	**9 194 831**	1 компл.

6 Комплект адаптеров DesignSide

- Для использования с надставкой на боковину DesignSide из другого материала
- Пластмасса белого цвета
- 9 Соединитель передней панели для DesignSide, монтаж под прикручивание; при необходимости заказывается отдельно



Состав комплекта:
- 1 передний адаптер DesignSide, слева и справа
- 1 задний адаптер DesignSide, слева и справа
- 2 соединителя передней панели с разжимными дюбелями
- Крепеж

Артикул	Кол-во
9 196 321	1 компл.

7 Стальная задняя стенка

- Для стандартной ширины корпуса

Ширина корпуса в мм	Артикул	Кол-во
300	**9 194 494**	1/20 шт.
350	**9 194 495**	1/20 шт.
400	**9 194 496**	1/20 шт.
450	**9 194 497**	1/20 шт.
500	**9 194 498**	1/20 шт.
550	**9 194 499**	1/20 шт.
600	**9 194 500**	1/20 шт.
700	**9 209 982**	1/10 шт.
800	**9 194 502**	1/10 шт.
900	**9 194 503**	1/10 шт.
1000	**9 194 504**	1/10 шт.
1200	**9 194 505**	1/10 шт.

- **Короб с надставкой на боковину DesignSide, высота 176 мм**
- **Сталь с порошковым покрытием, цвет белый**

8 Соединитель задней стенки

- Для деревянной задней стенки



Номинальная высота в мм	Артикул		Кол-во
	Левая	Правая	
176	**9 194 639**	**9 194 640**	40 шт.

9 Соединитель передней панели для DesignSide

- Под прикручивание
- Пластик

Артикул	Кол-во
9 098 724	1/80 шт.

Система выдвижных ящиков InnoTech Atira с двойными боковинами

- **Короб с релингом, высота задней панели по выбору заказчика**
- **Сталь с порошковым покрытием, цвет белый**



- Максимальная высота задней панели 500 мм
- Требуется привинчивание задней стенки минимум двумя дополнительными винтами: при ширине корпуса от 600 мм не менее трех винтов, от 900 мм — не менее четырех винтов.
- Если высота задней стенки превышает 200 мм, требуется установка дополнительных стабилизаторов передней панели, см. стр. 993
- Возможны и другие конфигурации

Чертеж в разобранном виде

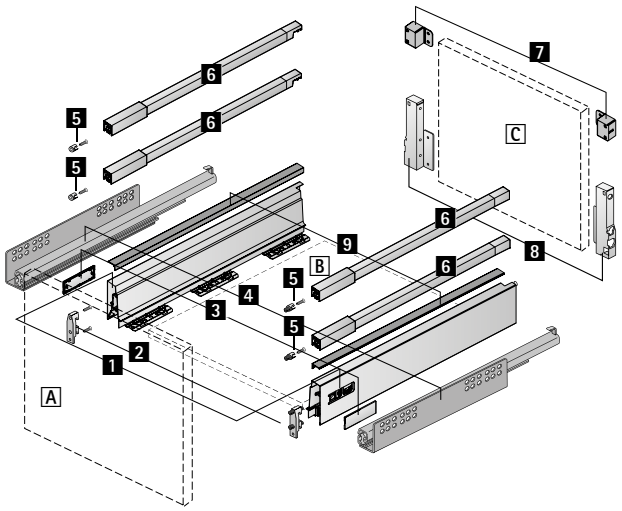

Компоненты

1 Боковина, левая и правая
2 Соединитель передней панели, 2 шт.
3 Заглушка, 2 шт.
4 Направляющие Quadro, левая и правая, см. стр. 950 - 951
5 Соединитель передней панели для продольного релинга, 4 шт.
6 Продольный релинг, левый и правый
7 Адаптер для продольного релинга, 2 шт.
C Деревянная задняя стенка
8 Соединитель задней стенки, левый и правый
9 Декоративный профиль
A Передняя панель
B Днище (толщина материала 16 мм)
C Деревянная задняя стенка (толщина материала 16 мм)

Дополнительно

- Техническая информация, см. стр. 1005, 1009 - 1023
- Направляющие Quadro, см. стр. 950 - 951

- **Короб с релингом, высота задней панели по выбору заказчика**
- **Сталь с порошковым покрытием, цвет белый**

Компоненты

1 Боковина



Номинальная длина, мм	Артикул		Кол-во
	Левая	Правая	
260	**9 194 404**	**9 194 405**	18 шт.
300	**9 194 406**	**9 194 407**	18 шт.
350	**9 194 408**	**9 194 409**	18 шт.
420	**9 194 410**	**9 194 411**	18 шт.
470	**9 194 412**	**9 194 413**	18 шт.
520	**9 194 414**	**9 194 415**	18 шт.
620	**9 194 416**	**9 194 417**	18 шт.

2 Соединитель передней панели

- Пластмасса белого цвета



Тип монтажа	Артикул	Кол-во
Под прикручивание	**1 065 191**	1/400 шт.
С разжимным дюбелем	**1 061 450**	1/400 шт.

3 Заглушка

- Пластик
- По запросу поставляется заглушка с индивидуальным принтом



Поверхность	Артикул	Кол-во
Белая	**9 194 644**	1/300 шт.
Белая, с логотипом Hettich	**9 194 647**	1/300 шт.
Под хром	**9 194 650**	1/300 шт.
Под хром, с логотипом Hettich	**9 194 653**	1/300 шт.

5 Соединитель передней панели для продольного релинга

- Пластмасса белого цвета



Тип монтажа	Артикул	Кол-во
Под прикручивание	**9 002 503**	1/400 шт.
С разжимным дюбелем	**1 061 965**	1/400 шт.

6 Продольный релинг



Номинальная длина, мм	Артикул		Кол-во
	Левая	Правая	
260	**9 194 536**	**9 194 537**	80 шт.
300	**9 194 538**	**9 194 539**	80 шт.
350	**9 194 540**	**9 194 541**	80 шт.
420	**9 194 542**	**9 194 543**	80 шт.
470	**9 194 544**	**9 194 545**	80 шт.
520	**9 194 546**	**9 194 547**	80 шт.
620	**9 194 548**	**9 194 549**	80 шт.

7 Адаптер для продольного релинга

- Для установки свободно еремещаемого продольного релинга
- Возможна установка слева и справа



Артикул	Кол-во
9 206 257	1/80 шт.

8 Соединитель задней стенки

- Для деревянной задней стенки



Номинальная высота в мм	Артикул		Кол-во
	Левая	Правая	
144	**9 194 635**	**9 194 636**	40 шт.

Система выдвижных ящиков InnoTech Atira с двойными боковинами

- **Выдвижной ящик с вырезом под мойку, высота 70 мм**
- **Сталь с порошковым покрытием, цвет белый**



- Для использования пространства под раковиной
- Возможны и другие конфигурации

Чертеж в разобранном виде

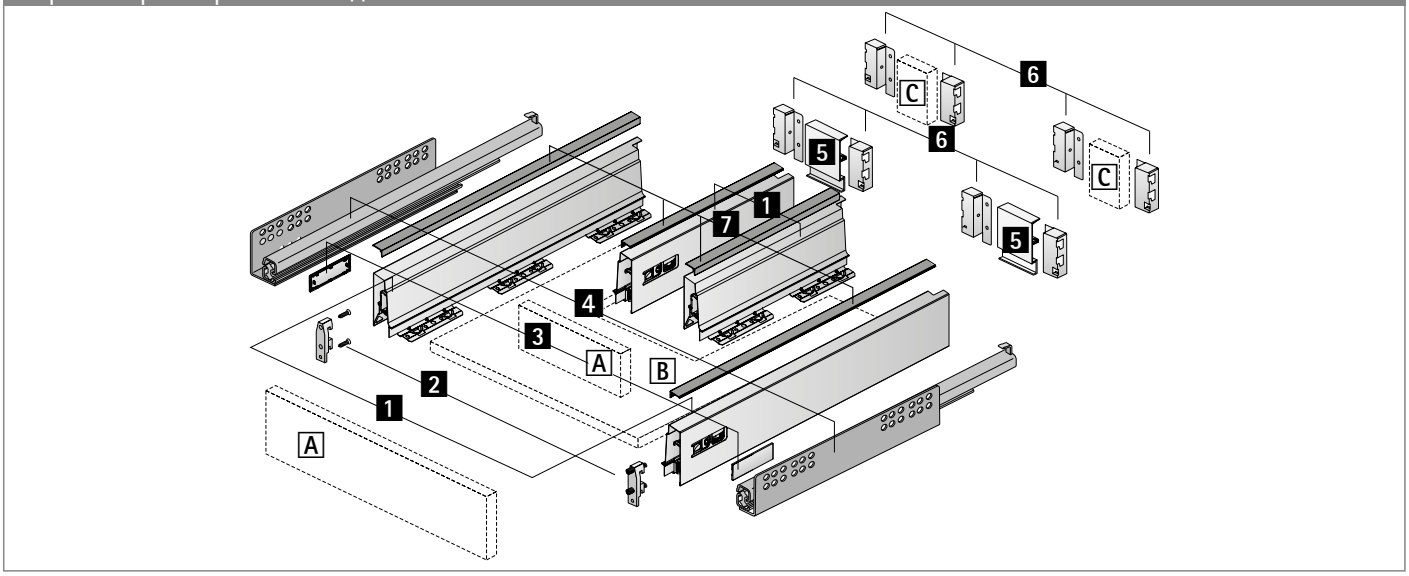

Компоненты

1 Боковина, по 2 шт. слева и справа
2 Соединитель передней панели, 4 шт.
3 Заглушка, 4 шт.
4 Направляющие Quadro, левая и правая, см. стр. 950 - 951
5 Алюминиевая задняя стенка
Альтернативно
C Деревянная задняя стенка
6 Соединитель задней стенки, по 2 шт. слева и справа
7 Декоративный профиль
A Передняя панель
B Днище (толщина материала 16 мм)
C Деревянная задняя стенка (толщина материала 16 мм)

Дополнительно

- Техническая информация, см. стр. 1006, 1009 - 1023
- Направляющие Quadro, см. стр. 950 - 951

- **Выдвижной ящик с отверстием в днище, высота 70 мм**
- **Сталь с порошковым покрытием, цвет белый**

Компоненты

1 Боковина



Номинальная длина, мм	Артикул		Кол-во
	Левая	Правая	
260	**9 194 404**	**9 194 405**	18 шт.
300	**9 194 406**	**9 194 407**	18 шт.
350	**9 194 408**	**9 194 409**	18 шт.
420	**9 194 410**	**9 194 411**	18 шт.
470	**9 194 412**	**9 194 413**	18 шт.
520	**9 194 414**	**9 194 415**	18 шт.
620	**9 194 416**	**9 194 417**	18 шт.

2 Соединитель передней панели

- Пластмасса белого цвета



Тип монтажа	Артикул	Кол-во
Под прикручивание	**1 065 191**	1/400 шт.
С разжимным дюбелем	**1 061 450**	1/400 шт.

3 Заглушка

- Пластик
- По запросу поставляется заглушка с индивидуальным принтом



Поверхность	Артикул	Кол-во
Белая	**9 194 644**	1/300 шт.
Белая, с логотипом Hettich	**9 194 647**	1/300 шт.
Под хром	**9 194 650**	1/300 шт.
Под хром, с логотипом Hettich	**9 194 653**	1/300 шт.

5 Алюминиевая задняя стенка

- Для изменяемой или стандартной ширины корпуса
- Для нарезки под размер
- Длина 2000 мм
- Белое порошковое покрытие
- **6** Соединитель задней стенки заказываются отдельно

Артикул	Кол-во
9 194 518	1 шт.

6 Соединитель задней стенки

- Для деревянной или **5** алюминиевой задней стенки



Номинальная высота в мм	Артикул		Кол-во
	Левая	Правая	
70	**9 194 627**	**9 194 628**	40 шт.

Система выдвижных ящиков InnoTech Atira с двойными боковинами

- **Выдвижной ящик с вырезом под мойку, высота 144 мм**
- **Сталь с порошковым покрытием, цвет белый**



- Для использования пространства под раковиной
- Возможны и другие конфигурации

Чертеж в разобранном виде

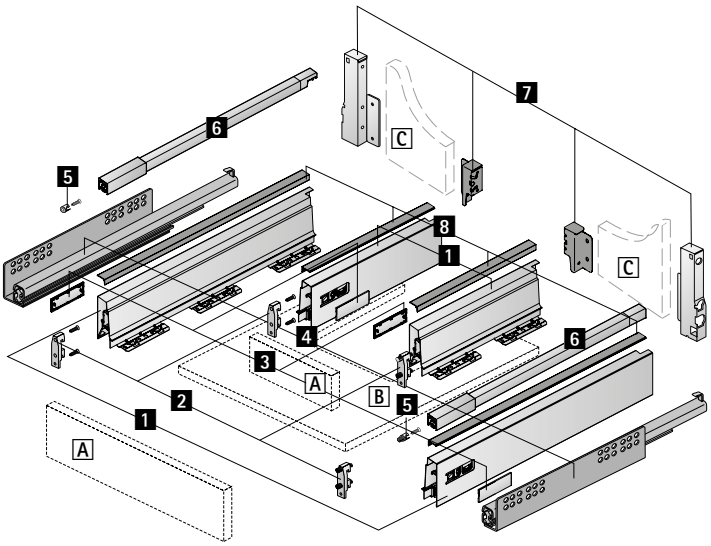

Компоненты

1 Боковина, по 2 шт. слева и справа
2 Соединитель передней панели, 4 шт.
3 Заглушка, 4 шт.
4 Направляющие Quadro, левая и правая, см. стр. 950 - 951
5 Соединитель передней панели для продольного релинга, 2 шт.
6 Продольный релинг, левый и правый
C Деревянная задняя стенка и
7 Соединитель задней стенки, по 2 шт. слева и справа
8 Декоративный профиль
A Передняя панель
B Днище (толщина материала 16 мм)
C Деревянная задняя стенка (толщина материала 16 мм)

Дополнительно

- Техническая информация, см. стр. 1007, 1009 - 1023
- Направляющие Quadro, см. стр. 950 - 951

- **Короб с отверстием в днище, высота 144 мм**
- **Сталь с порошковым покрытием, цвет белый**

Компоненты

1 Боковина



Номинальная длина, мм	Артикул		Кол-во
	Левая	Правая	
260	**9 194 404**	**9 194 405**	18 шт.
300	**9 194 406**	**9 194 407**	18 шт.
350	**9 194 408**	**9 194 409**	18 шт.
420	**9 194 410**	**9 194 411**	18 шт.
470	**9 194 412**	**9 194 413**	18 шт.
520	**9 194 414**	**9 194 415**	18 шт.
620	**9 194 416**	**9 194 417**	18 шт.

2 Соединитель передней панели

- Пластмасса белого цвета



Тип монтажа	Артикул	Кол-во
Под прикручивание	**1 065 191**	1/400 шт.
С разжимным дюбелем	**1 061 450**	1/400 шт.

3 Заглушка

- Пластик
- По запросу поставляется заглушка с индивидуальным принтом



Поверхность	Артикул	Кол-во
Белая	**9 194 644**	1/300 шт.
Белая, с логотипом Hettich	**9 194 647**	1/300 шт.
Под хром	**9 194 650**	1/300 шт.
Под хром, с логотипом Hettich	**9 194 653**	1/300 шт.

6 Продольный релинг



Номинальная длина, мм	Артикул		Кол-во
	Левая	Правая	
260	**9 194 536**	**9 194 537**	80 шт.
300	**9 194 538**	**9 194 539**	80 шт.
350	**9 194 540**	**9 194 541**	80 шт.
420	**9 194 542**	**9 194 543**	80 шт.
470	**9 194 544**	**9 194 545**	80 шт.
520	**9 194 546**	**9 194 547**	80 шт.
620	**9 194 548**	**9 194 549**	80 шт.

5 Соединитель передней панели для продольного релинга

- Пластмасса белого цвета



Тип монтажа	Артикул	Кол-во
Под прикручивание	**9 002 503**	1/400 шт.
С разжимным дюбелем	**1 061 965**	1/400 шт.

7 Соединитель задней стенки

- Для деревянной задней стенки



Номинальная высота в мм	Артикул		Кол-во
	Левая	Правая	
70	**9 194 627**	**9 194 628**	40 шт.
144	**9 194 635**	**9 194 636**	40 шт.

Система выдвижных ящиков InnoTech Atira с двойными боковинами

- **XXL ящик под духовку**
- **Сталь с порошковым покрытием, цвет белый**



- Для использования пространства в области цоколя под плитой
- Высота цоколя не менее 100 мм
- Механизм подъема цоколя обеспечивает плавное, аккуратное выдвижение и защиту пола от царапин
- Со съемным верхним лотком
- Не используется с направляющими Quadro с механизмом Push to open

Чертеж в разобранном виде

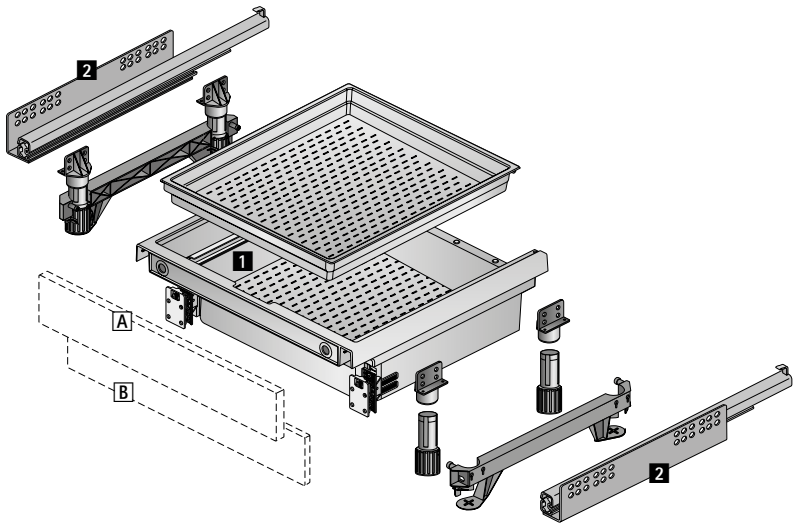

Компоненты

1 Выдвижной короб XXL под духовку
2 Направляющая Quadro, левая и правая, см. стр. 950 - 951
A Передняя панель
B Передняя панель для цоколя

Дополнительно

- Техническая информация, см. стр. 1008, 1009 - 1023
- Направляющие Quadro, см. стр. 950 - 951

- **XXL ящик под духовку**
- **Сталь с порошковым покрытием, цвет белый**

1 XXL ящик под духовку

- Пластик серого цвета



Состав комплекта:
- 1 короб XXL в сборе
- 1 верхний лоток
- 2 механизма подъема цоколя
- 4 ножки для регулировки цоколя
- 2 соединительных элемента для ножек для регулировки цоколя

Высота цоколя в мм	**Артикул**	Кол-во
100	**0 046 814**	1 компл.
150	**0 046 816**	1 компл.

- **Узкий нижний шкаф**
- **Сталь с порошковым покрытием, цвет белый**



- Высота корпуса не более 750 мм
- Ширина корпуса не более 300 мм
- Требуются направляющие Quadro справа и слева, установка по диагонали
- Допустимая общая нагрузка не более 20 кг
- Возможны и другие конфигурации

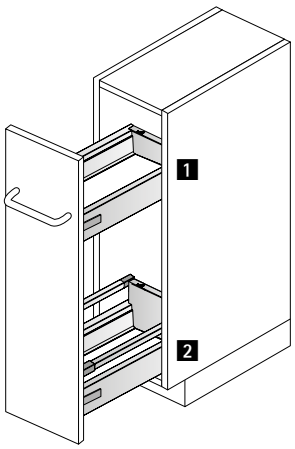

Пример монтажа

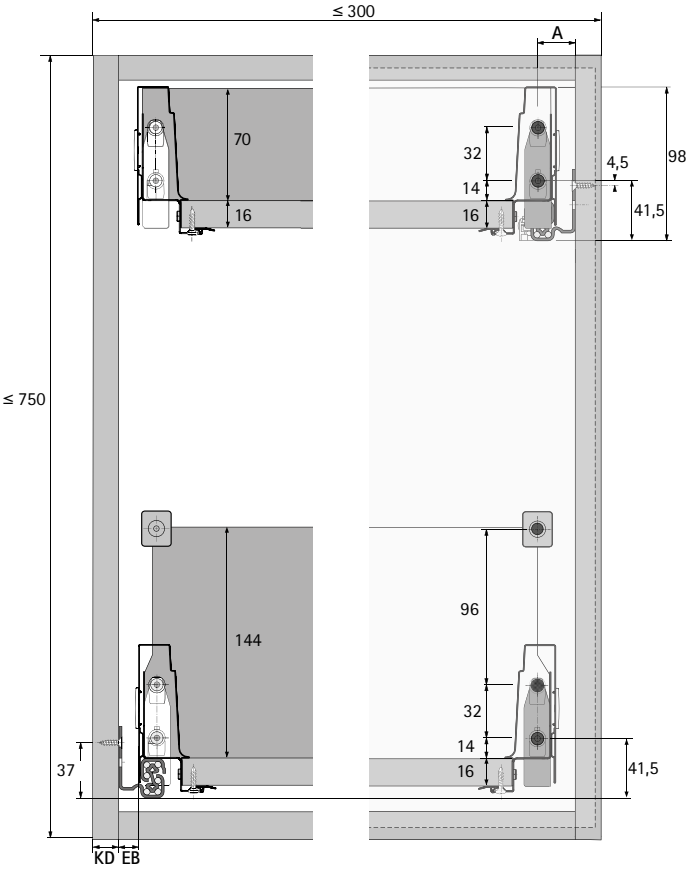

Номер	Изделие	см. стр.
1	Ящик InnoTech Atira Quadro V6 с демпфером Silent System	802 - 803 950 - 951
2	Короб InnoTech Atira Quadro V6 с демпфером Silent System	855 950 - 951

Система выдвижных ящиков InnoTech Atira с двойными боковинами

- **Высокий шкаф**
- **Сталь с порошковым покрытием, цвет белый**



- Высоту и ширину корпуса можно изменить в соответствии с индивидуальными потребностями
- Оптимальное использование пространства
- Идеальный вариант в том числе для дооснащения шкафов для припасов и высоких шкафов
- Рекомендуемая ширина корпуса 300–600 мм
- Возможны и другие конфигурации
- Для мебели с фасадами без ручек разработана электромеханическая система открывания Easys, см. стр. 1124 - 1125
- Для предотвращения опрокидывания требуется дополнительное крепление корпуса к стене

Пример монтажа

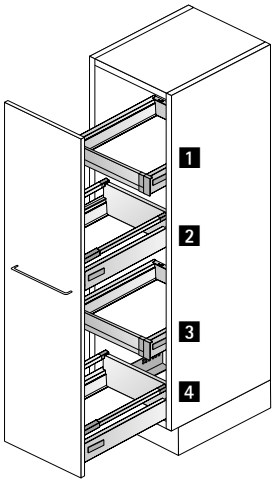

Номер	Изделие	см. стр.
1	Внутренний ящик 100 InnoTech Atira Quadro V6 с демпфером Silent System	808 - 811 950 - 951
2	Короб InnoTech Atira Quadro V6 с демпфером Silent System	855 950 - 951
3	Внутренний ящик 100 InnoTech Atira Quadro V6 с демпфером Silent System	808 - 811 950 - 951
4	Короб InnoTech Atira Quadro V6+ с демпфером Silent System	855 950 - 951

Система выдвижных ящиков InnoTech Atira с двойными боковинами

- **Шкаф для припасов**
- **Сталь с порошковым покрытием, цвет белый**



- Высоту и ширину корпуса можно изменить по своему усмотрению
- Оптимальное использование пространства
- Рекомендуемая ширина корпуса: 450–1200 мм, для корпусов шириной более 600 мм требуется 2 двери на петлях
- Рекомендуемые петли: скрытая петля быстрого монтажа Sensys 8657i, см. стр. 40 - 41
- Предохранитель от выкатывания, см. стр. 1025
- Возможны и другие конфигурации

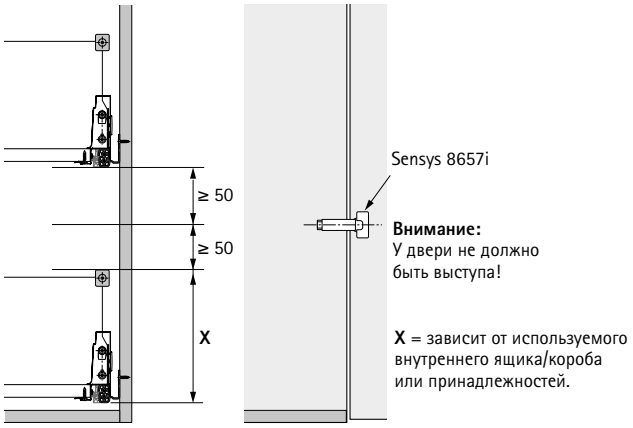

Пример монтажа

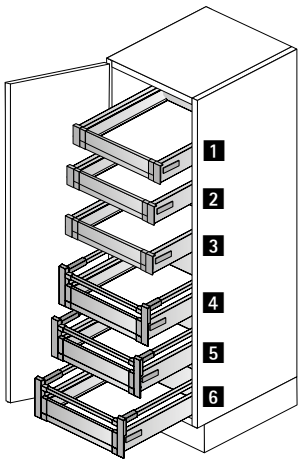

Номер	Изделие	см. стр.
1	Внутренний ящик 100 InnoTech Atira Quadro V6 с демпфером Silent System	808 - 811 950 - 951
2	Внутренний ящик 100 InnoTech Atira Quadro V6 с демпфером Silent System	808 - 811 950 - 951
3	Внутренний ящик 100 InnoTech Atira Quadro V6 с демпфером Silent System	808 - 811 950 - 951
4	Внутренний короб 100 InnoTech Atira Quadro V6 с демпфером Silent System	824 - 827 950 - 951
5	Внутренний короб 100 InnoTech Atira Quadro V6 с демпфером Silent System	824 - 827 950 - 951
6	Внутренний короб 100 InnoTech Atira Quadro V6 с демпфером Silent System	824 - 827 950 - 951



OrgaTray 440 / 480 для выдвижных ящиков / внутренних ящиков
856 - 857



OrgaTray 490
для ящиков / внутренних ящиков
858



OrgaTray 590
для ящиков / внутренних ящиков
859



OrgaTray 610 для выдвижных ящиков / внутренних ящиков
860



OrgaTray 240
для ящиков / внутренних ящиков
861 - 862



OrgaStripe
для выдвижных ящиков / коробов
863



OrgaStore 410
для коробов / внутренних коробов
864



OrgaFlag
для коробов / внутренних коробов
865



OrgaStore 820
для коробов / внутренних коробов
866 - 867



OrgaStore 240
для коробов / внутренних коробов
868



Принадлежности
869

Система выдвижных ящиков InnoTech Atira с двойными боковинами

- **Внутренняя организация для выдвижных ящиков и внутренних ящиков**
- **Сталь с порошковым покрытием, цвет белый**



- Универсальное применение
- Возможна дополнительная установка держателя для ножей и / или для специй, см. стр. 857
- Пластмасса белого цвета

OrgaTray 440

Ширина в мм	Артикул / глубина в мм			Кол-во
	370 - 440	441 - 520	581 - 620	
175	**9 194 948**	**9 194 961**		1 шт.
201	**9 194 949**	**9 194 962**		1 шт.
251	**9 194 950**	**9 194 963**		1 шт.
301	**9 194 951**	**9 194 964**		1 шт.
351	**9 194 952**	**9 194 965**		1 шт.
401	**9 194 953**	**9 194 966**		1 шт.
451	**9 194 954**	**9 194 967**		1 шт.
501	**9 194 955**	**9 194 968**	**9 194 974**	1 шт.
601	**9 194 956**	**9 194 969**	**9 202 777**	1 шт.
701	**9 194 957**	**9 194 970**	**9 194 975**	1 шт.
801	**9 194 958**	**9 194 971**	**9 194 976**	1 шт.
901	**9 194 959**	**9 194 972**	**9 194 977**	1 шт.
1091	**9 194 960**	**9 194 973**	**9 194 978**	1 шт.

Варианты организации

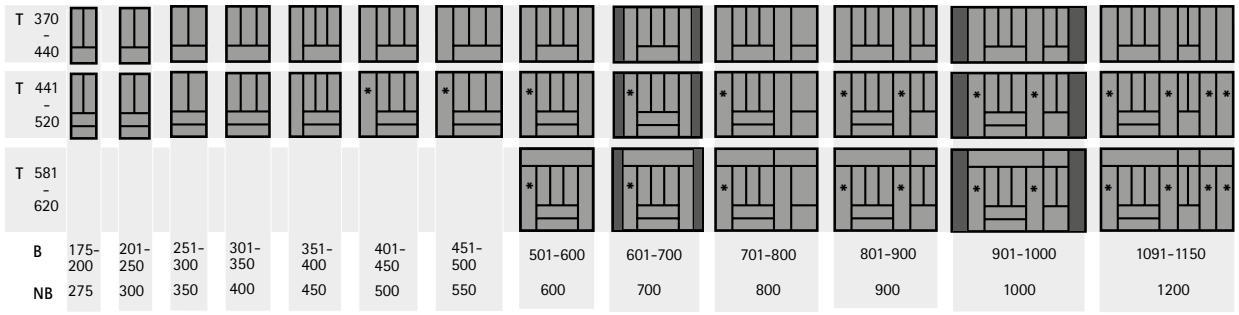

* = Возможно использование держателей для ножей и специй.

T = Глубина B = Ширина NB = Номинальная ширина

Размеры для раскроя

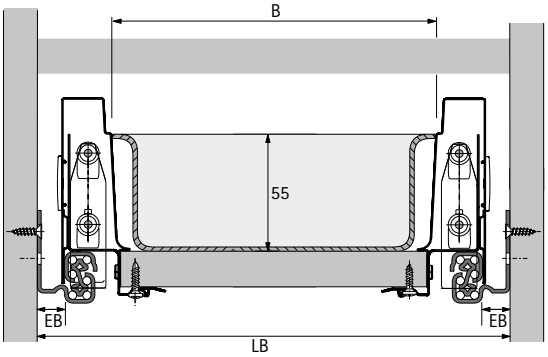

- Ширина обрезки (B) = LB – 2 x EB – 37
- При использовании стыковочного профиля см. стр. 869: ширина обрезки (B) = LB - 2 x EB - 41
- Глубина обрезки = номинальная длина – 8

Система выдвижных ящиков InnoTech Atira с двойными боковинами

- **Внутренняя организация для выдвижных ящиков и внутренних ящиков**
- **Сталь с порошковым покрытием, цвет белый**



- Для стандартной ширины корпуса
- Номинальная длина 470 мм
- Возможна дополнительная установка держателя для ножей и (или) для специй, см. ниже.
- Пластмасса белого цвета

OrgaTray 480

Ширина корпуса в мм	Артикул	Кол-во
400	**9 202 819**	1 шт.
500	**9 202 820**	1 шт.
550	**9 202 821**	1 шт.
600	**9 202 822**	1 шт.
900	**9 202 823**	1 шт.

Варианты организации

NL	T					
470	462		*	*	*	* *
	B	306	406	456	506	806
	KB	400	500	550	600	900

*** = Возможно использование держателей для ножей и специй.**

NL = Номинальная длина T = Глубина B = Ширина KB = Ширина корпуса

Держатель для ножей и специй



- Для OrgaTray 420, 430, 440 и 480
- Мельницы и контейнеры для специй, см. стр. 869
- Лакированный бук

Изделие	Артикул	Кол-во
1 Держатель для ножей	**0 074 430**	1 шт.
2 Держатель для специй, вертикальный, ø 53 мм	**0 044 934**	1 шт.
3 Держатель для специй, горизонтальный	**9 079 207**	1 шт.

Система выдвижных ящиков InnoTech Atira с двойными боковинами

- **Внутренняя организация для выдвижных ящиков и внутренних ящиков**
- **Сталь с порошковым покрытием, цвет белый**



- для различной ширины корпуса от 450 мм
- При ширине корпуса от 800 мм возможна установка двух организаций
- Пластмасса белого цвета

OrgaTray 490

Артикул / номинальная длина в мм		Кол-во
470	520	
9 207 243	9 207 245	1 шт.

Варианты организации

NL	T	
470	462	
520	512	
B	302	
KB	450-1200	

NL = Номинальная длина T = Глубина B = Ширина KB = Ширина корпуса

Размеры для раскроя

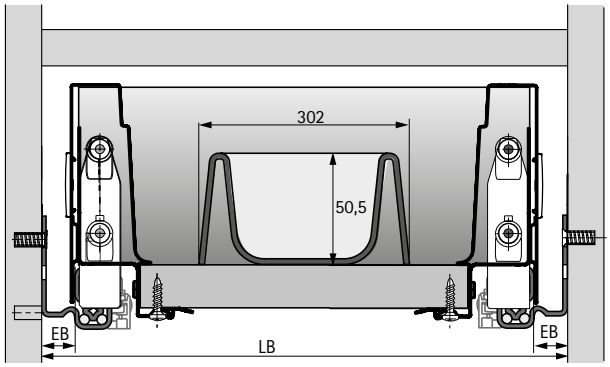

Система выдвижных ящиков InnoTech Atira с двойными боковинами

- **Внутренняя организация для выдвижных ящиков и внутренних ящиков**
- **Сталь с порошковым покрытием, цвет белый**



- Для стандартной ширины корпуса
- Пластмасса белого цвета

Состав комплекта:
- 1 пластмассовый лоток для столовых приборов
- Разделители для индивидуального деления ящика (количество зависит от ширины, см. варианты организации)

OrgaTray 590

Ширина корпуса в мм	Артикул / номинальная длина в мм		Кол-во
	420	470	
300		**9 194 897**	1 компл.
400		**9 194 898**	1 компл.
450		**9 194 899**	1 компл.
500	**9 194 895**	**9 194 900**	1 компл.
550		**9 194 901**	1 компл.
600	**9 194 896**	**9 194 902**	1 компл.
800		**9 194 903**	1 компл.
900		**9 194 904**	1 компл.
1000		**9 194 905**	1 компл.

Варианты организации

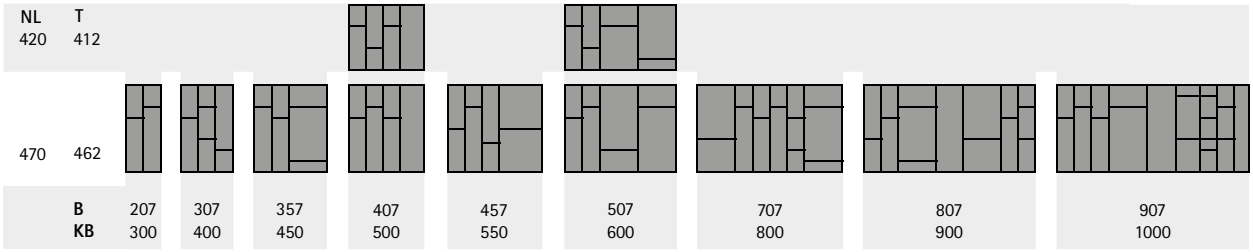

NL = Номинальная длина T = Глубина B = Ширина KB = Ширина корпуса

Разделители



- Для OrgaTray 590
- Пластмасса белого цвета

Номинальная длина, мм	Артикул	Кол-во
68	**9 204 230**	1/50 шт.
128	**9 204 201**	1/50 шт.

Система выдвижных ящиков InnoTech Atira с двойными боковинами

- **Внутренняя организация для выдвижных ящиков и внутренних ящиков**
- **Сталь с порошковым покрытием, цвет белый**



- Предустановленный стальной лоток для столовых приборов
- Для различной ширины корпуса от 450 мм
- Для ширины корпуса от 900 мм можно установить 2 шт.
- Противоскользящий коврик заказывается отдельно

OrgaTray 610

Артикул	Кол-во
9 194 882	1 компл.

Варианты организации

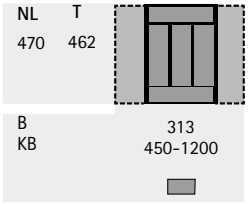

NL = Номинальная длина T = Глубина B = Ширина KB = Ширина корпуса

Размеры для раскроя

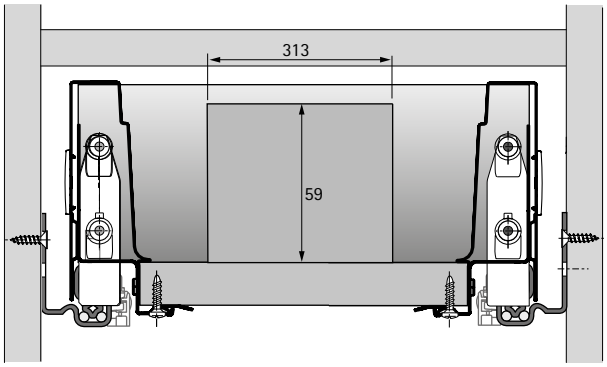

Система выдвижных ящиков InnoTech Atira с двойными боковинами

- **Внутренняя организация для выдвижных ящиков и внутренних ящиков**
- **Сталь с порошковым покрытием, цвет белый**



- Универсальное применение
- Для ширины корпуса до 1200 мм возможно комбинирование различных элементов
- Лакированный матовый дуб

Лоток для столовых приборов OrgaTray 240



- Ширина 278 мм.

Номинальная длина, мм	**Артикул**	Кол-во
470	**9 209 880**	1 шт.
520	**9 209 881**	1 шт.

Держатель для рулонов OrgaTray 240



- Ширина 100 мм

Состав комплекта:
- 1 держатель для рулонов
- 1 лоток

Номинальная длина, мм	**Артикул**	Кол-во
470	**9 209 884**	1 компл.
520	**9 209 885**	1 компл.

OrgaTray 240, держатель для специй



- Ширина 100 мм
- Подходит для банок со специями диаметром до 50 мм

Состав комплекта:
- 1 держатель для специй
- 1 лоток

Номинальная длина, мм	**Артикул**	Кол-во
470	**9 209 886**	1 компл.
520	**9 209 887**	1 компл.

- **Внутренняя организация для выдвижных ящиков и внутренних ящиков**
- **Сталь с порошковым покрытием, цвет белый**

OrgaTray 240, держатель для ножей



- Ширина 100 мм

Состав комплекта:
- 1 держатель для четырех ножей
- 1 лоток

Номинальная длина, мм	**Артикул**	Кол-во
470	**9 209 882**	1 компл.
520	**9 209 883**	1 компл.

Размеры для раскроя

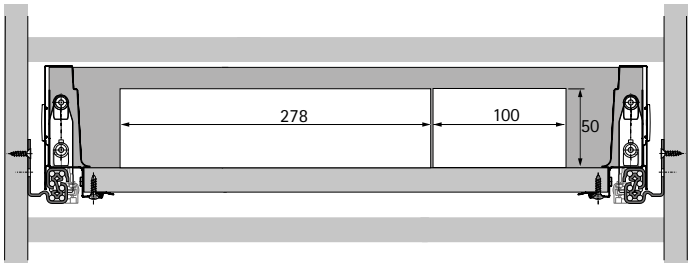

Система выдвижных ящиков InnoTech Atira с двойными боковинами

- **Внутренняя организация для выдвижных ящиков и коробов**
- **Сталь с порошковым покрытием, цвет белый**



- Гибкая система внутренней организации
- Самоклеящиеся полоски можно использовать почти во всех ящиках
- Разделители толщиной 4 мм обеспечивают индивидуальный дизайн

Профиль OrgaStripe

- Для наклеивания на деревянные, стальные и алюминиевые поверхности с покрытием
- Длина 1100 мм
- Пластик

Поверхность	**Артикул**	Кол-во
Белая	**9 203 465**	30 шт.

OrgaClip



- Для установки в профиль OrgaStripe
- Для перегородки толщиной 4 мм
- Материал для перегородки можно выбрать по своему усмотрению
- Плавное передвижение в профиле
- Пластик

Поверхность	**Артикул**	Кол-во
Белая	**9 203 468**	60 шт.

Размеры для раскроя

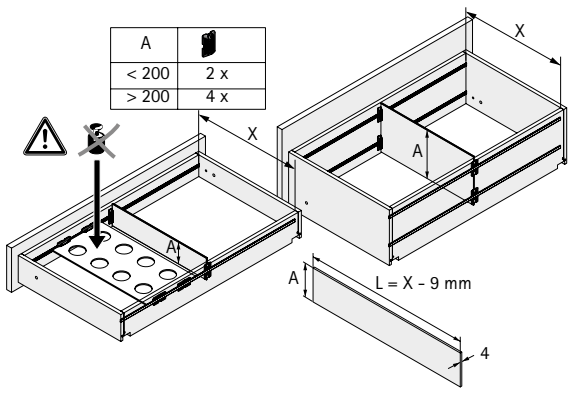

Система выдвижных ящиков InnoTech Atira с двойными боковинами

- **Внутренняя организация для коробов и внутренних коробов**
- **Сталь с порошковым покрытием, цвет белый**



- Для коробов и внутренних коробов с релингом
- Поперечные релинги и продольные разделители заказываются отдельно
- Рекомендуется использовать противоскользящий коврик

OrgaStore 410 для стандартной ширины корпуса

- Для стандартной ширины корпуса
- Продольные разделители заказываются отдельно

Ширина корпуса в мм	**Артикул**	Кол-во
300	**9 194 601**	1/30 шт.
450	**9 194 602**	1/30 шт.
600	**9 194 603**	1/30 шт.
800	**9 211 577**	1/30 шт.
900	**9 194 604**	1/30 шт.
1000	**9 211 579**	1/30 шт.
1200	**9 194 605**	1/30 шт.

OrgaStore 410, ширина по своему усмотрению



- Возможность выбора ширины корпуса по своему усмотрению
- Поперечный релинг, адаптеры и продольные разделители заказываются отдельно
- B = LB – 2 x EB – 40,5
- Адаптер из белой пластмассы

Изделие	Длина в мм	**Артикул**	Кол-во
Поперечный релинг	2000	**9 194 615**	1/30 шт.
Адаптер		**9 194 619**	1/20 шт.

Продольный разделитель OrgaStore 410

- Пластмасса белого цвета

Артикул	Кол-во
9 194 620	1/10 шт.

Система выдвижных ящиков InnoTech Atira с двойными боковинами

- **Внутренняя организация для коробов и внутренних коробов**
- **Сталь с порошковым покрытием, цвет белый**



- Вкладывается в короб
- Возможна любая ширина корпуса с использованием основного и дополнительного комплектов

OrgaFlag, основной комплект



- Для стандартной ширины корпуса
- Пластмасса белого цвета

Состав комплекта:
- Перфорированные панели с противоскользящим покрытием
- Разделительные элементы

Ширина корпуса в мм	**Артикул / номинальная длина в мм**		Кол-во
	470	**520**	
600	**9 194 875**	**9 194 878**	1 компл.
900	**9 194 876**	**9 194 879**	1 компл.

OrgaFlag, дополнительный комплект

- Дополнительный элемент для увеличения ширины базового комплекта
- Пластмасса белого цвета

Состав комплекта:
- 2 перфорированных панели с противоскользящим покрытием
- 1 разделительный элемент

Ширина корпуса в мм	**Артикул / номинальная длина в мм**		Кол-во
	470	**520**	
100	**9 194 877**	**9 194 880**	1 компл.

Варианты организации

 X	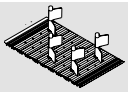 600 mm	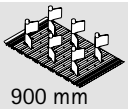 900 mm	 100 mm	
300	1			
400	1			
450	1			
500	1			
600	1			
800	1		2	
900		1		
1000		1	1	
1200		1	3	

Система выдвижных ящиков InnoTech Atira с двойными боковинами

- **Внутренняя организация для коробов и внутренних коробов**
- **Сталь с порошковым покрытием, цвет белый**



- Для стандартной ширины корпуса
- Для различной ширины корпуса путем нарезки профиля под размер
- Для номинальной длины от 300 мм
- Белые пластмассовые элементы

Состав комплекта:
- 1 алюминиевый профиль с адаптерами из пластмассы
- Разделительные элементы из пластмассы

Комплекты OrgaStore 820

Ширина корпуса в мм	Количество разделительных элементов	**Артикул**	Кол-во
300	2	**9 194 848**	1 компл.
450	3	**9 194 850**	1 компл.
600	3	**9 194 852**	1 компл.
800	4	**9 194 853**	1 компл.
900	5	**9 194 854**	1 компл.
1000	5	**9 194 855**	1 компл.
1200	6	**9 194 856**	1 компл.

Варианты организации

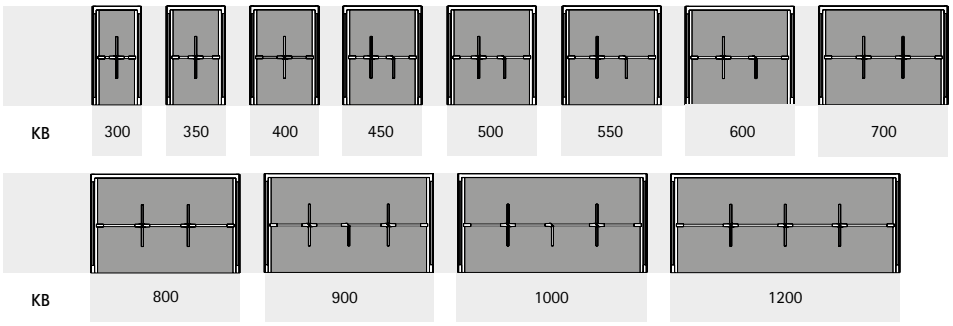

КВ = Ширина корпуса

Размеры для раскроя

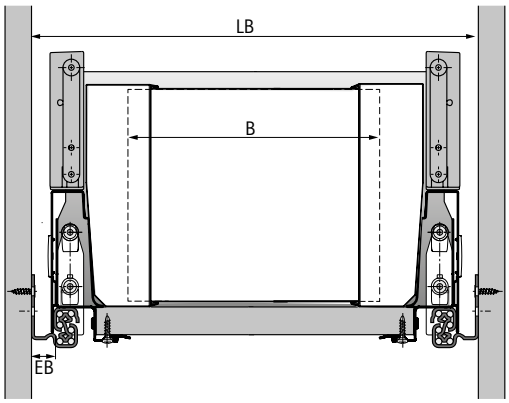

- Размер B = LB – 2 x EB – 72

- **Внутренняя организация для коробов и внутренних коробов**
- **Сталь с порошковым покрытием, цвет белый**

OrgaStore 820, разделитель



- Высота 125 мм
- Возможно применение в качестве дополнения к комплекту
- Пластмасса белого цвета

Артикул	Кол-во
9 182 230	1/15 шт.

Адаптер



- Высота 125 мм
- Насаживается на алюминиевый профиль без использования инструментов
- На каждый комплект требуется два адаптера
- Пластмасса белого цвета

Артикул	Кол-во
9 182 233	1/30 шт.

OrgaStore 820, алюминиевый профиль

- Высота 120 мм
- Длина 2000 мм
- Для нарезки под размер
- Адаптеры заказываются отдельно

Артикул	Кол-во
9 182 249	1 шт.

Система выдвижных ящиков InnoTech Atira с двойными боковинами

- **Внутренняя организация для коробов и внутренних коробов**
- **Сталь с порошковым покрытием, цвет белый**



- Универсальное применение путем комбинирования разделителей с перфорированной панелью
- Лакированный матовый дуб

Перфорированная панель OrgaStore 240



- Для стандартной ширины корпуса
- Возможен индивидуальный раскрой
- Перегородки заказываются отдельно

Ширина корпуса в мм	Артикул / номинальная длина в мм			Кол-во
	470	520	620	
600	**9 209 898**	**9 209 902**		1 шт.
800	**9 209 899**	**9 209 903**		1 шт.
900	**9 209 900**	**9 209 905**		1 шт.
1000	**9 209 901**	**9 209 906**		1 шт.
1200			**9 209 907**	1 шт.

Перегородка OrgaStore 240



- Перегородка с предустановленными фиксирующими штифтами
- 82 x 10 x 120 мм

Артикул	Кол-во
9 209 908	1/4 шт.

Размеры для раскроя

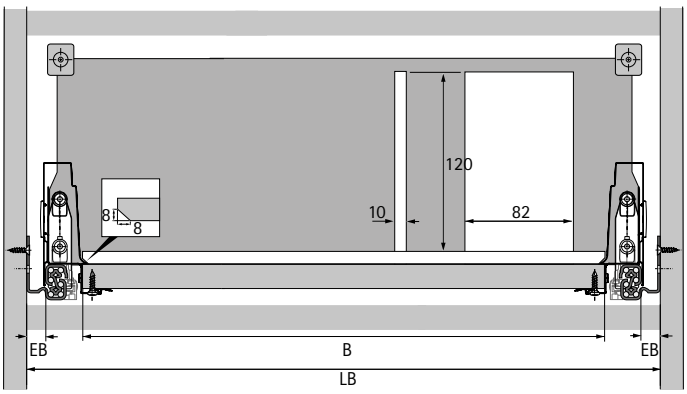

- Ширина обрезки (B) = LB – 2 x EB – 48
- Длина обрезки = номинальная длина – 8

Противоскользящий коврик



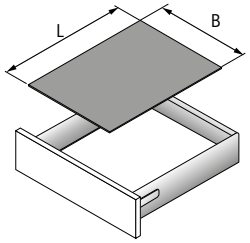

- Вкладывается в выдвижной ящик или короб
- Рулон 5 м
- Пластмасса белого цвета

Дополнительно
- Ширина обрезки (B) = LB – 2 x EB – 59
- Длина обрезки (L) = номинальная длина – 8

Номинальная длина, мм	**Артикул**	Кол-во
470	**9 209 572**	1 шт.
520	**9 209 574**	1 шт.
650	**9 209 575**	1 шт.

Стыковочный профиль



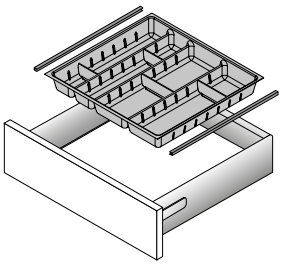

- Насаживается сбоку: ширину установки элементов внутренней организации следует уменьшить на 4 мм
- По индивидуальному размеру
- Пластмасса, под хром

Номинальная длина, мм	**Артикул**	Кол-во
470	**9 079 222**	2 шт.
520	**9 079 226**	2 шт.

Контейнеры для специй



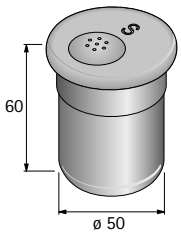

- Нержавеющая сталь

Изделие	**Артикул**	Кол-во
1 Солонка	**0 080 852**	1 шт.
2 Перечница	**0 080 853**	1 шт.
3 Емкость для посыпки	**0 080 854**	1 шт.
4 Прибор для специй грубого помола	**0 080 855**	1 шт.
5 Прибор для специй тонкого помола	**0 080 856**	1 шт.
6 С акриловой крышкой	**0 080 857**	1 шт.

Мельница для специй



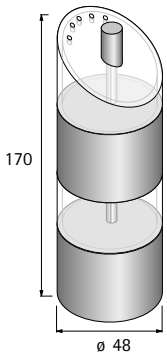

- Нержавеющая сталь / акрил

Артикул	Кол-во
9 079 347	1 шт.

Система выдвижных ящиков InnoTech Atira с двойными боковинами

- **Обзор ассортимента для ящиков с вырезом под мойку**
- **Сталь с порошковым покрытием, цвет белый**



OrgaTray 510
для выдвижных ящиков / коробов
872



Banio
для выдвижных ящиков / коробов
873



Металлическая U-образная стенка для выреза под мойку для ящиков / коробов
874



Ограждение выреза под мойку
для выдвижных ящиков / коробов
875



- Для различной ширины корпуса
- Начиная от ширины корпуса 550 мм и номинальной длины 350 мм
- Пластмасса белого цвета

OrgaTray 510

Артикул	Кол-во
9 207 046	1 шт.

Размеры для раскроя

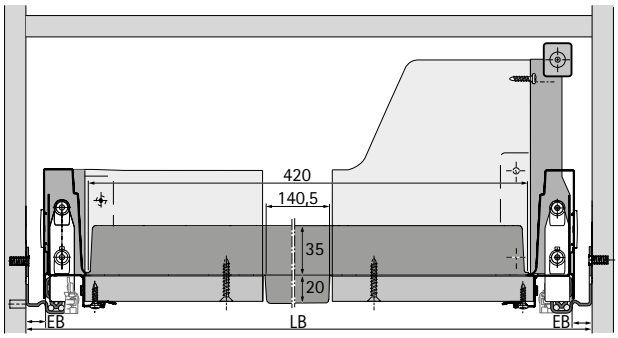

Монтажная схема

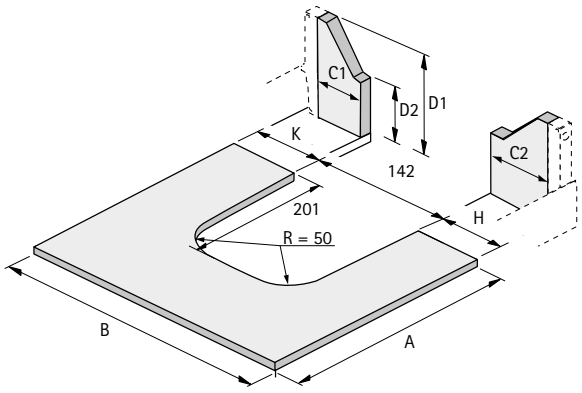

- Размер A = NL + 10
- Размер B = LB – 2 x EB – 51,5
- Размер C1 = K – 6
- Размер C2 = H – 6

Система выдвижных ящиков InnoTech Atira с двойными боковинами

- **Ящик с вырезом под мойку**
- **Сталь с порошковым покрытием, цвет белый**



- Для выдвижного ящика или короба
- Для номинальной длины до 470 мм
- Рекомендуется применение, начиная от ширины корпуса 600 мм
- Общая высота рамы 87 мм
- Комплект рам и комплект лотков заказываются раздельно

Banio, комплект рамы



- Пластмасса белого цвета

Артикул	Кол-во
9 153 385	1 компл.

Banio, комплект лотков

- Комплект состоит из трех лотков
- 84 x 84 мм / 84 x 168 мм / 84 x 252 мм
- Прозрачная белая пластмасса

Состав комплекта:
- 3 прозрачных пластмассовых лотка

Артикул	Кол-во
9 153 388	1 компл.

Монтажная схема

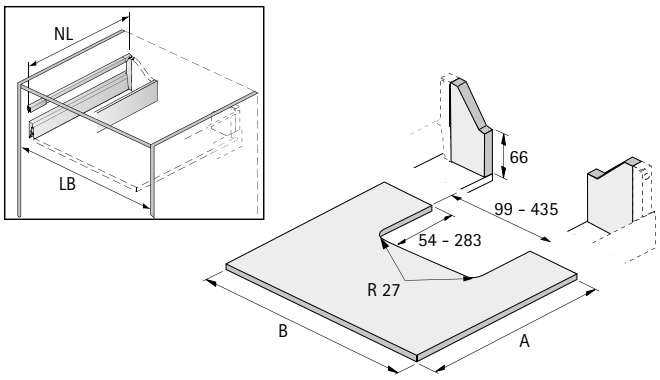

- Размер A = NL + 10
- Размер B = LB – 2 x EB – 51,5

- **Ящик с вырезом под мойку**
- **Сталь с порошковым покрытием, цвет белый**



- Для использования пространства под сифоном
- Для выдвижных ящиков и коробов

Металлическая U-образная стенка для выреза под мойку

Артикул	Кол-во
9 204 283	1 шт.

Размеры для раскроя

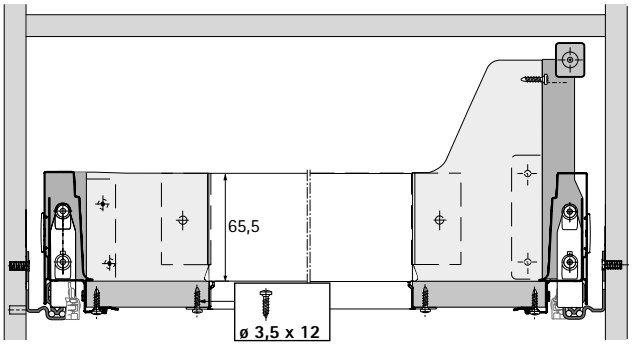

Монтажная схема

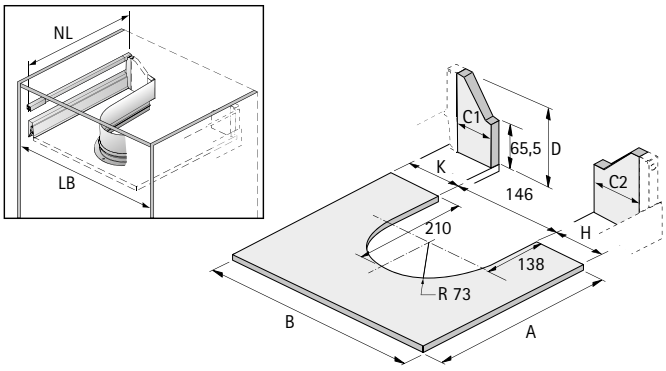

- Размер A = NL + 10
- Размер B = LB – 2 x EB – 51,5
- Размер C1 = K – 6
- Размер C2 = H – 6

Система выдвижных ящиков InnoTech Atira с двойными боковинами

- **Ящик с вырезом под мойку**
- **Сталь с порошковым покрытием, цвет белый**



- Для использования пространства под сифоном
- Для коробов с номинальной длиной от 350 мм
- Под хром

Ограждение выреза под мойку

Артикул	Кол-во
9 134 965	1 шт.

Размеры для раскроя

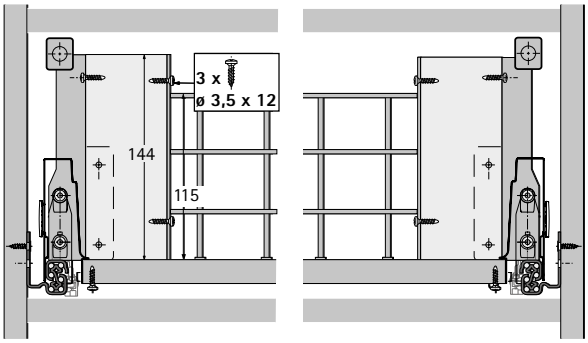

Монтажная схема

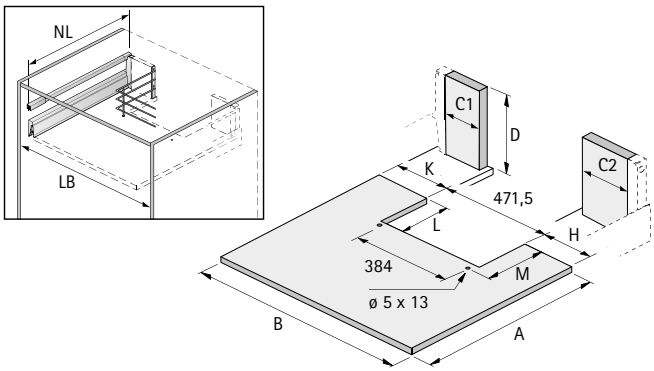

- Размер A = NL + 10 (деревянная задняя стенка) / NL – 3 (алюминиевая задняя стенка)
- Размер B = LB – 2 x EB – 51,5
- Размер C1 = K – 20
- Размер C2 = H – 20
- Размер D = 144 (деревянная задняя стенка)
- Размер L = 280 (деревянная задняя стенка) / 267 (алюминиевая задняя стенка)
- Размер M = 290 (деревянная задняя стенка) / 277 (алюминиевая задняя стенка)



Выдвижной ящик, высота 54 мм

878 - 879



Выдвижной ящик, высота 70 мм

880 - 881



Внутренний ящик 100, высота 70 мм

882 - 885



Внутренний ящик 200, высота 70 мм

886 - 889



Короб с релингом, высота 144 мм

890 - 893



Короб с надставкой на боковину DesignSide, высота 144 мм

894 - 897



Внутренний короб 100 с рейлингом, высота 144 мм

898 - 901



Внутренний короб 200 с релингом, высота 144 мм

902 - 905



Внутренний короб 200 с надставкой на боковину DesignSide, высота 144 мм

906 - 909



Короб с релингом, высота 176 мм

910 - 913



Короб с надставкой на боковину DesignSide, высота 176 мм

914 - 917



Короб с релингом, различная высота задней стенки

918 - 919

- **Обзор ассортимента**
- **Сталь с порошковым покрытием, цвет антрацит**



Ящик с вырезом под мойку, высота 70 мм

920 - 921



Ящик с вырезом под мойку, высота 144 мм

922 - 923



XXL ящик под духовку

924 - 925



Узкий нижний шкаф

926



Высокий шкаф

927



Шкаф для хранения

928



Организация внутреннего пространства для ящиков / внутренних ящиков, обзор ассортимента

929



Организация внутреннего пространства для коробов / внутренних коробов, обзор ассортимента

929



Решения по отверстиям в днище, обзор ассортимента

945

- **Выдвижной ящик, высота 54 мм**
- **Сталь с порошковым покрытием, цвет антрацит**



Чертеж в разобранном виде

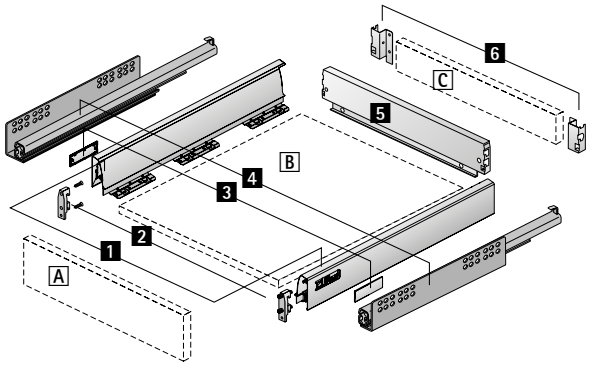

Компоненты

1 Боковина, левая и правая
2 Соединитель передней панели, 2 шт.
3 Заглушка, 2 шт.
4 Направляющие Quadro, левая и правая, см. стр. 950 - 951
5 Стальная задняя стенка
Альтернативно
C Деревянная задняя стенка и
6 Соединитель задней стенки, левый и правый
A Передняя панель
B Днище (толщина материала 16 мм)
C Деревянная задняя стенка (толщина материала 16 мм)

Дополнительно

- Техническая информация, см. стр. 994, 1009 - 1023
- Направляющие Quadro, см. стр. 950 - 951

- **Выдвижной ящик, высота 54 мм**
- **Сталь с порошковым покрытием, цвет антрацит**

Компоненты

1 Боковина

- Например, для использования в качестве выдвижного ящика под плитой



Номинальная длина, мм	Артикул		Кол-во
	Левая	Правая	
470	**9 194 434**	**9 194 435**	18 шт.

2 Соединитель передней панели

- Пластмасса белого цвета



Тип монтажа	Артикул	Кол-во
Под прикручивание	**1 065 191**	1/400 шт.
С разжимным дюбелем	**1 061 450**	1/400 шт.

3 Заглушка

- Пластик
- По запросу поставляется заглушка с индивидуальным принтом



Поверхность	Артикул	Кол-во
Темно-серая, с логотипом Hettich	**9 194 648**	1/300 шт.
Темно-серая	**9 194 645**	1/300 шт.
Под нержавеющую сталь, с логотипом Hettich	**9 194 656**	1/300 шт.
Покрытие под нержавеющую сталь	**9 194 655**	1/300 шт.

5 Стальная задняя стенка

- Для стандартной ширины корпуса



Ширина корпуса в мм	Артикул	Кол-во
600	**9 194 437**	1/40 шт.

6 Соединитель задней стенки

- Для деревянной задней стенки



Номинальная высота в мм	Артикул		Кол-во
	Левая	Правая	
54	**9 194 625**	**9 194 626**	40 шт.

Система выдвижных ящиков InnoTech Atira с двойными боковинами

- **Выдвижной ящик, высота 70 мм**
- **Сталь с порошковым покрытием, цвет антрацит**



Чертеж в разобранном виде

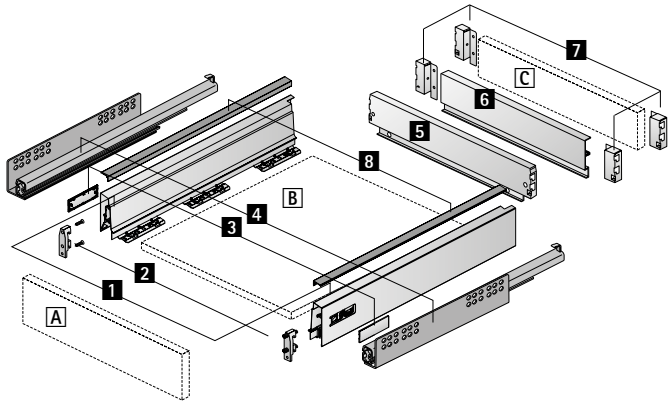

Компоненты

1 Боковина, левая и правая
2 Соединитель передней панели, 2 шт.
3 Заглушка, 2 шт.
4 Направляющие Quadro, левая и правая, см. стр. 950 - 951
5 Стальная задняя стенка
Альтернативно
6 Алюминиевая задняя стенка или C Деревянная задняя стенка и
7 Соединитель задней стенки, левый и правый
8 Декоративный профиль
A Передняя панель
B Днище (толщина материала 16 мм)
C Деревянная задняя стенка (толщина материала 16 мм)

Дополнительно

- Техническая информация, см. стр. 995, 1009 - 1023
- Направляющие Quadro, см. стр. 950 - 951

- **Выдвижной ящик, высота 70 мм**
- **Сталь с порошковым покрытием, цвет антрацит**

Компоненты

1 Боковина



Номинальная длина, мм	Артикул		Кол-во
	Левая	Правая	
260	**9 194 418**	**9 194 419**	18 шт.
300	**9 194 420**	**9 194 421**	18 шт.
350	**9 194 422**	**9 194 423**	18 шт.
420	**9 194 424**	**9 194 425**	18 шт.
470	**9 194 426**	**9 194 427**	18 шт.
520	**9 194 428**	**9 194 429**	18 шт.
620	**9 194 430**	**9 194 431**	18 шт.

2 Соединитель передней панели

- Пластмасса белого цвета



Тип монтажа	Артикул	Кол-во
Под прикручивание	**1 065 191**	1/400 шт.
С разжимным дюбелем	**1 061 450**	1/400 шт.

3 Заглушка

- Пластик
- По запросу поставляется заглушка с индивидуальным принтом



Поверхность	Артикул	Кол-во
Темно-серая, с логотипом Hettich	**9 194 648**	1/300 шт.
Темно-серая	**9 194 645**	1/300 шт.
Под нержавеющую сталь, с логотипом Hettich	**9 194 656**	1/300 шт.
Покрытие под нержавеющую сталь	**9 194 655**	1/300 шт.

5 Стальная задняя стенка

- Для стандартной ширины корпуса



Ширина корпуса в мм	Артикул	Кол-во
275	**9 194 451**	1/40 шт.
300	**9 194 452**	1/40 шт.
350	**9 194 453**	1/40 шт.
400	**9 194 454**	1/40 шт.
450	**9 194 455**	1/40 шт.
500	**9 194 456**	1/40 шт.
550	**9 194 457**	1/40 шт.
600	**9 194 458**	1/40 шт.
700	**9 194 459**	1/20 шт.
800	**9 194 460**	1/20 шт.
900	**9 194 461**	1/20 шт.
1000	**9 194 462**	1/20 шт.
1200	**9 194 463**	1/20 шт.

7 Соединитель задней стенки

- Для деревянной или **6** алюминиевой задней стенки



Номинальная высота в мм	Артикул		Кол-во
	Левая	Правая	
70	**9 194 629**	**9 194 630**	40 шт.

6 Алюминиевая задняя стенка

- Для изменяемой или стандартной ширины корпуса
- Для нарезки под размер
- Длина 2000 мм
- Порошковое покрытие цвета антрацит
- **7** Соединители задней стенки заказываются отдельно



Артикул	Кол-во
9 194 519	1 шт.

Система выдвижных ящиков InnoTech Atira с двойными боковинами

- **Внутренний ящик 100, высота 70 мм**
- **Сталь с порошковым покрытием, цвет антрацит**



Чертеж в разобранном виде

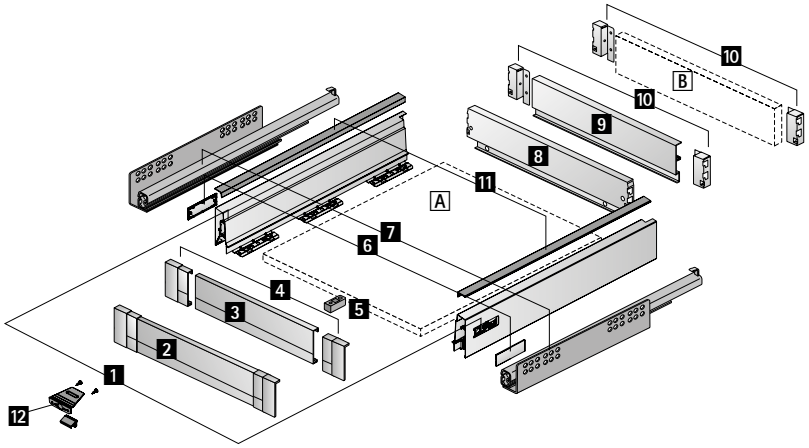

Компоненты

1 Боковина, левая и правая
2 Передняя панель
Альтернативно
3 Алюминиевая передняя панель и
4 Соединитель алюминиевой передней панели
5 Стабилизатор передней панели
6 Заглушка, 2 шт.
7 Направляющая Quadro, левая и правая, см. стр. 950 - 951
8 Стальная задняя стенка
Альтернативно
9 Алюминиевая задняя стенка или B Деревянная задняя стенка и
10 Соединитель задней стенки, левый и правый
11 Декоративный профиль
12 Ручка-фиксатор внутреннего ящика
A Днище (толщина материала 16 мм)
B Деревянная задняя стенка (толщина материала 16 мм)

Дополнительно

- Техническая информация, см. стр. 996, 1009 - 1023
- Направляющие Quadro, см. стр. 950 - 951

- **Внутренний ящик 100, высота 70 мм**
- **Сталь с порошковым покрытием, цвет антрацит**

Компоненты

1 Боковина



Номинальная длина, мм	Артикул		Кол-во
	Левая	Правая	
260	**9 194 418**	**9 194 419**	18 шт.
300	**9 194 420**	**9 194 421**	18 шт.
350	**9 194 422**	**9 194 423**	18 шт.
420	**9 194 424**	**9 194 425**	18 шт.
470	**9 194 426**	**9 194 427**	18 шт.
520	**9 194 428**	**9 194 429**	18 шт.
620	**9 194 430**	**9 194 431**	18 шт.

6 Заглушка

- Пластик
- По запросу поставляется заглушка с индивидуальным принтом



Поверхность	Артикул	Кол-во
Темно-серая, с логотипом Hettich	**9 194 648**	1/300 шт.
Темно-серая	**9 194 645**	1/300 шт.
Под нержавеющую сталь, с логотипом Hettich	**9 194 656**	1/300 шт.
Покрытие под нержавеющую сталь	**9 194 655**	1/300 шт.

8 Стальная задняя стенка

- Для стандартной ширины корпуса



Ширина корпуса в мм	Артикул	Кол-во
275	**9 194 451**	1/40 шт.
300	**9 194 452**	1/40 шт.
350	**9 194 453**	1/40 шт.
400	**9 194 454**	1/40 шт.
450	**9 194 455**	1/40 шт.
500	**9 194 456**	1/40 шт.
550	**9 194 457**	1/40 шт.
600	**9 194 458**	1/40 шт.
700	**9 194 459**	1/20 шт.
800	**9 194 460**	1/20 шт.
900	**9 194 461**	1/20 шт.
1000	**9 194 462**	1/20 шт.
1200	**9 194 463**	1/20 шт.

9 Алюминиевая задняя стенка

- Для изменяемой или стандартной ширины корпуса
- Для нарезки под размер
- Длина 2000 мм
- Порошковое покрытие цвета антрацит
- 10 Соединители задней стенки заказываются отдельно



Артикул	Кол-во
9 194 519	1 шт.

10 Соединитель задней стенки

- Для деревянной или 9 алюминиевой задней стенки



Номинальная высота в мм	Артикул		Кол-во
	Левая	Правая	
70	**9 194 629**	**9 194 630**	40 шт.

Передняя панель для внутреннего ящика

2 Передняя панель

- Для стандартной ширины корпуса
- С предустановленными соединителями
- Алюминий с порошковым покрытием цвета антрацит / пластмасса темно-серого цвета



Ширина корпуса в мм	Артикул	Кол-во
300	**9 194 737**	1/20 шт.
400	**9 194 738**	1/20 шт.
450	**9 194 739**	1/20 шт.
500	**9 194 740**	1/20 шт.
600	**9 194 741**	1/20 шт.
800	**9 194 742**	1/20 шт.
900	**9 194 743**	1/20 шт.
1000	**9 194 744**	1/20 шт.
1200	**9 194 745**	1/20 шт.

3 Алюминиевая передняя панель

- Для изменяемой или стандартной ширины корпуса
- Для нарезки под размер
- Длина 2000 мм
- Порошковое покрытие цвета антрацит
- **4** Соединители алюминиевой передней панели заказываются отдельно



Артикул	Кол-во
9 194 766	1 шт.

4 Соединитель алюминиевой передней панели

- Для комбинирования с **3** Алюминиевой передней панелью
- Темно-серая пластмасса



Артикул	Кол-во
9 196 349	1 компл.

5 Стабилизатор передней панели

- Для стабилизации широких передних панелей
- Рекомендуется использование с корпусами шириной более 600 мм
- Пластмасса белого цвета



Артикул	Кол-во
9 117 782	1/100 шт.

Система выдвижных ящиков InnoTech Atira с двойными боковинами

- **Внутренний ящик 200, высота 70 мм**
- **Сталь с порошковым покрытием, цвет антрацит**



Чертеж в разобранном виде

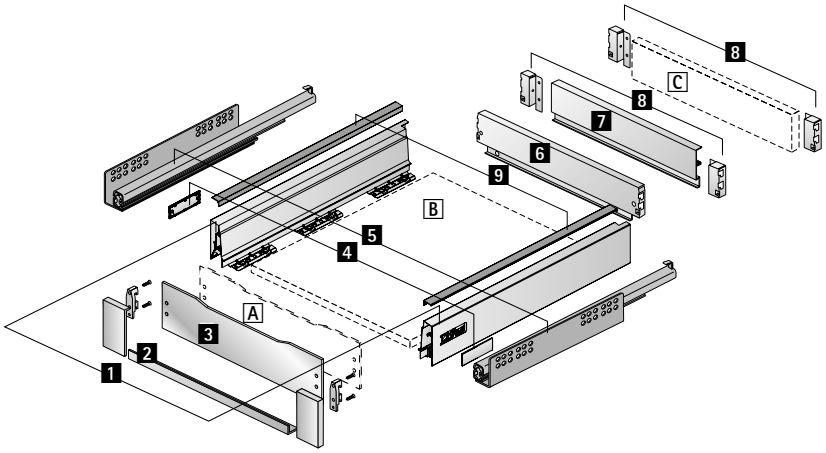

Компоненты

1 Боковина, левая и правая
2 Соединитель передней панели
3 Передняя панель из стекла
Альтернативно
A Передняя панель из другого материала
4 Заглушка, 2 шт.
5 Направляющая Quadro, левая и правая, см. стр. 950 - 951
6 Стальная задняя стенка
Альтернативно
7 Алюминиевая задняя стенка или C Деревянная задняя стенка и
8 Соединитель задней стенки, левый и правый
9 Декоративный профиль
A Передняя панель из другого материала (толщина материала 4 мм)
B Днище (толщина материала 16 мм)
C Деревянная задняя стенка (толщина материала 16 мм)

Дополнительно

- Техническая информация, см. стр. 997, 1009 - 1023
- Направляющие Quadro, см. стр. 950 - 951

- **Внутренний ящик 200, высота 70 мм**
- **Сталь с порошковым покрытием, цвет антрацит**

Компоненты

1 Боковина



Номинальная длина, мм	Артикул		Кол-во
	Левая	Правая	
260	**9 194 418**	**9 194 419**	18 шт.
300	**9 194 420**	**9 194 421**	18 шт.
350	**9 194 422**	**9 194 423**	18 шт.
420	**9 194 424**	**9 194 425**	18 шт.
470	**9 194 426**	**9 194 427**	18 шт.
520	**9 194 428**	**9 194 429**	18 шт.
620	**9 194 430**	**9 194 431**	18 шт.

4 Заглушка

- Пластик
- По запросу поставляется заглушка с индивидуальным принтом



Поверхность	Артикул	Кол-во
Темно-серая, с логотипом Hettich	**9 194 648**	1/300 шт.
Темно-серая	**9 194 645**	1/300 шт.
Под нержавеющую сталь, с логотипом Hettich	**9 194 656**	1/300 шт.
Покрытие под нержавеющую сталь	**9 194 655**	1/300 шт.

6 Стальная задняя стенка

- Для стандартной ширины корпуса



Ширина корпуса в мм	Артикул	Кол-во
275	**9 194 451**	1/40 шт.
300	**9 194 452**	1/40 шт.
350	**9 194 453**	1/40 шт.
400	**9 194 454**	1/40 шт.
450	**9 194 455**	1/40 шт.
500	**9 194 456**	1/40 шт.
550	**9 194 457**	1/40 шт.
600	**9 194 458**	1/40 шт.
700	**9 194 459**	1/20 шт.
800	**9 194 460**	1/20 шт.
900	**9 194 461**	1/20 шт.
1000	**9 194 462**	1/20 шт.
1200	**9 194 463**	1/20 шт.

7 Алюминиевая задняя стенка

- Для изменяемой или стандартной ширины корпуса
- Для нарезки под размер
- Длина 2000 мм
- Порошковое покрытие цвета антрацит
- 8 Соединители задней стенки заказываются отдельно



Артикул	Кол-во
9 194 519	1 шт.

8 Соединитель задней стенки

- Для деревянной или 7 алюминиевой задней стенки



Номинальная высота в мм	Артикул		Кол-во
	Левая	Правая	
70	**9 194 629**	**9 194 630**	40 шт.

Передняя панель для внутреннего ящика

2 Соединитель передней панели

- Для комбинирования с 3 Передней панелью из стекла или передней панелью из другого материала



Состав комплекта:
- 1 соединитель, слева и справа, цинковое литье под давлением, цвет антрацит
- 1 поддерживающий профиль, алюминий, цвет антрацит
- 2 соединителя передней панели
- Крепеж

Номинальная высота в мм	**Артикул**	Кол-во
70	**9 206 327**	1 компл.

3 Передняя панель из стекла

- Для стандартной ширины корпуса
- Сатинированное стекло
- 2 Соединители передней панели заказываются отдельно



Ширина корпуса в мм	**Артикул**	Кол-во
300	**9 079 143**	1 шт.
400	**9 079 145**	1 шт.
450	**9 079 147**	1 шт.
500	**9 079 148**	1 шт.
550	**9 079 309**	1 шт.
600	**9 079 310**	1 шт.
800	**9 079 311**	1 шт.
900	**9 079 312**	1 шт.
1000	**9 079 313**	1 шт.
1200	**9 079 314**	1 шт.

Система выдвижных ящиков InnoTech Atira с двойными боковинами

- **Короб с релингом, высота 144 мм**
- **Сталь с порошковым покрытием, цвет антрацит**







Чертеж в разобранном виде

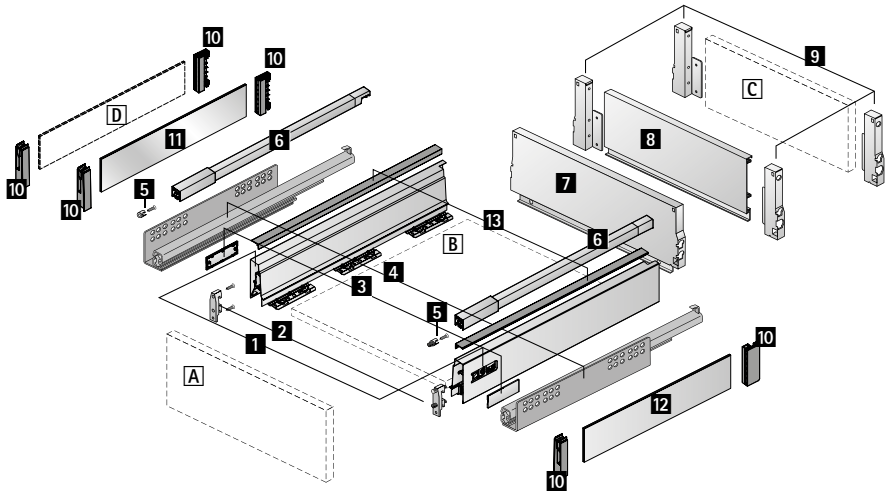

Компоненты

1 Боковина, левая и правая
2 Соединитель передней панели, 2 шт.
3 Заглушка, 2 шт.
4 Направляющие Quadro, левая и правая, см. стр. 950 - 951
5 Соединитель передней панели для продольного релинга, 2 шт.
6 Продольный релинг, левый и правый
7 Стальная задняя стенка

Альтернативно

8 Алюминиевая задняя стенка или C Деревянная задняя стенка и
9 Соединитель задней стенки, левый и правый

Дополнительные принадлежности:

10 Адаптер TopSide
11 Надставка на боковину TopSide из металла

Вариант 1

12 Надставка на боковину TopSide из стекла

Вариант 2

D Надставка на боковину TopSide из другого материала
13 Декоративный профиль

A Передняя панель
B Днище (толщина материала 16 мм)
C Деревянная задняя стенка (толщина материала 16 мм)
A Надставка на боковину TopSide из другого материала (толщина материала 4 мм)

Дополнительно

- Техническая информация, см. стр. 998, 1009 - 1023
- Направляющие Quadro, см. стр. 950 - 951

- **Короб с релингом, высота 144 мм**
- **Сталь с порошковым покрытием, цвет антрацит**

Компоненты

1 Боковина



Номинальная длина, мм	Артикул		Кол-во
	Левая	Правая	
260	**9 194 418**	**9 194 419**	18 шт.
300	**9 194 420**	**9 194 421**	18 шт.
350	**9 194 422**	**9 194 423**	18 шт.
420	**9 194 424**	**9 194 425**	18 шт.
470	**9 194 426**	**9 194 427**	18 шт.
520	**9 194 428**	**9 194 429**	18 шт.
620	**9 194 430**	**9 194 431**	18 шт.

2 Соединитель передней панели

- Пластмасса белого цвета



Тип монтажа	Артикул	Кол-во
Под прикручивание	**1 065 191**	1/400 шт.
С разжимным дюбелем	**1 061 450**	1/400 шт.

3 Заглушка

- Пластик
- По запросу поставляется заглушка с индивидуальным принтом



Поверхность	Артикул	Кол-во
Темно-серая, с логотипом Hettich	**9 194 648**	1/300 шт.
Темно-серая	**9 194 645**	1/300 шт.
Под нержавеющую сталь, с логотипом Hettich	**9 194 656**	1/300 шт.
Покрытие под нержавеющую сталь	**9 194 655**	1/300 шт.

6 Продольный релинг



Номинальная длина, мм	Артикул		Кол-во
	Левая	Правая	
260	**9 194 550**	**9 194 551**	80 шт.
300	**9 194 552**	**9 194 553**	80 шт.
350	**9 194 554**	**9 194 555**	80 шт.
420	**9 194 556**	**9 194 557**	80 шт.
470	**9 194 558**	**9 194 559**	80 шт.
520	**9 194 560**	**9 194 561**	80 шт.
620	**9 194 562**	**9 194 563**	80 шт.

5 Соединитель передней панели для продольного релинга

- Пластмасса белого цвета



Тип монтажа	Артикул	Кол-во
Под прикручивание	**9 002 503**	1/400 шт.
С разжимным дюбелем	**1 061 965**	1/400 шт.

7 Стальная задняя стенка

- Для стандартной ширины корпуса



Ширина корпуса в мм	Артикул	Кол-во
275	**9 194 479**	1/20 шт.
300	**9 194 480**	1/20 шт.
350	**9 194 481**	1/20 шт.
400	**9 194 482**	1/20 шт.
450	**9 194 483**	1/20 шт.
500	**9 194 484**	1/20 шт.
550	**9 194 485**	1/20 шт.
600	**9 194 486**	1/20 шт.
700	**9 194 487**	1/10 шт.
800	**9 194 489**	1/10 шт.
900	**9 194 491**	1/10 шт.
1000	**9 194 492**	1/10 шт.
1200	**9 194 493**	1/10 шт.

- **Короб с релингом, высота 144 мм**
- **Сталь с порошковым покрытием, цвет антрацит**

9 Соединитель задней стенки

- Для деревянной или 8 алюминиевой задней стенки



Номинальная высота в мм	Артикул		Кол-во
	Левая	Правая	
144	**9 194 637**	**9 194 638**	40 шт.

10 Адаптер TopSide

- Для установки надставки на боковину 11 TopSide из металла, 12 TopSide из стекла или TopSide из другого материала
- Темно-серый пластик



Состав комплекта:
- 1 передний адаптер, слева и справа
- 1 задний адаптер, слева и справа

Артикул	Кол-во
9 194 659	1/50 компл.

12 Надставка на боковину TopSide из стекла

- Стекло прозрачное
- 10 Адаптер для надставки на боковину TopSide заказывается отдельно

Состав комплекта:
- 2 надставки на боковину TopSide

Номинальная длина, мм	Артикул	Кол-во
260	**9 194 663**	1 компл.
300	**9 194 664**	1 компл.
350	**9 194 665**	1 компл.
420	**9 194 666**	1 компл.
470	**9 194 667**	1 компл.
520	**9 194 668**	1 компл.
620	**9 194 669**	1 компл.

8 Алюминиевая задняя стенка

- Для изменяемой или стандартной ширины корпуса
- Для нарезки под размер
- Длина 2000 мм
- Порошковое покрытие цвета антрацит
- 9 Соединители для задней панели заказываются отдельно



Артикул	Кол-во
9 194 521	1 шт.

11 Надставка на боковину TopSide из металла

- 10 Адаптер для надставки на боковину TopSide заказывается отдельно



Состав комплекта:
- 2 надставки на боковину TopSide

Номинальная длина, мм	Артикул	Кол-во
260	**9 194 691**	1 компл.
300	**9 194 692**	1 компл.
350	**9 194 693**	1 компл.
420	**9 194 694**	1 компл.
470	**9 194 695**	1 компл.
520	**9 194 696**	1 компл.
620	**9 194 697**	1 компл.

Система выдвижных ящиков InnoTech Atira с двойными боковинами

- **Короб с надставкой на боковину DesignSide, высота 144 мм**
- **Сталь с порошковым покрытием, цвет антрацит**



Чертеж в разобранном виде

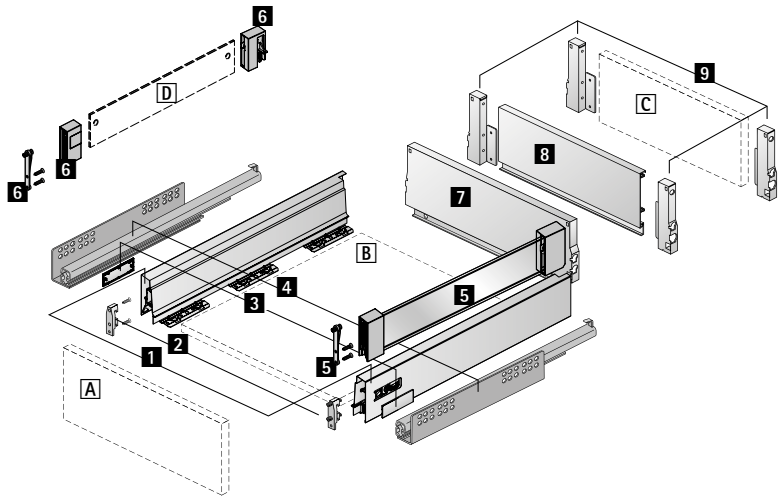

Компоненты

1 Боковина, левая и правая
2 Соединитель передней панели, 2 шт.
3 Заглушка, 2 шт.
4 Направляющие Quadro, левая и правая, см. стр. 950 - 951
5 Надставка на боковину DesignSide из стекла
Альтернативно
D Надставка DesignSide из другого материала и
6 Адаптер DesignSide
7 Стальная задняя стенка
Альтернативно
8 Алюминиевая задняя стенка или C Деревянная задняя стенка и
9 Соединитель задней стенки, левый и правый
A Передняя панель
B Днище (толщина материала 16 мм)
C Деревянная задняя стенка (толщина материала 16 мм)
D Надставка DesignSide из другого материала (толщина материала 6 мм)

Дополнительно

- Техническая информация, см. стр. 999, 1009 - 1023
- Направляющие Quadro, см. стр. 950 - 951

- **Короб с надставкой на боковину DesignSide, высота 144 мм**
- **Сталь с порошковым покрытием, цвет антрацит**

Компоненты

1 Боковина



Номинальная длина, мм	Артикул		Кол-во
	Левая	**Правая**	
260	**9 194 418**	**9 194 419**	18 шт.
300	**9 194 420**	**9 194 421**	18 шт.
350	**9 194 422**	**9 194 423**	18 шт.
420	**9 194 424**	**9 194 425**	18 шт.
470	**9 194 426**	**9 194 427**	18 шт.
520	**9 194 428**	**9 194 429**	18 шт.
620	**9 194 430**	**9 194 431**	18 шт.

2 Соединитель передней панели

- Пластмасса белого цвета



Тип монтажа	Артикул	Кол-во
Под прикручивание	**1 065 191**	1/400 шт.
С разжимным дюбелем	**1 061 450**	1/400 шт.

3 Заглушка

- Пластик
- По запросу поставляется заглушка с индивидуальным принтом



Поверхность	Артикул	Кол-во
Темно-серая, с логотипом Hettich	**9 194 648**	1/300 шт.
Темно-серая	**9 194 645**	1/300 шт.
Под нержавеющую сталь, с логотипом Hettich	**9 194 656**	1/300 шт.
Покрытие под нержавеющую сталь	**9 194 655**	1/300 шт.

7 Стальная задняя стенка

- Для стандартной ширины корпуса



Ширина корпуса в мм	Артикул	Кол-во
275	**9 194 479**	1/20 шт.
300	**9 194 480**	1/20 шт.
350	**9 194 481**	1/20 шт.
400	**9 194 482**	1/20 шт.
450	**9 194 483**	1/20 шт.
500	**9 194 484**	1/20 шт.
550	**9 194 485**	1/20 шт.
600	**9 194 486**	1/20 шт.
700	**9 194 487**	1/10 шт.
800	**9 194 489**	1/10 шт.
900	**9 194 491**	1/10 шт.
1000	**9 194 492**	1/10 шт.
1200	**9 194 493**	1/10 шт.

9 Соединитель задней стенки

- Для деревянной или **8** алюминиевой задней стенки



Номинальная высота в мм	Артикул		Кол-во
	Левая	**Правая**	
144	**9 194 637**	**9 194 638**	40 шт.

8 Алюминиевая задняя стенка

- Для изменяемой или стандартной ширины корпуса
- Для нарезки под размер
- Длина 2000 мм
- Порошковое покрытие цвета антрацит
- **9** Соединители для задней панели заказываются отдельно



Артикул	Кол-во
9 194 521	1 шт.

5 Надставка на боковину DesignSide из стекла



- Стекло прозрачное с предустановленными адаптерами, темно-серая пластмасса
- Толщина материала 6 мм

Состав комплекта:

- 1 надставка на боковину DesignSide с предустановленными адаптерами, слева и справа
- 2 соединителя передней панели с разжимными дюбелями
- 2 соединителя передней панели под прикручивание

Номинальная длина, мм	**Артикул**	Кол-во
260	**9 194 811**	1 компл.
300	**9 194 812**	1 компл.
350	**9 194 813**	1 компл.
420	**9 194 814**	1 компл.
470	**9 194 815**	1 компл.
520	**9 194 816**	1 компл.
620	**9 194 817**	1 компл.

10 Соединитель передней панели для DesignSide

- Под прикручивание
- Пластик

Артикул	Кол-во
9 098 724	1/80 шт.

6 Комплект адаптеров DesignSide

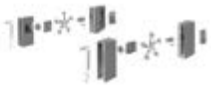

- Для использования с надставкой на боковину DesignSide из другого материала
- Темно-серая пластмасса
- 10 Соединитель передней панели для DesignSide, монтаж под прикручивание; при необходимости заказывается отдельно

Состав комплекта:

- 1 передний адаптер DesignSide, слева и справа
- 1 задний адаптер DesignSide, слева и справа
- 2 соединителя передней панели с разжимными дюбелями
- Крепеж

Артикул	Кол-во
9 196 319	1 компл.

Система выдвижных ящиков InnoTech Atira с двойными боковинами

- **Внутренний короб 100 с рейлингом, высота 144 мм**
- **Сталь с порошковым покрытием, цвет антрацит**





Чертеж в разобранном виде

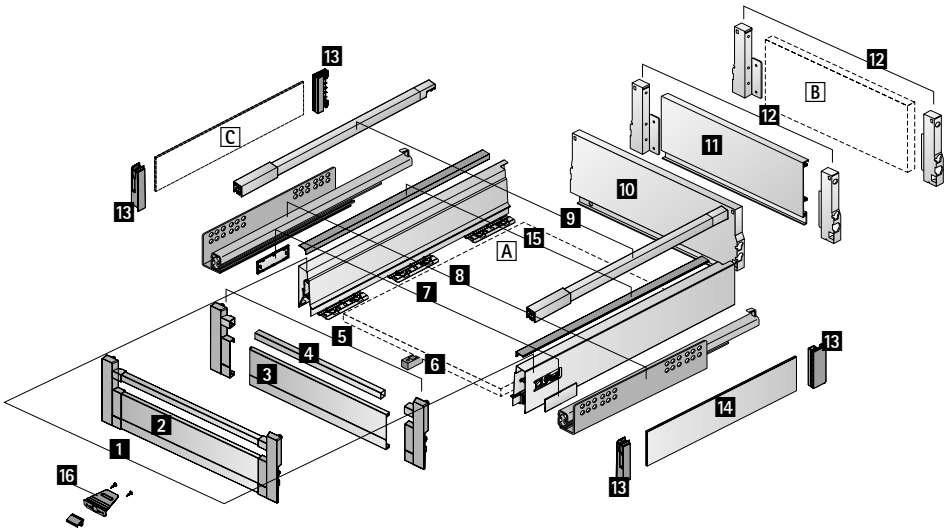

Компоненты

1 Боковина, левая и правая
2 Передняя панель
Альтернативно
3 Алюминиевая передняя панель и
4 Релинг для алюминиевой передней панели и
5 Соединитель алюминиевой передней панели
6 Стабилизатор передней панели
7 Заглушка, 2 шт.
8 Направляющая Quadro, левая и правая, см. стр. 950 - 951
9 Продольный релинг, левый и правый
10 Стальная задняя стенка
Альтернативно
11 Алюминиевая задняя стенка или B Деревянная задняя стенка и
12 Соединитель задней стенки, левый и правый
Дополнительные принадлежности:
13 Адаптер TopSide
14 Надставка на боковину TopSide из металла
Альтернативно
C Надставка на боковину TopSide из другого материала
15 Декоративный профиль
16 Ручка-фиксатор внутреннего ящика

A Днище (толщина материала 16 мм)
B Деревянная задняя стенка (толщина материала 16 мм)
C Надставка на боковину TopSide из другого материала (толщина материала 4 мм)

Дополнительно

- Техническая информация, см. стр. 1000, 1009 - 1023
- Направляющие Quadro, см. стр. 950 - 951

Компоненты

1 Боковина



Номинальная длина, мм	Артикул		Кол-во
	Левая	Правая	
350	**9 194 422**	**9 194 423**	18 шт.
420	**9 194 424**	**9 194 425**	18 шт.
470	**9 194 426**	**9 194 427**	18 шт.
520	**9 194 428**	**9 194 429**	18 шт.
620	**9 194 430**	**9 194 431**	18 шт.

7 Заглушка

- Пластик
- По запросу поставляется заглушка с индивидуальным принтом



Поверхность	Артикул	Кол-во
Темно-серая, с логотипом Hettich	**9 194 648**	1/300 шт.
Темно-серая	**9 194 645**	1/300 шт.
Под нержавеющую сталь, с логотипом Hettich	**9 194 656**	1/300 шт.
Покрытие под нержавеющую сталь	**9 194 655**	1/300 шт.

9 Продольный релинг



Номинальная длина, мм	Артикул		Кол-во
	Левая	Правая	
350	**9 194 586**	**9 194 587**	80 шт.
420	**9 194 588**	**9 194 589**	80 шт.
470	**9 194 590**	**9 194 591**	80 шт.
520	**9 194 592**	**9 194 593**	80 шт.
620	**9 194 594**	**9 194 595**	80 шт.

10 Стальная задняя стенка

- Для стандартной ширины корпуса



Ширина корпуса в мм	Артикул	Кол-во
275	**9 194 479**	1/20 шт.
300	**9 194 480**	1/20 шт.
350	**9 194 481**	1/20 шт.
400	**9 194 482**	1/20 шт.
450	**9 194 483**	1/20 шт.
500	**9 194 484**	1/20 шт.
550	**9 194 485**	1/20 шт.
600	**9 194 486**	1/20 шт.
700	**9 194 487**	1/10 шт.
800	**9 194 489**	1/10 шт.
900	**9 194 491**	1/10 шт.
1000	**9 194 492**	1/10 шт.
1200	**9 194 493**	1/10 шт.

12 Соединитель задней стенки

- Для деревянной или 11 алюминиевой задней стенки



Номинальная высота в мм	Артикул		Кол-во
	Левая	Правая	
144	**9 194 637**	**9 194 638**	40 шт.

11 Алюминиевая задняя стенка

- Для изменяемой или стандартной ширины корпуса
- Для нарезки под размер
- Длина 2000 мм
- Порошковое покрытие цвета антрацит
- 12 Соединители задней стенки заказываются отдельно



Артикул	Кол-во
9 194 521	1 шт.

13 Адаптер TopSide

- Для установки надставки на боковину 14 TopSide из металла или TopSide из другого материала
- Темно-серый пластик



Состав комплекта:
- 1 передний адаптер, слева и справа
- 1 задний адаптер, слева и справа

Артикул	Кол-во
9 194 659	1/50 компл.

14 Надставка на боковину TopSide из металла

- 13 Адаптер для надставки на боковину TopSide заказывается отдельно



Состав комплекта:

- 2 надставки на боковину TopSide

Номинальная длина, мм	**Артикул**	Кол-во
350	**9 206 232**	1 компл.
420	**9 206 233**	1 компл.
470	**9 206 234**	1 компл.
520	**9 206 245**	1 компл.
620	**9 206 246**	1 компл.

Передняя панель для внутреннего короба

2 Передняя панель

- Для стандартной ширины корпуса
- С предустановленными соединителями и предустановленным поперечным релингом
- Алюминий с порошковым покрытием цвета антрацит/пластмасса темно-серого цвета



Ширина корпуса в мм	**Артикул**	Кол-во
300	**9 194 788**	1/20 шт.
400	**9 194 789**	1/20 шт.
450	**9 194 790**	1/20 шт.
500	**9 194 791**	1/20 шт.
600	**9 194 792**	1/20 шт.
800	**9 194 793**	1/20 шт.
900	**9 194 794**	1/20 шт.
1000	**9 194 795**	1/20 шт.
1200	**9 194 796**	1/20 шт.

3 Алюминиевая передняя панель

- Для изменяемой или стандартной ширины корпуса
- Для нарезки под размер
- Длина 2000 мм
- Порошковое покрытие цвета антрацит
- **4** Релинг и **5** соединители алюминиевой передней панели заказываются отдельно



Артикул	Кол-во
9 194 766	1 шт.

4 Релинг для алюминиевой передней панели

- Сталь
- Для изменяемой или стандартной ширины корпуса
- Для нарезки под размер
- Длина 2000 мм
- **3** Алюминиевая передняя панель и **5** соединители алюминиевой передней панели заказываются отдельно



Артикул	Кол-во
9 194 616	1/30 шт.

5 Соединитель алюминиевой передней панели

- Для использования с **3** алюминиевой передней панелью и **4** релингом для алюминиевой передней панели
- Темно-серая пластмасса



Артикул	Кол-во
9 204 259	1 компл.

6 Стабилизатор передней панели

- Для стабилизации широких передних панелей
- Рекомендуется использование с корпусами шириной более 600 мм
- Пластмасса белого цвета



Артикул	Кол-во
9 117 782	1/100 шт.

Система выдвижных ящиков InnoTech Atira с двойными боковинами

- **Внутренний короб 200 с релингом, высота 144 мм**
- **Сталь с порошковым покрытием, цвет антрацит**





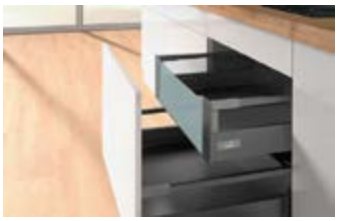

Чертеж в разобранном виде

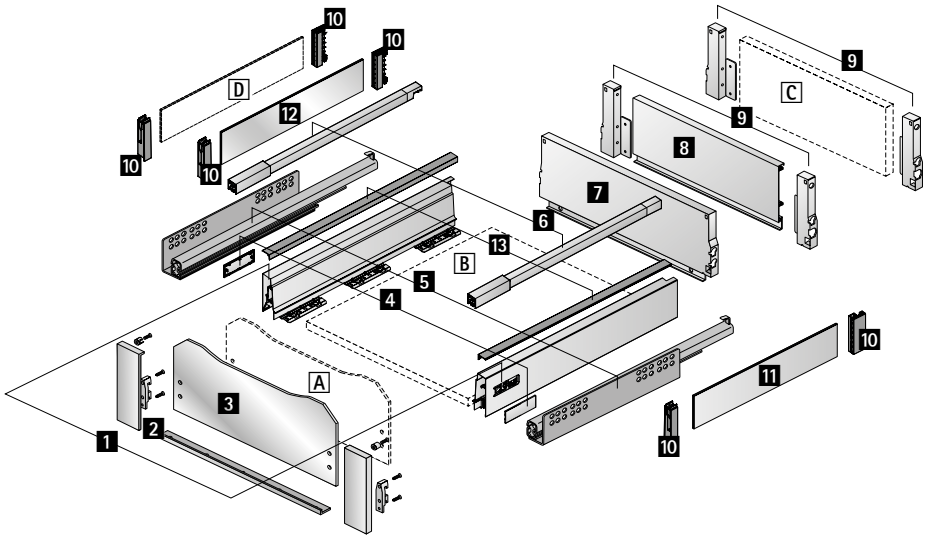

Компоненты

1 Боковина, левая и правая
2 Соединитель передней панели
3 Передняя панель из стекла
Альтернативно
Ⓐ Передняя панель из другого материала
4 Заглушка, 2 шт.
5 Направляющая Quadro, левая и правая, см. стр. 950 - 951
6 Продольный релинг, левый и правый
7 Стальная задняя стенка
Альтернативно
8 Алюминиевая задняя стенка или Ⓒ Деревянная задняя стенка и
9 Соединитель задней стенки, левый и правый
Дополнительные принадлежности:
10 Адаптер TopSide
11 Надставка на боковину TopSide из металла
Вариант 1
12 Надставка на боковину TopSide из стекла
Вариант 2
Ⓓ Надставка на боковину TopSide из другого материала
13 Декоративный профиль

Ⓐ Передняя панель
Ⓑ Днище (толщина материала 16 мм)
Ⓒ Деревянная задняя стенка (толщина материала 16 мм)
Ⓐ Надставка на боковину TopSide из другого материала (толщина материала 4 мм)

Дополнительно

- Техническая информация, см. стр. 1001, 1009 - 1023
- Направляющие Quadro, см. стр. 950 - 951

- **Внутренний короб 200 с релингом, высота 144 мм**
- **Сталь с порошковым покрытием, цвет антрацит**

Компоненты

1 Боковина



Номинальная длина, мм	Артикул		Кол-во
	Левая	Правая	
260	**9 194 418**	**9 194 419**	18 шт.
300	**9 194 420**	**9 194 421**	18 шт.
350	**9 194 422**	**9 194 423**	18 шт.
420	**9 194 424**	**9 194 425**	18 шт.
470	**9 194 426**	**9 194 427**	18 шт.
520	**9 194 428**	**9 194 429**	18 шт.
620	**9 194 430**	**9 194 431**	18 шт.

4 Заглушка

- Пластик
- По запросу поставляется заглушка с индивидуальным принтом



Поверхность	Артикул	Кол-во
Темно-серая, с логотипом Hettich	**9 194 648**	1/300 шт.
Темно-серая	**9 194 645**	1/300 шт.
Под нержавеющую сталь, с логотипом Hettich	**9 194 656**	1/300 шт.
Покрытие под нержавеющую сталь	**9 194 655**	1/300 шт.

6 Продольный релинг



Номинальная длина, мм	Артикул		Кол-во
	Левая	Правая	
260	**9 194 550**	**9 194 551**	80 шт.
300	**9 194 552**	**9 194 553**	80 шт.
350	**9 194 554**	**9 194 555**	80 шт.
420	**9 194 556**	**9 194 557**	80 шт.
470	**9 194 558**	**9 194 559**	80 шт.
520	**9 194 560**	**9 194 561**	80 шт.
620	**9 194 562**	**9 194 563**	80 шт.

7 Стальная задняя стенка

- Для стандартной ширины корпуса



Ширина корпуса в мм	Артикул	Кол-во
275	**9 194 479**	1/20 шт.
300	**9 194 480**	1/20 шт.
350	**9 194 481**	1/20 шт.
400	**9 194 482**	1/20 шт.
450	**9 194 483**	1/20 шт.
500	**9 194 484**	1/20 шт.
550	**9 194 485**	1/20 шт.
600	**9 194 486**	1/20 шт.
700	**9 194 487**	1/10 шт.
800	**9 194 489**	1/10 шт.
900	**9 194 491**	1/10 шт.
1000	**9 194 492**	1/10 шт.
1200	**9 194 493**	1/10 шт.

9 Соединитель задней стенки

- Для деревянной или 8 алюминиевой задней стенки



Номинальная высота в мм	Артикул		Кол-во
	Левая	Правая	
144	**9 194 637**	**9 194 638**	40 шт.

8 Алюминиевая задняя стенка

- Для изменяемой или стандартной ширины корпуса
- Для нарезки под размер
- Длина 2000 мм
- Порошковое покрытие цвета антрацит
- 9 Соединители для задней панели заказываются отдельно



Артикул	Кол-во
9 194 521	1 шт.

10 Адаптер TopSide

- Для установки надставки на боковину 11 TopSide из металла, стекла или другого материала
- Темно-серый пластик



Состав комплекта:
- 1 передний адаптер, слева и справа
- 1 задний адаптер, слева и справа

Артикул	Кол-во
9 194 659	1/50 компл.

11 Надставка на боковину TopSide из металла

- 10 Адаптер для надставки на боковину TopSide заказывается отдельно



Состав комплекта:
- 2 надставки на боковину TopSide

Номинальная длина, мм	Артикул	Кол-во
260	**9 194 691**	1 компл.
300	**9 194 692**	1 компл.
350	**9 194 693**	1 компл.
420	**9 194 694**	1 компл.
470	**9 194 695**	1 компл.
520	**9 194 696**	1 компл.
620	**9 194 697**	1 компл.

12 Надставка на боковину TopSide из стекла

- Стекло прозрачное
- 10 Адаптер для надставки на боковину TopSide заказывается отдельно

Состав комплекта:
- 2 надставки на боковину TopSide

Номинальная длина, мм	Артикул	Кол-во
260	**9 194 663**	1 компл.
300	**9 194 664**	1 компл.
350	**9 194 665**	1 компл.
420	**9 194 666**	1 компл.
470	**9 194 667**	1 компл.
520	**9 194 668**	1 компл.
620	**9 194 669**	1 компл.

Передняя панель для внутреннего короба

2 Соединитель передней панели



- Для комбинирования с 3 Передней панелью из стекла или передней панелью из другого материала

Состав комплекта:
- 1 соединитель, слева и справа, цинковое литье под давлением, цвет антрацит
- 1 поддерживающий профиль, алюминий, цвет антрацит
- 2 соединителя передней панели
- Крепеж

Номинальная высота в мм	**Артикул**	Кол-во
144	**9 206 330**	1 компл.

3 Передняя панель из стекла



- Для стандартной ширины корпуса
- Сатинированное стекло
- 2 Соединители передней панели заказываются отдельно

Ширина корпуса в мм	**Артикул**	Кол-во
300	**9 079 362**	1 шт.
400	**9 079 366**	1 шт.
450	**9 079 372**	1 шт.
500	**9 079 374**	1 шт.
550	**9 079 376**	1 шт.
600	**9 079 378**	1 шт.
800	**9 079 385**	1 шт.
900	**9 079 387**	1 шт.
1000	**9 079 388**	1 шт.
1200	**9 079 389**	1 шт.

- **Внутренний короб 200 с надставкой на боковину DesignSide, высота 144 мм**
- **Сталь с порошковым покрытием, цвет антрацит**



Чертеж в разобранном виде

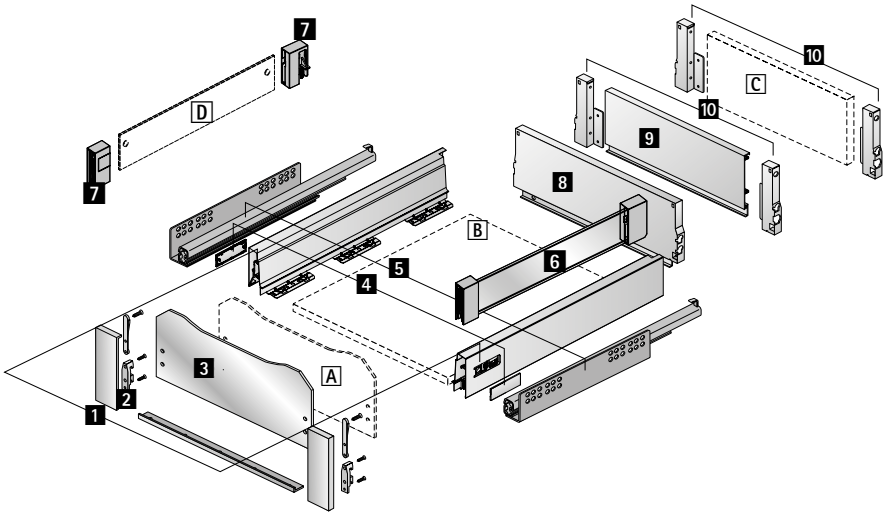

Компоненты

1 Боковина, левая и правая
2 Соединитель передней панели
3 Передняя панель из стекла
Альтернативно
A Передняя панель из другого материала
4 Заглушка, 2 шт.
5 Направляющая Quadro, левая и правая, см. стр. 950 - 951
6 Надставка на боковину DesignSide из стекла
Альтернативно
D Надставка DesignSide из другого материала и
7 Адаптер DesignSide
8 Стальная задняя стенка
Альтернативно
9 Алюминиевая задняя стенка или C Деревянная задняя стенка и
10 Соединитель задней стенки, левый и правый
A Передняя панель из другого материала (толщина материала 4 мм)
B Днище (толщина материала 16 мм)
C Деревянная задняя стенка (толщина материала 16 мм)
D Надставка DesignSide из другого материала (толщина материала 6 мм)

Дополнительно

- Техническая информация, см. стр. 1002, 1009 - 1023
- Направляющие Quadro, см. стр. 950 - 951

- **Внутренний короб 200 с надставкой на боковину DesignSide, высота 144 мм**
- **Сталь с порошковым покрытием, цвет антрацит**

Компоненты

1 Боковина



Номинальная длина, мм	Артикул		Кол-во
	Левая	Правая	
260	**9 194 418**	**9 194 419**	18 шт.
300	**9 194 420**	**9 194 421**	18 шт.
350	**9 194 422**	**9 194 423**	18 шт.
420	**9 194 424**	**9 194 425**	18 шт.
470	**9 194 426**	**9 194 427**	18 шт.
520	**9 194 428**	**9 194 429**	18 шт.
620	**9 194 430**	**9 194 431**	18 шт.

4 Заглушка

- Пластик
- По запросу поставляется заглушка с индивидуальным принтом



Поверхность	Артикул	Кол-во
Темно-серая, с логотипом Hettich	**9 194 648**	1/300 шт.
Темно-серая	**9 194 645**	1/300 шт.
Под нержавеющую сталь, с логотипом Hettich	**9 194 656**	1/300 шт.
Покрытие под нержавеющую сталь	**9 194 655**	1/300 шт.

8 Стальная задняя стенка

- Для стандартной ширины корпуса



Ширина корпуса в мм	Артикул	Кол-во
275	**9 194 479**	1/20 шт.
300	**9 194 480**	1/20 шт.
350	**9 194 481**	1/20 шт.
400	**9 194 482**	1/20 шт.
450	**9 194 483**	1/20 шт.
500	**9 194 484**	1/20 шт.
550	**9 194 485**	1/20 шт.
600	**9 194 486**	1/20 шт.
700	**9 194 487**	1/10 шт.
800	**9 194 489**	1/10 шт.
900	**9 194 491**	1/10 шт.
1000	**9 194 492**	1/10 шт.
1200	**9 194 493**	1/10 шт.

9 Алюминиевая задняя стенка

- Для изменяемой или стандартной ширины корпуса
- Для нарезки под размер
- Длина 2000 мм
- Порошковое покрытие цвета антрацит
- 10 Соединители задней стенки заказываются отдельно



Артикул	Кол-во
9 194 521	1 шт.

10 Соединитель задней стенки

- Для деревянной или 9 алюминиевой задней стенки



Номинальная высота в мм	Артикул		Кол-во
	Левая	Правая	
144	**9 194 637**	**9 194 638**	40 шт.

6 Надставка на боковину DesignSide из стекла



- Стекло прозрачное с предустановленными адаптерами, темно-серая пластмасса
- Толщина материала 6 мм

Состав комплекта:

- 1 надставка на боковину DesignSide с предустановленными адаптерами, слева и справа
- 2 соединителя передней панели с разжимными дюбелями
- 2 соединителя передней панели под прикручивание

Номинальная длина, мм	**Артикул**	Кол-во
260	**9 194 811**	1 компл.
300	**9 194 812**	1 компл.
350	**9 194 813**	1 компл.
420	**9 194 814**	1 компл.
470	**9 194 815**	1 компл.
520	**9 194 816**	1 компл.
620	**9 194 817**	1 компл.

7 Комплект адаптеров DesignSide

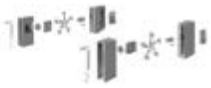

- Для использования с надставкой на боковину DesignSide из другого материала
- Темно-серый пластик

Состав комплекта:

- 1 передний адаптер DesignSide, слева и справа
- 1 задний адаптер DesignSide, слева и справа
- 2 соединителя передней панели с разжимными дюбелями
- Крепеж

Артикул	Кол-во
9 196 319	1 компл.

- **Внутренний короб 200 с надставкой на боковину DesignSide, высота 144 мм**
- **Сталь с порошковым покрытием, цвет антрацит**

Передняя панель для внутреннего короба

2 Соединитель передней панели

- Для комбинирования с 3 Передней панелью из стекла или передней панелью из другого материала



Состав комплекта:
- 1 соединитель, слева и справа, цинковое литье под давлением, цвет антрацит
- 1 поддерживающий профиль, алюминий, цвет антрацит
- 2 соединителя передней панели
- Крепеж

Номинальная высота в мм	**Артикул**	Кол-во
144	**9 206 330**	1 компл.

3 Передняя панель из стекла

- Для стандартной ширины корпуса
- Сатинированное стекло
- 2 Соединители передней панели заказываются отдельно



Ширина корпуса в мм	**Артикул**	Кол-во
300	**9 079 362**	1 шт.
400	**9 079 366**	1 шт.
450	**9 079 372**	1 шт.
500	**9 079 374**	1 шт.
550	**9 079 376**	1 шт.
600	**9 079 378**	1 шт.
800	**9 079 385**	1 шт.
900	**9 079 387**	1 шт.
1000	**9 079 388**	1 шт.
1200	**9 079 389**	1 шт.

Система выдвижных ящиков InnoTech Atira с двойными боковинами

- **Передний короб с релингом, высота 176 мм**
- **Сталь с порошковым покрытием, цвет антрацит**









Чертеж в разобранном виде

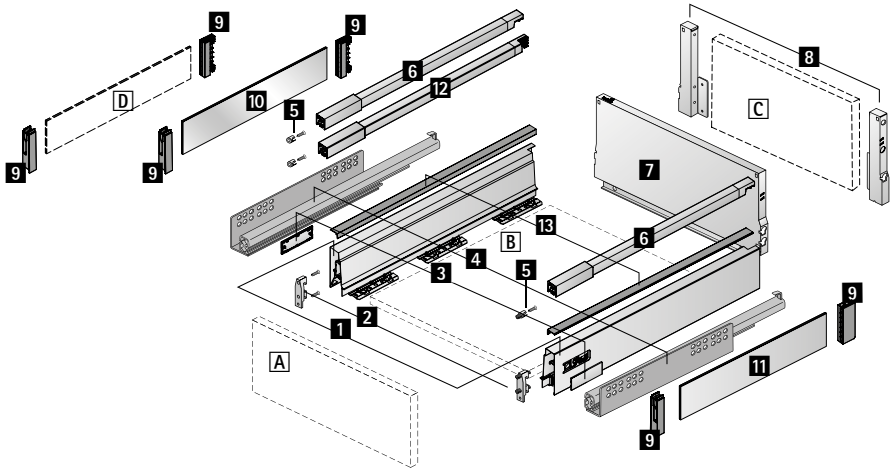

Компоненты

1 Боковина, левая и правая
2 Соединитель передней панели, 2 шт.
3 Заглушка, 2 шт.
4 Направляющие Quadro, левая и правая, см. стр. 950 - 951
5 Соединитель передней панели для продольного релинга, 2 шт.
6 Продольный релинг, левый и правый
7 Стальная задняя стенка

Альтернативно
C Деревянная задняя стенка и
8 Соединитель задней стенки, левый и правый

Дополнительные принадлежности:
9 Адаптер TopSide и
10 Надставка на боковину TopSide из металла

Вариант 1
9 Адаптер TopSide и
11 Надставка на боковину TopSide из стекла

Вариант 2
9 Адаптер TopSide и
D Надставка на боковину TopSide из другого материала

Вариант 3
12 Двойной релинг и
5 Соединитель передней панели для продольного релинга, 2 шт.

13 Декоративный профиль
A Передняя панель
B Днище (толщина материала 16 мм)
C Деревянная задняя стенка (толщина материала 16 мм)
A Надставка на боковину TopSide из другого материала (толщина материала 4 мм)

Дополнительно

- Техническая информация, см. стр. 1003, 1009 - 1023
- Направляющие Quadro, см. стр. 950 - 951

- **Передний короб с релингом, высота 176 мм**
- **Сталь с порошковым покрытием, цвет антрацит**

Компоненты

1 Боковина



Номинальная длина, мм	Артикул		Кол-во
	Левая	Правая	
260	**9 194 418**	**9 194 419**	18 шт.
300	**9 194 420**	**9 194 421**	18 шт.
350	**9 194 422**	**9 194 423**	18 шт.
420	**9 194 424**	**9 194 425**	18 шт.
470	**9 194 426**	**9 194 427**	18 шт.
520	**9 194 428**	**9 194 429**	18 шт.
620	**9 194 430**	**9 194 431**	18 шт.

2 Соединитель передней панели

- Пластмасса белого цвета



Тип монтажа	Артикул	Кол-во
Под прикручивание	**1 065 191**	1/400 шт.
С разжимным дюбелем	**1 061 450**	1/400 шт.

3 Заглушка

- Пластик
- По запросу поставляется заглушка с индивидуальным принтом



Поверхность	Артикул	Кол-во
Темно-серая, с логотипом Hettich	**9 194 648**	1/300 шт.
Темно-серая	**9 194 645**	1/300 шт.
Под нержавеющую сталь, с логотипом Hettich	**9 194 656**	1/300 шт.
Покрытие под нержавеющую сталь	**9 194 655**	1/300 шт.

6 Продольный релинг



Номинальная длина, мм	Артикул		Кол-во
	Левая	Правая	
260	**9 194 550**	**9 194 551**	80 шт.
300	**9 194 552**	**9 194 553**	80 шт.
350	**9 194 554**	**9 194 555**	80 шт.
420	**9 194 556**	**9 194 557**	80 шт.
470	**9 194 558**	**9 194 559**	80 шт.
520	**9 194 560**	**9 194 561**	80 шт.
620	**9 194 562**	**9 194 563**	80 шт.

5 Соединитель передней панели для продольного релинга

- Пластмасса белого цвета



Тип монтажа	Артикул	Кол-во
Под прикручивание	**9 002 503**	1/400 шт.
С разжимным дюбелем	**1 061 965**	1/400 шт.

7 Стальная задняя стенка

- Для стандартной ширины корпуса



Ширина корпуса в мм	Артикул	Кол-во
300	**9 194 506**	1/20 шт.
350	**9 194 507**	1/20 шт.
400	**9 194 508**	1/20 шт.
450	**9 194 509**	1/20 шт.
500	**9 194 510**	1/20 шт.
550	**9 194 511**	1/20 шт.
600	**9 194 512**	1/20 шт.
700	**9 209 984**	1/10 шт.
800	**9 194 514**	1/10 шт.
900	**9 194 515**	1/10 шт.
1000	**9 194 516**	1/10 шт.
1200	**9 194 517**	1/10 шт.

- **Передний короб с релингом, высота 176 мм**
- **Сталь с порошковым покрытием, цвет антрацит**

8 Соединитель задней стенки

- Для деревянной задней стенки



Номинальная высота в мм	Артикул		Кол-во
	Левая	Правая	
176	**9 194 641**	**9 194 642**	40 шт.

9 Адаптер TopSide

- Для установки надставки на боковину 10 TopSide из металла, 11 TopSide из стекла или TopSide из другого материала
- Темно-серый пластик



Состав комплекта:
- 1 передний адаптер, слева и справа
- 1 задний адаптер, слева и справа

Артикул	Кол-во
9 194 662	1/50 компл.

10 Надставка на боковину TopSide из металла

- 9 Адаптер для надставки на боковину TopSide заказывается отдельно



Состав комплекта:
- 2 надставки на боковину TopSide

Номинальная длина, мм	Артикул	Кол-во
260	**9 194 712**	1 компл.
300	**9 194 713**	1 компл.
350	**9 194 714**	1 компл.
420	**9 194 715**	1 компл.
470	**9 194 716**	1 компл.
520	**9 194 717**	1 компл.
620	**9 194 718**	1 компл.

11 Надставка на боковину TopSide из стекла

- Стекло прозрачное
- 9 Адаптер для надставки на боковину TopSide заказывается отдельно

Состав комплекта:
- 2 надставки на боковину TopSide

Номинальная длина, мм	Артикул	Кол-во
260	**9 194 670**	1 компл.
300	**9 194 671**	1 компл.
350	**9 194 672**	1 компл.
420	**9 194 673**	1 компл.
470	**9 194 674**	1 компл.
520	**9 194 675**	1 компл.
620	**9 194 676**	1 компл.

12 Двойной релинг



Номинальная длина, мм	Артикул		Кол-во
	Левая	Правая	
260	**9 195 038**	**9 195 039**	80 шт.
300	**9 195 040**	**9 195 041**	80 шт.
350	**9 195 042**	**9 195 043**	80 шт.
420	**9 195 044**	**9 195 045**	80 шт.
470	**9 195 046**	**9 195 047**	80 шт.
520	**9 195 048**	**9 195 049**	80 шт.
620	**9 195 050**	**9 195 051**	80 шт.

- **Короб с надставкой на боковину DesignSide, высота 176 мм**
- **Сталь с порошковым покрытием, цвет антрацит**



Чертеж в разобранном виде

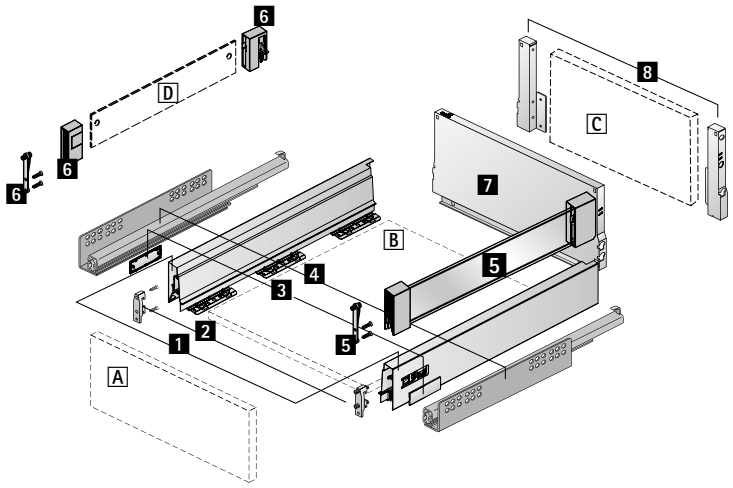

Компоненты

1 Боковина, левая и правая
2 Соединитель передней панели, 2 шт.
3 Заглушка, 2 шт.
4 Направляющие Quadro, левая и правая, см. стр. 950 - 951
5 Надставка на боковину DesignSide из стекла
Альтернативно
D Надставка DesignSide из другого материала и
6 Адаптер DesignSide
7 Стальная задняя стенка
Альтернативно
C Деревянная задняя стенка и
8 Соединитель задней стенки, левый и правый
A Передняя панель
B Днище (толщина материала 16 мм)
C Деревянная задняя стенка (толщина материала 16 мм)
D Надставка DesignSide из другого материала (толщина материала 6 мм)

Дополнительно

- Техническая информация, см. стр. 1004, 1009 - 1023
- Направляющие Quadro, см. стр. 950 - 951

Компоненты

1 Боковина



Номинальная длина, мм	Артикул		Кол-во
	Левая	Правая	
260	**9 194 418**	**9 194 419**	18 шт.
300	**9 194 420**	**9 194 421**	18 шт.
350	**9 194 422**	**9 194 423**	18 шт.
420	**9 194 424**	**9 194 425**	18 шт.
470	**9 194 426**	**9 194 427**	18 шт.
520	**9 194 428**	**9 194 429**	18 шт.
620	**9 194 430**	**9 194 431**	18 шт.

2 Соединитель передней панели

- Пластмасса белого цвета



Тип монтажа	Артикул	Кол-во
Под прикручивание	**1 065 191**	1/400 шт.
С разжимным дюбелем	**1 061 450**	1/400 шт.

3 Заглушка

- Пластик
- По запросу поставляется заглушка с индивидуальным принтом



Поверхность	Артикул	Кол-во
Темно-серая, с логотипом Hettich	**9 194 648**	1/300 шт.
Темно-серая	**9 194 645**	1/300 шт.
Под нержавеющую сталь, с логотипом Hettich	**9 194 656**	1/300 шт.
Покрытие под нержавеющую сталь	**9 194 655**	1/300 шт.

5 Надставка на боковину DesignSide из стекла

- Стекло прозрачное с предустановленными адаптерами, темно-серая пластмасса
- Толщина материала 6 мм



Состав комплекта:
- 1 надставка на боковину DesignSide с предустановленными адаптерами, слева и справа
- 2 соединителя передней панели с разжимными дюбелями
- 2 соединителя передней панели под прикручивание

Номинальная длина, мм	Артикул	Кол-во
260	**9 194 832**	1 компл.
300	**9 194 833**	1 компл.
350	**9 194 834**	1 компл.
420	**9 194 835**	1 компл.
470	**9 194 836**	1 компл.
520	**9 194 837**	1 компл.
620	**9 194 838**	1 компл.

6 Комплект адаптеров DesignSide

- Для использования с надставкой на боковину DesignSide из другого материала
- Темно-серая пластмасса
- 9 Соединитель передней панели для DesignSide, монтаж под прикручивание; при необходимости заказывается отдельно

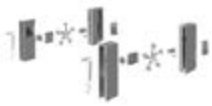

Состав комплекта:
- 1 передний адаптер DesignSide, слева и справа
- 1 задний адаптер DesignSide, слева и справа
- 2 соединителя передней панели с разжимными дюбелями
- Крепеж

Артикул	Кол-во
9 196 322	1 компл.

7 Стальная задняя стенка

- Для стандартной ширины корпуса



Ширина корпуса в мм	Артикул	Кол-во
300	**9 194 506**	1/20 шт.
350	**9 194 507**	1/20 шт.
400	**9 194 508**	1/20 шт.
450	**9 194 509**	1/20 шт.
500	**9 194 510**	1/20 шт.
550	**9 194 511**	1/20 шт.
600	**9 194 512**	1/20 шт.
700	**9 209 984**	1/10 шт.
800	**9 194 514**	1/10 шт.
900	**9 194 515**	1/10 шт.
1000	**9 194 516**	1/10 шт.
1200	**9 194 517**	1/10 шт.

- **Короб с надставкой на боковину DesignSide, высота 176 мм**
- **Сталь с порошковым покрытием, цвет антрацит**

8 Соединитель задней стенки

- Для деревянной задней стенки



Номинальная высота в мм	Артикул		Кол-во
	Левая	Правая	
176	**9 194 641**	**9 194 642**	40 шт.

9 Соединитель передней панели для DesignSide

- Под прикручивание
- Пластик

Артикул	Кол-во
9 098 724	1/80 шт.

Система выдвижных ящиков InnoTech Atira с двойными боковинами

- **Короб с релингом, высота задней панели по выбору заказчика**
- **Сталь с порошковым покрытием, цвет антрацит**



- Максимальная высота задней панели 500 мм
- Требуется привинчивание задней стенки минимум двумя дополнительными винтами: при ширине корпуса от 600 мм не менее трех винтов, от 900 мм — не менее четырех винтов.
- Если высота задней стенки превышает 200 мм, требуется установка дополнительных стабилизаторов передней панели, см. стр. 993
- Возможны и другие конфигурации

Чертеж в разобранном виде

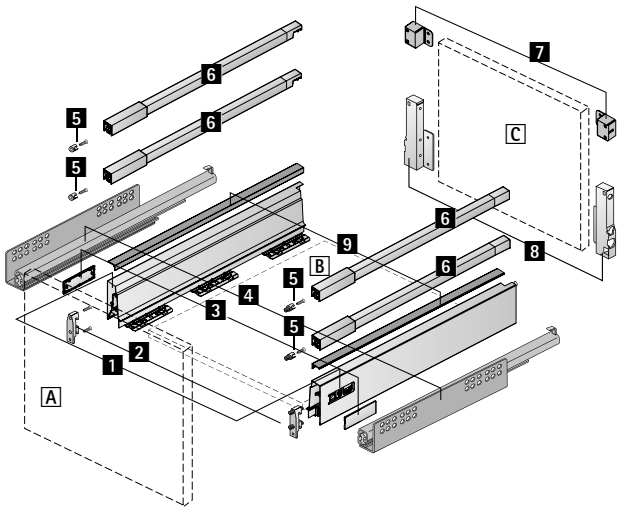

Компоненты

1 Боковина, левая и правая
2 Соединитель передней панели, 2 шт.
3 Заглушка, 2 шт.
4 Направляющие Quadro, левая и правая, см. стр. 950 - 951
5 Соединитель передней панели для продольного релинга, 4 шт.
6 Продольный релинг, левый и правый
7 Адаптер для продольного релинга, 2 шт.
C Деревянная задняя стенка
8 Соединитель задней стенки, левый и правый
9 Декоративный профиль
A Передняя панель
B Днище (толщина материала 16 мм)
C Деревянная задняя стенка (толщина материала 16 мм)

Дополнительно

- Техническая информация, см. стр. 1005, 1009 - 1023
- Направляющие Quadro, см. стр. 950 - 951

- **Короб с релингом, высота задней панели по выбору заказчика**
- **Сталь с порошковым покрытием, цвет антрацит**

Компоненты

1 Боковина



Номинальная длина, мм	Артикул		Кол-во
	Левая	Правая	
260	**9 194 418**	**9 194 419**	18 шт.
300	**9 194 420**	**9 194 421**	18 шт.
350	**9 194 422**	**9 194 423**	18 шт.
420	**9 194 424**	**9 194 425**	18 шт.
470	**9 194 426**	**9 194 427**	18 шт.
520	**9 194 428**	**9 194 429**	18 шт.
620	**9 194 430**	**9 194 431**	18 шт.

2 Соединитель передней панели

- Пластмасса белого цвета



Тип монтажа	Артикул	Кол-во
Под прикручивание	**1 065 191**	1/400 шт.
С разжимным дюбелем	**1 061 450**	1/400 шт.

3 Заглушка

- Пластик
- По запросу поставляется заглушка с индивидуальным принтом



Поверхность	Артикул	Кол-во
Темно-серая, с логотипом Hettich	**9 194 648**	1/300 шт.
Темно-серая	**9 194 645**	1/300 шт.
Под нержавеющую сталь, с логотипом Hettich	**9 194 656**	1/300 шт.
Покрытие под нержавеющую сталь	**9 194 655**	1/300 шт.

5 Соединитель передней панели для продольного релинга

- Пластмасса белого цвета



Тип монтажа	Артикул	Кол-во
Под прикручивание	**9 002 503**	1/400 шт.
С разжимным дюбелем	**1 061 965**	1/400 шт.

6 Продольный релинг



Номинальная длина, мм	Артикул		Кол-во
	Левая	Правая	
260	**9 194 550**	**9 194 551**	80 шт.
300	**9 194 552**	**9 194 553**	80 шт.
350	**9 194 554**	**9 194 555**	80 шт.
420	**9 194 556**	**9 194 557**	80 шт.
470	**9 194 558**	**9 194 559**	80 шт.
520	**9 194 560**	**9 194 561**	80 шт.
620	**9 194 562**	**9 194 563**	80 шт.

7 Адаптер для продольного релинга

- Для установки свободно перемещаемого продольного релинга
- Возможна установка слева и справа



Артикул	Кол-во
9 206 258	1/80 шт.

8 Соединитель задней стенки

- Для деревянной задней стенки



Номинальная высота в мм	Артикул		Кол-во
	Левая	Правая	
144	**9 194 637**	**9 194 638**	40 шт.

Система выдвижных ящиков InnoTech Atira с двойными боковинами

- **Выдвижной ящик с вырезом под мойку, высота 70 мм**
- **Сталь с порошковым покрытием, цвет антрацит**



- Для использования пространства под раковиной
- Возможны и другие конфигурации

Чертеж в разобранном виде

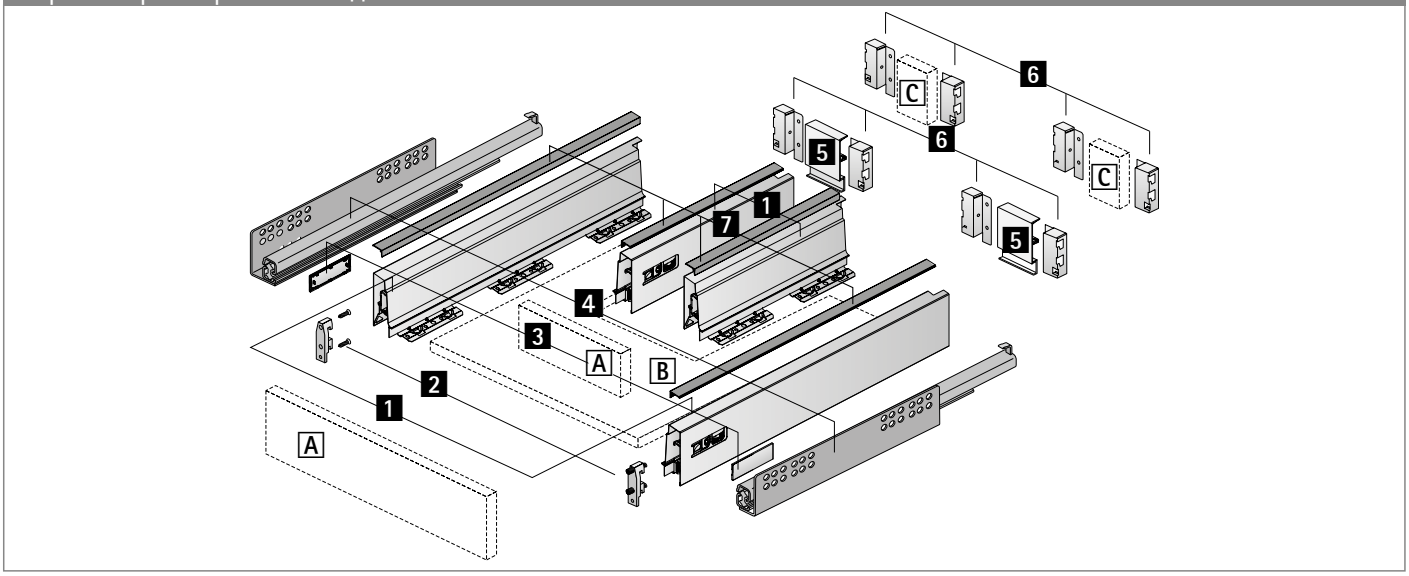

Компоненты

1 Боковина, по 2 шт. слева и справа
2 Соединитель передней панели, 4 шт.
3 Заглушка, 4 шт.
4 Направляющие Quadro, левая и правая, см. стр. 950 - 951
5 Алюминиевая задняя стенка

Альтернативно

C Деревянная задняя стенка

6 Соединитель задней стенки, по 2 шт. слева и справа
7 Декоративный профиль
A Передняя панель
B Днище (толщина материала 16 мм)
C Деревянная задняя стенка (толщина материала 16 мм)

Дополнительно

- Техническая информация, см. стр. 1006, 1009 - 1023
- Направляющие Quadro, см. стр. 950 - 951

- **Выдвижной ящик с отверстием в днище, высота 70 мм**
- **Сталь с порошковым покрытием, цвет антрацит**

Компоненты

1 Боковина



Номинальная длина, мм	Артикул		Кол-во
	Левая	Правая	
260	**9 194 418**	**9 194 419**	18 шт.
300	**9 194 420**	**9 194 421**	18 шт.
350	**9 194 422**	**9 194 423**	18 шт.
420	**9 194 424**	**9 194 425**	18 шт.
470	**9 194 426**	**9 194 427**	18 шт.
520	**9 194 428**	**9 194 429**	18 шт.
620	**9 194 430**	**9 194 431**	18 шт.

2 Соединитель передней панели

- Пластмасса белого цвета



Тип монтажа	Артикул	Кол-во
Под прикручивание	**1 065 191**	1/400 шт.
С разжимным дюбелем	**1 061 450**	1/400 шт.

3 Заглушка

- Пластик
- По запросу поставляется заглушка с индивидуальным принтом



Поверхность	Артикул	Кол-во
Темно-серая, с логотипом Hettich	**9 194 648**	1/300 шт.
Темно-серая	**9 194 645**	1/300 шт.
Под нержавеющую сталь, с логотипом Hettich	**9 194 656**	1/300 шт.
Покрытие под нержавеющую сталь	**9 194 655**	1/300 шт.

5 Алюминиевая задняя стенка

- Для изменяемой или стандартной ширины корпуса
- Для нарезки под размер
- Длина 2000 мм
- Порошковое покрытие цвета антрацит
- **6** Соединитель задней стенки заказываются отдельно



Артикул	Кол-во
9 194 519	1 шт.

6 Соединитель задней стенки

- Для деревянной или **5** алюминиевой задней стенки



Номинальная высота в мм	Артикул		Кол-во
	Левая	Правая	
70	**9 194 629**	**9 194 630**	40 шт.

Система выдвижных ящиков InnoTech Atira с двойными боковинами

- **Выдвижной ящик с вырезом под мойку, высота 144 мм**
- **Сталь с порошковым покрытием, цвет антрацит**



- Для использования пространства под раковиной
- Возможны и другие конфигурации

Чертеж в разобранном виде

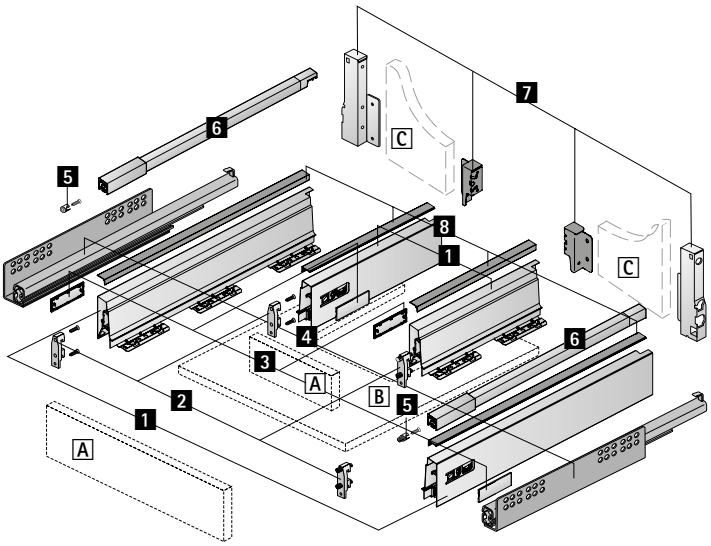

Компоненты

1 Боковина, по 2 шт. слева и справа
2 Соединитель передней панели, 4 шт.
3 Заглушка, 4 шт.
4 Направляющие Quadro, левая и правая, см. стр. 950 - 951
5 Соединитель передней панели для продольного релинга, 2 шт.
6 Продольный релинг, левый и правый
C Деревянная задняя стенка и
7 Соединитель задней стенки, по 2 шт. слева и справа
8 Декоративный профиль
A Передняя панель
B Днище (толщина материала 16 мм)
C Деревянная задняя стенка (толщина материала 16 мм)

Дополнительно

- Техническая информация, см. стр. 1007, 1009 - 1023
- Направляющие Quadro, см. стр. 950 - 951

- **Короб с отверстием в днище, высота 144 мм**
- **Сталь с порошковым покрытием, цвет антрацит**

Компоненты

1 Боковина



Номинальная длина, мм	Артикул		Кол-во
	Левая	Правая	
260	**9 194 418**	**9 194 419**	18 шт.
300	**9 194 420**	**9 194 421**	18 шт.
350	**9 194 422**	**9 194 423**	18 шт.
420	**9 194 424**	**9 194 425**	18 шт.
470	**9 194 426**	**9 194 427**	18 шт.
520	**9 194 428**	**9 194 429**	18 шт.
620	**9 194 430**	**9 194 431**	18 шт.

2 Соединитель передней панели

- Пластмасса белого цвета



Тип монтажа	Артикул	Кол-во
Под прикручивание	**1 065 191**	1/400 шт.
С разжимным дюбелем	**1 061 450**	1/400 шт.

3 Заглушка

- Пластик
- По запросу поставляется заглушка с индивидуальным принтом



Поверхность	Артикул	Кол-во
Темно-серая	**9 194 645**	1/300 шт.
Темно-серая, с логотипом Hettich	**9 194 648**	1/300 шт.
Покрытие под нержавеющую сталь	**9 194 655**	1/300 шт.
Под нержавеющую сталь, с логотипом Hettich	**9 194 656**	1/300 шт.

6 Продольный релинг



Номинальная длина, мм	Артикул		Кол-во
	Левая	Правая	
260	**9 194 550**	**9 194 551**	80 шт.
300	**9 194 552**	**9 194 553**	80 шт.
350	**9 194 554**	**9 194 555**	80 шт.
420	**9 194 556**	**9 194 557**	80 шт.
470	**9 194 558**	**9 194 559**	80 шт.
520	**9 194 560**	**9 194 561**	80 шт.
620	**9 194 562**	**9 194 563**	80 шт.

5 Соединитель передней панели для продольного релинга

- Пластмасса белого цвета



Тип монтажа	Артикул	Кол-во
Под прикручивание	**9 002 503**	1/400 шт.
С разжимным дюбелем	**1 061 965**	1/400 шт.

7 Соединитель задней стенки

- Для деревянной задней стенки



Номинальная высота в мм	Артикул		Кол-во
	Левая	Правая	
70	**9 194 629**	**9 194 630**	40 шт.
144	**9 194 637**	**9 194 638**	40 шт.

Система выдвижных ящиков InnoTech Atira с двойными боковинами

- **XXL ящик под духовку**
- **Сталь с порошковым покрытием, цвет антрацит**



- Для использования пространства в области цоколя под плитой
- Высота цоколя не менее 100 мм
- Механизм подъема цоколя обеспечивает плавное, аккуратное выдвижение и защиту пола от царапин
- Со съемным верхним лотком
- Не используется с направляющими Quadro с механизмом Push to open

Чертеж в разобранном виде

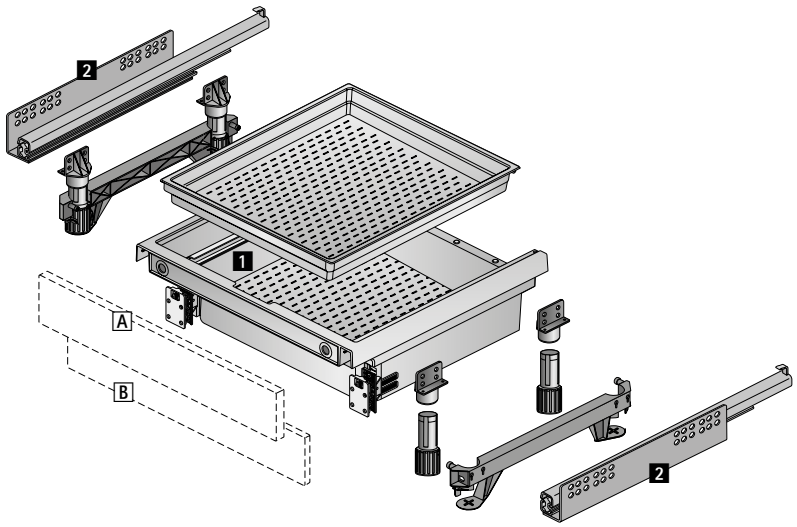

Компоненты

1 Выдвижной короб XXL под духовку
2 Направляющая Quadro, левая и правая, см. стр. 950 - 951
A Передняя панель
B Передняя панель для цоколя

Дополнительно

- Техническая информация, см. стр. 1008, 1009 - 1023
- Направляющие Quadro, см. стр. 950 - 951

- **XXL ящик под духовку**
- **Сталь с порошковым покрытием, цвет антрацит**

1 XXL ящик под духовку

- Пластик серого цвета



Состав комплекта:
- 1 короб XXL в сборе
- 1 верхний лоток
- 2 механизма подъема цоколя
- 4 ножки для регулировки цоколя
- 2 соединительных элемента для ножек для регулировки цоколя

Высота цоколя в мм	**Артикул**	Кол-во
100	**0 046 814**	1 компл.
150	**0 046 816**	1 компл.

- **Узкий нижний шкаф**
- **Сталь с порошковым покрытием, цвет антрацит**



- Высота корпуса не более 750 мм
- Ширина корпуса не более 300 мм
- Требуются направляющие Quadro справа и слева, установка по диагонали
- Допустимая общая нагрузка не более 20 кг
- Возможны и другие конфигурации

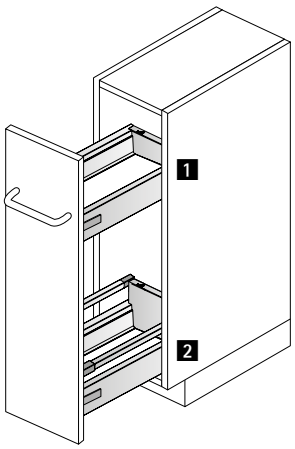

Пример монтажа

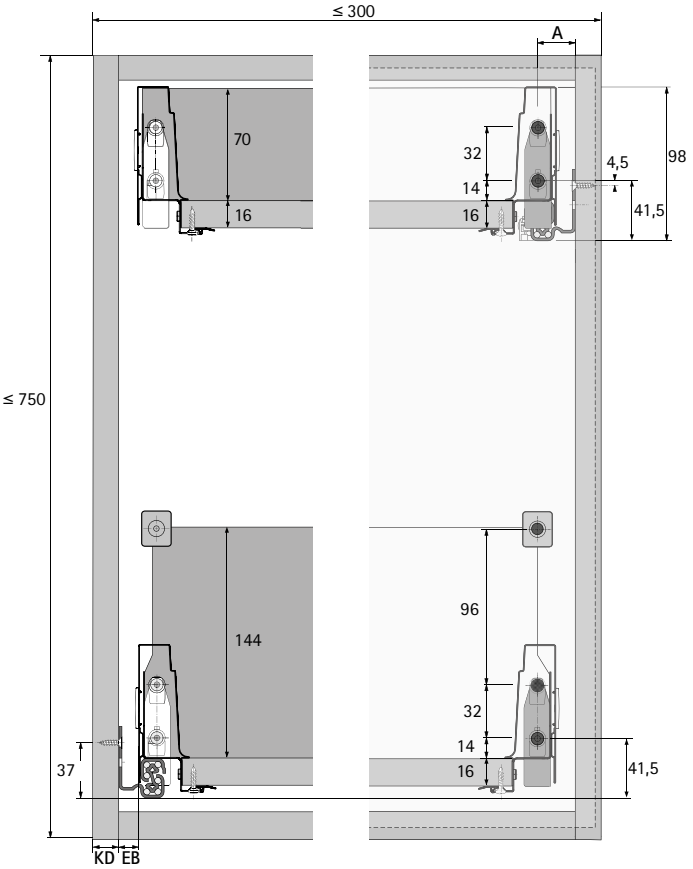

Номер	Изделие	см. стр.
1	Ящик InnoTech Atira Quadro V6 с демпфером Silent System	876 - 877 950 - 951
2	Короб InnoTech Atira Quadro V6 с демпфером Silent System	929 950 - 951

Система выдвижных ящиков InnoTech Atira с двойными боковинами

- **Высокий шкаф**
- **Сталь с порошковым покрытием, цвет антрацит**



- Высоту и ширину корпуса можно изменить в соответствии с индивидуальными потребностями
- Оптимальное использование пространства
- Идеальный вариант в том числе для дооснащения шкафов для припасов и высоких шкафов
- Рекомендуемая ширина корпуса 300–600 мм
- Возможны и другие конфигурации
- Для мебели с фасадами без ручек разработана электромеханическая система открывания Easys, см. стр. 1124 - 1125
- Для предотвращения опрокидывания требуется дополнительное крепление корпуса к стене

Пример монтажа

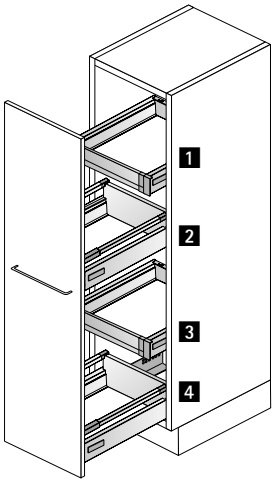

Номер	Изделие	см. стр.
1	Внутренний ящик 100 InnoTech Atira Quadro V6 с демпфером Silent System	882 - 885 950 - 951
2	Короб InnoTech Atira Quadro V6 с демпфером Silent System	929 950 - 951
3	Внутренний ящик 100 InnoTech Atira Quadro V6 с демпфером Silent System	882 - 885 950 - 951
4	Короб InnoTech Atira Quadro V6+ с демпфером Silent System	929 950 - 951

Система выдвижных ящиков InnoTech Atira с двойными боковинами

- **Шкаф для припасов**
- **Сталь с порошковым покрытием, цвет антрацит**



- Высоту и ширину корпуса можно изменить по своему усмотрению
- Оптимальное использование пространства
- Рекомендуемая ширина корпуса: 450–1200 мм, для корпусов шириной более 600 мм требуется 2 двери на петлях
- Рекомендуемые петли: скрытая петля быстрого монтажа Sensys 8657i, см. стр. 40 - 41
- Предохранитель от выкатывания, см. стр. 1025
- Возможны и другие конфигурации

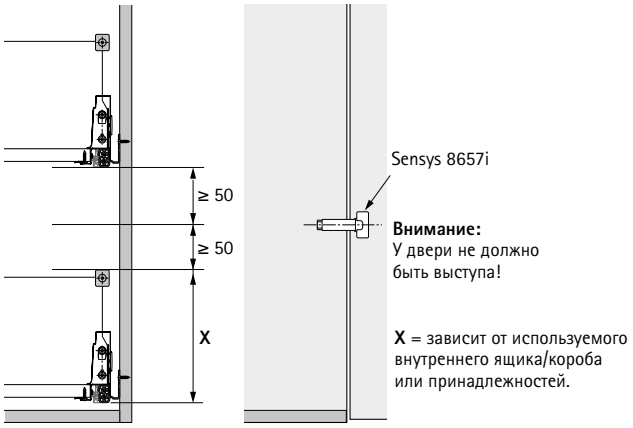

Пример монтажа

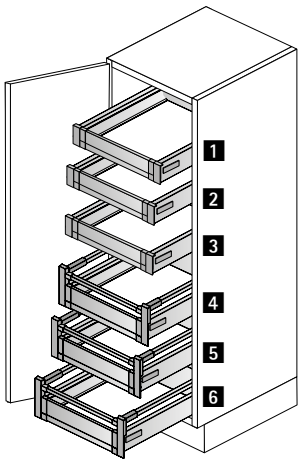

Номер	Изделие	см. стр.
1	Внутренний ящик 100 InnoTech Atira Quadro V6 с демпфером Silent System	882 - 885 950 - 951
2	Внутренний ящик 100 InnoTech Atira Quadro V6 с демпфером Silent System	882 - 885 950 - 951
3	Внутренний ящик 100 InnoTech Atira Quadro V6 с демпфером Silent System	882 - 885 950 - 951
4	Внутренний короб 100 InnoTech Atira Quadro V6 с демпфером Silent System	898 - 901 950 - 951
5	Внутренний короб 100 InnoTech Atira Quadro V6 с демпфером Silent System	898 - 901 950 - 951
6	Внутренний короб 100 InnoTech Atira Quadro V6 с демпфером Silent System	898 - 901 950 - 951

Система выдвижных ящиков InnoTech Atira с двойными боковинами

- **Обзор ассортимента внутренней организации**
- **Сталь с порошковым покрытием, цвет антрацит**



OrgaTray 440 / 480 для выдвижных ящиков / внутренних ящиков
930 - 931



OrgaTray 490
для ящиков / внутренних ящиков
932



OrgaTray 590
для ящиков / внутренних ящиков
933



OrgaTray 610 для выдвижных ящиков / внутренних ящиков
934



OrgaTray 240
для ящиков / внутренних ящиков
935 - 936



OrgaStripe
для выдвижных ящиков / коробов
937



OrgaStore 410
для коробов / внутренних коробов
938



OrgaFlag
для коробов / внутренних коробов
939



OrgaStore 820
для коробов / внутренних коробов
940 - 941



OrgaStore 240
для коробов / внутренних коробов
942



Принадлежности

943

Система выдвижных ящиков InnoTech Atira с двойными боковинами

- **Внутренняя организация для выдвижных ящиков и внутренних ящиков**
- **Сталь с порошковым покрытием, цвет антрацит**



- Универсальное применение
- Возможна дополнительная установка держателя для ножей и / или для специй, см. стр. 931
- Пластик цвета антрацит

OrgaTray 440

Ширина в мм	Артикул / глубина в мм			Кол-во
	370 - 440	441 - 520	581 - 620	
175 - 200	**9 194 979**	**9 194 992**		1 шт.
201 - 250	**9 194 980**	**9 194 993**		1 шт.
251 - 300	**9 194 981**	**9 194 994**		1 шт.
301 - 350	**9 194 982**	**9 194 995**		1 шт.
351 - 400	**9 194 983**	**9 194 996**		1 шт.
401 - 450	**9 194 984**	**9 194 997**		1 шт.
451 - 500	**9 194 985**	**9 194 998**		1 шт.
501 - 600	**9 194 986**	**9 194 999**	**9 195 005**	1 шт.
601 - 700	**9 194 987**	**9 195 000**	**9 202 813**	1 шт.
701 - 800	**9 194 988**	**9 195 001**	**9 195 006**	1 шт.
801 - 900	**9 194 989**	**9 195 002**	**9 195 007**	1 шт.
901 - 1000	**9 194 990**	**9 195 003**	**9 195 008**	1 шт.
1091 - 1150	**9 194 991**	**9 195 004**	**9 195 009**	1 шт.

Варианты организации

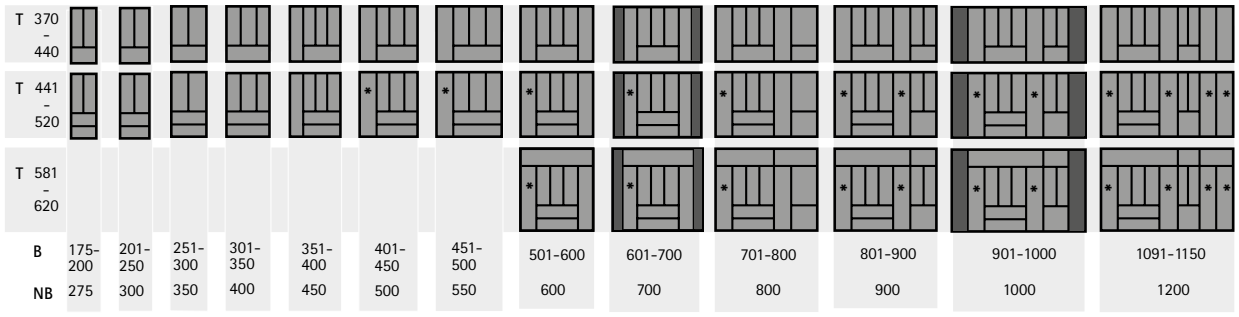

* = Возможно использование держателей для ножей и специй.

T = Глубина B = Ширина NB = Номинальная ширина

Размеры для раскроя

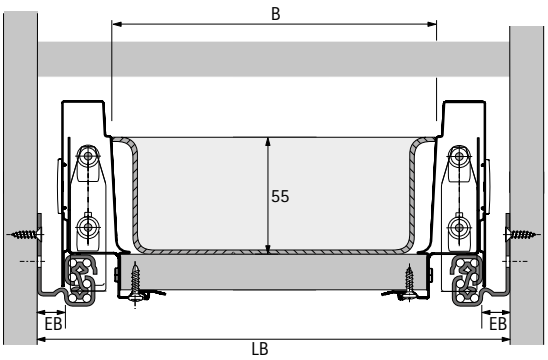

- Ширина обрезки (B) = LB – 2 x EB – 37
- При использовании стыковочного профиля см. стр. 943: ширина обрезки (B) = LB - 2 x EB - 41
- Глубина обрезки = номинальная длина – 8

Система выдвижных ящиков InnoTech Atira с двойными боковинами

- **Внутренняя организация для выдвижных ящиков и внутренних ящиков**
- **Сталь с порошковым покрытием, цвет антрацит**



- Для стандартной ширины корпуса
- Номинальная длина 470 мм
- Возможна дополнительная установка держателя для ножей и (или) для специй, см. ниже.
- Пластик цвета антрацит

OrgaTray 480

Ширина корпуса в мм	Артикул	Кол-во
400	**9 202 824**	1 шт.
500	**9 202 835**	1 шт.
550	**9 202 836**	1 шт.
600	**9 202 837**	1 шт.
900	**9 202 838**	1 шт.

Варианты организации

NL	T					
470	462		*	*	*	* *
	B	306	406	456	506	806
	KB	400	500	550	600	900

*** = Возможно использование держателей для ножей и специй.**

NL = Номинальная длина T = Глубина B = Ширина KB = Ширина корпуса

Держатель для ножей и специй



- Для OrgaTray 420, 430, 440 и 480
- Мельницы и контейнеры для специй, см. стр. 943
- Лакированный бук

Изделие	Артикул	Кол-во
1 Держатель для ножей	**0 074 430**	1 шт.
2 Держатель для специй, вертикальный, ø 53 мм	**0 044 934**	1 шт.
3 Держатель для специй, горизонтальный	**9 079 207**	1 шт.

Система выдвижных ящиков InnoTech Atira с двойными боковинами

- **Внутренняя организация для выдвижных ящиков и внутренних ящиков**
- **Сталь с порошковым покрытием, цвет антрацит**



- для различной ширины корпуса от 450 мм
- При ширине корпуса от 800 мм возможна установка двух организаций
- Пластик цвета антрацит

OrgaTray 490

Артикул / номинальная длина в мм		Кол-во
470	**520**	
9 207 246	**9 207 247**	1 шт.

Варианты организации

NL	T	
470	462	
520	512	
B	302	
KB	450-1200	

NL = Номинальная длина **T = Глубина** **B = Ширина** **KB = Ширина корпуса**

Размеры для раскроя

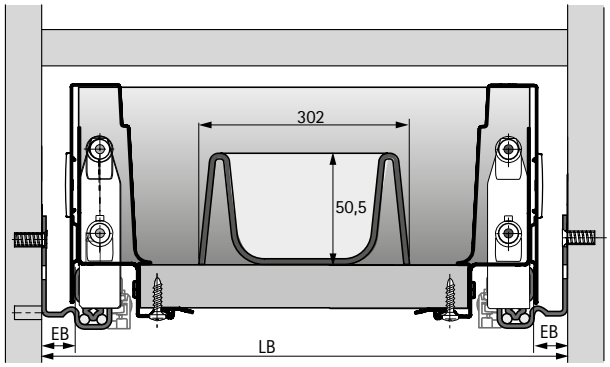

- **Внутренняя организация для выдвижных ящиков и внутренних ящиков**
- **Сталь с порошковым покрытием, цвет антрацит**



- Для стандартной ширины корпуса
- Пластик цвета антрацит

Состав комплекта:
- 1 пластмассовый лоток для столовых приборов
- Разделители для индивидуального деления ящика (количество зависит от ширины, см. варианты организации)

OrgaTray 590

Ширина корпуса в мм	Артикул / номинальная длина в мм		Кол-во
	420	470	
300		**9 194 908**	1 компл.
400		**9 194 909**	1 компл.
450		**9 194 910**	1 компл.
500	**9 194 906**	**9 194 911**	1 компл.
550		**9 194 912**	1 компл.
600	**9 194 907**	**9 194 913**	1 компл.
800		**9 194 914**	1 компл.
900		**9 194 915**	1 компл.
1000		**9 194 916**	1 компл.

Варианты организации

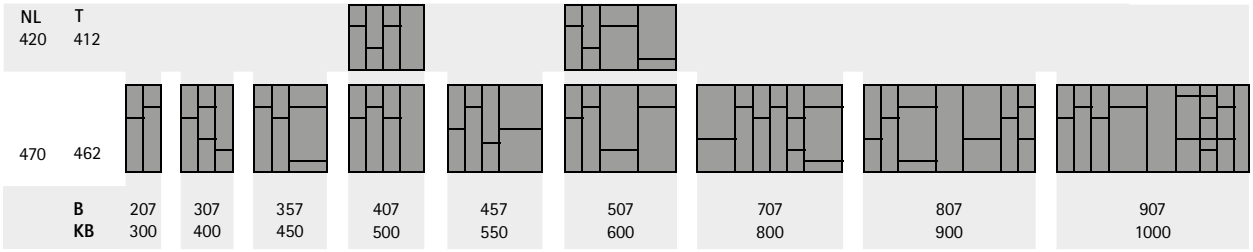

NL = Номинальная длина T = Глубина B = Ширина KB = Ширина корпуса

Разделители



- Для OrgaTray 590
- Пластик цвета антрацит

Номинальная длина, мм	Артикул	Кол-во
68	**9 204 203**	1/50 шт.
128	**9 204 200**	1/50 шт.

Система выдвижных ящиков InnoTech Atira с двойными боковинами

- **Внутренняя организация для выдвижных ящиков и внутренних ящиков**
- **Сталь с порошковым покрытием, цвет антрацит**



- Предустановленный стальной лоток для столовых приборов
- Для различной ширины корпуса от 450 мм
- Для ширины корпуса от 900 мм можно установить 2 шт.
- Противоскользящий коврик заказывается отдельно

OrgaTray 610

Артикул	Кол-во
9 194 883	1 компл.

Варианты организации

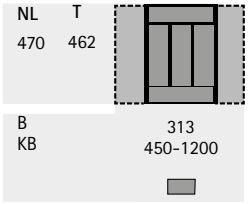

NL = Номинальная длина T = Глубина B = Ширина KB = Ширина корпуса

Размеры для раскроя

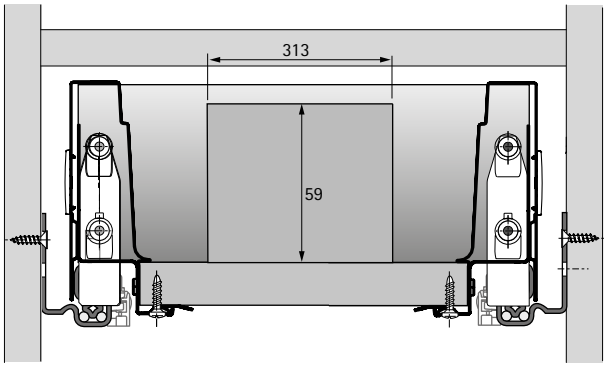

Система выдвижных ящиков InnoTech Atira с двойными боковинами

- **Внутренняя организация для выдвижных ящиков и внутренних ящиков**
- **Сталь с порошковым покрытием, цвет антрацит**



- Универсальное применение
- Для ширины корпуса до 1200 мм возможно комбинирование различных элементов
- Лакированный матовый дуб

Лоток для столовых приборов OrgaTray 240



- Ширина 278 мм.

Номинальная длина, мм	**Артикул**	Кол-во
470	**9 209 880**	1 шт.
520	**9 209 881**	1 шт.

Держатель для рулонов OrgaTray 240



- Ширина 100 мм

Состав комплекта:
- 1 держатель для рулонов
- 1 лоток

Номинальная длина, мм	**Артикул**	Кол-во
470	**9 209 884**	1 компл.
520	**9 209 885**	1 компл.

OrgaTray 240, держатель для специй



- Ширина 100 мм
- Подходит для банок со специями диаметром до 50 мм

Состав комплекта:
- 1 держатель для специй
- 1 лоток

Номинальная длина, мм	**Артикул**	Кол-во
470	**9 209 886**	1 компл.
520	**9 209 887**	1 компл.

- **Внутренняя организация для выдвижных ящиков и внутренних ящиков**
- **Сталь с порошковым покрытием, цвет антрацит**

OrgaTray 240, держатель для ножей



- Ширина 100 мм

Состав комплекта:
- 1 держатель для четырех ножей
- 1 лоток

Номинальная длина, мм	**Артикул**	Кол-во
470	**9 209 882**	1 компл.
520	**9 209 883**	1 компл.

Размеры для раскроя

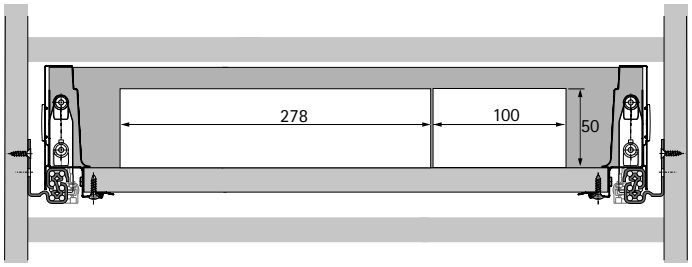

Система выдвижных ящиков InnoTech Atira с двойными боковинами

- **Внутренняя организация для выдвижных ящиков и коробов**
- **Сталь с порошковым покрытием, цвет антрацит**



- Гибкая система внутренней организации
- Самоклеящиеся полоски можно использовать почти во всех ящиках
- Разделители толщиной 4 мм обеспечивают индивидуальный дизайн

Профиль OrgaStripe



- Для наклеивания на деревянные, стальные и алюминиевые поверхности с покрытием
- Длина 1100 мм
- Пластик

Поверхность	**Артикул**	Кол-во
Черная	**9 203 254**	30 шт.

OrgaClip



- Для установки в профиль OrgaStripe
- Для перегородки толщиной 4 мм
- Материал для перегородки можно выбрать по своему усмотрению
- Плавное передвижение в профиле
- Пластик

Поверхность	**Артикул**	Кол-во
Черная	**9 203 467**	60 шт.

Размеры для раскроя

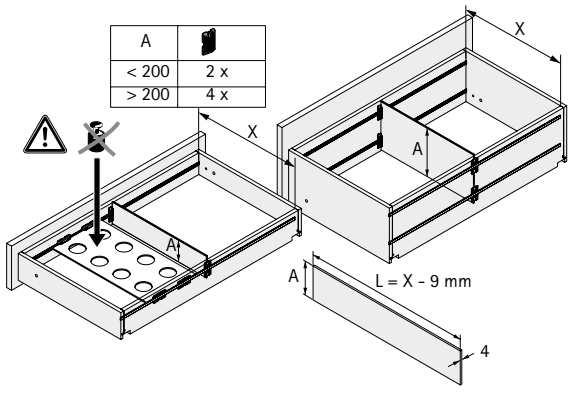

Система выдвижных ящиков InnoTech Atira с двойными боковинами

- **Внутренняя организация для коробов и внутренних коробов**
- **Сталь с порошковым покрытием, цвет антрацит**



- Для коробов и внутренних коробов с релингом
- Поперечные релинги и продольные разделители заказываются отдельно
- Рекомендуется использовать противоскользящий коврик

OrgaStore 410 для стандартной ширины корпуса



- Для стандартной ширины корпуса
- Продольные разделители заказываются отдельно

Ширина корпуса в мм	**Артикул**	Кол-во
300	**9 194 606**	1/30 шт.
450	**9 194 607**	1/30 шт.
600	**9 194 608**	1/30 шт.
800	**9 211 580**	1/30 шт.
900	**9 194 609**	1/30 шт.
1000	**9 211 581**	1/30 шт.
1200	**9 194 610**	1/30 шт.

OrgaStore 410, ширина по своему усмотрению



- Возможность выбора ширины корпуса по своему усмотрению
- Поперечный релинг, адаптеры и продольные разделители заказываются отдельно
- B = LB – 2 x EB – 40,5
- Адаптер из пластмассы антрацитового цвета

Изделие	Длина в мм	**Артикул**	Кол-во
Поперечный релинг	2000	**9 194 616**	1/30 шт.
Адаптер		**9 194 621**	1/20 шт.

Продольный разделитель OrgaStore 410



- Пластик цвета антрацит

Артикул	Кол-во
9 194 622	1/10 шт.



- Вкладывается в короб
- Возможна любая ширина корпуса с использованием основного и дополнительного комплектов

OrgaFlag, основной комплект



- Для стандартной ширины корпуса
- Пластмасса серого / антрацитового цвета

Состав комплекта:
- Перфорированные панели с противоскользящим покрытием
- Разделительные элементы

Ширина корпуса в мм	**Артикул / номинальная длина в мм**		Кол-во
	470	**520**	
600	**9 194 869**	**9 194 872**	1 компл.
900	**9 194 870**	**9 194 873**	1 компл.

OrgaFlag, дополнительный комплект



- Дополнительный элемент для увеличения ширины базового комплекта
- Пластмасса серого / антрацитового цвета

Состав комплекта:
- 2 перфорированных панели с противоскользящим покрытием
- 1 разделительный элемент

Ширина корпуса в мм	**Артикул / номинальная длина в мм**		Кол-во
	470	**520**	
100	**9 194 871**	**9 194 874**	1 компл.

Варианты организации

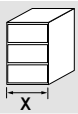 X	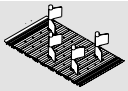 600 mm	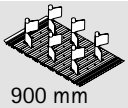 900 mm	 100 mm	
300	1			
400	1			
450	1			
500	1			
600	1			
800	1		2	
900		1		
1000		1	1	
1200		1	3	

Система выдвижных ящиков InnoTech Atira с двойными боковинами

- **Внутренняя организация для коробов и внутренних коробов**
- **Сталь с порошковым покрытием, цвет антрацит**



- Для стандартной ширины корпуса
- Для различной ширины корпуса путем нарезки профиля под размер
- Для номинальной длины от 300 мм
- Темно-серые пластмассовые элементы

Состав комплекта:
- 1 алюминиевый профиль с адаптерами из пластмассы
- Разделительные элементы из пластмассы

Комплекты OrgaStore 820

Ширина корпуса в мм	Количество разделительных элементов	**Артикул**	Кол-во
300	2	**9 194 857**	1 компл.
450	3	**9 194 859**	1 компл.
600	3	**9 194 861**	1 компл.
800	4	**9 194 862**	1 компл.
900	5	**9 194 863**	1 компл.
1000	5	**9 194 864**	1 компл.
1200	6	**9 194 865**	1 компл.

Варианты организации

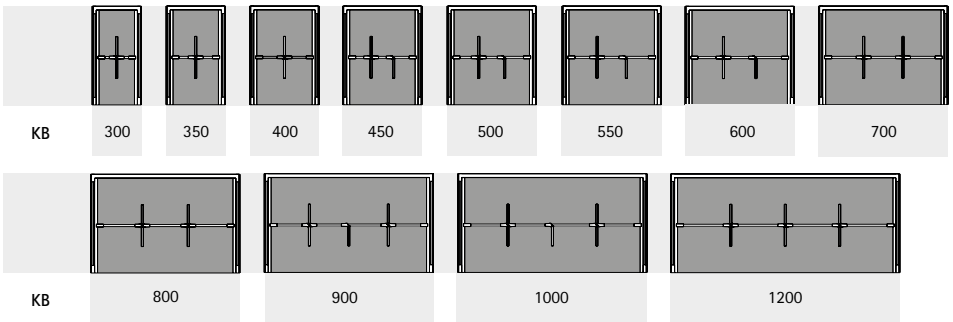

KB = Ширина корпуса

Размеры для раскроя

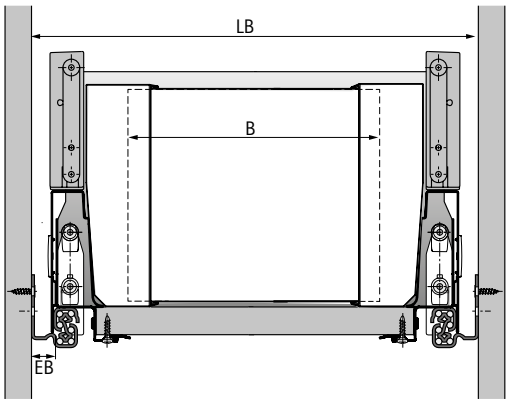

- Размер B = LB – 2 x EB – 72

- **Внутренняя организация для коробов и внутренних коробов**
- **Сталь с порошковым покрытием, цвет антрацит**

OrgaStore 820, разделитель



- Высота 125 мм
- Возможно применение в качестве дополнения к комплекту
- Пластик цвета антрацит

Артикул	Кол-во
9 182 231	1/15 шт.

Адаптер



- Высота 125 мм
- Насаживается на алюминиевый профиль без использования инструментов
- На каждый комплект требуется два адаптера
- Пластик цвета антрацит

Артикул	Кол-во
9 182 234	1/30 шт.

OrgaStore 820, алюминиевый профиль

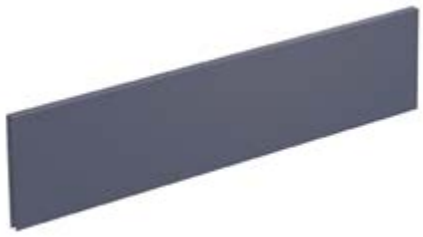

- Высота 120 мм
- Длина 2000 мм
- Для нарезки под размер
- Адаптеры заказываются отдельно

Артикул	Кол-во
9 182 250	1 шт.

Система выдвижных ящиков InnoTech Atira с двойными боковинами

- **Внутренняя организация для коробов и внутренних коробов**
- **Сталь с порошковым покрытием, цвет антрацит**



- Универсальное применение путем комбинирования разделителей с перфорированной панелью
- Лакированный матовый дуб

Перфорированная панель OrgaStore 240



- Для стандартной ширины корпуса
- Возможен индивидуальный раскрой
- Перегородки заказываются отдельно

Ширина корпуса в мм	Артикул / номинальная длина в мм			Кол-во
	470	520	620	
600	**9 209 898**	**9 209 902**		1 шт.
800	**9 209 899**	**9 209 903**		1 шт.
900	**9 209 900**	**9 209 905**		1 шт.
1000	**9 209 901**	**9 209 906**		1 шт.
1200			**9 209 907**	1 шт.

Перегородка OrgaStore 240



- Перегородка с предустановленными фиксирующими штифтами
- 82 x 10 x 120 мм

Артикул	Кол-во
9 209 908	1/4 шт.

Размеры для раскроя

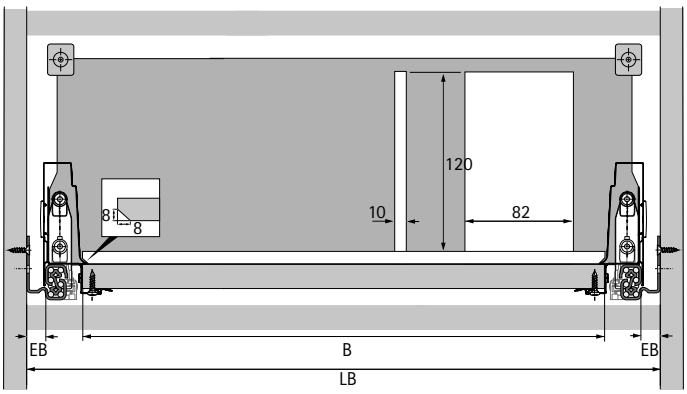

- Ширина обрезки (B) = LB – 2 x EB – 48
- Длина обрезки = номинальная длина – 8

Противоскользящий коврик

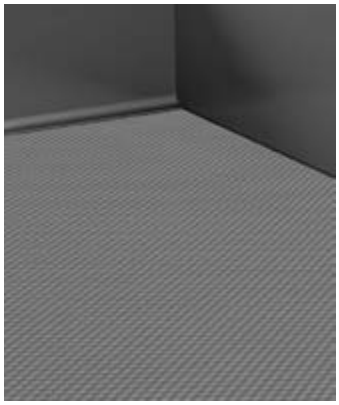

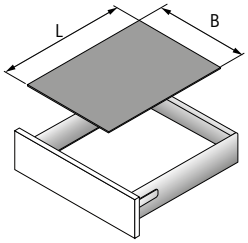

- Вкладывается в выдвижной ящик или короб
- Рулон 5 м
- Пластик цвета антрацит

Дополнительно
- Ширина обрезки (B) = LB – 2 x EB – 59
- Длина обрезки (L) = номинальная длина – 8

Номинальная длина, мм	**Артикул**	Кол-во
470	**9 209 579**	1 шт.
520	**9 209 581**	1 шт.
650	**9 209 582**	1 шт.

Стыковочный профиль



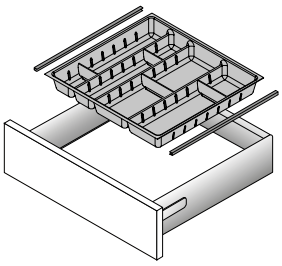

- Насаживается сбоку: ширину установки элементов внутренней организации следует уменьшить на 4 мм
- По индивидуальному размеру
- Пластмасса, под хром

Номинальная длина, мм	**Артикул**	Кол-во
470	**9 079 222**	2 шт.
520	**9 079 226**	2 шт.

Контейнеры для специй



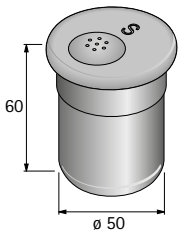

- Нержавеющая сталь

Изделие	**Артикул**	Кол-во
1 Солонка	**0 080 852**	1 шт.
2 Перечница	**0 080 853**	1 шт.
3 Емкость для посыпки	**0 080 854**	1 шт.
4 Прибор для специй грубого помола	**0 080 855**	1 шт.
5 Прибор для специй тонкого помола	**0 080 856**	1 шт.
6 С акриловой крышкой	**0 080 857**	1 шт.

Мельница для специй



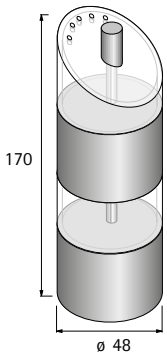

- Нержавеющая сталь / акрил

Артикул	Кол-во
9 079 347	1 шт.

Система выдвижных ящиков InnoTech Atira с двойными боковинами

- **Обзор ассортимента для ящиков с вырезом под мойку**
- **Сталь с порошковым покрытием, цвет антрацит**



OrgaTray 510
для выдвижных ящиков / коробов
946



Banio
для выдвижных ящиков / коробов
947



Металлическая U-образная стенка для выреза под мойку для ящиков / коробов
948



Ограждение выреза под мойку
для выдвижных ящиков / коробов
949



- Для различной ширины корпуса
- Начиная от ширины корпуса 550 мм и номинальной длины 350 мм
- Темно-серая пластмасса

OrgaTray 510

Артикул	Кол-во
9 207 047	1 шт.

Размеры для раскроя

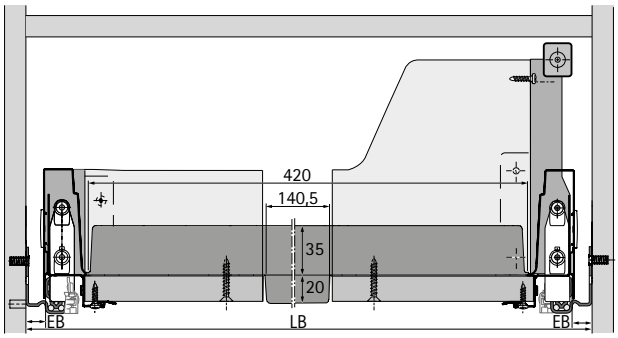

Монтажная схема

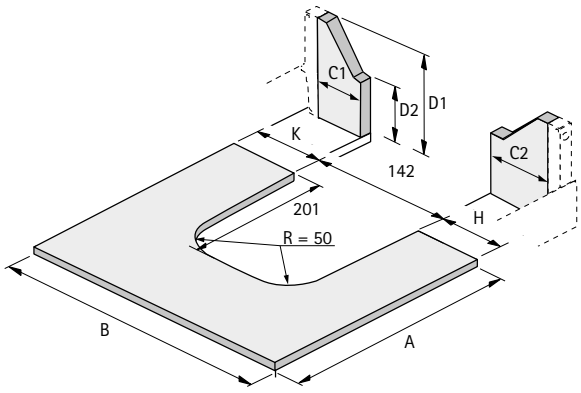

- Размер A = NL + 10
- Размер B = LB – 2 x EB – 51,5
- Размер C1 = K – 6
- Размер C2 = H – 6

Система выдвижных ящиков InnoTech Atira с двойными боковинами

- **Ящик с вырезом под мойку**
- **Сталь с порошковым покрытием, цвет антрацит**



- Для выдвижного ящика или короба
- Для номинальной длины до 470 мм
- Рекомендуется применение, начиная от ширины корпуса 600 мм
- Общая высота рамы 87 мм
- Комплект рам и комплект лотков заказываются раздельно

Banio, комплект рамы



- Пластмасса серого цвета

Артикул	Кол-во
9 207 259	1 компл.

Banio, комплект лотков



- Комплект состоит из трех лотков
- 84 x 84 мм / 84 x 168 мм / 84 x 252 мм
- Прозрачная графитовая пластмасса

Состав комплекта:
- 3 прозрачных пластмассовых лотка графитно-серого цвета

Артикул	Кол-во
9 207 260	1 компл.

Монтажная схема

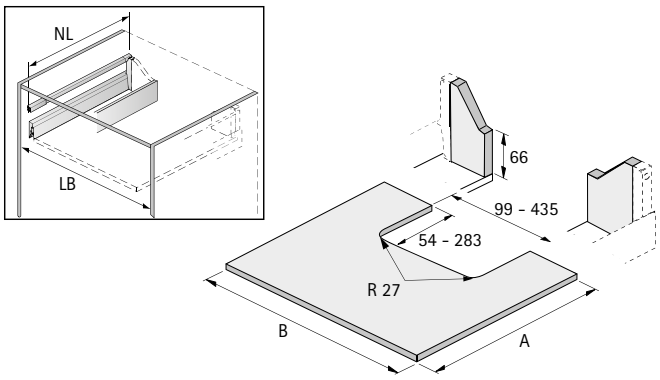

- Размер A = NL + 10
- Размер B = LB – 2 x EB – 51,5

- **Ящик с вырезом под мойку**
- **Сталь с порошковым покрытием, цвет антрацит**



- Для использования пространства под сифоном
- Для выдвижных ящиков и коробов

Металлическая U-образная стенка для выреза под мойку

Артикул	Кол-во
9 204 284	1 шт.

Размеры для раскроя

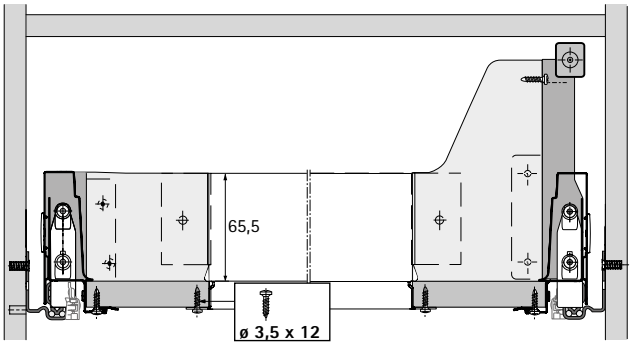

Монтажная схема

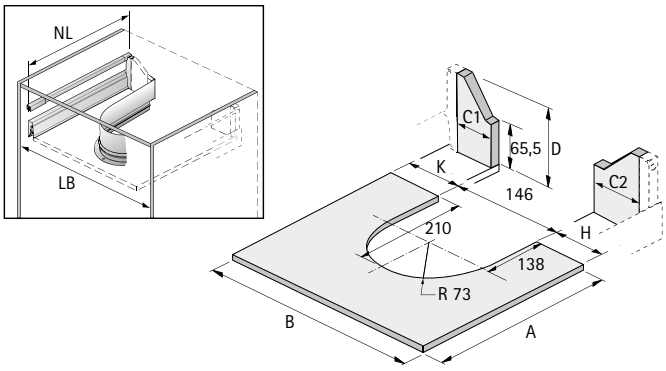

- Размер A = NL + 10
- Размер B = LB – 2 x EB – 51,5
- Размер C1 = K – 6
- Размер C2 = H – 6

Система выдвижных ящиков InnoTech Atira с двойными боковинами

- **Ящик с вырезом под мойку**
- **Сталь с порошковым покрытием, цвет антрацит**



- Для использования пространства под сифоном
- Для коробов с номинальной длиной от 350 мм
- Под хром

Ограждение выреза под мойку

Артикул	Кол-во
9 134 965	1 шт.

Размеры для раскроя

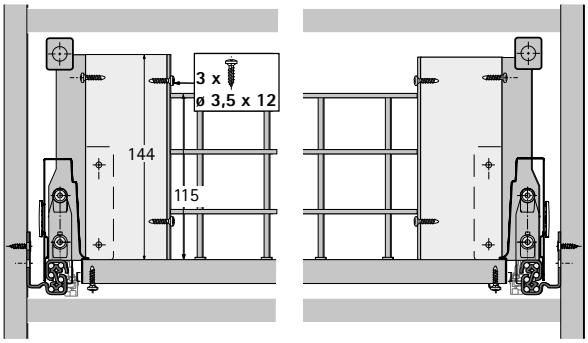

Монтажная схема

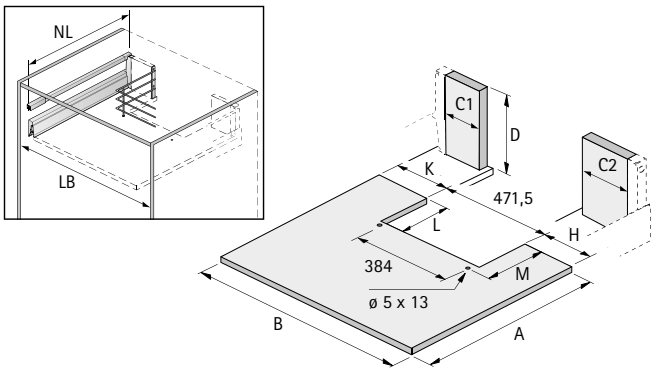

- Размер A = NL + 10 (деревянная задняя стенка) / NL – 3 (алюминиевая задняя стенка)
- Размер B = LB – 2 x EB – 51,5
- Размер C1 = K – 20
- Размер C2 = H – 20
- Размер D = 144 (деревянная задняя стенка)
- Размер L = 280 (деревянная задняя стенка) / 267 (алюминиевая задняя стенка)
- Размер M = 290 (деревянная задняя стенка) / 277 (алюминиевая задняя стенка)



Направляющие частичного выдвижения Quadro 25 с функцией Stop Control, нагрузочная способность 25 кг
- комплект

952 - 953



Направляющие частичного выдвижения Quadro 25 с функцией Stop Control, нагрузочная способность 25 кг
- большая упаковка

954 - 955



Направляющие частичного выдвижения Quadro 25 с демпфером Silent System, нагрузочная способность 25 кг
- комплект

956 - 957



Направляющие частичного выдвижения Quadro 25 с демпфером Silent System, нагрузочная способность 25 кг
- большая упаковка

958 - 959



Направляющие полного выдвижения Quadro V6 с демпфером Silent System, нагрузочная способность 30 кг
- комплект

960 - 961



Направляющие полного выдвижения Quadro V6+ с демпфером Silent System, нагрузочная способность 30 кг
- большая упаковка

962 - 963



Направляющие полного выдвижения Quadro V6 с механизмом Push to open, нагрузочная способность 30 кг
- комплект

964 - 965



Направляющие полного выдвижения Quadro V6 с механизмом Push to open, нагрузочная способность 30 кг
- большая упаковка

966 - 967



Направляющие полного выдвижения Quadro V6 для механизма Push to open Silent, нагрузочная способность 10 кг
- комплект

968 - 971



Направляющие полного выдвижения Quadro V6 для механизма Push to open Silent, нагрузочная способность 30 кг
- комплект

972 - 975



Направляющие полного выдвижения Quadro V6+ с демпфером Silent System, нагрузочная способность 50 кг
- комплект

976 - 977



Направляющие полного выдвижения Quadro V6+ с демпфером Silent System, нагрузочная способность 50 кг
- большая упаковка

978 - 979



Направляющие полного выдвижения Quadro V6+ с механизмом Push to open, нагрузочная способность 50 кг
- комплект

980 - 981



Направляющие полного выдвижения Quadro V6+ с механизмом Push to open, нагрузочная способность 50 кг
- большая упаковка

982 - 983



Направляющие полного выдвижения Quadro V6+ для механизма Push to open Silent, нагрузочная способность 50 кг
- комплект

984 - 985



Синхронизация / Мульти-синхронизация для Quadro V6 / V6+ с Push to open

986 - 989



Боковой стабилизатор

990



Стабилизатор передней панели 991
Принадлежности 992 - 993

Система выдвижных ящиков InnoTech Atira с двойными боковинами

- **Направляющая Quadro 25 с функцией Stop Control, комплект**
- **Направляющие частичного открывания, нагрузочная способность 25 кг**

Направляющие для ящиков



- Со встроенной функцией самозакрывания Stop Control
- Нагрузочная способность согласно EN 15338, уровень 3
- Надвижной монтаж
- Оцинкованная сталь

Монтажная ширина 12,5 мм

Номинальная длина, мм	**Артикул**	Кол-во
260	**0 072 354**	1 компл.
300	**9 143 465**	1 компл.
350	**0 078 499**	1 компл.
420	**0 072 355**	1 компл.
470	**0 073 267**	1 компл.
520	**0 078 502**	1 компл.

Монтажная ширина 10,5 мм

Номинальная длина, мм	**Артикул**	Кол-во
260	**0 073 265**	1 компл.
300	**9 143 466**	1 компл.
350	**0 079 000**	1 компл.
420	**0 073 266**	1 компл.
470	**0 072 356**	1 компл.
520	**0 078 503**	1 компл.

Монтажная ширина 9,5 мм

Номинальная длина, мм	**Артикул**	Кол-во
260	**0 073 268**	1 компл.
300	**9 143 467**	1 компл.
350	**0 079 001**	1 компл.
420	**0 073 269**	1 компл.
470	**0 073 270**	1 компл.
520	**0 078 504**	1 компл.

Монтажная ширина Quadro

Quadro предлагает решения для различных вариантов монтажной ширины (EB) и толщины боковины корпуса (KD), при этом все параметры ящика остаются без изменений. Возможны следующие варианты:

KD, мм	16	18	19
EB, мм	12,5	10,5	9,5
A мм	23	21	20

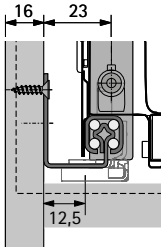

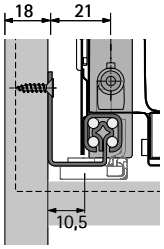

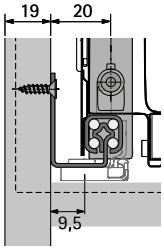

Система выдвижных ящиков InnoTech Atira с двойными боковинами

- **Направляющая Quadro 25 с функцией Stop Control, комплект**
- **Направляющие частичного открывания, нагрузочная способность 25 кг**

Продольное сечение

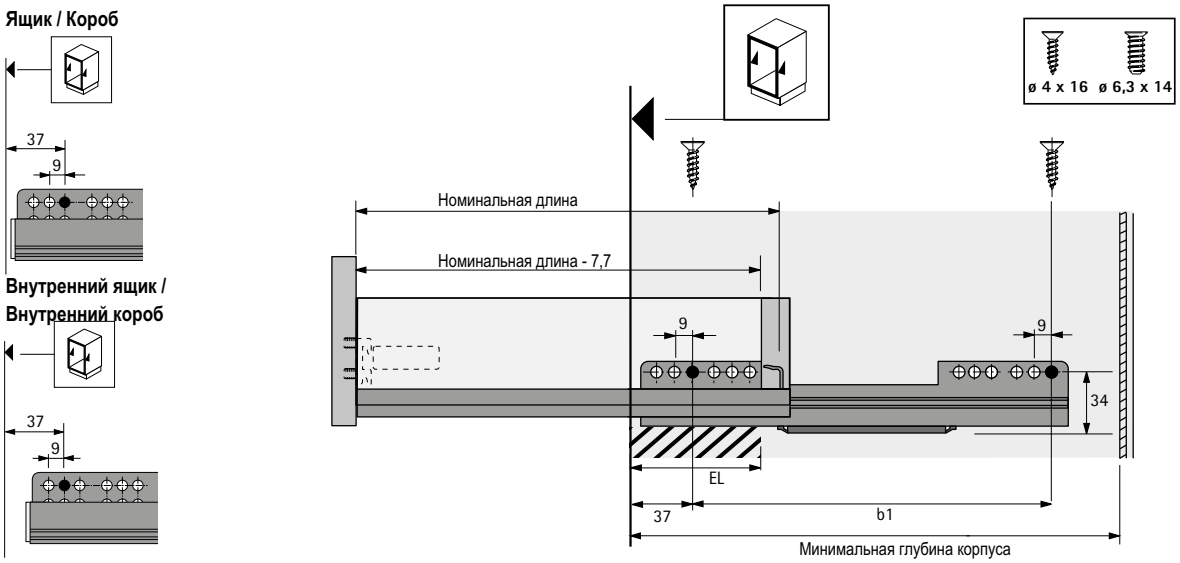

Установочные размеры

Номинальная длина, мм	Расстояние между отверстиями b1 мм	Потеря выдвижения EL, мм	Ящик / короб Минимальная глубина корпуса мм	Внутренний ящик / внутренний короб Минимальная глубина корпуса мм
260	160	50	279	288
300	160	70	315	324
350	160	70	365	374
420	256	82	435	444
470	256	94	485	494
520	256	106	535	544

- **Направляющая Quadro 25 с функцией самозакрывания Stop Control, большая упаковка**
- **Направляющие частичного открывания, нагрузочная способность 25 кг**

Направляющие для ящиков



- Со встроенной функцией самозакрывания Stop Control
- Нагрузочная способность согласно EN 15338, уровень 3
- Надвижной монтаж
- Оцинкованная сталь

Монтажная ширина 12,5 мм

Номинальная длина, мм	Артикул №/сторона навески		Кол-во
	Левая	Правая	
260	**9 185 476**	**9 185 477**	30 шт.
300	**9 185 481**	**9 185 483**	30 шт.
350	**9 185 484**	**9 185 485**	30 шт.
420	**9 185 487**	**9 185 488**	30 шт.
470	**9 185 490**	**9 185 493**	30 шт.
520	**9 185 497**	**9 185 498**	30 шт.

Монтажная ширина 10,5 мм

Номинальная длина, мм	Артикул №/сторона навески		Кол-во
	Левая	Правая	
260	**9 185 499**	**9 185 500**	30 шт.
300	**9 185 501**	**9 185 502**	30 шт.
350	**9 185 503**	**9 185 504**	30 шт.
420	**9 185 505**	**9 185 506**	30 шт.
470	**9 185 507**	**9 185 508**	30 шт.
520	**9 185 509**	**9 185 510**	30 шт.

Монтажная ширина 9,5 мм

Номинальная длина, мм	Артикул №/сторона навески		Кол-во
	Левая	Правая	
260	**9 185 511**	**9 185 512**	30 шт.
300	**9 185 513**	**9 185 514**	30 шт.
350	**9 185 515**	**9 185 516**	30 шт.
420	**9 185 517**	**9 185 518**	30 шт.
470	**9 185 519**	**9 185 520**	30 шт.
520	**9 185 521**	**9 185 522**	30 шт.

Монтажная ширина Quadro

Quadro предлагает решения для различных вариантов монтажной ширины (EB) и толщины боковины корпуса (KD), при этом все параметры ящика остаются без изменений. Возможны следующие варианты:

KD, мм	16	18	19
EB, мм	12,5	10,5	9,5
A мм	23	21	20

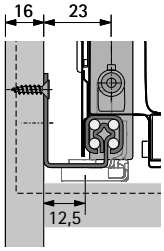

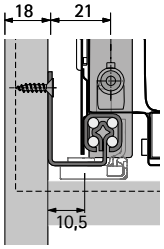

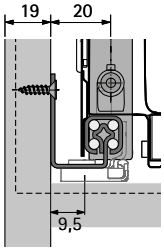

- **Направляющая Quadro 25 с функцией самозакрывания Stop Control, большая упаковка**
- **Направляющие частичного открывания, нагрузочная способность 25 кг**

Продольное сечение

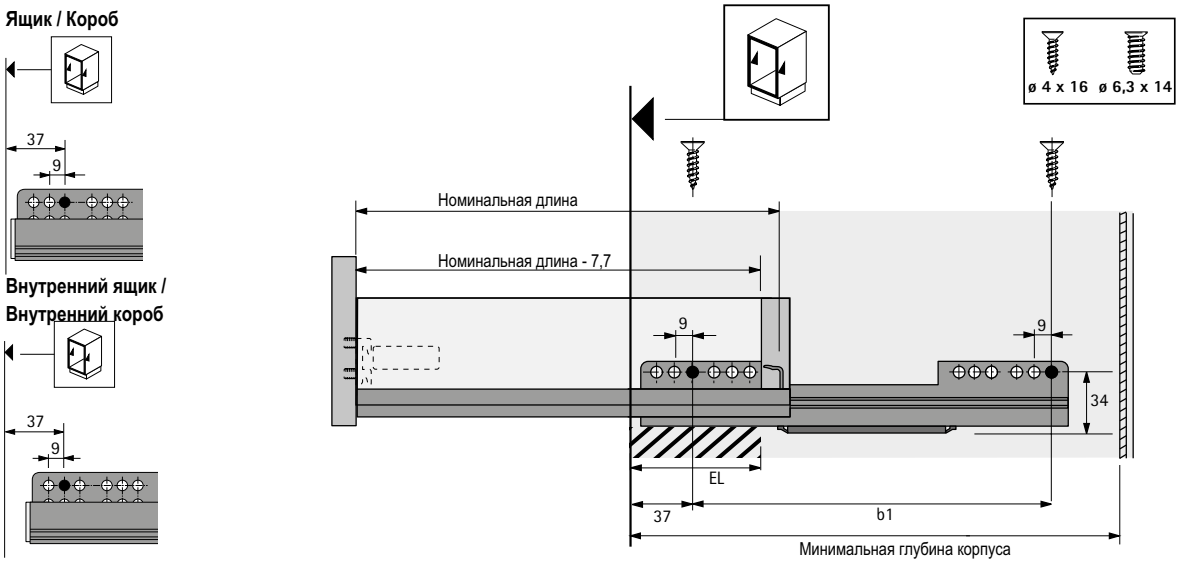

Установочные размеры

Номинальная длина, мм	Расстояние между отверстиями b1 мм	Потеря выдвижения EL, мм	Ящик/короб Минимальная глубина корпуса мм	Внутренний ящик/внутренний короб Минимальная глубина корпуса мм
260	160	50	279	288
300	160	70	315	324
350	160	70	365	374
420	256	82	435	444
470	256	94	485	494
520	256	106	535	544

- **Направляющая Quadro 25 с демпфером Silent System, комплект**
- **Направляющие частичного открывания, нагрузочная способность 25 кг**

Направляющие для ящиков



- Со встроенной системой демпфирования Silent System
- Нагрузочная способность согласно EN 15338, уровень 3
- Надвижной монтаж
- Оцинкованная сталь

Монтажная ширина 12,5 мм

Номинальная длина, мм	**Артикул**	Кол-во
260	**9 143 471**	1 компл.
300	**9 143 472**	1 компл.
350	**9 143 473**	1 компл.
420	**9 143 474**	1 компл.
470	**9 143 475**	1 компл.
520	**9 143 476**	1 компл.

Монтажная ширина 10,5 мм

Номинальная длина, мм	**Артикул**	Кол-во
260	**9 143 477**	1 компл.
300	**9 143 478**	1 компл.
350	**9 143 479**	1 компл.
420	**9 143 480**	1 компл.
470	**9 143 481**	1 компл.
520	**9 143 482**	1 компл.

Монтажная ширина 9,5 мм

Номинальная длина, мм	**Артикул**	Кол-во
260	**9 193 543**	1 компл.
300	**9 193 544**	1 компл.
350	**9 193 545**	1 компл.
420	**9 193 546**	1 компл.
470	**9 193 549**	1 компл.
520	**9 193 550**	1 компл.

Монтажная ширина Quadro

Quadro предлагает решения для различных вариантов монтажной ширины (EB) и толщины боковины корпуса (KD), при этом все параметры ящика остаются без изменений. Возможны следующие варианты:

KD, мм	16	18	19
EB, мм	12,5	10,5	9,5
A мм	23	21	20

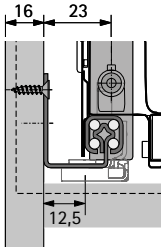

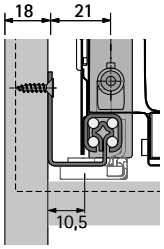

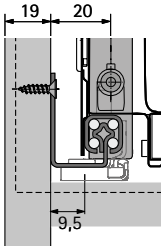

Система выдвижных ящиков InnoTech Atira с двойными боковинами

- **Направляющая Quadro 25 с демпфером Silent System, комплект**
- **Направляющие частичного открывания, нагрузочная способность 25 кг**

Продольное сечение

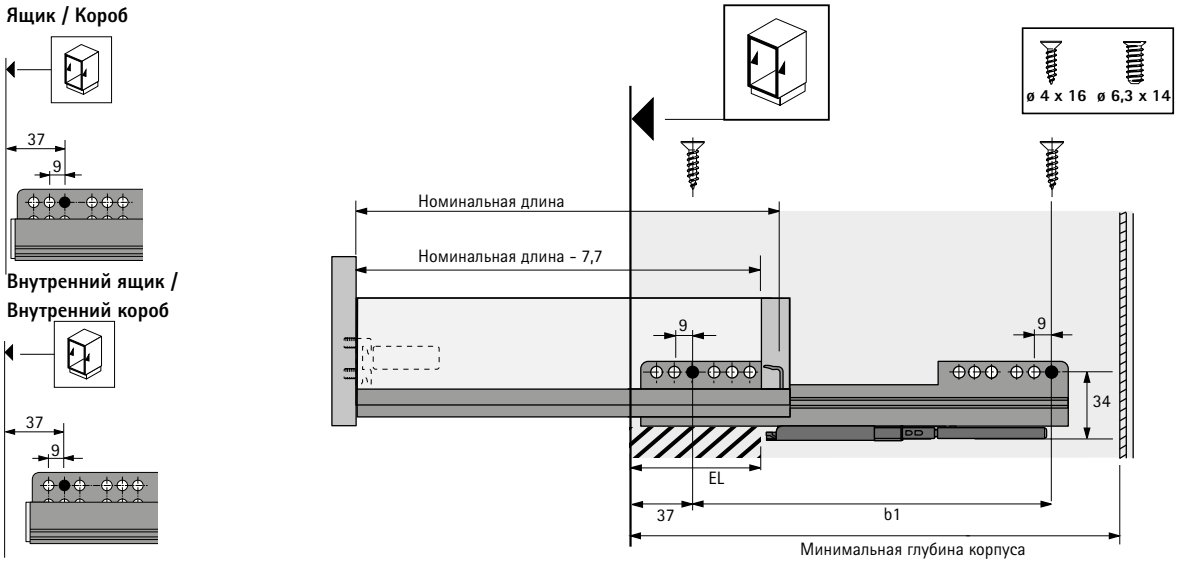

Установочные размеры

Номинальная длина, мм	Расстояние между отверстиями b1 мм	Потеря выдвижения EL, мм	Ящик/короб Минимальная глубина корпуса мм	Внутренний ящик/внутренний короб Минимальная глубина корпуса мм
260	160	50	279	288
300	160	70	315	324
350	160	70	365	374
420	256	82	435	444
470	256	94	485	494
520	256	106	535	544

Система выдвижных ящиков InnoTech Atira с двойными боковинами

- **Направляющая Quadro 25 с демпфером Silent System, большая упаковка**
- **Направляющие частичного открывания, нагрузочная способность 25 кг**

Направляющие для ящиков



- Со встроенной системой демпфирования Silent System
- Нагрузочная способность согласно EN 15338, уровень 3
- Надвижной монтаж
- Оцинкованная сталь

Монтажная ширина 12,5 мм

Номинальная длина, мм	Артикул №/сторона навески		Кол-во
	Левая	Правая	
260	**9 158 850**	**9 158 951**	30 шт.
300	**9 158 952**	**9 158 953**	30 шт.
350	**9 158 954**	**9 158 955**	30 шт.
420	**9 158 956**	**9 158 957**	30 шт.
470	**9 158 958**	**9 158 959**	30 шт.
520	**9 158 960**	**9 158 961**	30 шт.

Монтажная ширина 10,5 мм

Номинальная длина, мм	Артикул №/сторона навески		Кол-во
	Левая	Правая	
260	**9 158 962**	**9 158 963**	30 шт.
300	**9 158 964**	**9 158 965**	30 шт.
350	**9 158 966**	**9 158 967**	30 шт.
420	**9 158 968**	**9 158 969**	30 шт.
470	**9 158 970**	**9 158 971**	30 шт.
520	**9 158 973**	**9 158 975**	30 шт.

Монтажная ширина 9,5 мм

Номинальная длина, мм	Артикул №/сторона навески		Кол-во
	Левая	Правая	
260	**9 158 977**	**9 158 979**	30 шт.
300	**9 158 980**	**9 158 981**	30 шт.
350	**9 158 982**	**9 158 983**	30 шт.
420	**9 158 985**	**9 158 987**	30 шт.
470	**9 158 991**	**9 158 993**	30 шт.
520	**9 158 994**	**9 158 995**	30 шт.

Монтажная ширина Quadro

Quadro предлагает решения для различных вариантов монтажной ширины (EB) и толщины боковины корпуса (KD), при этом все параметры ящика остаются без изменений. Возможны следующие варианты:

KD, мм	16	18	19
EB, мм	12,5	10,5	9,5
A мм	23	21	20

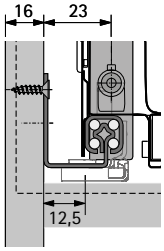

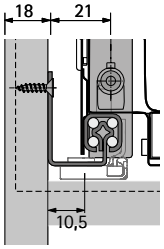

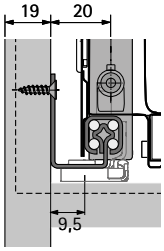

- **Направляющая Quadro 25 с демпфером Silent System, большая упаковка**
- **Направляющие частичного открывания, нагрузочная способность 25 кг**

Продольное сечение

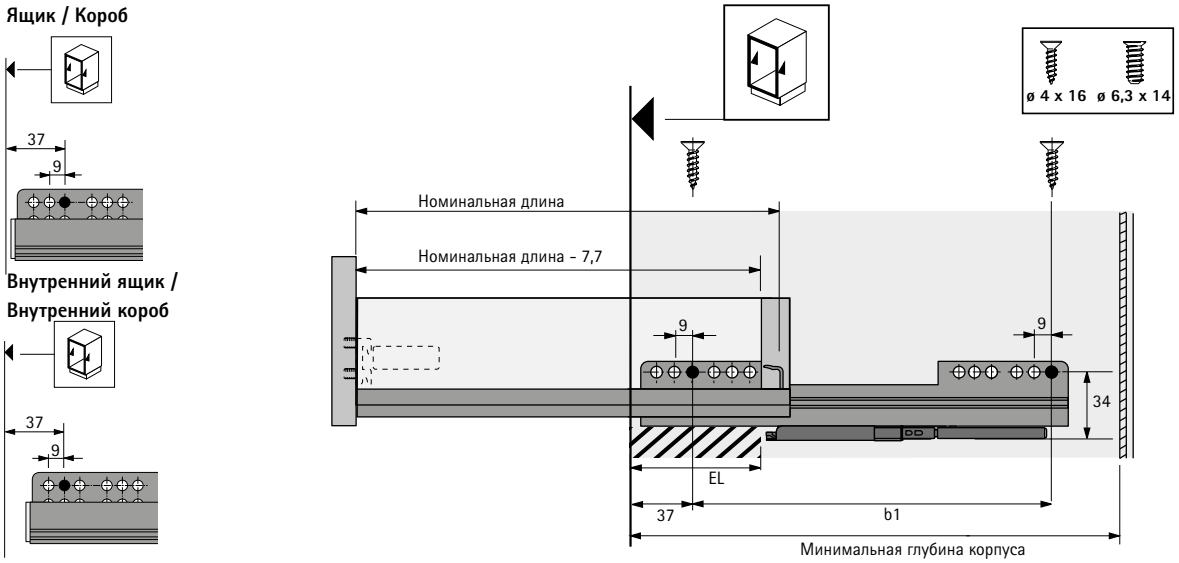

Установочные размеры

Номинальная длина, мм	Расстояние между отверстиями b1 мм	Потеря выдвижения EL, мм	Ящик/короб Минимальная глубина корпуса мм	Внутренний ящик/внутренний короб Минимальная глубина корпуса мм
260	160	50	279	288
300	160	70	315	324
350	160	70	365	374
420	256	82	435	444
470	256	94	485	494
520	256	106	535	544

Система выдвижных ящиков InnoTech Atira с двойными боковинами

- **Направляющая Quadro V6 с демпфером Silent System, комплект**
- **Направляющие полного выдвижения, нагрузочная способность 30 кг**

Направляющие для ящиков



- Со встроенной системой демпфирования Silent System
- Нагрузочная способность согласно EN 15338, уровень 3
- Надвижной монтаж
- Оцинкованная сталь

Монтажная ширина 12,5 мм

Номинальная длина, мм	**Артикул**	Кол-во
260	**0 045 298**	1 компл.
300	**9 079 229**	1 компл.
350	**0 045 299**	1 компл.
420	**0 045 301**	1 компл.
470	**0 045 302**	1 компл.
520	**0 045 303**	1 компл.

Монтажная ширина 10,5 мм

Номинальная длина, мм	**Артикул**	Кол-во
260	**0 045 304**	1 компл.
300	**9 079 230**	1 компл.
350	**0 045 305**	1 компл.
420	**0 045 306**	1 компл.
470	**0 045 307**	1 компл.
520	**0 045 308**	1 компл.

Монтажная ширина 9,5 мм

Номинальная длина, мм	**Артикул**	Кол-во
260	**0 045 309**	1 компл.
300	**9 079 231**	1 компл.
350	**0 045 310**	1 компл.
420	**0 045 311**	1 компл.
470	**0 045 312**	1 компл.
520	**0 045 313**	1 компл.

Монтажная ширина Quadro

Quadro предлагает решения для различных вариантов монтажной ширины (EB) и толщины боковины корпуса (KD), при этом все параметры ящика остаются без изменений. Возможны следующие варианты:

KD, мм	16	18	19
EB, мм	12,5	10,5	9,5
A мм	23	21	20

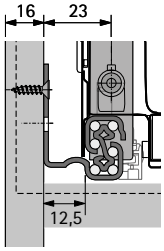

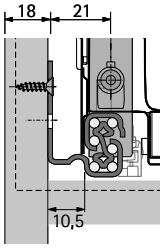

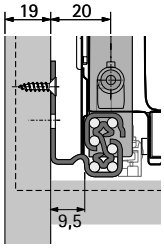

Система выдвижных ящиков InnoTech Atira с двойными боковинами

- **Направляющая Quadro V6 с демпфером Silent System, комплект**
- **Направляющие полного выдвижения, нагрузочная способность 30 кг**

Продольное сечение

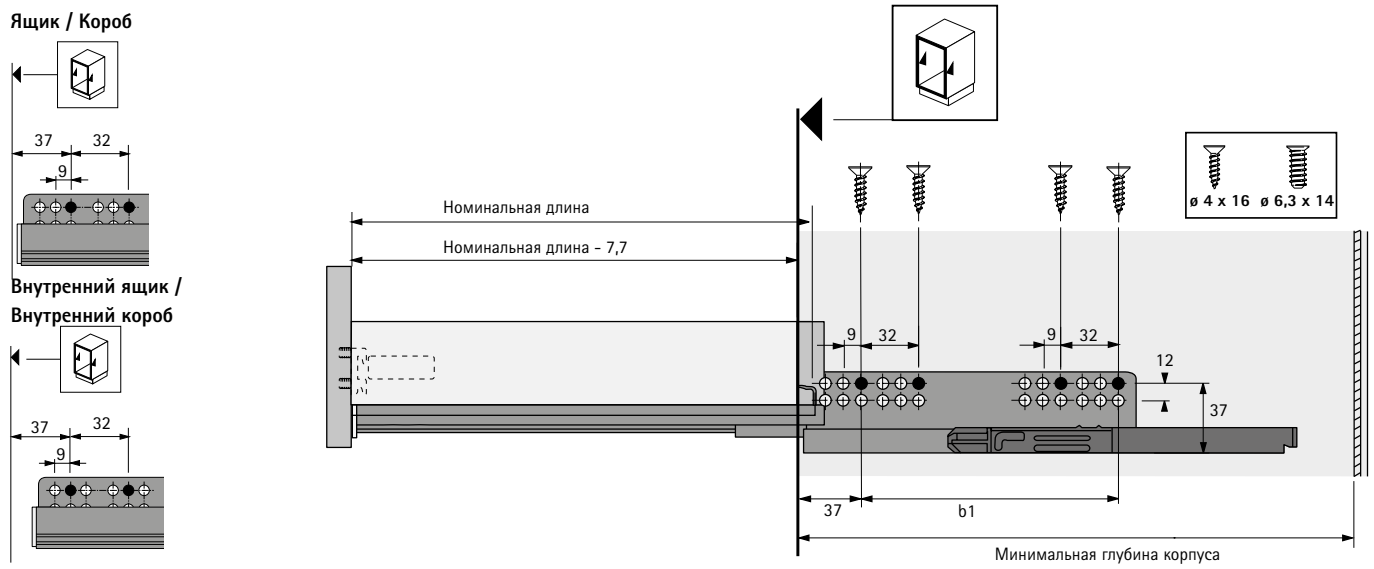

Установочные размеры

Номинальная длина, мм	Расстояние между отверстиями b1 мм	Ящик/короб Минимальная глубина корпуса мм	Внутренний ящик/внутренний короб Минимальная глубина корпуса мм
260	160	279	288
300	160	315	324
350	160	365	374
420	224	435	444
470	256	485	494
520	256	535	544

Система выдвижных ящиков InnoTech Atira с двойными боковинами

- **Направляющая Quadro V6 с демпфером Silent System, большая упаковка**
- **Направляющие полного выдвижения, нагрузочная способность 30 кг**

Направляющие для ящиков



- Со встроенной системой демпфирования Silent System
- Нагрузочная способность согласно EN 15338, уровень 3
- Надвижной монтаж
- Оцинкованная сталь

Монтажная ширина 12,5 мм

Номинальная длина, мм	Артикул №/сторона навески		Кол-во
	Левая	Правая	
260	**9 047 180**	**9 047 181**	20 шт.
300	**9 039 093**	**9 039 095**	20 шт.
350	**9 046 304**	**9 046 305**	20 шт.
420	**9 046 294**	**9 046 295**	20 шт.
470	**9 046 288**	**9 046 289**	20 шт.
520	**9 047 171**	**9 047 172**	20 шт.

Монтажная ширина 10,5 мм

Номинальная длина, мм	Артикул №/сторона навески		Кол-во
	Левая	Правая	
260	**9 047 392**	**9 047 393**	20 шт.
300	**9 065 870**	**9 065 871**	20 шт.
350	**9 047 443**	**9 047 444**	20 шт.
420	**9 047 450**	**9 047 451**	20 шт.
470	**9 047 452**	**9 047 453**	20 шт.
520	**9 047 454**	**9 047 455**	20 шт.

Монтажная ширина 9,5 мм

Номинальная длина, мм	Артикул №/сторона навески		Кол-во
	Левая	Правая	
260	**9 047 281**	**9 047 282**	20 шт.
300	**9 065 911**	**9 065 912**	20 шт.
350	**9 047 284**	**9 047 285**	20 шт.
420	**9 047 287**	**9 047 288**	20 шт.
470	**9 047 289**	**9 047 290**	20 шт.
520	**9 047 293**	**9 047 294**	20 шт.

Монтажная ширина Quadro

Quadro предлагает решения для различных вариантов монтажной ширины (EB) и толщины боковины корпуса (KD), при этом все параметры ящика остаются без изменений. Возможны следующие варианты:

KD, мм	16	18	19
EB, мм	12,5	10,5	9,5
A мм	23	21	20

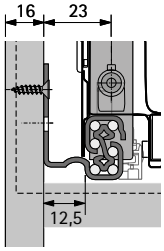

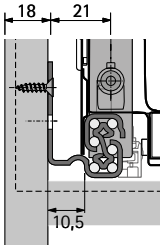

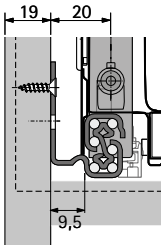

Система выдвижных ящиков InnoTech Atira с двойными боковинами

- **Направляющая Quadro V6 с демпфером Silent System, большая упаковка**
- **Направляющие полного выдвижения, нагрузочная способность 30 кг**

Продольное сечение

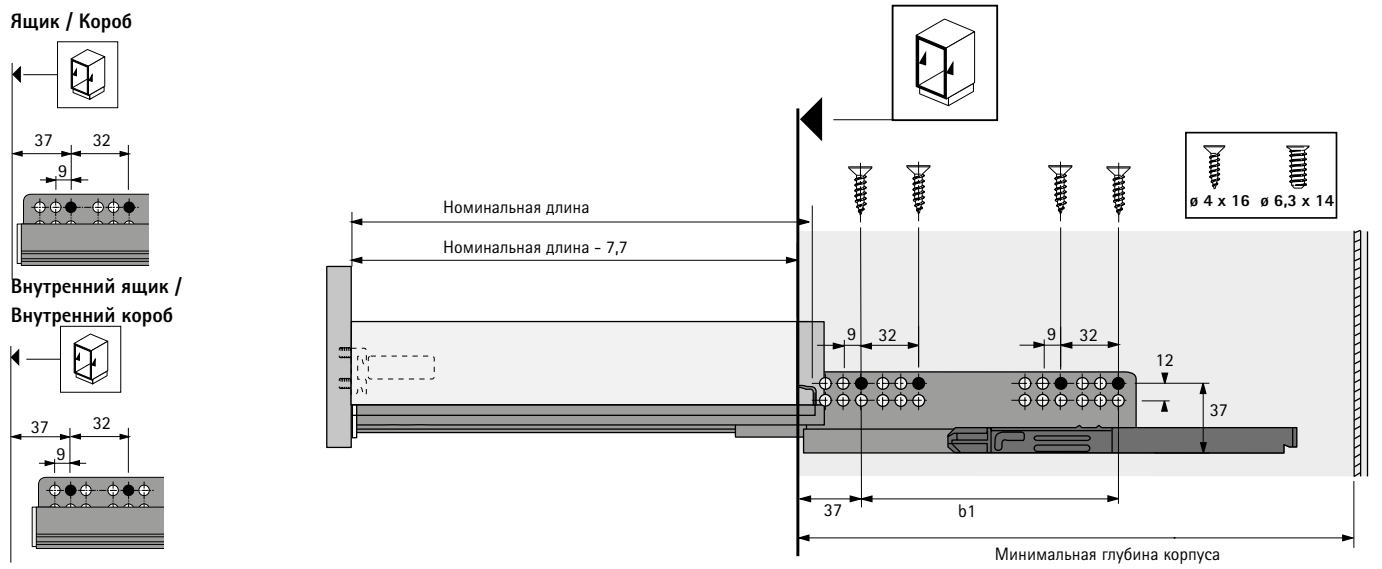

Установочные размеры

Номинальная длина, мм	Расстояние между отверстиями b1 мм	Ящик/короб Минимальная глубина корпуса мм	Внутренний ящик/внутренний короб Минимальная глубина корпуса мм
260	160	279	288
300	160	315	324
350	160	365	374
420	224	435	444
470	256	485	494
520	256	535	544

- **Направляющая Quadro V6 с механизмом Push to open, комплект**
- **Направляющие полного выдвижения, нагрузочная способность 30 кг**

Направляющие для ящиков



- С встроенной системой открывания Push to open
- Нагрузочная способность согласно EN 15338, уровень 3
- Надвижной монтаж
- Оцинкованная сталь

Монтажная ширина 12,5 мм

Номинальная длина, мм	**Артикул**	Кол-во
260	**9 143 511**	1 компл.
300	**9 143 512**	1 компл.
350	**9 143 513**	1 компл.
420	**9 143 514**	1 компл.
470	**9 143 515**	1 компл.
520	**9 143 516**	1 компл.

Монтажная ширина 10,5 мм

Номинальная длина, мм	**Артикул**	Кол-во
260	**9 143 517**	1 компл.
300	**9 143 490**	1 компл.
350	**9 143 491**	1 компл.
420	**9 143 492**	1 компл.
470	**9 143 493**	1 компл.
520	**9 143 494**	1 компл.

Монтажная ширина 9,5 мм

Номинальная длина, мм	**Артикул**	Кол-во
260	**9 143 495**	1 компл.
300	**9 143 496**	1 компл.
350	**9 143 497**	1 компл.
420	**9 143 498**	1 компл.
470	**9 143 499**	1 компл.
520	**9 143 500**	1 компл.

Монтажная ширина Quadro

Quadro предлагает решения для различных вариантов монтажной ширины (EB) и толщины боковины корпуса (KD), при этом все параметры ящика остаются без изменений. Возможны следующие варианты:

KD, мм	16	18	19
EB, мм	12,5	10,5	9,5
A мм	23	21	20

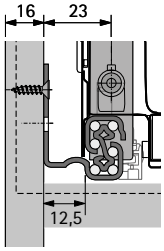

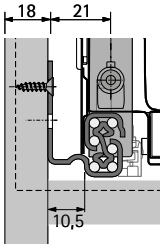

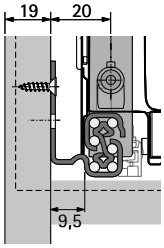

- **Направляющая Quadro V6 с механизмом Push to open, комплект**
- **Направляющие полного выдвижения, нагрузочная способность 30 кг**

Продольное сечение

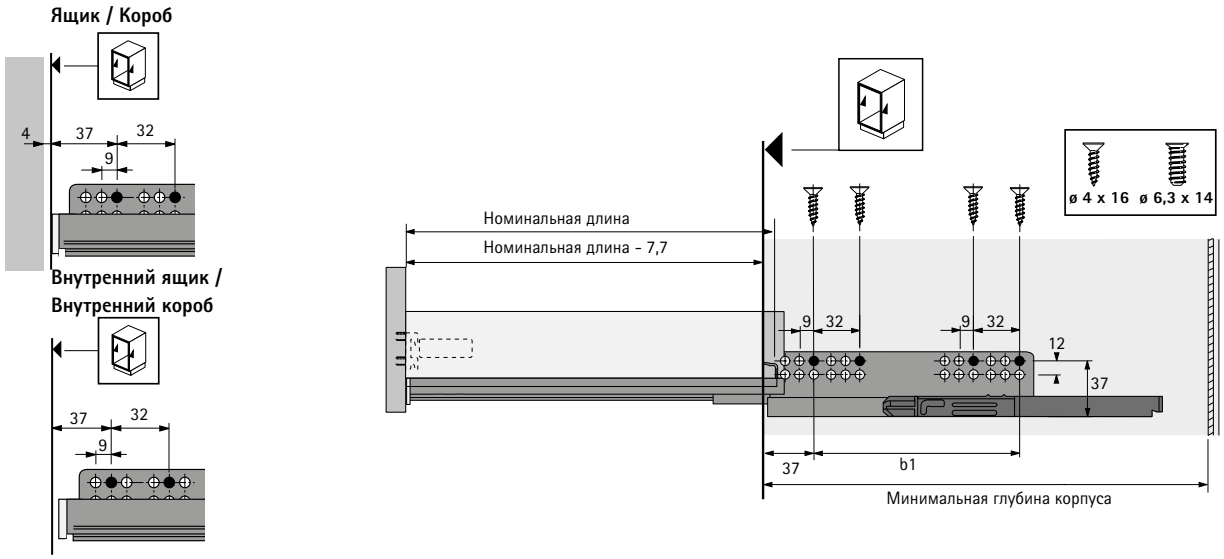

Установочные размеры

Номинальная длина, мм	Расстояние между отверстиями b1 мм	Ящик/короб Минимальная глубина корпуса мм	Внутренний ящик/внутренний короб Минимальная глубина корпуса мм
260	160	305	314
300	160	315	324
350	160	365	374
420	224	435	444
470	256	485	494
520	256	535	544

Система выдвижных ящиков InnoTech Atira с двойными боковинами

- **Направляющая Quadro V6 с механизмом Push to open, большая упаковка**
- **Направляющие полного выдвижения, нагрузочная способность 30 кг**

Направляющие для ящиков



- С встроенной системой открывания Push to open
- Нагрузочная способность согласно EN 15338, уровень 3
- Надвижной монтаж
- Оцинкованная сталь

Монтажная ширина 12,5 мм

Номинальная длина, мм	Артикул №/сторона навески		Кол-во
	Левая	Правая	
260	**9 116 754**	**9 116 775**	20 шт.
300	**9 117 490**	**9 117 501**	20 шт.
350	**9 117 473**	**9 117 474**	20 шт.
420	**9 116 789**	**9 116 790**	20 шт.
470	**9 115 820**	**9 115 821**	20 шт.
520	**9 117 871**	**9 117 872**	20 шт.

Монтажная ширина 10,5 мм

Номинальная длина, мм	Артикул №/сторона навески		Кол-во
	Левая	Правая	
260	**9 113 945**	**9 113 951**	20 шт.
300	**9 117 396**	**9 117 397**	20 шт.
350	**9 117 372**	**9 117 373**	20 шт.
420	**9 113 907**	**9 113 938**	20 шт.
470	**9 117 305**	**9 117 306**	20 шт.
520	**9 118 403**	**9 118 404**	20 шт.

Монтажная ширина 9,5 мм

Номинальная длина, мм	Артикул №/сторона навески		Кол-во
	Левая	Правая	
260	**9 118 210**	**9 118 221**	20 шт.
300	**9 118 139**	**9 118 140**	20 шт.
350	**9 118 111**	**9 118 112**	20 шт.
420	**9 117 979**	**9 117 980**	20 шт.
470	**9 117 913**	**9 117 914**	20 шт.
520	**9 118 246**	**9 118 247**	20 шт.

Монтажная ширина Quadro

Quadro предлагает решения для различных вариантов монтажной ширины (EB) и толщины боковины корпуса (KD), при этом все параметры ящика остаются без изменений. Возможны следующие варианты:

KD, мм	16	18	19
EB, мм	12,5	10,5	9,5
A мм	23	21	20

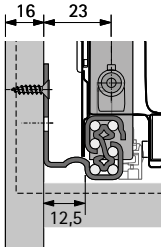

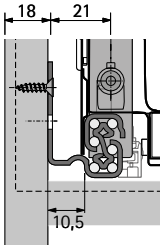

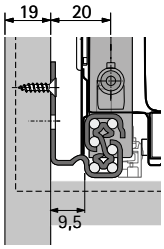

- **Направляющая Quadro V6 с механизмом Push to open, большая упаковка**
- **Направляющие полного выдвижения, нагрузочная способность 30 кг**

Продольное сечение

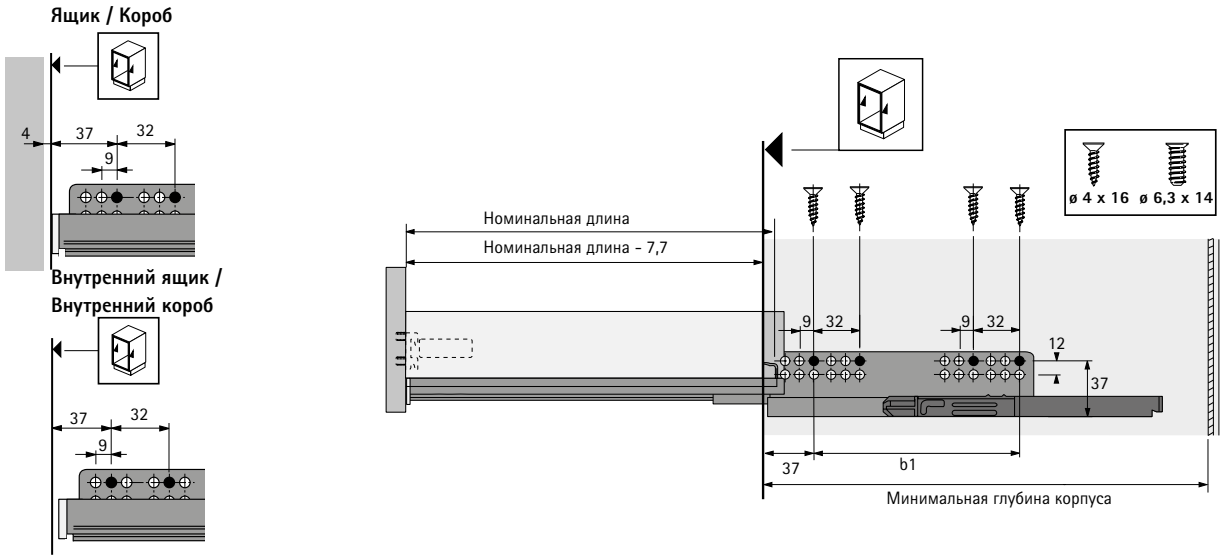

Установочные размеры

Номинальная длина, мм	Расстояние между отверстиями b1 мм	Ящик/короб Минимальная глубина корпуса мм	Внутренний ящик/внутренний короб Минимальная глубина корпуса мм
260	160	305	314
300	160	315	324
350	160	365	374
420	224	435	444
470	256	485	494
520	256	535	544

- **Направляющая Quadro V6 для механизма Push to open Silent, комплект**
- **Направляющие полного выдвижения, нагрузочная способность 10 кг**

Направляющие для ящиков



- Направляющие полного выдвижения
- Применение только с механизмом Push to open Silent
- Оцинкованная сталь
- Нагрузочная способность соответствует стандарту EN 15338, уровень 3

Монтажная ширина 12,5 мм

Номинальная длина, мм	**Артикул**	Кол-во
260	**9 243 709**	1 компл.
300	**9 243 712**	1 компл.
350	**9 243 715**	1 компл.

Монтажная ширина 10,5 мм

Номинальная длина, мм	**Артикул**	Кол-во
260	**9 243 682**	1 компл.
300	**9 243 685**	1 компл.
350	**9 243 688**	1 компл.

Монтажная ширина 9,5 мм

Номинальная длина, мм	**Артикул**	Кол-во
260	**9 243 655**	1 компл.
300	**9 243 658**	1 компл.
350	**9 243 661**	1 компл.

Монтажная ширина Quadro

Quadro предлагает решения для различных вариантов монтажной ширины (EB) и толщины боковины корпуса (KD), при этом все параметры ящика остаются без изменений. Возможны следующие варианты:

KD, мм	16	18	19
EB, мм	12,5	10,5	9,5
A мм	23	21	20

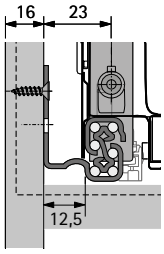

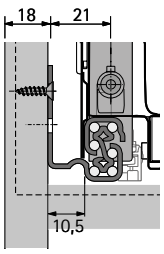

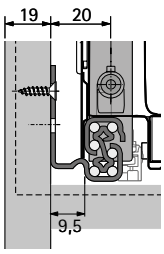

Система выдвижных ящиков InnoTech Atira с двойными боковинами

- **Направляющая Quadro V6 для механизма Push to open Silent, комплект**
- **Направляющие полного выдвижения, нагрузочная способность 10 кг**

Продольное сечение

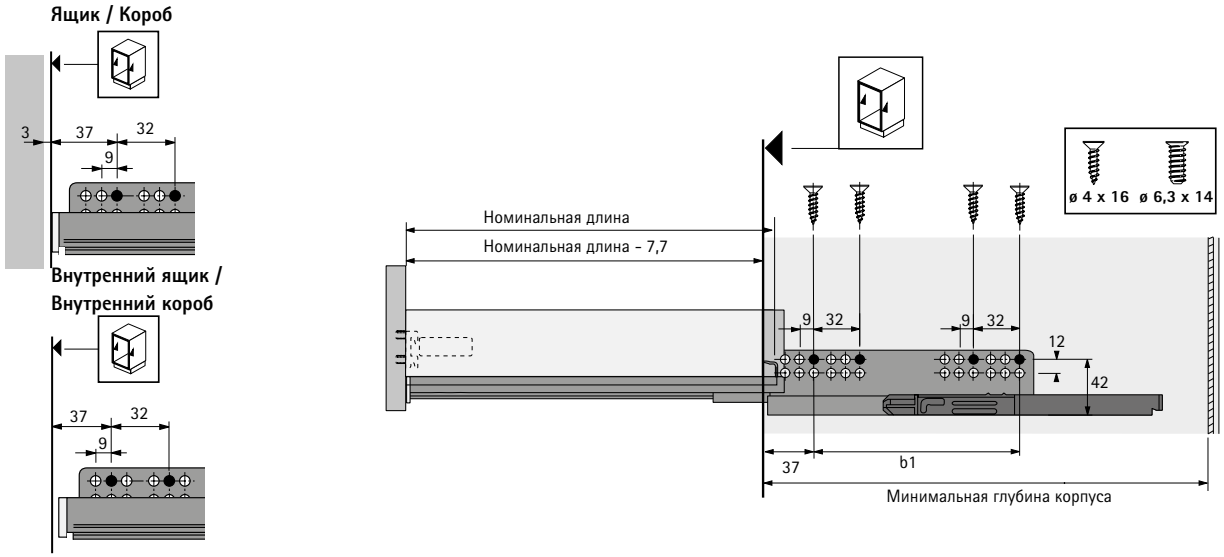

Установочные размеры

Номинальная длина, мм	Расстояние между отверстиями b1 мм	Ящик/короб Минимальная глубина корпуса мм	Внутренний ящик/внутренний короб Минимальная глубина корпуса мм
260	160	279	288
300	160	315	324
350	160	365	374

Механизм Push to open Silent для Quadro



- Возможна синхронизация (опционально)

Состав комплекта:
- 1 Push to open Silent, левый и правый
- 1 активатор, левый и правый
- 2 адаптера для синхронизации

Общая масса, кг	Quadro, кг	Номинальная длина, мм	**Артикул**	Кол-во
<10	10 (V6)	260 - 350	**9 240 161**	25 компл.
8 - 20	30 (V6)	260 - 520	**9 240 162**	25 компл.
10 - 30	30 (V6)	260 - 520	**9 240 163**	25 компл.
20 - 50	50 (V6+)	300 - 520	**9 240 164**	25 компл.

Синхронизация (опционально)



- Рекомендуется при ширине корпуса от 600 мм

Синхронизирующая штанга
- Для нарезки под размер
- Длина 2000 мм
- Анодированный алюминий

Соединитель
- Для соединения 2 синхронизирующих штанг
- Пластик серого цвета

Изделие	**Артикул**	Кол-во
1 Синхронизирующая штанга	**9 236 718**	1/100 шт.
2 Соединитель	**9 221 295**	1/20 шт.

Система выдвижных ящиков InnoTech Atira с двойными боковинами

- **Направляющая Quadro V6 для механизма Push to open Silent, комплект**
- **Направляющие полного выдвижения, нагрузочная способность 10 кг**

Рекомендация для ящика (высота панели до 150 мм)*

Номинальная длина, мм	Номинальная ширина, мм 275	300	350	400	500	600	700	800	900	1000	1100	1200
260												
300												
350												
420												
470												
520												
620												

Рекомендация для короба (высота панели до 300 мм, легкая и средняя нагрузка)*

Номинальная длина, мм	Номинальная ширина, мм 275	300	350	400	500	600	700	800	900	1000	1100	1200
260												
300												
350												
420												
470												
520												
620												

Рекомендация для короба (высота панели до 300 мм, большая нагрузка)*

Номинальная длина, мм	Номинальная ширина, мм 275	300	350	400	500	600	700	800	900	1000	1100	1200
260												
300												
350												
420												
470												
520												
620												

Артикул Push to open Silent:	9 240 161	9 240 162	9 240 163	9 240 164

*Рекомендации по стандартному применению (панель из ДСтП толщиной 19 мм, обычная бытовая нагрузка). Более конкретные рекомендации для специальных размеров и материалов можно найти в нашем Online-конфигураторе.

Дополнительная информация:
http://www.hettich.com/short/3e1c7c

- **Направляющая Quadro V6 для механизма Push to open Silent, комплект**
- **Направляющие полного выдвижения, нагрузочная способность 30 кг**

Направляющие для ящиков



- Направляющие полного выдвижения
- Применение только с механизмом Push to open Silent
- Оцинкованная сталь
- Нагрузочная способность соответствует стандарту EN 15338, уровень 3

Монтажная ширина 12,5 мм

Номинальная длина, мм	**Артикул**	Кол-во
260	**9 243 718**	1 компл.
300	**9 243 721**	1 компл.
350	**9 243 724**	1 компл.
420	**9 243 727**	1 компл.
470	**9 243 730**	1 компл.
520	**9 243 733**	1 компл.

Монтажная ширина 10,5 мм

Номинальная длина, мм	**Артикул**	Кол-во
260	**9 243 691**	1 компл.
300	**9 243 694**	1 компл.
350	**9 243 697**	1 компл.
420	**9 243 700**	1 компл.
470	**9 243 703**	1 компл.
520	**9 243 706**	1 компл.

Монтажная ширина 9,5 мм

Номинальная длина, мм	**Артикул**	Кол-во
260	**9 243 664**	1 компл.
300	**9 243 667**	1 компл.
350	**9 243 670**	1 компл.
420	**9 243 673**	1 компл.
470	**9 243 676**	1 компл.
520	**9 243 679**	1 компл.

Монтажная ширина Quadro

Quadro предлагает решения для различных вариантов монтажной ширины (EB) и толщины боковины корпуса (KD), при этом все параметры ящика остаются без изменений. Возможны следующие варианты:

KD, мм	16	18	19
EB, мм	12,5	10,5	9,5
A мм	23	21	20

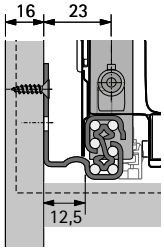

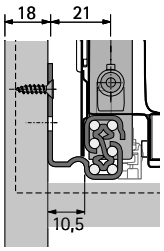

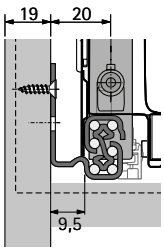

- **Направляющая Quadro V6 для механизма Push to open Silent, комплект**
- **Направляющие полного выдвижения, нагрузочная способность 30 кг**

Продольное сечение

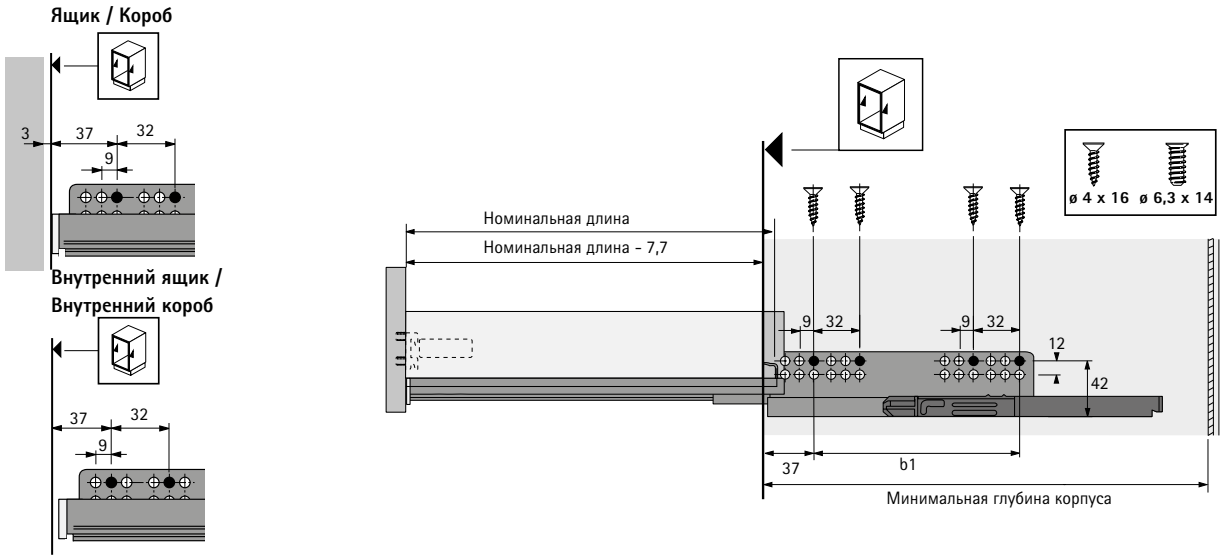

Установочные размеры

Номинальная длина, мм	Расстояние между отверстиями b1 мм	Ящик/короб Минимальная глубина корпуса мм	Внутренний ящик/внутренний короб Минимальная глубина корпуса мм
260	160	279	288
300	160	315	324
350	160	365	374
420	224	435	444
470	256	485	494
520	256	535	544

- **Направляющая Quadro V6 / V6+ для механизма Push to open Silent, комплект**
- **Направляющие полного выдвижения, нагрузочная способность 30 / 50 кг**

Механизм Push to open Silent для Quadro



- Возможна синхронизация (опционально)

Состав комплекта:
- 1 Push to open Silent, левый и правый
- 1 активатор, левый и правый
- 2 адаптера для синхронизации

Общая масса, кг	Quadro, кг	Номинальная длина, мм	**Артикул**	Кол-во
<10	10 (V6)	260 - 350	**9 240 161**	25 компл.
8 - 20	30 (V6)	260 - 520	**9 240 162**	25 компл.
10 - 30	30 (V6)	260 - 520	**9 240 163**	25 компл.
20 - 50	50 (V6+)	300 - 520	**9 240 164**	25 компл.

Синхронизация (опционально)



- Рекомендуется при ширине корпуса от 600 мм

Синхронизирующая штанга
- Для нарезки под размер
- Длина 2000 мм
- Анодированный алюминий

Соединитель
- Для соединения 2 синхронизирующих штанг
- Пластик серого цвета

Изделие	**Артикул**	Кол-во
1 Синхронизирующая штанга	**9 236 718**	1/100 шт.
2 Соединитель	**9 221 295**	1/20 шт.

Система выдвижных ящиков InnoTech Atira с двойными боковинами

- **Направляющая Quadro V6 / V6+ для механизма Push to open Silent, комплект**
- **Направляющие полного выдвижения, нагрузочная способность 30 / 50 кг**

Рекомендация для ящика (высота панели до 150 мм)*

Номинальная длина, мм	Номинальная ширина, мм 275	300	350	400	500	600	700	800	900	1000	1100	1200
260												
300												
350												
420												
470												
520												
620												

Рекомендация для короба (высота панели до 300 мм, легкая и средняя нагрузка)*

Номинальная длина, мм	Номинальная ширина, мм 275	300	350	400	500	600	700	800	900	1000	1100	1200
260												
300												
350												
420												
470												
520												
620												

Рекомендация для короба (высота панели до 300 мм, большая нагрузка)*

Номинальная длина, мм	Номинальная ширина, мм 275	300	350	400	500	600	700	800	900	1000	1100	1200
260												
300												
350												
420												
470												
520												
620												

Артикул Push to open Silent:	9 240 161	9 240 162	9 240 163	9 240 164

*Рекомендации по стандартному применению (панель из ДСтП толщиной 19 мм, обычная бытовая нагрузка). Более конкретные рекомендации для специальных размеров и материалов можно найти в нашем Online-конфигураторе.

Дополнительная информация:
http://www.hettich.com/short/3e1c7c

Система выдвижных ящиков InnoTech Atira с двойными боковинами

- **Направляющая Quadro V6+ с демпфером Silent System, комплект**
- **Направляющие полного выдвижения, нагрузочная способность 50 кг**

Направляющие для ящиков



- Со встроенной системой демпфирования Silent System
- Нагрузочная способность согласно EN 15338, уровень 3
- Надвижной монтаж
- Оцинкованная сталь

Монтажная ширина 12,5 мм

Номинальная длина, мм	**Артикул**	Кол-во
300	**9 079 070**	1 компл.
350	**9 079 074**	1 компл.
420	**0 048 354**	1 компл.
470	**0 048 355**	1 компл.
520	**0 048 356**	1 компл.
620	**0 040 269**	1 компл.

Монтажная ширина 10,5 мм

Номинальная длина, мм	**Артикул**	Кол-во
300	**9 079 077**	1 компл.
350	**9 079 079**	1 компл.
420	**0 048 357**	1 компл.
470	**0 048 358**	1 компл.
520	**0 048 359**	1 компл.
620	**0 040 270**	1 компл.

Монтажная ширина 9,5 мм

Номинальная длина, мм	**Артикул**	Кол-во
300	**9 079 081**	1 компл.
350	**9 079 083**	1 компл.
420	**0 048 360**	1 компл.
470	**0 048 361**	1 компл.
520	**0 048 362**	1 компл.
620	**0 040 271**	1 компл.

Монтажная ширина Quadro

Quadro предлагает решения для различных вариантов монтажной ширины (EB) и толщины боковины корпуса (KD), при этом все параметры ящика остаются без изменений. Возможны следующие варианты:

KD, мм	16	18	19
EB, мм	12,5	10,5	9,5
A мм	23	21	20

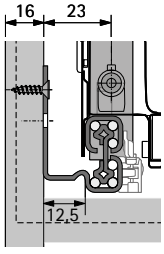

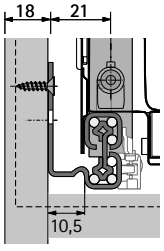

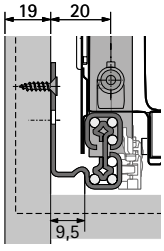

Система выдвижных ящиков InnoTech Atira с двойными боковинами

- **Направляющая Quadro V6+ с демпфером Silent System, комплект**
- **Направляющие полного выдвижения, нагрузочная способность 50 кг**

Продольное сечение

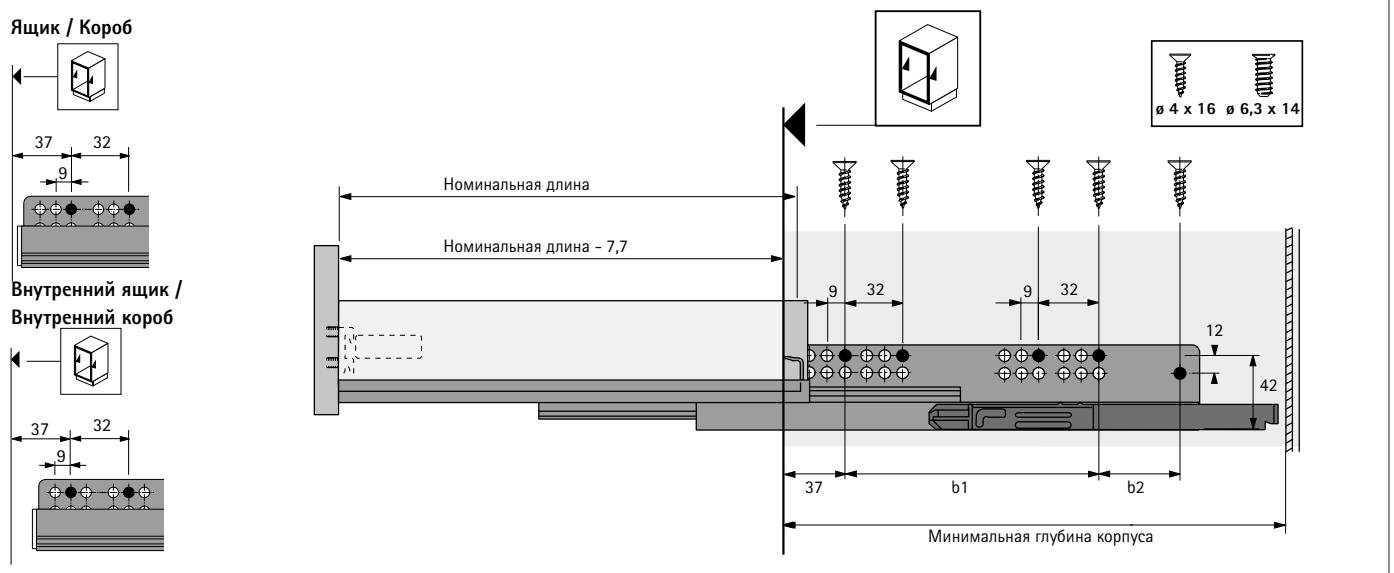

Установочные размеры

Номинальная длина, мм	Расстояние между отверстиями b1 мм	Расстояние между отверстиями b2 мм	Ящик/короб Минимальная глубина корпуса мм	Внутренний ящик/внутренний короб Минимальная глубина корпуса мм
300	160		315	324
350	192		365	374
420	224		435	444
470	256		485	494
520	256		535	544
620	352	64	635	644

Система выдвижных ящиков InnoTech Atira с двойными боковинами

- **Направляющая Quadro V6+ с демпфером Silent System, большая упаковка**
- **Направляющие полного выдвижения, нагрузочная способность 50 кг**

Направляющие для ящиков



- Со встроенной системой демпфирования Silent System
- Нагрузочная способность согласно EN 15338, уровень 3
- Надвижной монтаж
- Оцинкованная сталь

Монтажная ширина 12,5 мм

Номинальная длина, мм	Артикул №/сторона навески		Кол-во
	Левая	Правая	
300	**9 102 826**	**9 102 827**	16 шт.
350	**9 102 832**	**9 102 834**	16 шт.
420	**9 102 852**	**9 102 853**	16 шт.
470	**9 102 850**	**9 102 851**	16 шт.
520	**9 102 854**	**9 102 855**	16 шт.
620	**9 102 877**	**9 102 878**	8 шт.

Монтажная ширина 10,5 мм

Номинальная длина, мм	Артикул №/сторона навески		Кол-во
	Левая	Правая	
300	**9 102 824**	**9 102 825**	16 шт.
350	**9 102 830**	**9 102 831**	16 шт.
420	**9 102 865**	**9 102 867**	16 шт.
470	**9 102 858**	**9 102 860**	16 шт.
520	**9 102 871**	**9 102 872**	16 шт.
620	**9 102 875**	**9 102 876**	8 шт.

Монтажная ширина 9,5 мм

Номинальная длина, мм	Артикул №/сторона навески		Кол-во
	Левая	Правая	
300	**9 102 822**	**9 102 823**	16 шт.
350	**9 102 828**	**9 102 829**	16 шт.
420	**9 102 862**	**9 102 864**	16 шт.
470	**9 102 842**	**9 102 843**	16 шт.
520	**9 102 844**	**9 102 845**	16 шт.
620	**9 102 873**	**9 102 874**	8 шт.

Монтажная ширина Quadro

Quadro предлагает решения для различных вариантов монтажной ширины (EB) и толщины боковины корпуса (KD), при этом все параметры ящика остаются без изменений. Возможны следующие варианты:

KD, мм	16	18	19
EB, мм	12,5	10,5	9,5
A мм	23	21	20

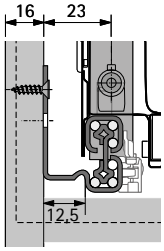

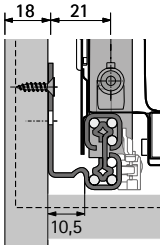

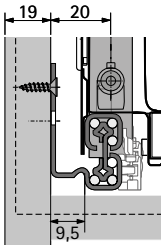

Система выдвижных ящиков InnoTech Atira с двойными боковинами

- **Направляющая Quadro V6+ с демпфером Silent System, большая упаковка**
- **Направляющие полного выдвижения, нагрузочная способность 50 кг**

Продольное сечение

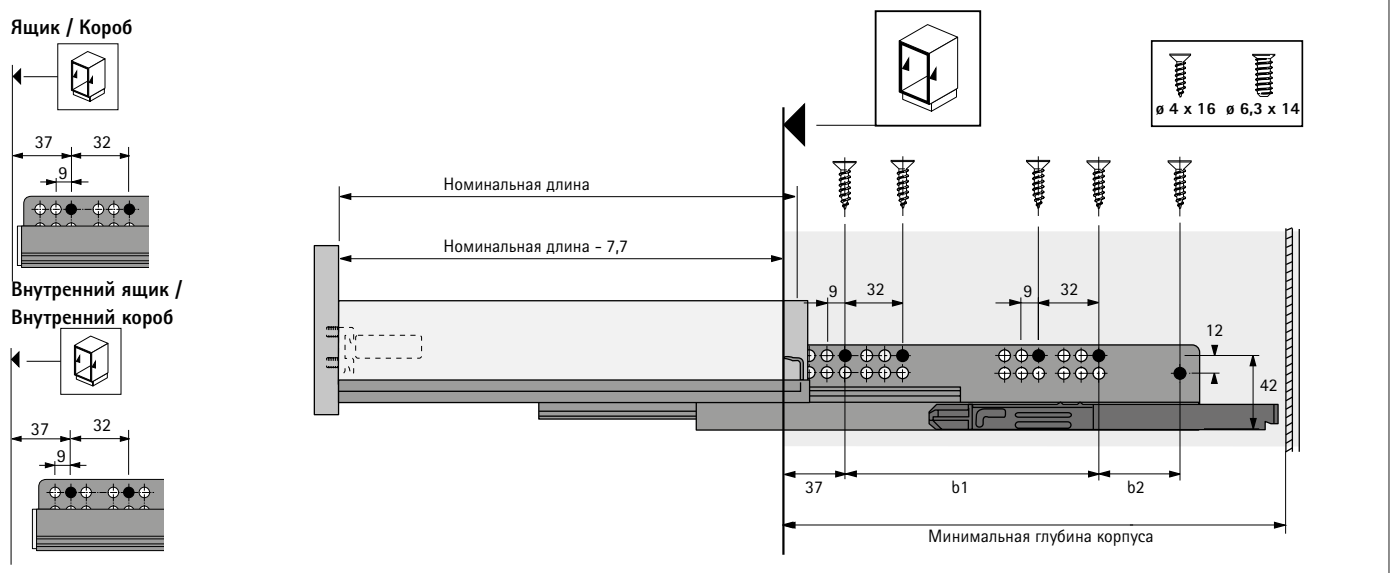

Установочные размеры

Номинальная длина, мм	Расстояние между отверстиями b1 мм	Расстояние между отверстиями b2 мм	Ящик/короб Минимальная глубина корпуса мм	Внутренний ящик/внутренний короб Минимальная глубина корпуса мм
300	160		315	324
350	192		365	374
420	224		435	444
470	256		485	494
520	256		535	544
620	352	64	635	644

Система выдвижных ящиков InnoTech Atira с двойными боковинами

- **Направляющая Quadro V6+ с механизмом Push to open, комплект**
- **Направляющие полного выдвижения, нагрузочная способность 50 кг**

Направляющие для ящиков



- С встроенной системой открывания Push to open
- Нагрузочная способность согласно EN 15338, уровень 3
- Надвижной монтаж
- Оцинкованная сталь

Монтажная ширина 12,5 мм

Номинальная длина, мм	**Артикул**	Кол-во
300	**9 143 501**	1 компл.
350	**9 143 502**	1 компл.
420	**9 143 503**	1 компл.
470	**9 143 504**	1 компл.
520	**9 143 505**	1 компл.
620	**9 143 506**	1 компл.

Монтажная ширина 10,5 мм

Номинальная длина, мм	**Артикул**	Кол-во
300	**9 143 507**	1 компл.
350	**9 143 508**	1 компл.
420	**9 143 509**	1 компл.
470	**9 143 510**	1 компл.
520	**9 143 435**	1 компл.
620	**9 143 436**	1 компл.

Монтажная ширина 9,5 мм

Номинальная длина, мм	**Артикул**	Кол-во
300	**9 143 437**	1 компл.
350	**9 143 438**	1 компл.
420	**9 143 439**	1 компл.
470	**9 143 440**	1 компл.
520	**9 143 441**	1 компл.
620	**9 143 447**	1 компл.

Монтажная ширина Quadro

Quadro предлагает решения для различных вариантов монтажной ширины (EB) и толщины боковины корпуса (KD), при этом все параметры ящика остаются без изменений. Возможны следующие варианты:

KD, мм	16	18	19
EB, мм	12,5	10,5	9,5
A мм	23	21	20

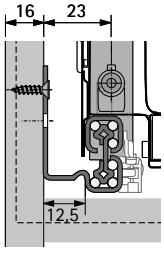

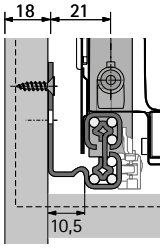

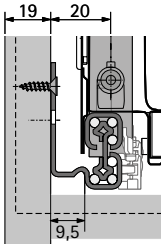

- **Направляющая Quadro V6+ с механизмом Push to open, комплект**
- **Направляющие полного выдвижения, нагрузочная способность 50 кг**

Продольное сечение

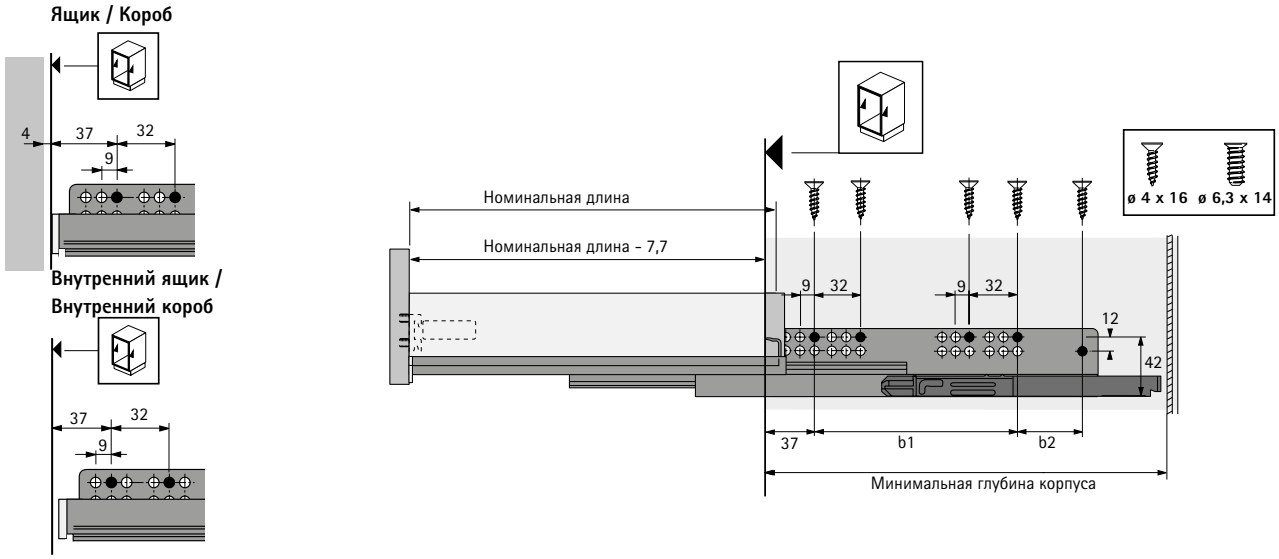

Установочные размеры

Номинальная длина, мм	Расстояние между отверстиями b1 мм	Расстояние между отверстиями b2 мм	Ящик/короб Минимальная глубина корпуса мм	Внутренний ящик/внутренний короб Минимальная глубина корпуса мм
300	160		315	324
350	192		365	374
420	224		435	444
470	256		485	494
520	256		535	544
620	352	64	635	644

Система выдвижных ящиков InnoTech Atira с двойными боковинами

- **Направляющая Quadro V6+ с Push to open, большая упаковка**
- **Направляющие полного выдвижения, нагрузочная способность 50 кг**

Направляющие для ящиков



- С встроенной системой открывания Push to open
- Нагрузочная способность согласно EN 15338, уровень 3
- Надвижной монтаж
- Оцинкованная сталь

Монтажная ширина 12,5 мм

Номинальная длина, мм	Артикул №/сторона навески		Кол-во
	Левая	Правая	
300	**9 125 143**	**9 125 144**	16 шт.
350	**9 125 133**	**9 125 134**	16 шт.
420	**9 124 967**	**9 124 968**	16 шт.
470	**9 117 366**	**9 117 367**	16 шт.
520	**9 125 209**	**9 125 210**	16 шт.
620	**9 117 370**	**9 117 371**	8 шт.

Монтажная ширина 10,5 мм

Номинальная длина, мм	Артикул №/сторона навески		Кол-во
	Левая	Правая	
300	**9 125 145**	**9 125 146**	16 шт.
350	**9 125 112**	**9 125 113**	16 шт.
420	**9 124 961**	**9 124 962**	16 шт.
470	**9 124 938**	**9 124 939**	16 шт.
520	**9 125 149**	**9 125 150**	16 шт.
620	**9 125 211**	**9 125 212**	8 шт.

Монтажная ширина 9,5 мм

Номинальная длина, мм	Артикул №/сторона навески		Кол-во
	Левая	Правая	
300	**9 125 147**	**9 125 148**	16 шт.
350	**9 125 135**	**9 125 136**	16 шт.
420	**9 124 973**	**9 124 974**	16 шт.
470	**9 124 957**	**9 124 958**	16 шт.
520	**9 125 207**	**9 125 208**	16 шт.
620	**9 125 213**	**9 125 214**	8 шт.

Монтажная ширина Quadro

Quadro предлагает решения для различных вариантов монтажной ширины (EB) и толщины боковины корпуса (KD), при этом все параметры ящика остаются без изменений. Возможны следующие варианты:

KD, мм	16	18	19
EB, мм	12,5	10,5	9,5
A мм	23	21	20

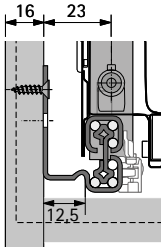

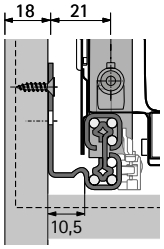

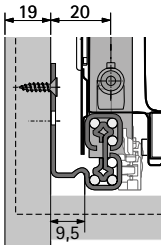

Система выдвижных ящиков InnoTech Atira с двойными боковинами

- **Направляющая Quadro V6+ с Push to open, большая упаковка**
- **Направляющие полного выдвижения, нагрузочная способность 50 кг**

Продольное сечение

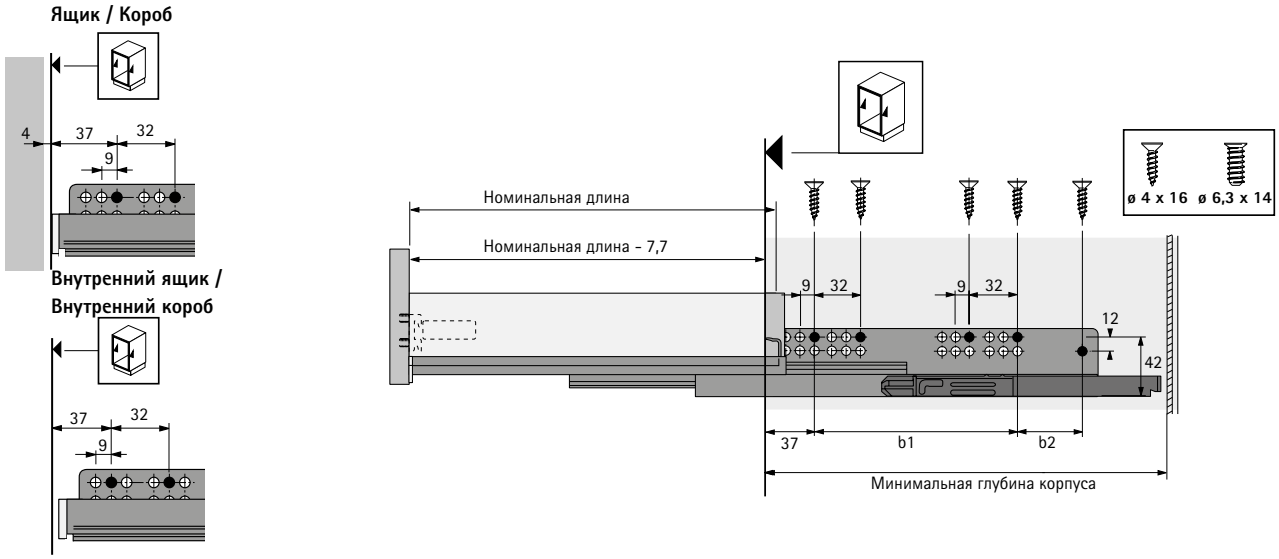

Установочные размеры

Номинальная длина, мм	Расстояние между отверстиями b1 мм	Расстояние между отверстиями b2 мм	Ящик/короб Минимальная глубина корпуса мм	Внутренний ящик/внутренний короб Минимальная глубина корпуса мм
300	160		315	324
350	192		365	374
420	224		435	444
470	256		485	494
520	256		535	544
620	352	64	635	644

- **Направляющая Quadro V6+ для механизма Push to open Silent, комплект**
- **Направляющие полного выдвижения, нагрузочная способность 50 кг**

Направляющие для ящиков



- Направляющие полного выдвижения
- Применение только с механизмом Push to open Silent, см. стр. 974 - 975
- Оцинкованная сталь
- Нагрузочная способность соответствует стандарту EN 15338, уровень 3

Монтажная ширина 12,5 мм

Номинальная длина, мм	**Артикул**	Кол-во
300	**9 243 772**	1 компл.
350	**9 243 775**	1 компл.
420	**9 243 778**	1 компл.
470	**9 243 781**	1 компл.
520	**9 243 784**	1 компл.
620	**9 243 787**	1 компл.

Монтажная ширина 10,5 мм

Номинальная длина, мм	**Артикул**	Кол-во
300	**9 243 754**	1 компл.
350	**9 243 757**	1 компл.
420	**9 243 760**	1 компл.
470	**9 243 763**	1 компл.
520	**9 243 766**	1 компл.
620	**9 243 769**	1 компл.

Монтажная ширина 9,5 мм

Номинальная длина, мм	**Артикул**	Кол-во
300	**9 243 736**	1 компл.
350	**9 243 739**	1 компл.
420	**9 243 742**	1 компл.
470	**9 243 745**	1 компл.
520	**9 243 748**	1 компл.
620	**9 243 751**	1 компл.

Монтажная ширина Quadro

Quadro предлагает решения для различных вариантов монтажной ширины (EB) и толщины боковины корпуса (KD), при этом все параметры ящика остаются без изменений. Возможны следующие варианты:

KD, мм	16	18	19
EB, мм	12,5	10,5	9,5
A мм	23	21	20

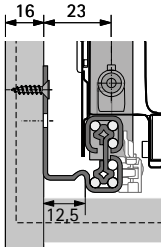

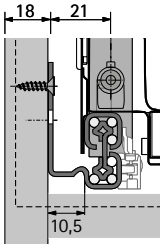

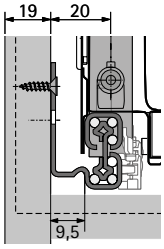

- **Направляющая Quadro V6+ для механизма Push to open Silent, комплект**
- **Направляющие полного выдвижения, нагрузочная способность 50 кг**

Продольное сечение

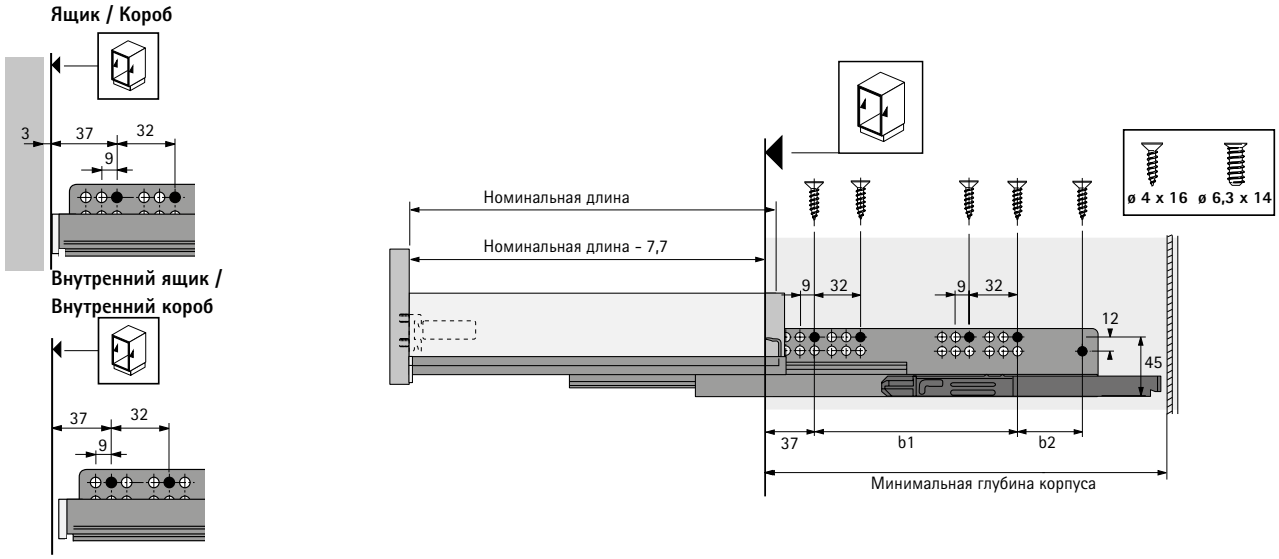

Установочные размеры

Номинальная длина, мм	Расстояние между отверстиями b1 мм	Расстояние между отверстиями b2 мм	Ящик/короб Минимальная глубина корпуса мм	Внутренний ящик/внутренний короб Минимальная глубина корпуса мм
300	160		315	324
350	192		365	374
420	224		435	444
470	256		485	494
520	256		535	544
620	352	64	635	644

Синхронизация для Quadro Push to open



- Рекомендуется при ширине корпуса от 600 мм
- Для номинальной длины 260 - 620 мм
- Штанга синхронизации нарезается по длине. Если ширина корпуса более 2000 мм, то необходимо использовать соединитель
- Не может использоваться с Quadro частичного выдвижения

Для использования требуются следующие элементы:
- 1 штанга синхронизации
- 2 адаптера
- Отходы можно свести к минимуму с помощью соединителя

Изделие	Артикул	Кол-во
1 Синхронизирующая штанга	**9 236 718**	1/100 шт.
2 Адаптер, тип A	**9 219 966**	1/200 шт.
3 Соединитель	**9 221 295**	1/20 шт.
4 Адаптер, тип B	**9 219 965**	1/200 шт.

Монтажная ширина Quadro

Quadro предлагает решения для различных вариантов монтажной ширины (EB) и толщины боковины корпуса (KD), при этом все параметры ящика остаются без изменений. Возможны следующие варианты:

KD мм	16	18	19
EB мм	12,5	10,5	9,5

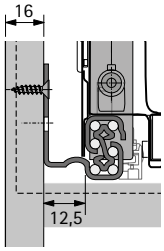

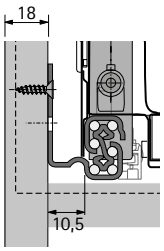

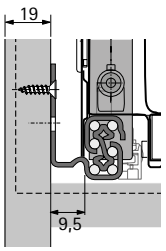

Push to open с дополнительной синхронизацией

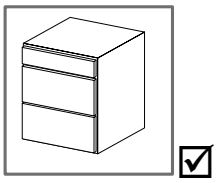

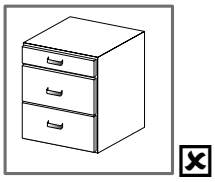

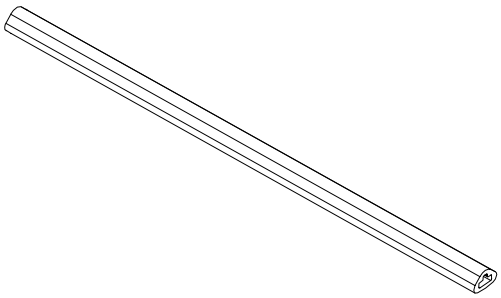

Quadro V6 тип B

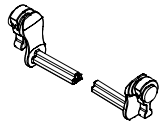

Quadro V6+ тип A

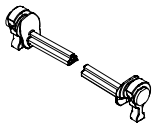

Схема мотажа

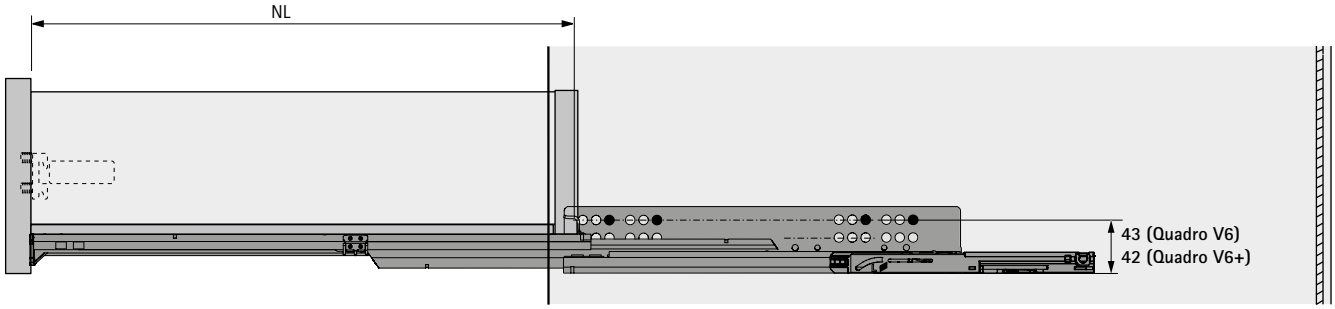

Длина штанги синхронизации

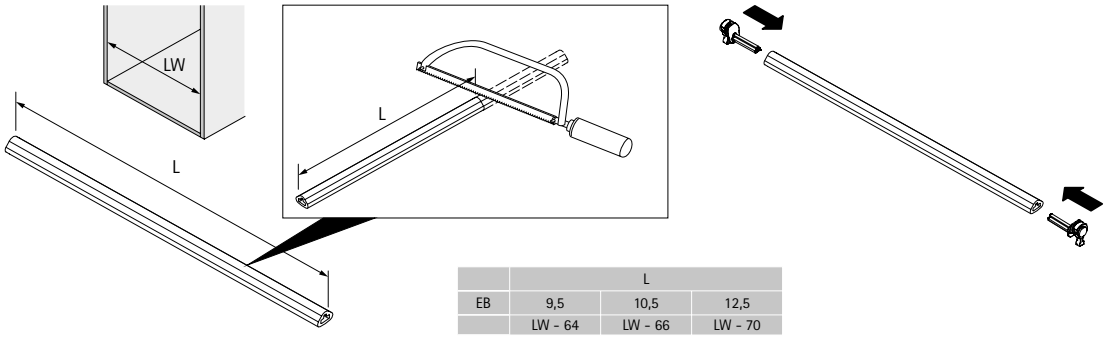

	L		
EB	9,5	10,5	12,5
	LW - 64	LW - 66	LW - 70

Монтаж

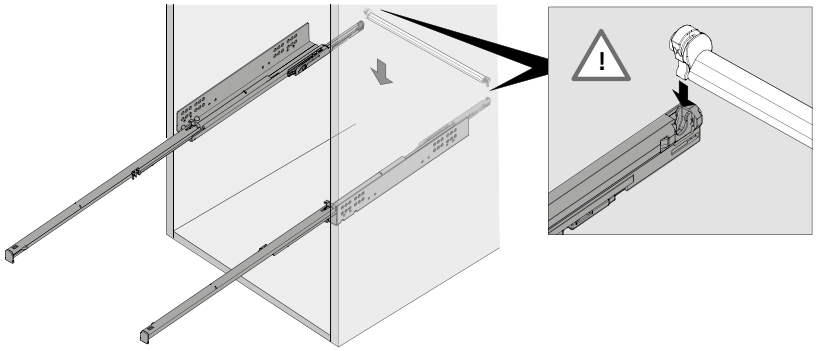

Мульти-синхронизация Quadro Push to open

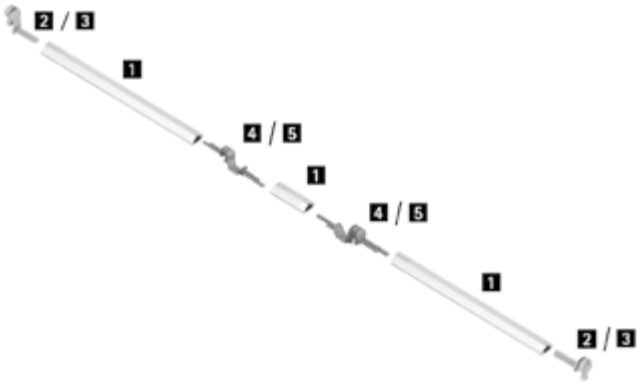

- Рекомендуется при ширине корпуса от 600 мм
- Для номинальной длины 260 - 620 мм
- Синхронизирующая штанга длина 2000 мм
- Не может использоваться с Quadro частичного выдвижения

Для использования требуются следующие элементы:
- 1 штанга синхронизации
- 2 адаптера
- 2 адаптера двусторонних

Изделие	Артикул	Кол-во
1 Синхронизирующая штанга	**9 236 718**	1/100 шт.
2 Адаптер, тип A	**9 219 966**	1/200 шт.
4 Адаптер двусторонний, тип A	**9 236 526**	1/20 шт.
3 Адаптер, тип B	**9 219 965**	1/200 шт.
5 Адаптер двусторонний, тип B	**9 236 527**	1/20 шт.

Quadro Einbaubreite

Quadro предлагает решения для различных вариантов монтажной ширины (EB) и толщины боковины корпуса (KD), при этом все параметры ящика остаются без изменений. Возможны следующие варианты:

KD мм	16	18	19
EB мм	12,5	10,5	9,5

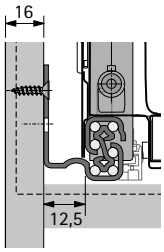

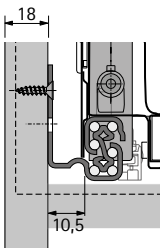

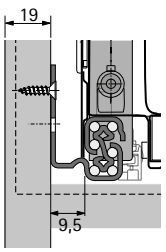

Push to open с дополнительной синхронизацией

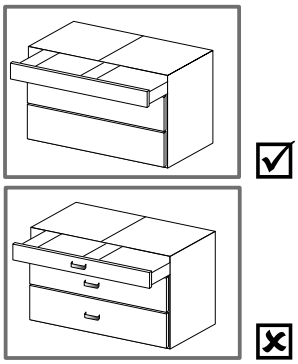

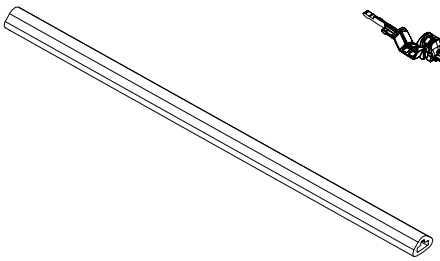

Quadro V6+ тип A

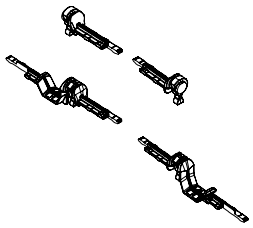

Quadro V6+ тип B

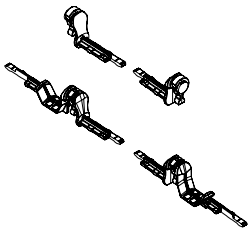

Схема монтажа

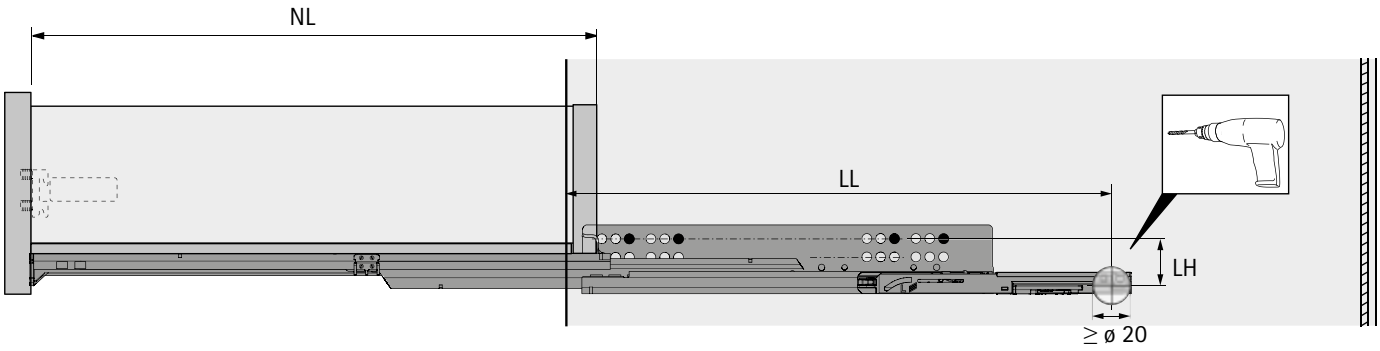

Длина штанги синхронизации

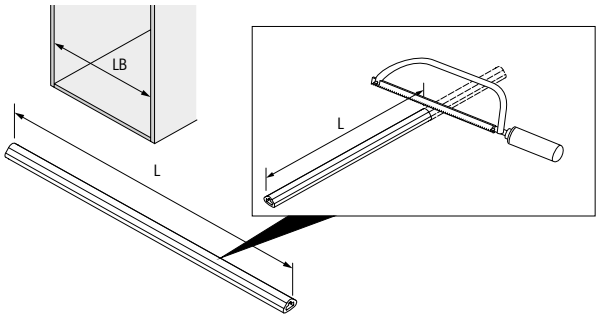

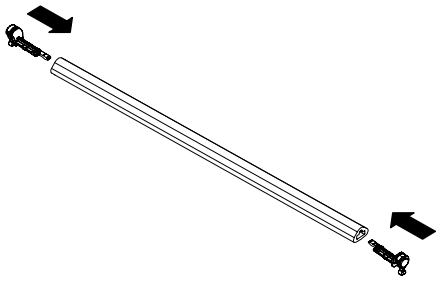

	L		
EB	9,5	10,5	12,5
	LB - 65	LB - 67	LB - 71

Монтаж

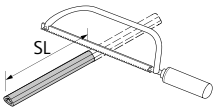

SL = 2 x KD + 2 x EB - 6

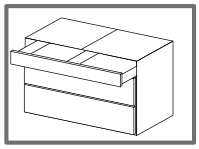

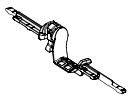

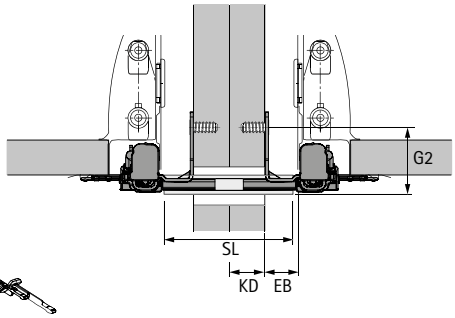

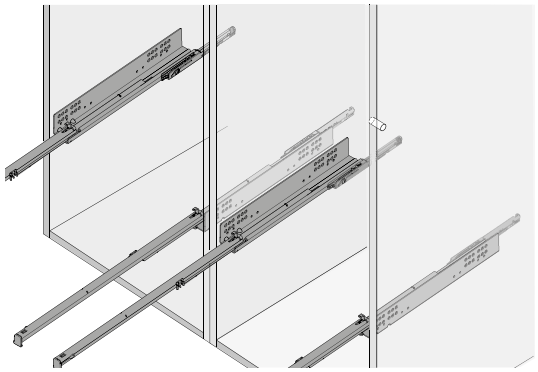

Длина проходной штанги синхронизации

	Quadro V6 Typ B					
NL	260	300	350	420	470	520
LL	294	299	347	407	437	479

	Quadro V6+ Typ A					
NL	300	350	420	470	520	620
LL	298	346	382	418	472	550

	LH		G2
Quadro V6	33	Quadro V6	43
Quadro V6+	38	Quadro V6+	46

Боковой стабилизатор



- Рекомендуется применение при ширине корпуса более 800 мм
- Номинальная длина 260–620 мм
- Не используется с направляющими Quadro с механизмом Push to open

Состав комплекта:
- 2 зубчатые рейки, пластик
- 1 вал с возможностью нарезки под размер для подгонки под ширину корпуса до 1200 мм, алюминий
- 2 зубчатых колеса, пластик
- 2 опоры, пластик
- 2 подшипника штанги, пластик

Артикул	Кол-во
9 079 333	25 компл.

Монтажная схема

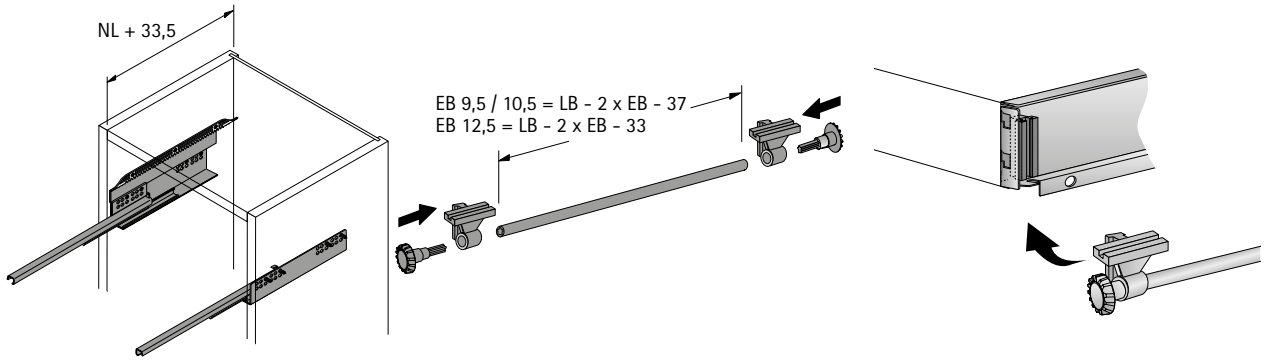

Разметочный шаблон EB для бокового стабилизатора InnoTech



- Разметочный шаблон для сверления отверстий для монтажа бокового стабилизатора InnoTech/InnoTech Atira (артикул 9 079 333)
- Пластик белого цвета

Монтажная ширина, мм	Артикул	Кол-во
9,5 / 10,5	**9 080 312**	1 шт.
12,5	**9 080 311**	1 шт.

VB 36 с шаровой цапфой



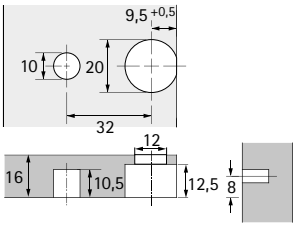

- Для стабилизации широких и (или) высоких передних панелей
- Рекомендуется при ширине корпуса больше 600 мм и (или) высоте передней панели больше 450 мм
- Регулировка высоты и боковая регулировка возможны и при установленном стабилизаторе передней панели

Состав комплекта:
- Соединительная фурнитура VB 36, 1 шт., цинковое литье под давлением, никелированное
- 1 Дюбель с шаровой цапфой

Артикул	Кол-во
0 040 067	25 компл.

Монтаж

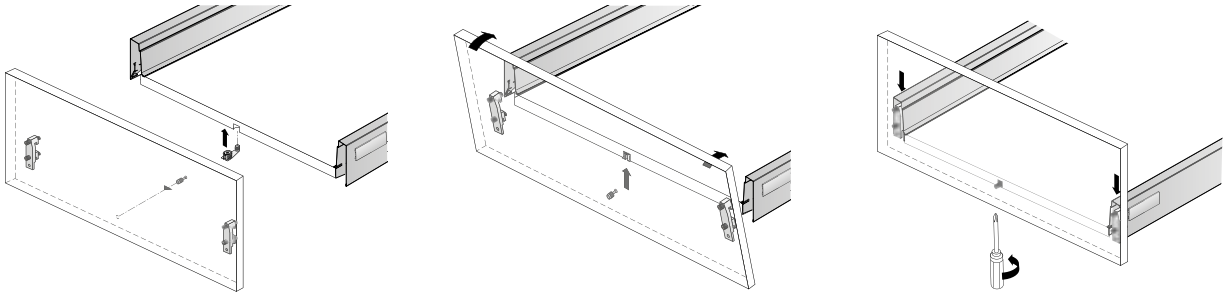

Соединительный уголок для передней панели



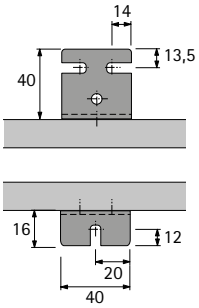

- Для стабилизации широких и (или) высоких передних панелей
- Рекомендуется при ширине корпуса больше 600 мм и (или) высоте передней панели больше 450 мм
- Для монтажа под днище выдвижного ящика/короба после завершенной юстировки передней панели

Состав комплекта:
- 1 соединительный уголок для передней панели, хромированная сталь
- 3 специальных винта ø 5 x 14 мм
- 1 винт с плоскоконической головкой ø 4,0 x 12 мм

Артикул	Кол-во
9 079 232	25 компл.

Монтаж

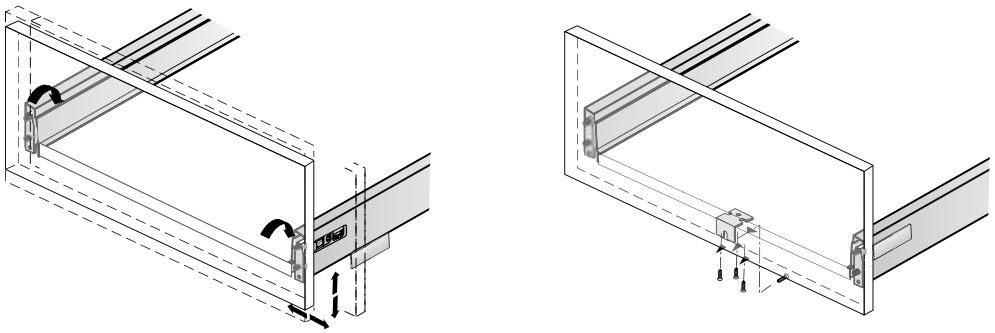

Декоративный профиль



- Для использования с выдвижными ящиками или коробами с продольными релингами
- Самоклеящиеся
- Индивидуальный размер
- Пластик

Цвет	Артикул / Номинальная лина, мм		Кол-во
	470	620	
Под нерж. сталь	**9 240 701**	**9 240 706**	1/100 шт.
Под хром	**9 240 699**	**9 240 704**	1/100 шт.
Под алюминий	**9 240 700**	**9 240 705**	1/100 шт.
Декор дуб	**9 240 702**	**9 240 707**	1/100 шт.
Декор орех	**9 240 703**	**9 240 708**	1/100 шт.

Фиксатор внутреннего ящика



В комплект входит:
- Фиксатор под прикручивание
- 1 Адаптер для защелкивания
- Крепеж

Фиксатор внутреннего ящика	Рекомендуемый цвет царг	Артикул	Кол-во
InnoTech Atira серый	серебристый, белый	**9 235 838**	1 компл.
InnoTech Atira антрацит	антрацит	**9 235 837**	1 компл.

Дистанционный профиль



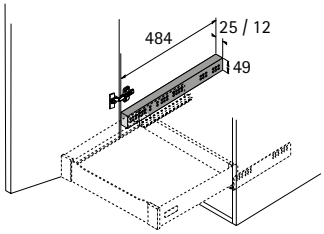

- Для компенсации высоты петли при использовании внутренних коробов
- Для достижения большей дистанции допустимо крепление нескольких профилей друг над другом
- Дистанционные профили можно использовать также в качестве средства коррекции допуска
- Пластмасса белого цвета

Ширина x глубина x высота, мм	Артикул	Кол-во
25 x 484 x 49	**0 013 952**	1 шт.
12 x 484 x 49	**9 115 956**	1 шт.

Винт прямого крепления



- Для крепления направляющей Quadro
- ø 6,3 x 14 мм
- Плоская потайная головка
- Крестообразный шлиц PZ
- Сталь, оцинкованная

Артикул	Кол-во
0 051 265	200 шт.

Винт для ДСП с потайной головкой



- Для крепления направляющих Quadro
- ø 4 x 16 мм
- Крестообразный шлиц PZ
- Никелированная сталь

Артикул	Кол-во
0 010 085	200 шт.

Винт для ДСП с плоскоконической головкой



- Для монтажа днища выдвижного ящика, а также деревянной или алюминиевой задней стенки
- Крестообразный шлиц PZ
- Оцинкованная сталь

Размеры, мм	Артикул	Кол-во
ø 3,5 x 12	**0 045 167**	200 шт.
ø 3,5 x 20	**0 045 168**	200 шт.

Амортизатор под запрессовку



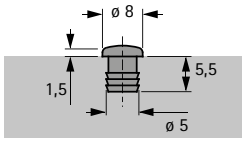

- Под отверстие ø 5 x 5,5 мм
- Прозрачная пластмасса

Артикул	Кол-во
9 079 298	1/1000 шт.

Амортизатор под запрессовку



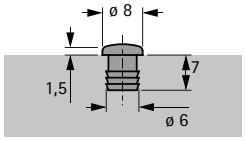

- Под отверстие ø 6 x 7 мм
- Пластик

Поверхность	Артикул	Кол-во
Белая	**0 025 048**	1/1000 шт.
Коричневый	**0 021 154**	1/1000 шт.
Бежевый	**0 047 353**	1/1000 шт.

Амортизатор под приклеивание



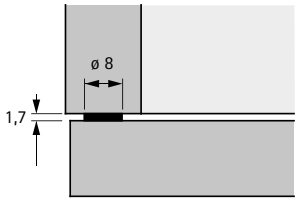

- Самоклеящийся
- Прозрачная пластмасса

Артикул	Кол-во
0 072 120	50 шт.
0 046 695	1000 шт.

Монтажная схема

Quadro 25
Деревянная задняя стенка

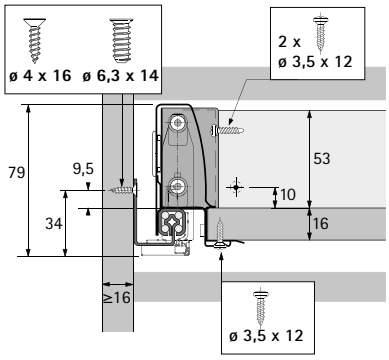

Quadro V6
Стальная задняя стенка

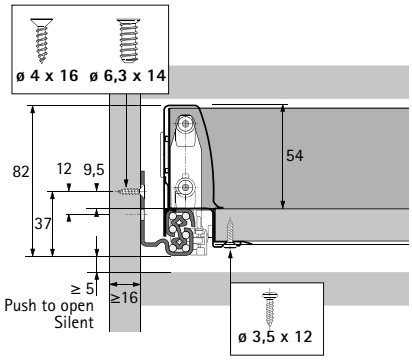

Quadro V6+
Стальная задняя стенка

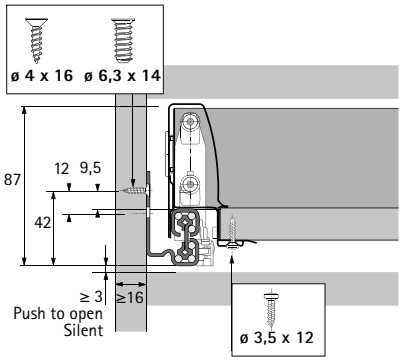

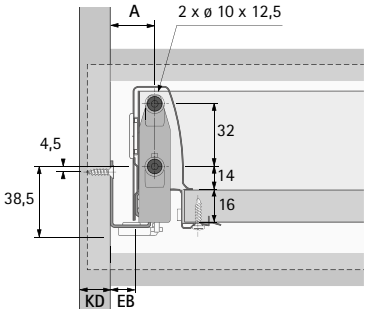

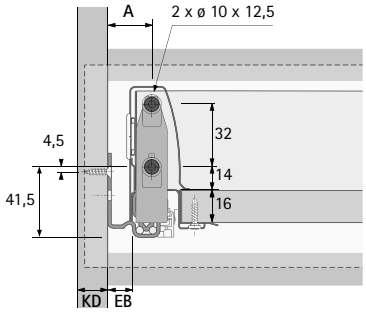

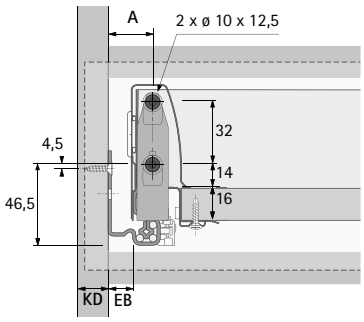

Монтажная ширина Quadro

Quadro предлагает решения для 3 вариантов монтажной ширины (EB) и 3 вариантов толщины боковины корпуса (KD), при этом все параметры ящика остаются без изменений. Это возможно для следующих размеров.

KD, мм	16	18	19
EB, мм	12,5	10,5	9,5
Размер A мм	23	21	20

Монтажная схема

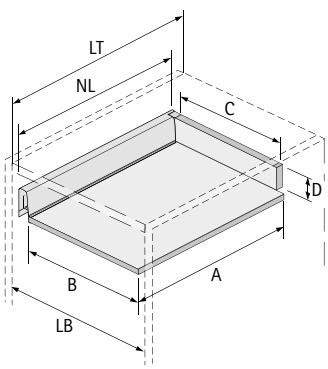

Размер	Стальная задняя стенка	Деревянная задняя стенка
A	NL – 3	NL + 10
B	LB – 2 x EB – 51,5	LB – 2 x EB – 51,5
C	-	LB – 2 x EB – 63
D	-	53

Монтажная схема

Quadro 25
Деревянная задняя стенка

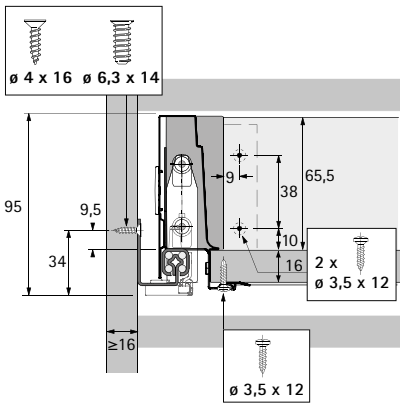

Quadro V6
Стальная задняя стенка

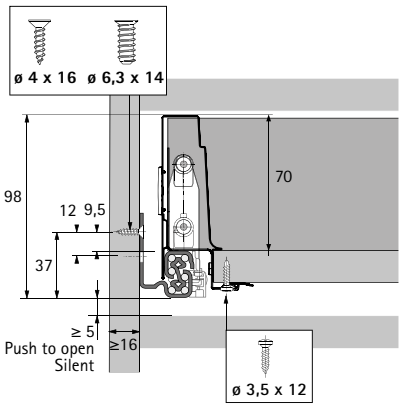

Quadro V6+
Алюминиевая задняя стенка

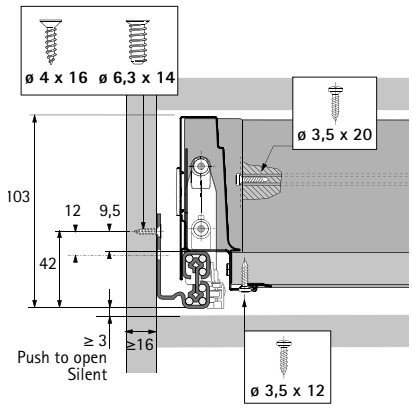

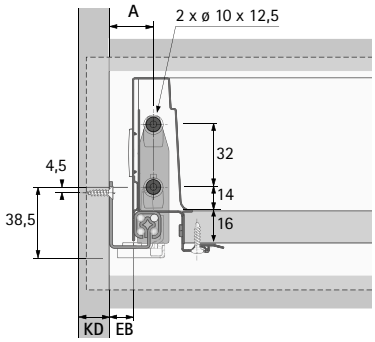

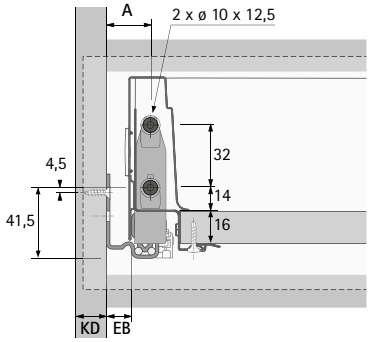

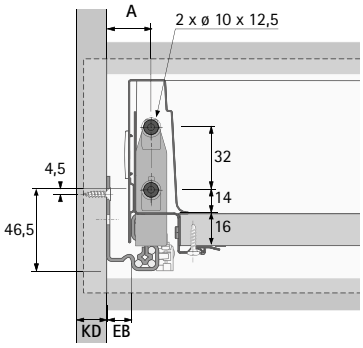

Монтажная ширина Quadro

Quadro предлагает решения для 3 вариантов монтажной ширины (EB) и 3 вариантов толщины боковины корпуса (KD), при этом все параметры ящика остаются без изменений. Это возможно для следующих размеров.

KD, мм	16	18	19
EB, мм	12,5	10,5	9,5
Размер A мм	23	21	20

Монтажная схема

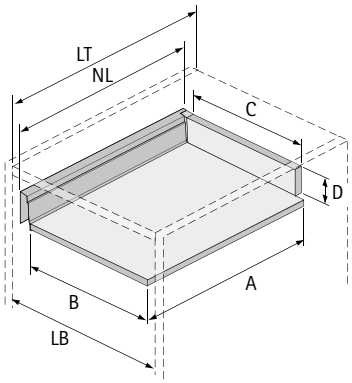

Размер	Стальная задняя стенка	Деревянная задняя стенка	Алюминиевая задняя стенка
A	NL – 3	NL + 10	NL – 3
B	LB – 2 x EB – 51,5	LB – 2 x EB – 51,5	LB – 2 x EB – 51,5
C	-	LB – 2 x EB – 63	LB – 2 x EB – 63
D	-	65,5	-

Монтажная схема

Quadro 25
Деревянная задняя стенка

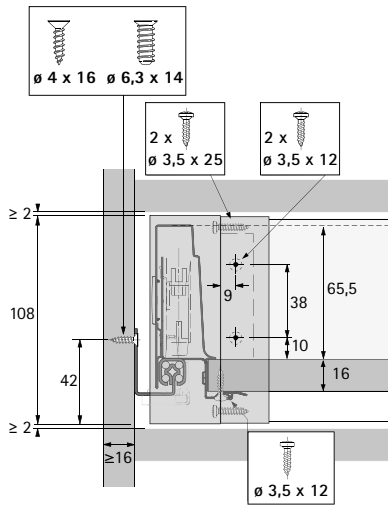

Quadro V6
Стальная задняя стенка

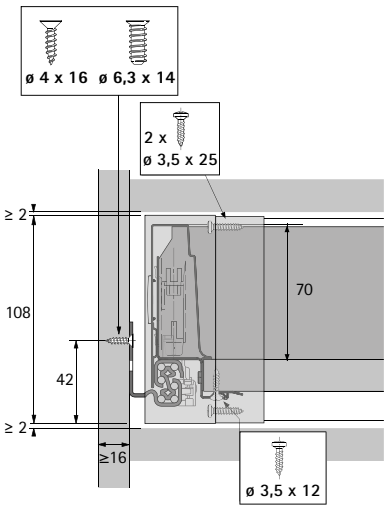

Quadro V6+
Алюминиевая задняя стенка

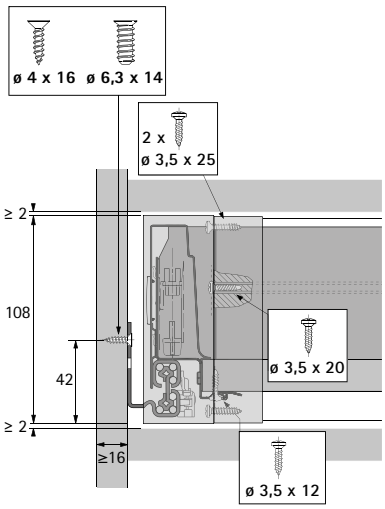

Монтажная ширина Quadro

Quadro предлагает решения для 3 вариантов монтажной ширины (EB) и 3 вариантов толщины боковины корпуса (KD), при этом все параметры ящика остаются без изменений. Это возможно для следующих размеров.

KD, мм	16	18	19
EB, мм	12,5	10,5	9,5
Размер A мм	23	21	20

Монтажная схема

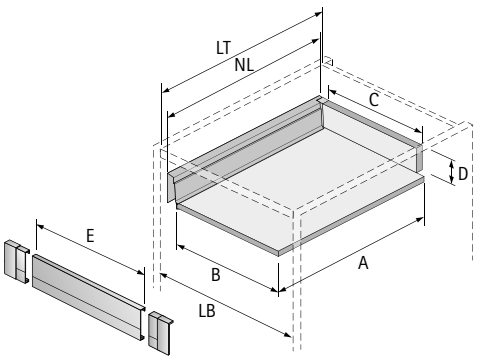

Размер	Стальная задняя стенка	Деревянная задняя стенка	Алюминиевая задняя стенка
A	NL – 3	NL + 10	NL – 3
B	LB – 2 x EB – 51,5	LB – 2 x EB – 51,5	LB – 2 x EB – 51,5
C	-	LB – 2 x EB – 63	LB – 2 x EB – 63
D	-	65,5	-
E	LB - 2 x EB - 57,5	LB - 2 x EB - 57,5	LB - 2 x EB - 57,5

Монтажная схема

Quadro 25
Деревянная задняя стенка

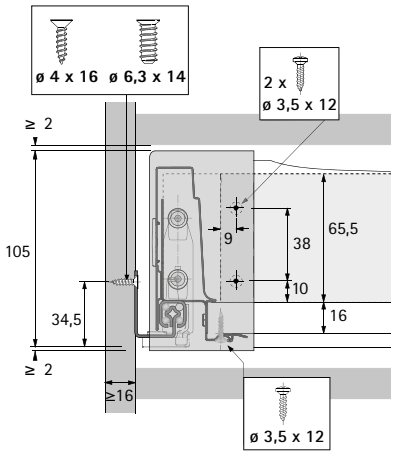

Quadro V6
Стальная задняя стенка

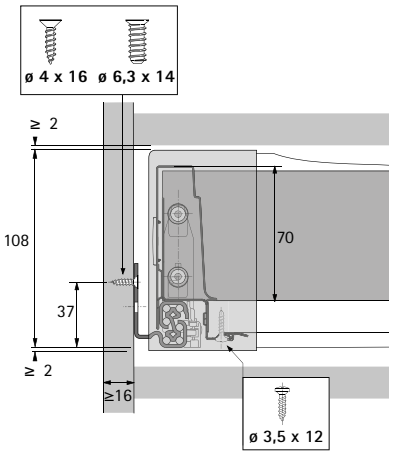

Quadro V6+
Алюминиевая задняя стенка

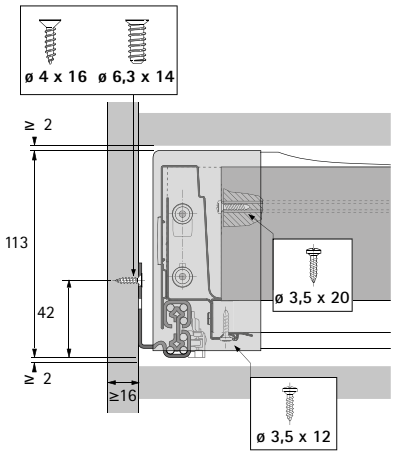

Монтажная ширина Quadro

Quadro предлагает решения для 3 вариантов монтажной ширины (EB) и 3 вариантов толщины боковины корпуса (KD), при этом все параметры ящика остаются без изменений. Это возможно для следующих размеров.

KD, мм	16	18	19
EB, мм	12,5	10,5	9,5
Размер A мм	23	21	20

Монтажная схема

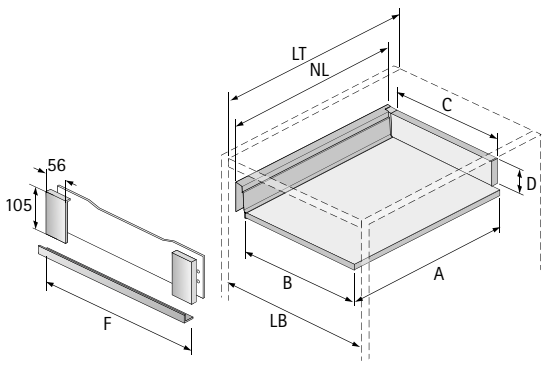

Размер	Стальная задняя стенка	Деревянная задняя стенка	Алюминиевая задняя стенка
A	NL – 3	NL + 10	NL – 3
B	LB – 2 x EB – 51,5	LB – 2 x EB – 51,5	LB – 2 x EB – 51,5
C	-	LB – 2 x EB – 63	LB – 2 x EB – 63
D	-	65,5	-
F	LB – 2 x EB – 101	LB – 2 x EB – 101	LB – 2 x EB – 101

Монтажная схема

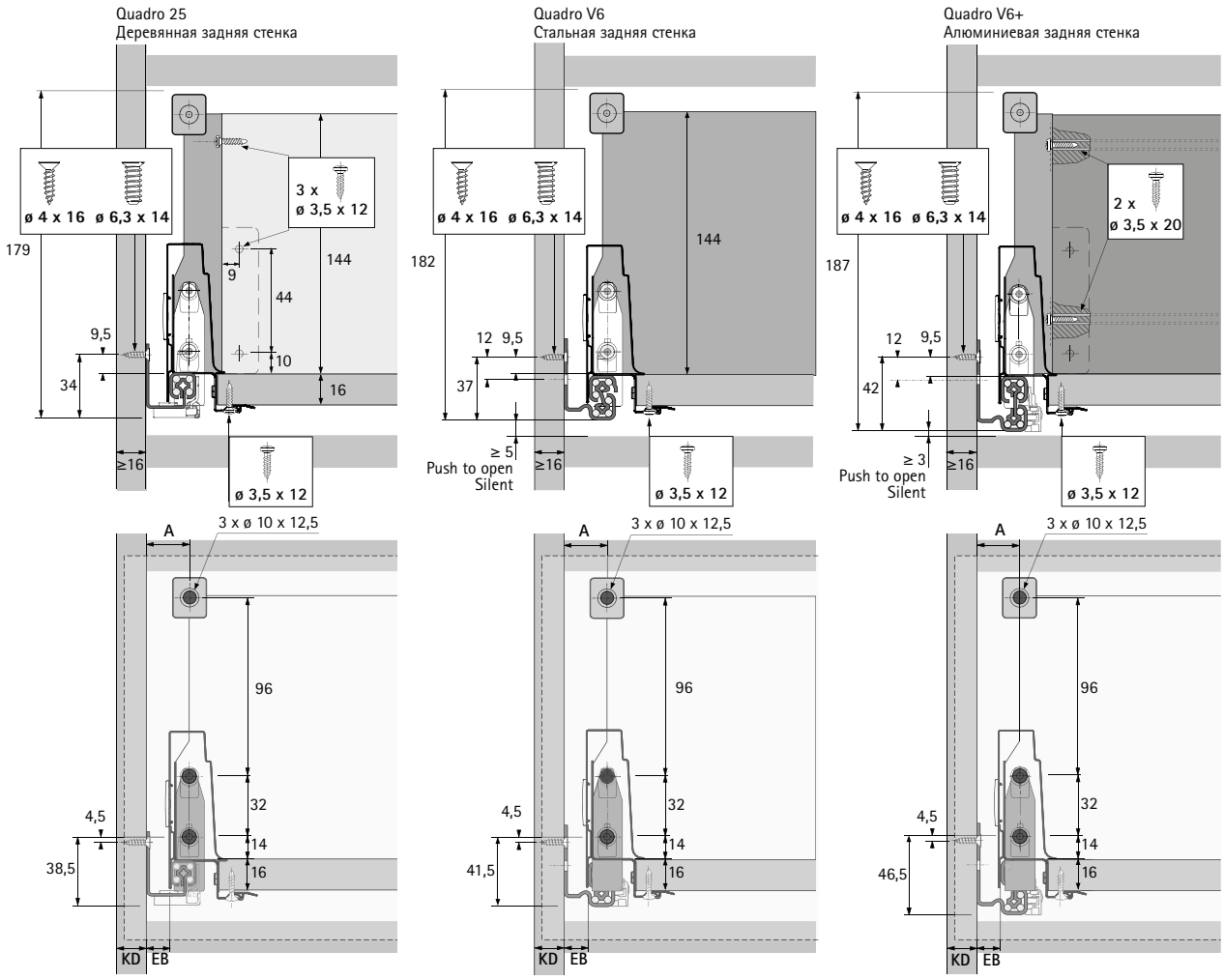

Монтажная ширина Quadro

Quadro предлагает решения для 3 вариантов монтажной ширины (EB) и 3 вариантов толщины боковины корпуса (KD), при этом все параметры ящика остаются без изменений. Это возможно для следующих размеров.

KD, мм	16	18	19
EB, мм	12,5	10,5	9,5
Размер A мм	23	21	20

Монтажная схема

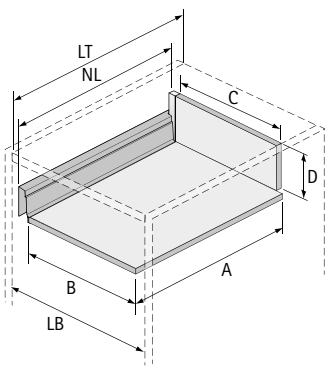

Размер	Стальная задняя стенка	Деревянная задняя стенка	Алюминиевая задняя стенка
A	NL – 3	NL + 10	NL – 3
B	LB – 2 x EB – 51,5	LB – 2 x EB – 51,5	LB – 2 x EB – 51,5
C	-	LB – 2 x EB – 63	LB – 2 x EB – 63
D	-	144	-

Монтажная схема

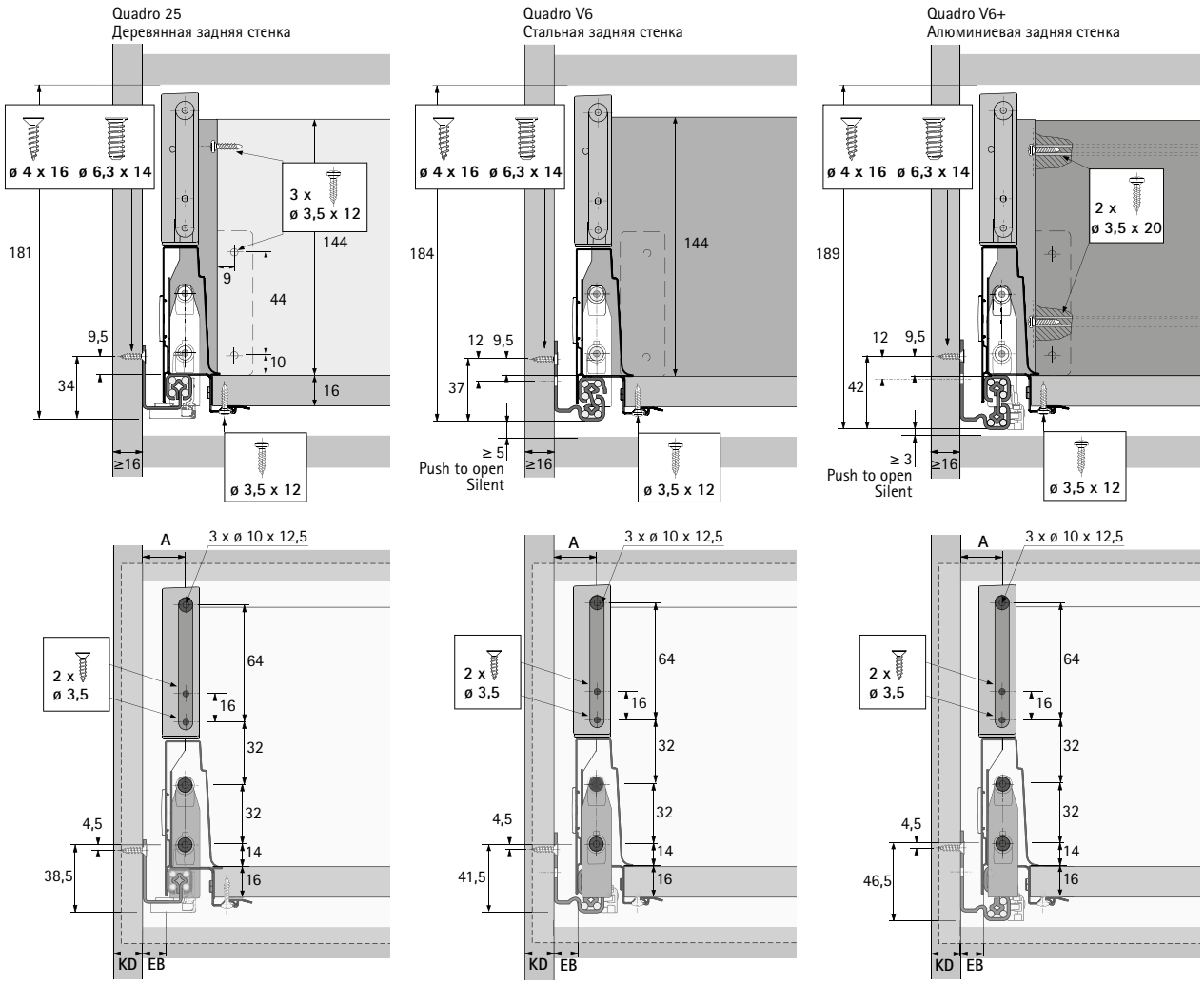

Монтажная ширина Quadro

Quadro предлагает решения для 3 вариантов монтажной ширины (EB) и 3 вариантов толщины боковины корпуса (KD), при этом все параметры ящика остаются без изменений. Это возможно для следующих размеров.

KD, мм	16	18	19
EB, мм	12,5	10,5	9,5
Размер A мм	23	21	20

Монтажная схема

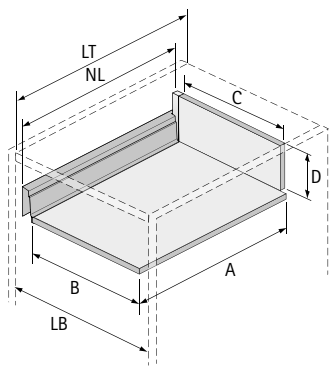

Размер	Стальная задняя стенка	Деревянная задняя стенка	Алюминиевая задняя стенка
A	NL – 3	NL + 10	NL – 3
B	LB – 2 x EB – 51,5	LB – 2 x EB – 51,5	LB – 2 x EB – 51,5
C	-	LB – 2 x EB – 63	LB – 2 x EB – 63
D	-	144	-

Монтажная схема

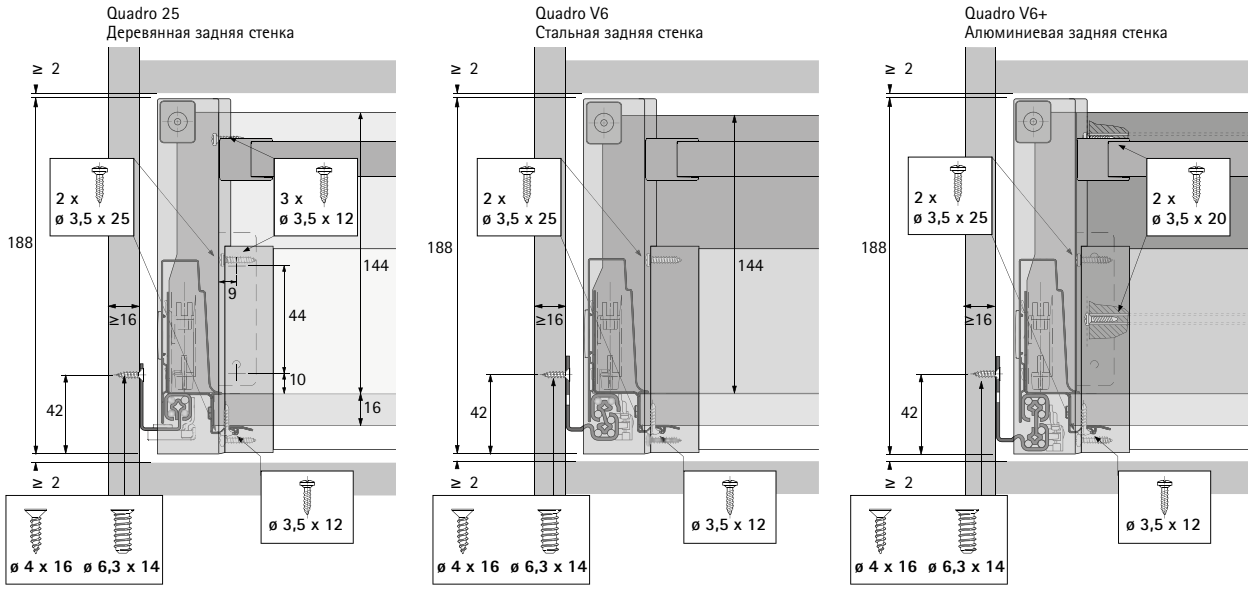

Монтажная ширина Quadro

Quadro предлагает решения для 3 вариантов монтажной ширины (EB) и 3 вариантов толщины боковины корпуса (KD), при этом все параметры ящика остаются без изменений. Это возможно для следующих размеров.

KD, мм	16	18	19
EB, мм	12,5	10,5	9,5
Размер A мм	23	21	20

Монтажная схема

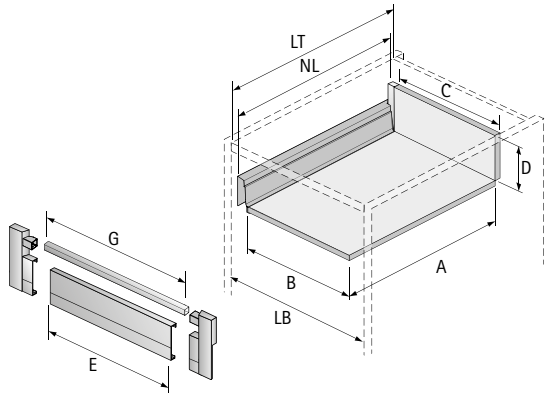

Размер	Стальная задняя стенка	Деревянная задняя стенка	Алюминиевая задняя стенка
A	NL – 3	NL + 10	NL – 3
B	LB – 2 x EB – 51,5	LB – 2 x EB – 51,5	LB – 2 x EB – 51,5
C	-	LB – 2 x EB – 63	LB – 2 x EB – 63
D	-	144	-
E	LB - 2 x EB - 57,5	LB - 2 x EB - 57,5	LB - 2 x EB - 57,5
G	LB - 2 x EB - 90,5	LB - 2 x EB - 90,5	LB - 2 x EB - 90,5

Монтажная схема

Quadro 25
Деревянная задняя стенка

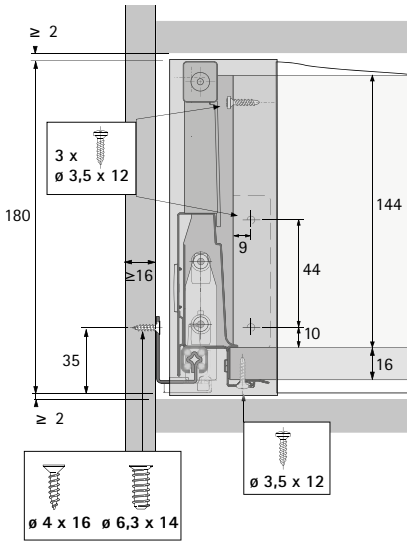

Quadro V6
Стальная задняя стенка

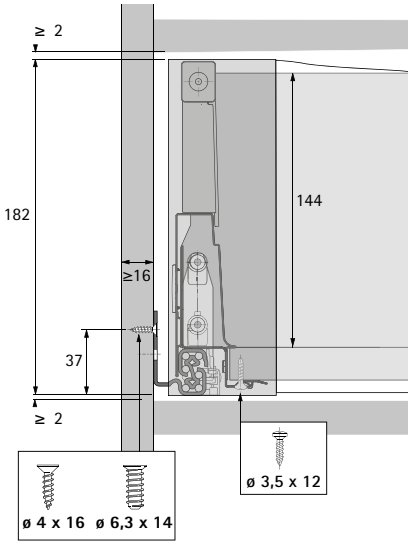

Quadro V6+
Алюминиевая задняя стенка

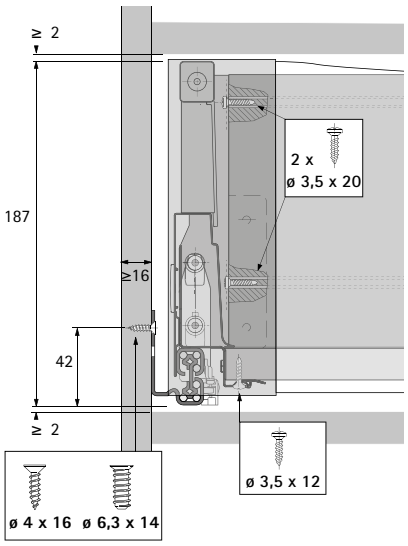

Монтажная ширина Quadro

Quadro предлагает решения для 3 вариантов монтажной ширины (EB) и 3 вариантов толщины боковины корпуса (KD), при этом все параметры ящика остаются без изменений. Это возможно для следующих размеров.

KD, мм	16	18	19
EB, мм	12,5	10,5	9,5
Размер A мм	23	21	20

Монтажная схема

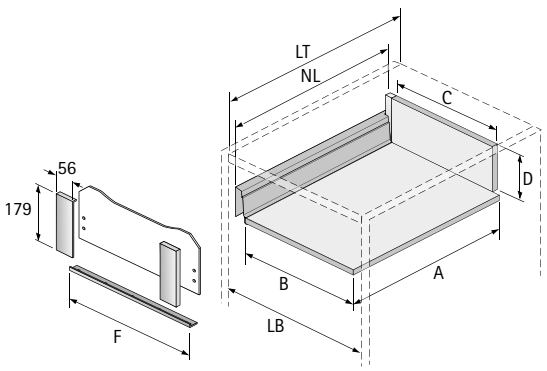

Размер	Стальная задняя стенка	Деревянная задняя стенка	Алюминиевая задняя стенка
A	NL – 3	NL + 10	NL – 3
B	LB – 2 x EB – 51,5	LB – 2 x EB – 51,5	LB – 2 x EB – 51,5
C	-	LB – 2 x EB – 63	LB – 2 x EB – 63
D	-	144	-
F	LB – 2 x EB – 101	LB – 2 x EB – 101	LB – 2 x EB – 101

Монтажная схема

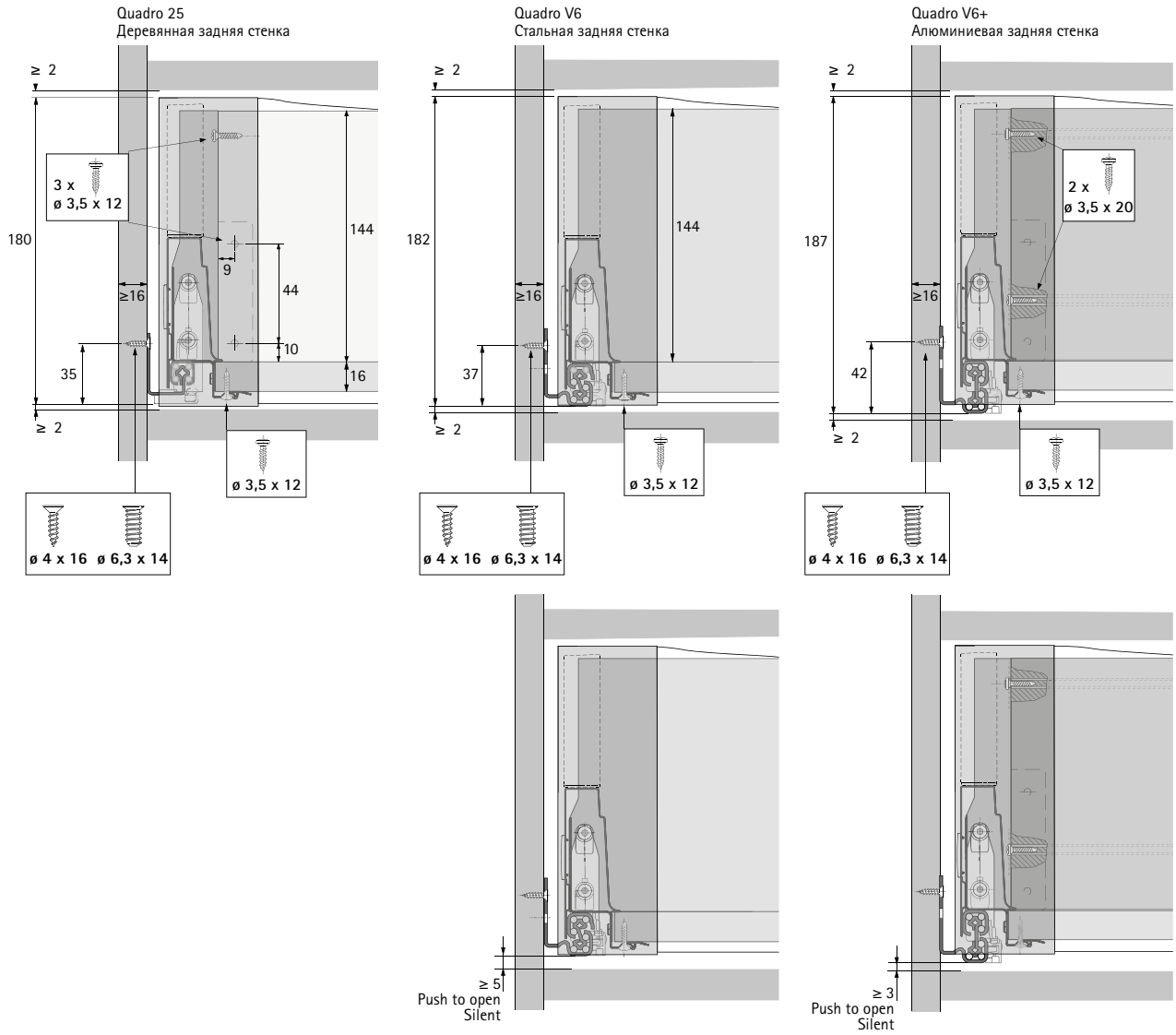

Монтажная ширина Quadro

Quadro предлагает решения для 3 вариантов монтажной ширины (EB) и 3 вариантов толщины боковины корпуса (KD), при этом все параметры ящика остаются без изменений. Это возможно для следующих размеров.

KD, мм	16	18	19
EB, мм	12,5	10,5	9,5
Размер A мм	23	21	20

Монтажная схема

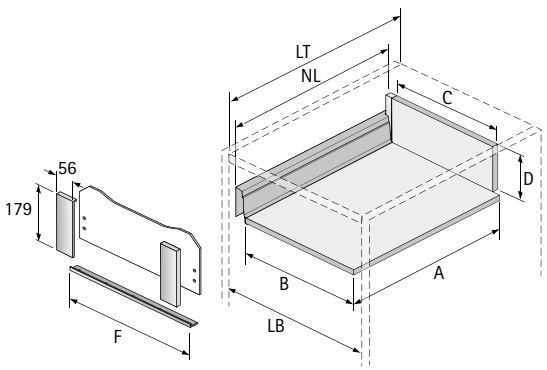

Размер	Стальная задняя стенка	Деревянная задняя стенка	Алюминиевая задняя стенка
A	NL – 3	NL + 10	NL – 3
B	LB – 2 x EB – 51,5	LB – 2 x EB – 51,5	LB – 2 x EB – 51,5
C	-	LB – 2 x EB – 63	LB – 2 x EB – 63
D	-	144	-
F	LB – 2 x EB – 101	LB – 2 x EB – 101	LB – 2 x EB – 101

Монтажная схема

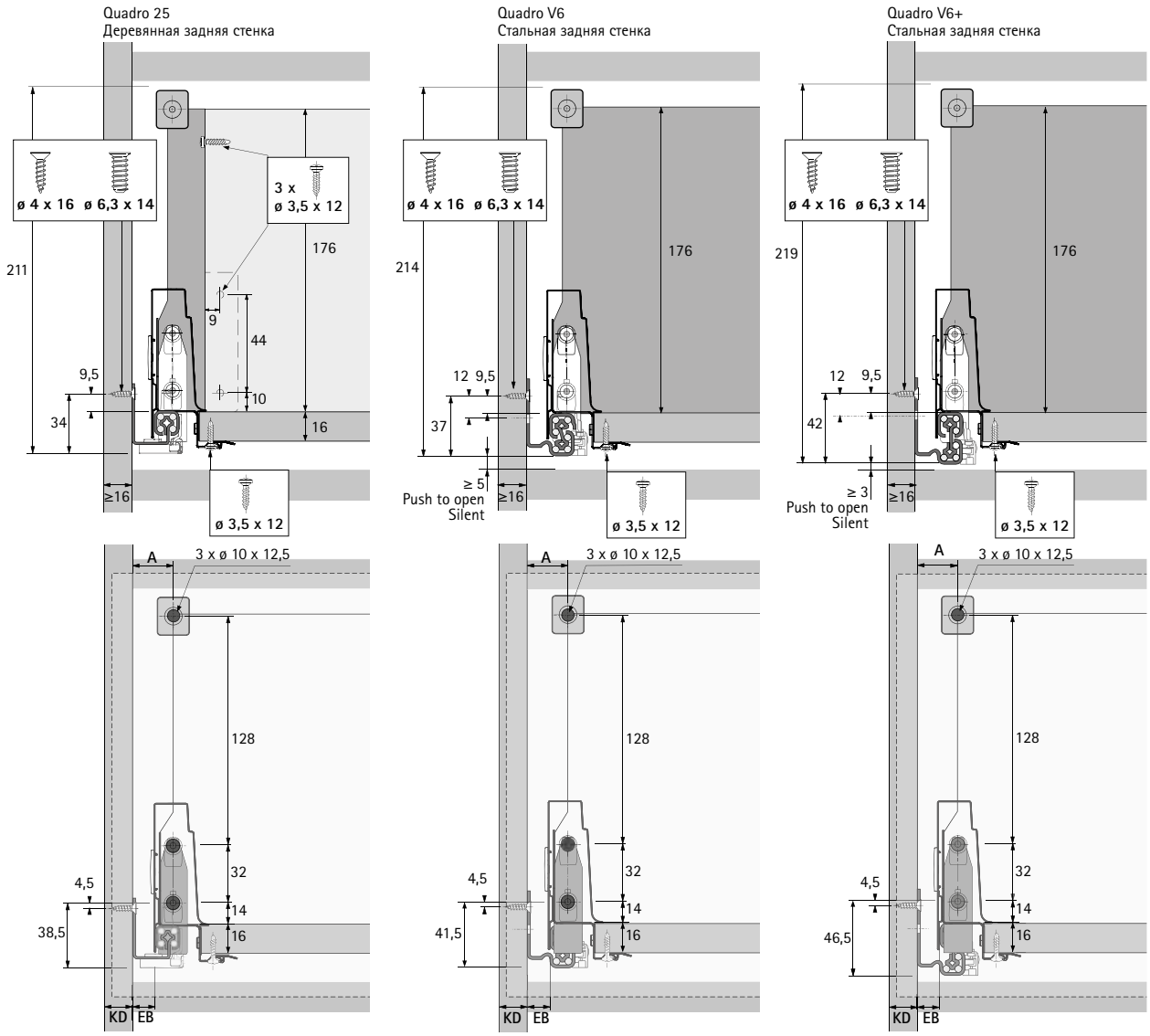

Возможна установка второго релинга на расстоянии 64 или 54,5 мм ниже верхнего релинга.

Монтажная ширина Quadro

Quadro предлагает решения для 3 вариантов монтажной ширины (EB) и 3 вариантов толщины боковины корпуса (KD), при этом все параметры ящика остаются без изменений. Это возможно для следующих размеров.

KD, мм	16	18	19
EB, мм	12,5	10,5	9,5
Размер A мм	23	21	20

Монтажная схема

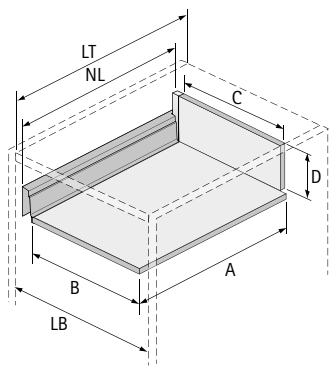

Размер	Стальная задняя стенка	Деревянная задняя стенка
A	NL – 3	NL + 10
B	LB – 2 x EB – 51,5	LB – 2 x EB – 51,5
C	-	LB – 2 x EB – 63

Монтажная схема

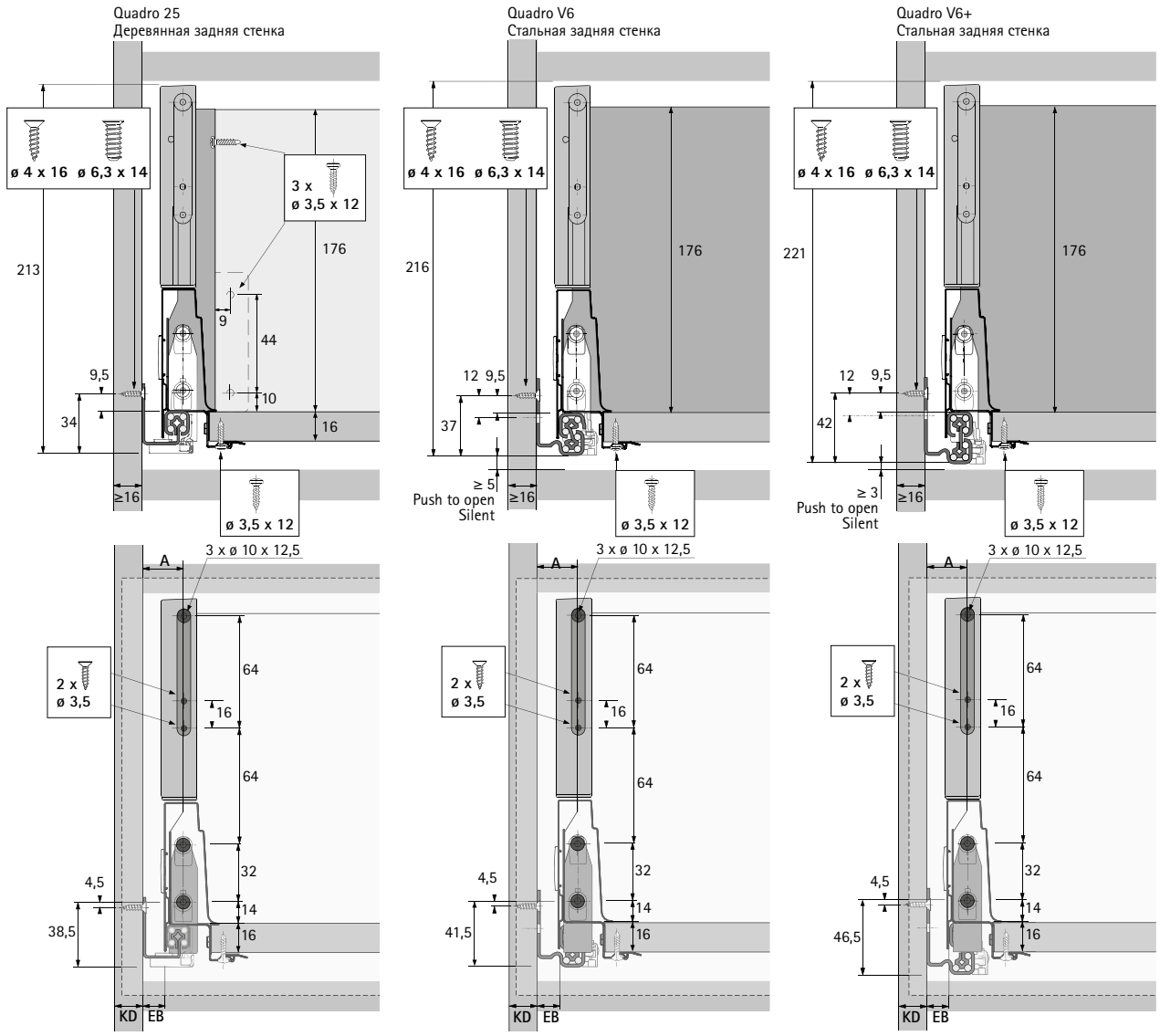

Монтажная ширина Quadro

Quadro предлагает решения для 3 вариантов монтажной ширины (EB) и 3 вариантов толщины боковины корпуса (KD), при этом все параметры ящика остаются без изменений. Это возможно для следующих размеров.

KD, мм	16	18	19
EB, мм	12,5	10,5	9,5
Размер A мм	23	21	20

Монтажная схема

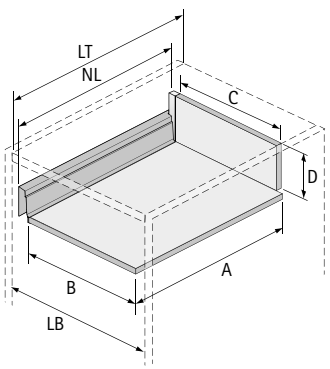

Размер	Стальная задняя стенка	Деревянная задняя стенка
A	NL – 3	NL + 10
B	LB – 2 x EB – 51,5	LB – 2 x EB – 51,5
C	-	LB – 2 x EB – 63
D	-	176

Монтажная схема

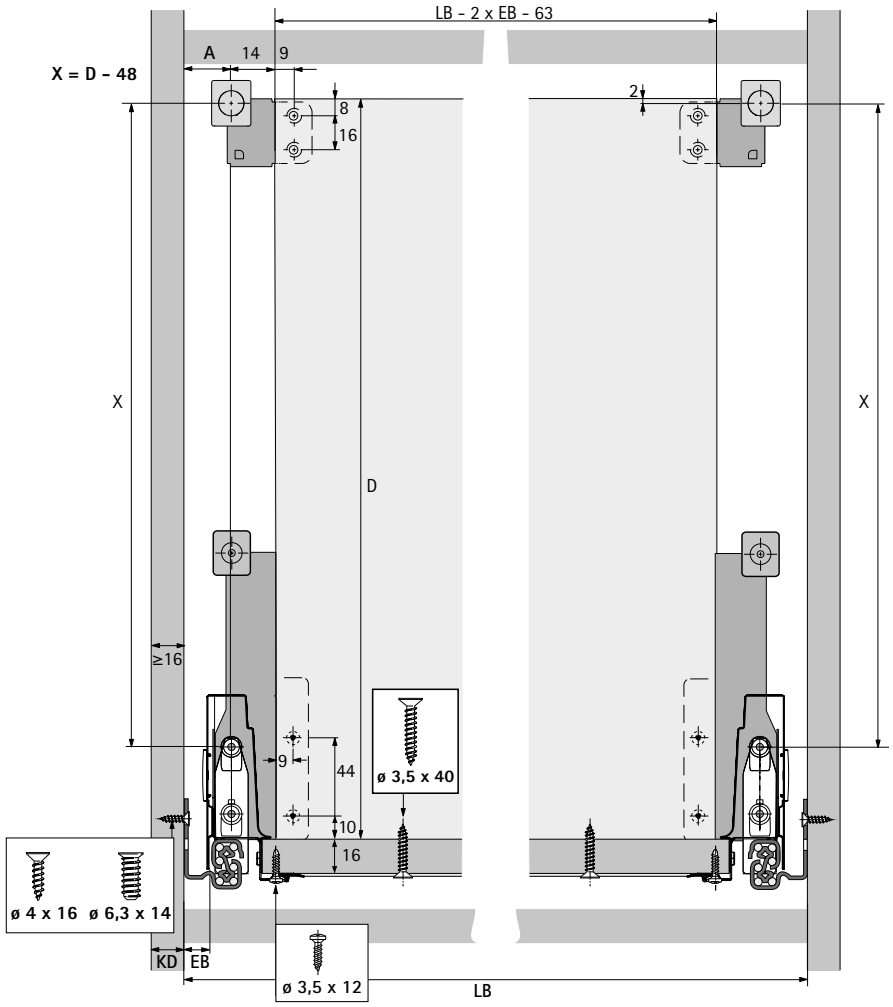

Монтажная ширина Quadro

Quadro предлагает решения для 3 вариантов монтажной ширины (EB) и 3 вариантов толщины боковины корпуса (KD), при этом все параметры ящика остаются без изменений. Это возможно для следующих размеров.

KD, мм	16	18	19
EB, мм	12,5	10,5	9,5
Размер A мм	23	21	20

Монтажная схема

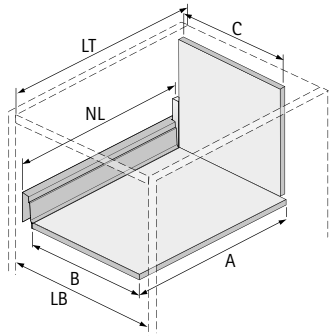

Размер	Деревянная задняя стенка
A	NL + 10
B	LB – 2 x EB – 51,5
C	LB – 2 x EB – 63

Монтажная схема

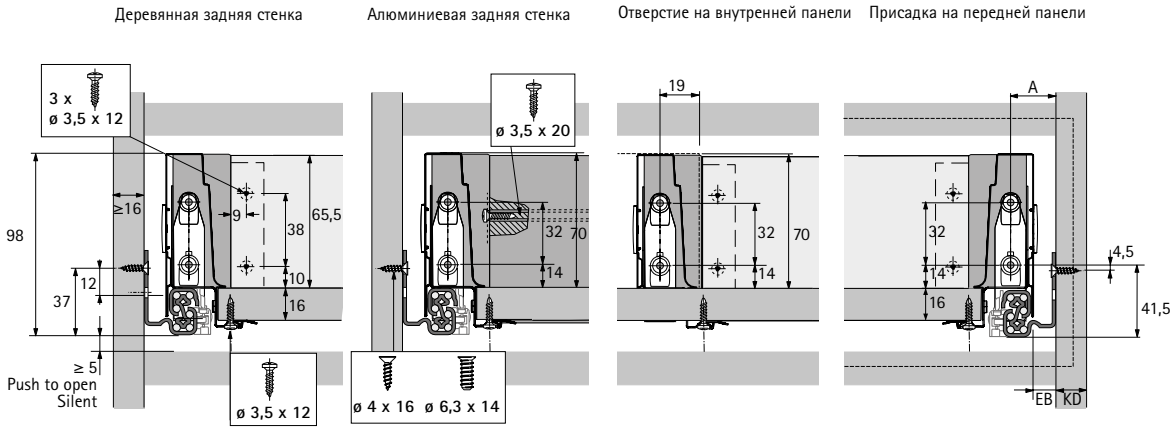

Монтажная ширина Quadro

Quadro предлагает решения для 3 вариантов монтажной ширины (EB) и 3 вариантов толщины боковины корпуса (KD), при этом все параметры ящика остаются без изменений. Это возможно для следующих размеров.

KD, мм	16	18	19
EB, мм	12,5	10,5	9,5
Размер A мм	23	21	20

Монтажная схема

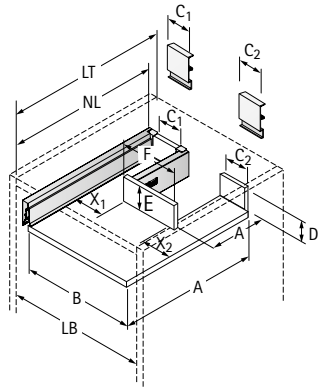

Размер	Деревянная задняя стенка	Алюминиевая задняя стенка
A	NL + 10	NL – 3
B	LB – 2 x EB – 51,5	LB – 2 x EB – 51,5
C1	X1 – 11,5	X1 – 11,5
C2	X2 – 11,5	X2 – 11,5
D	65,5	-
E	≥ 70	≥ 70
F	B – X1 – X2 + 7	B – X1 – X2 + 7

Монтажная схема

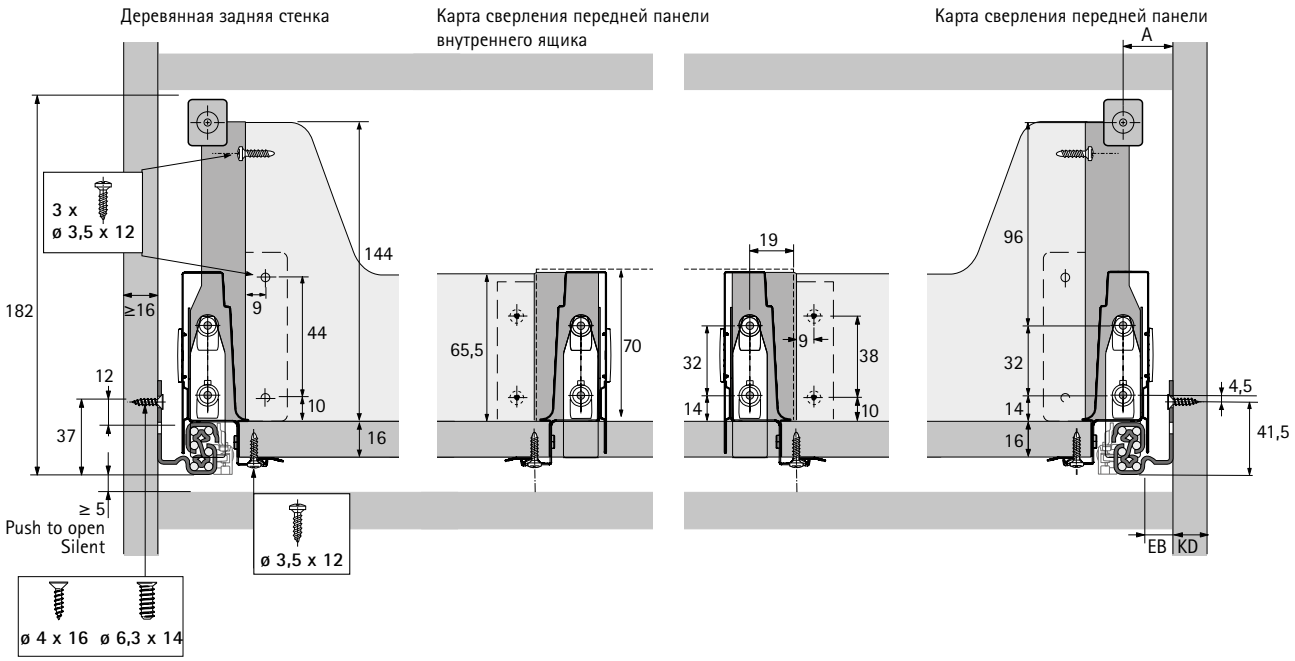

Монтажная ширина Quadro

Quadro предлагает решения для 3 вариантов монтажной ширины (EB) и 3 вариантов толщины боковины корпуса (KD), при этом все параметры ящика остаются без изменений. Это возможно для следующих размеров.

KD, мм	16	18	19
EB, мм	12,5	10,5	9,5
Размер A мм	23	21	20

Монтажная схема

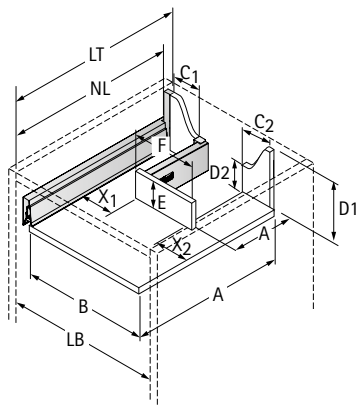

Размер	Деревянная задняя стенка
A	NL + 10
B	LB – 2 x EB – 51,5
C1	X1 – 11,5
C2	X2 – 11,5
D1	144
D2	65,5
E	≥ 70
F	B – X1 – X2 + 7

Вид спереди

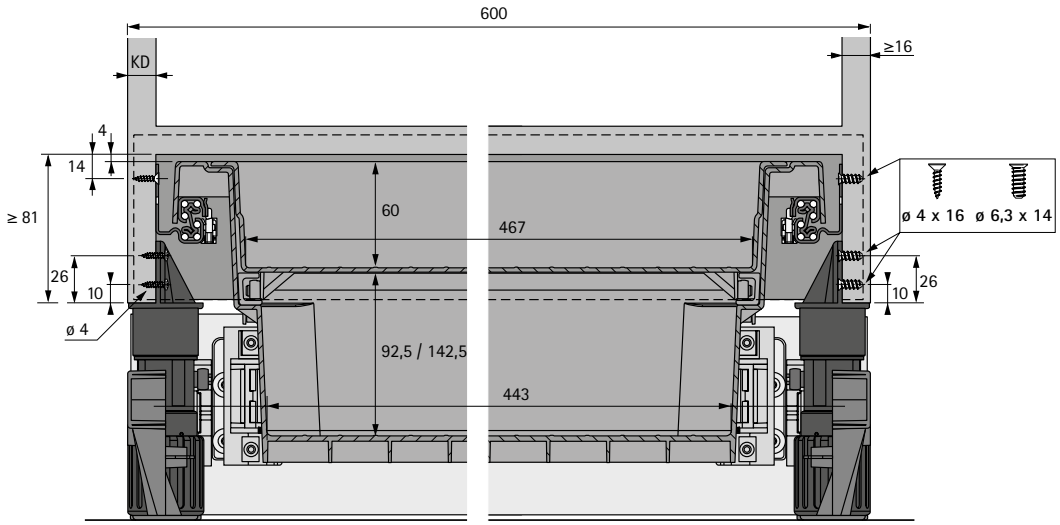

Вид сбоку

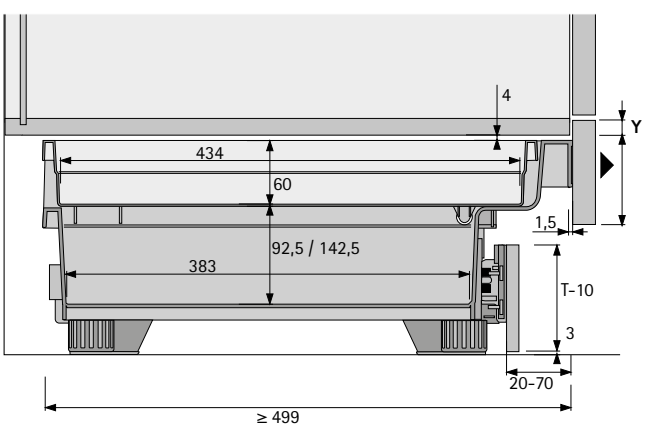

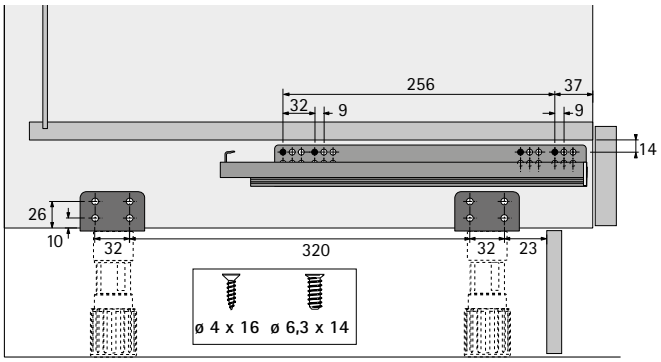

Присадки на передней панели

Передняя панель

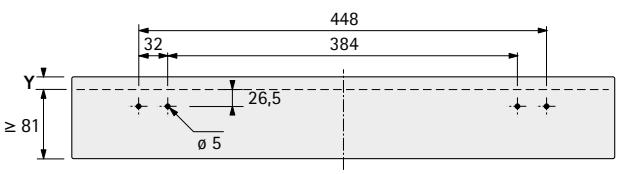

Цокольная панель

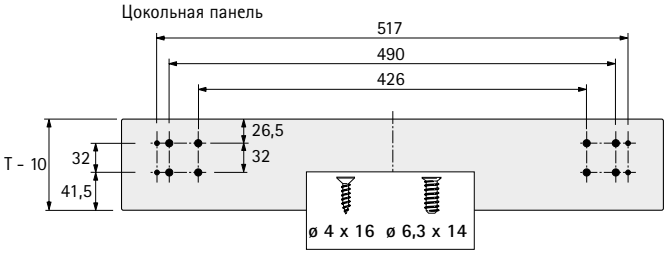

Монтаж ящика, высота 54 мм

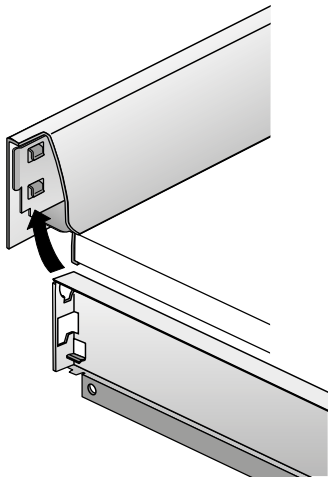

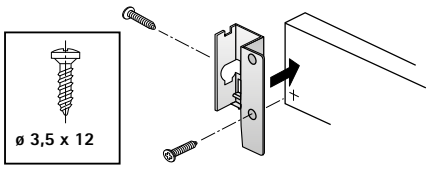

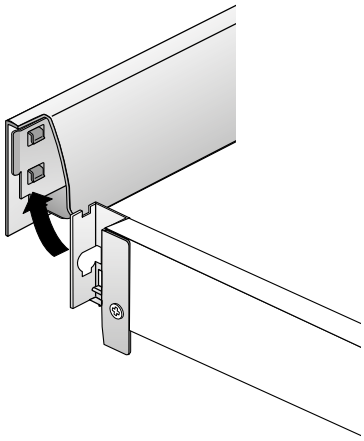

http://www.hettich.com/short/fdcbc3

InnoFit 100

http://www.hettich.com/short/4fbae6

InnoFit 200

http://www.hettich.com/short/ac730f

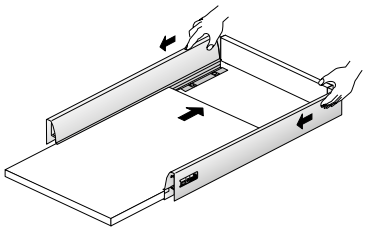

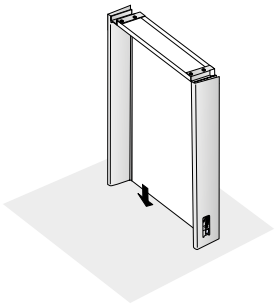

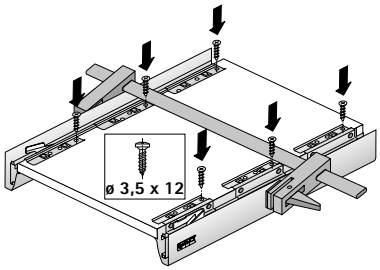

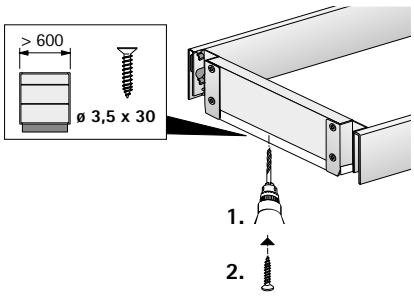

Монтаж ящика, высота 70 мм

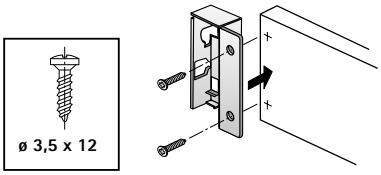

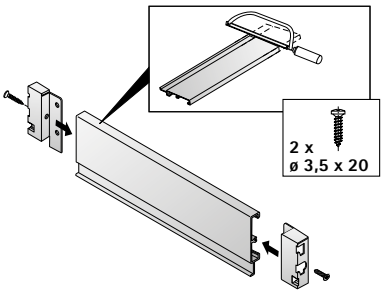

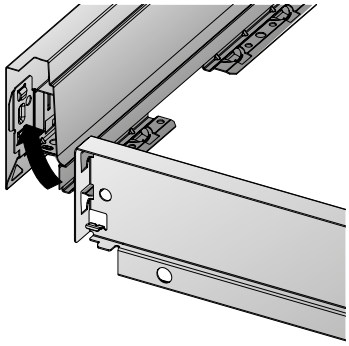

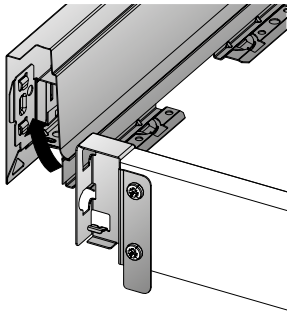

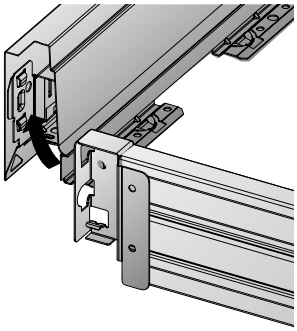

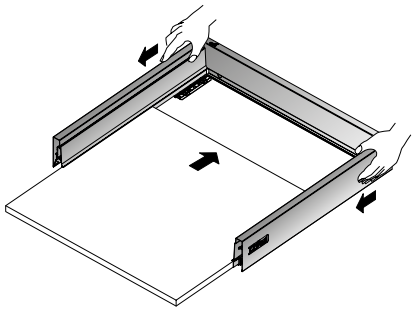

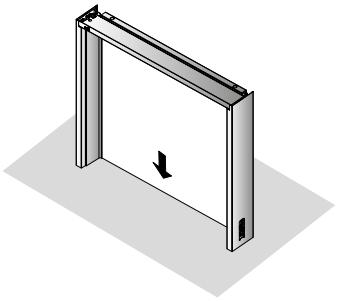

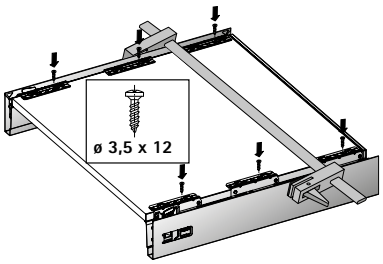

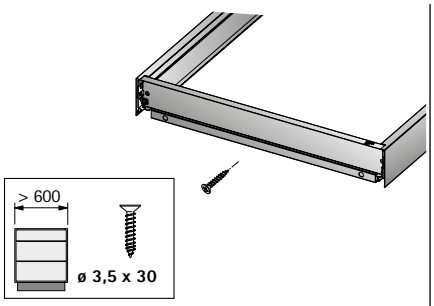

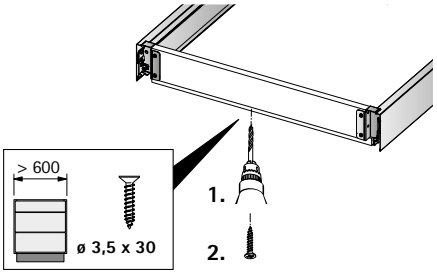

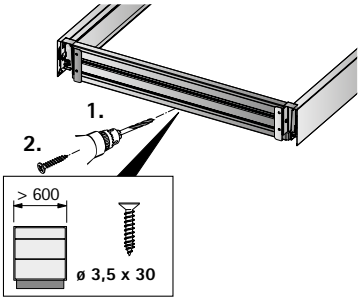

Монтаж короба, высота 144 мм / 176 мм

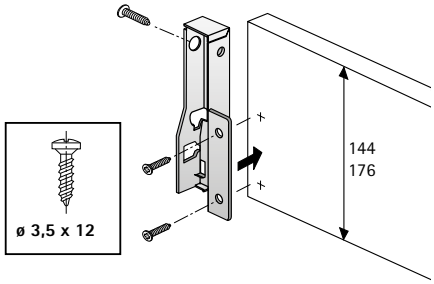

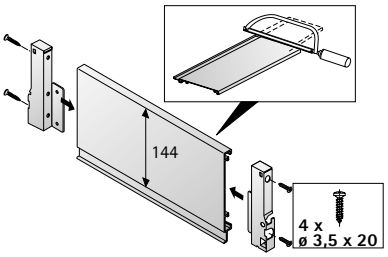

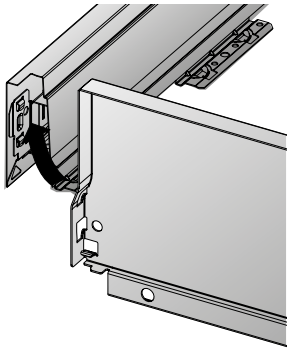

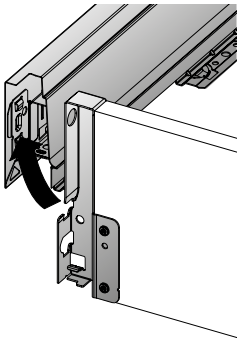

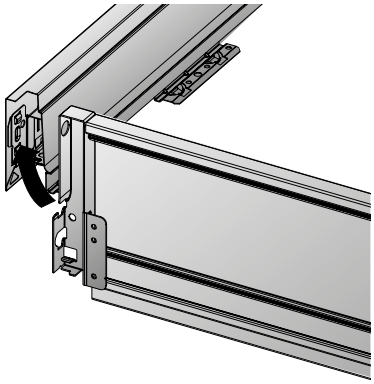

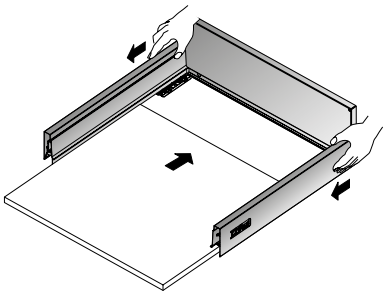

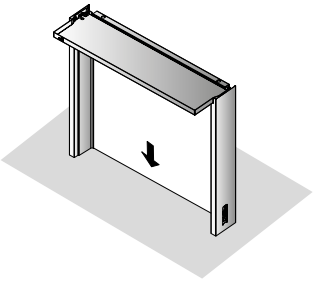

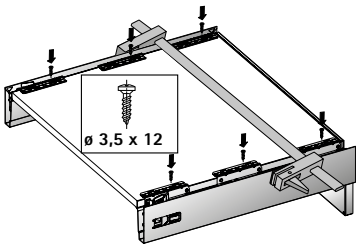

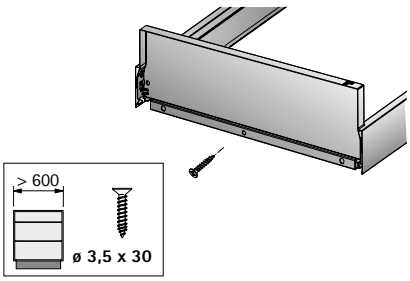

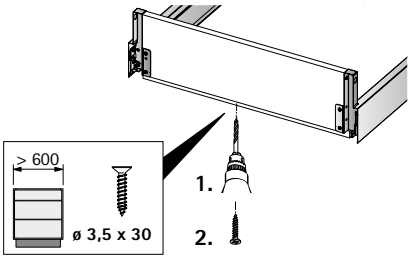

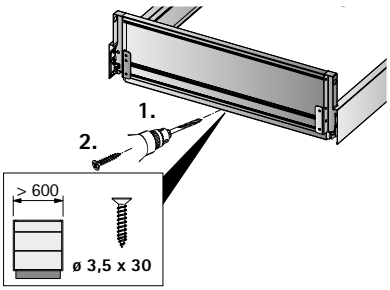

Монтаж передней панели ящика, высота 54 мм / 70 мм

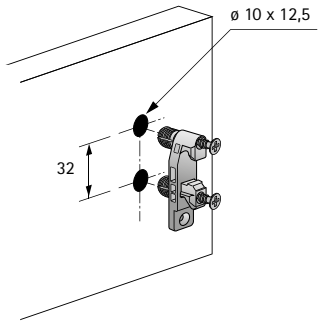

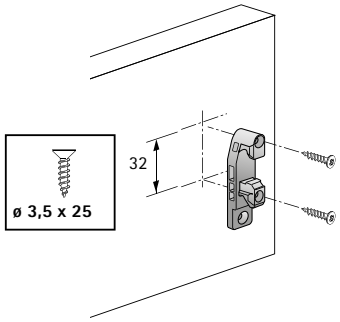

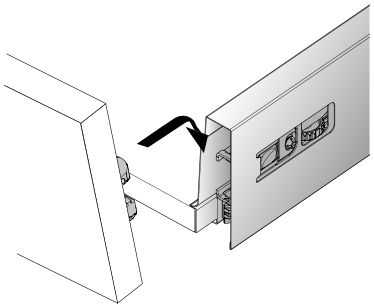

Монтаж передней панели короба с релингом, высота 144 мм / 176 мм

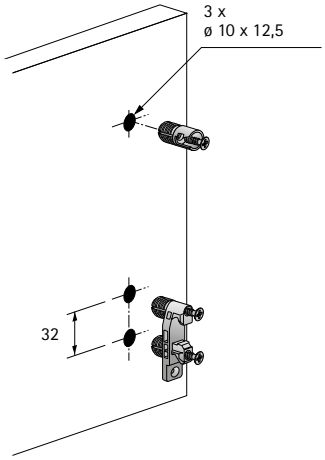

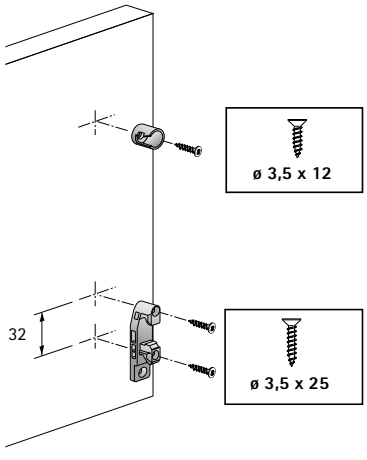

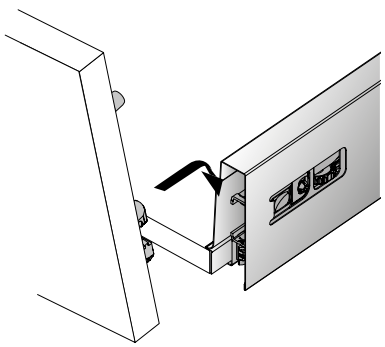

Монтаж передней панели короба с надставкой на боковину DesignSide, высота 144 мм / 176 мм

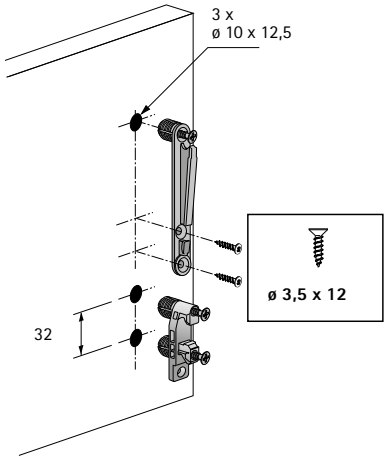

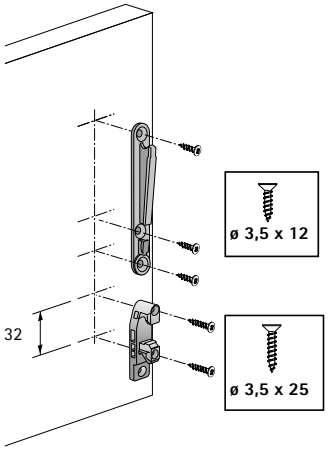

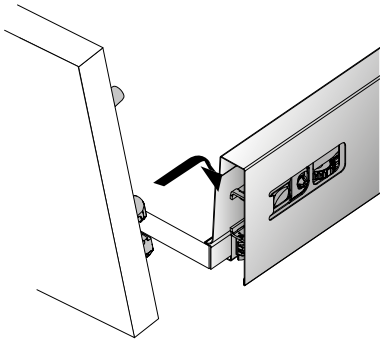

Монтаж передней панели короба с двойным релингом, высота 176 мм

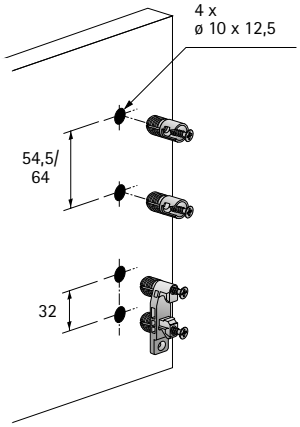

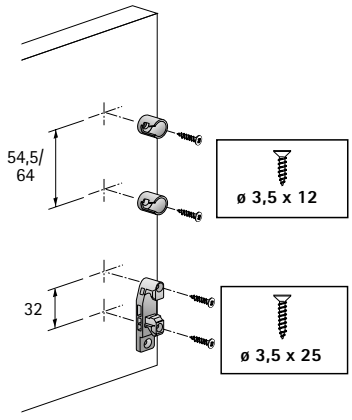

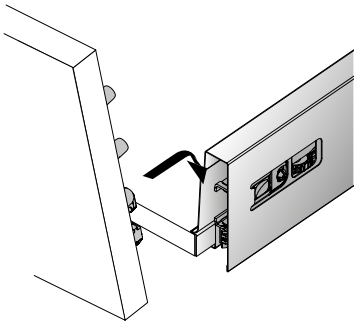

Монтаж передней панели внутреннего ящика 100, высота 70 мм

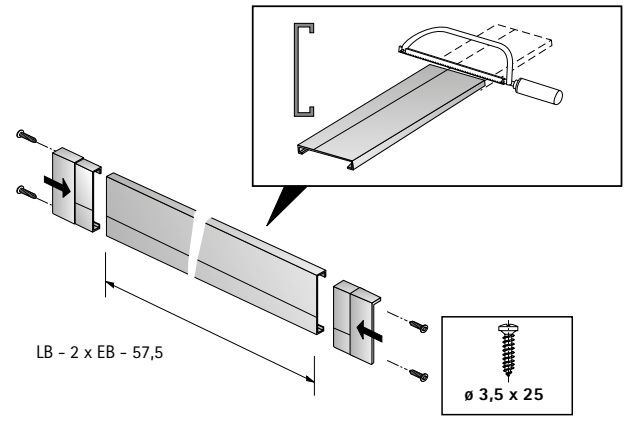

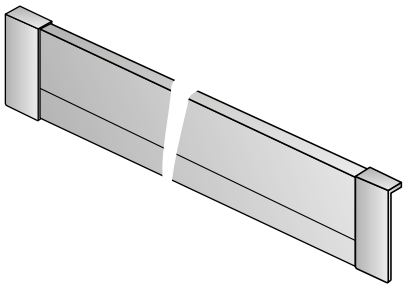

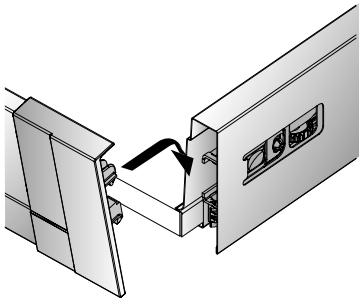

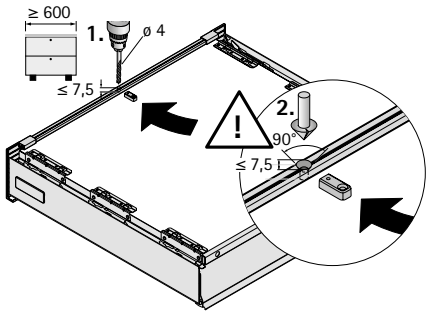

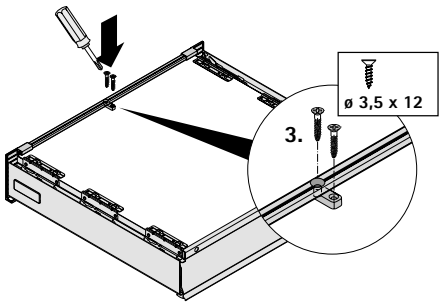

Монтаж передней панели внутреннего ящика 200, высота 70 мм

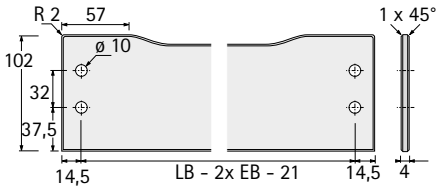

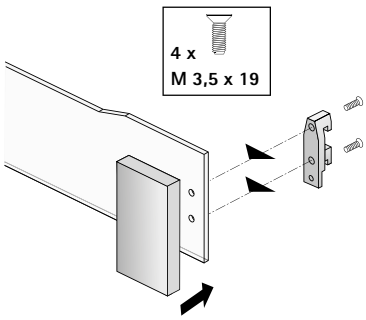

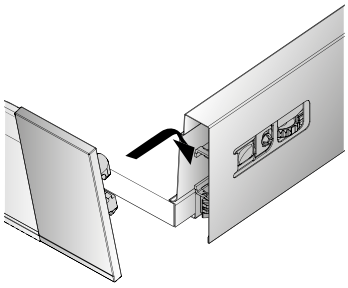

Монтаж передней панели внутреннего короба 100 с релингом, высота 144 мм

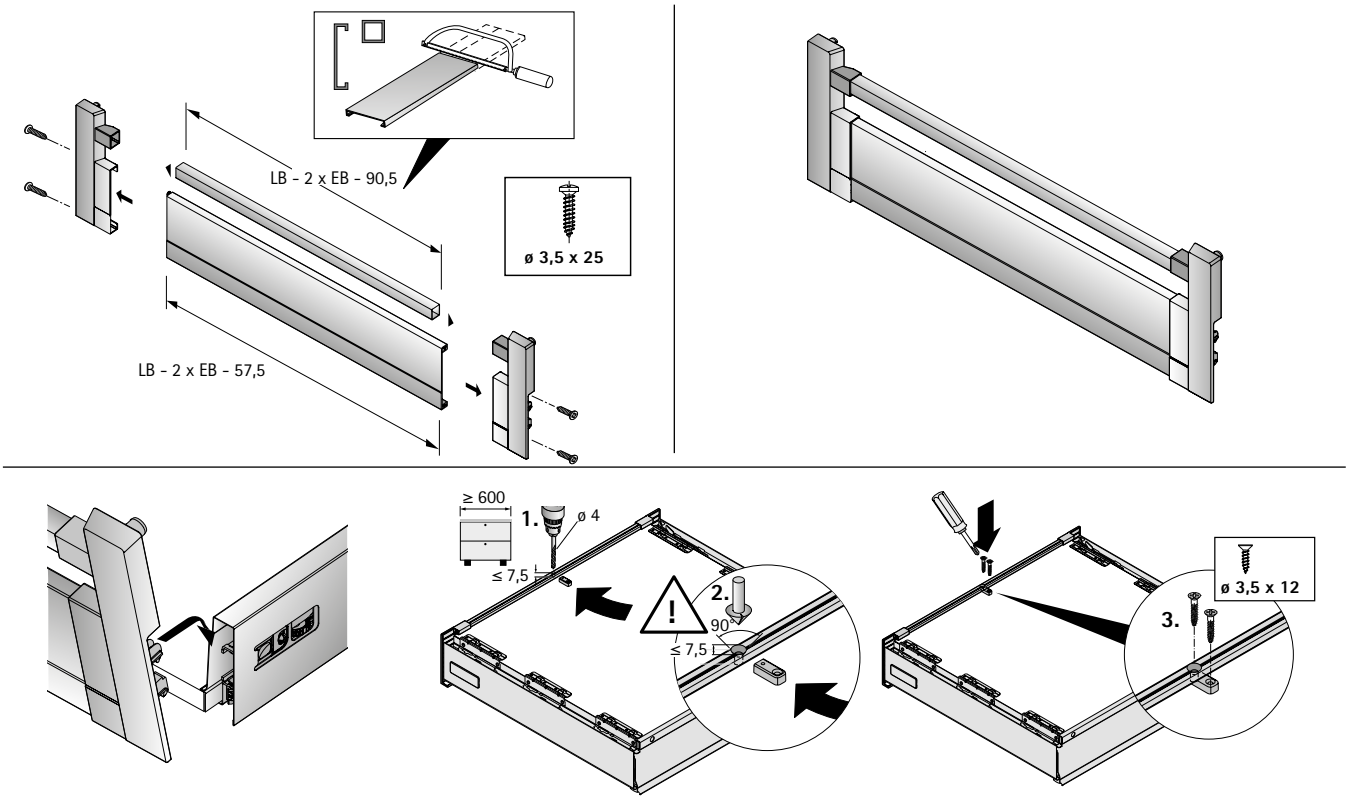

Монтаж передней панели внутреннего короба 200 с релингом, высота 144 мм

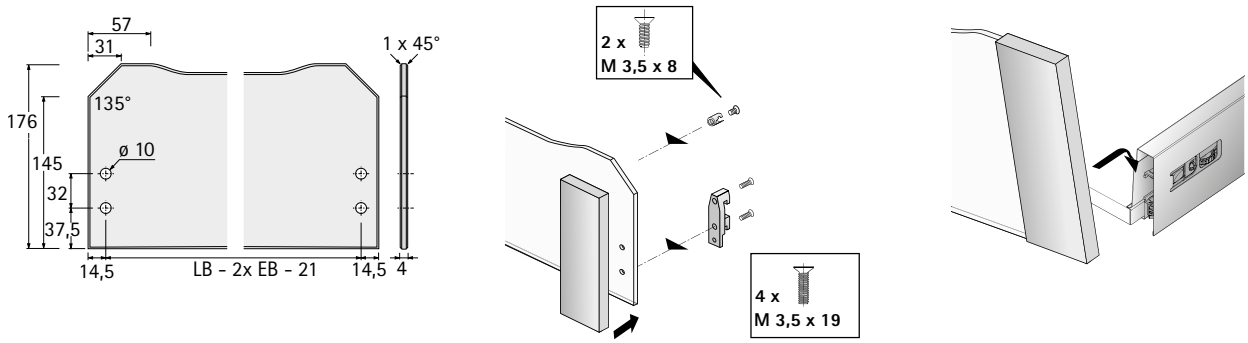

Монтаж передней панели внутреннего короба 200 с надставкой на боковину DesignSide, высота 144 мм

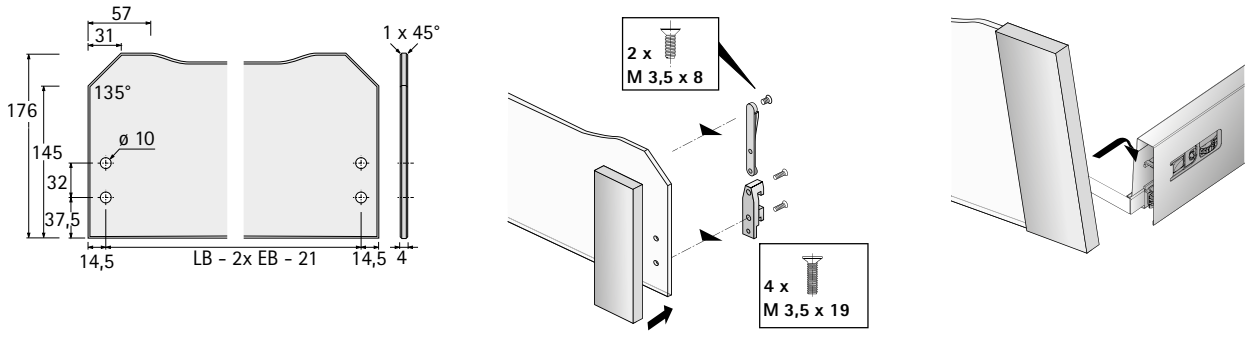

Монтаж поддерживающего профиля

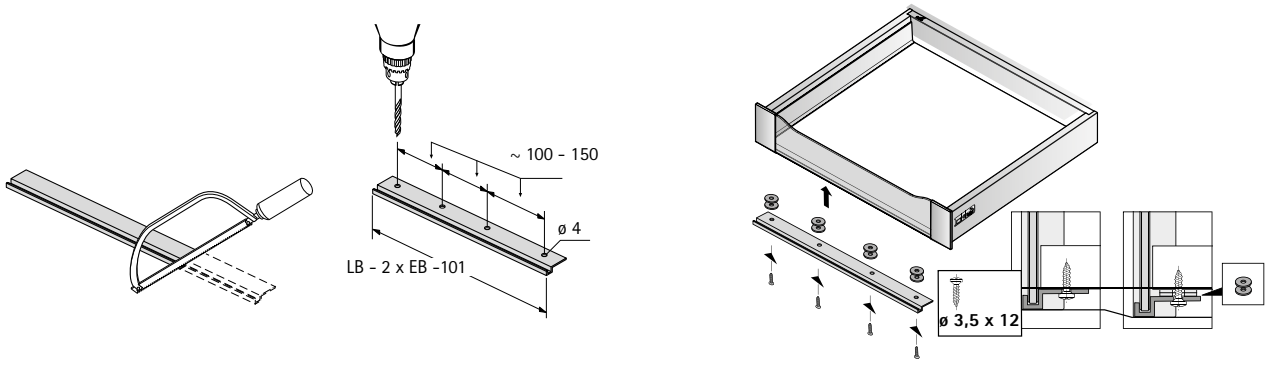

Монтаж продольного релинга

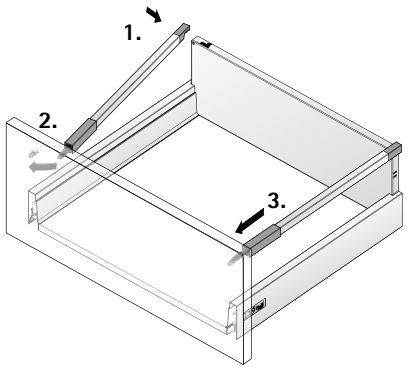

Монтаж двойного релинга, высота 176 мм

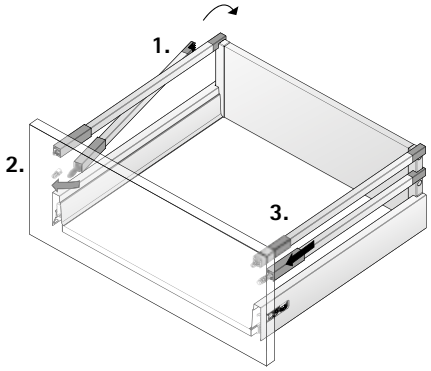

Монтаж надставки TopSide

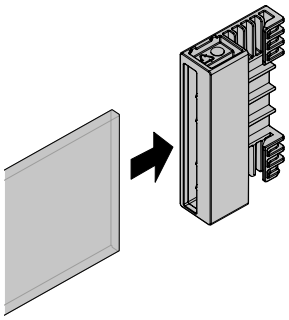

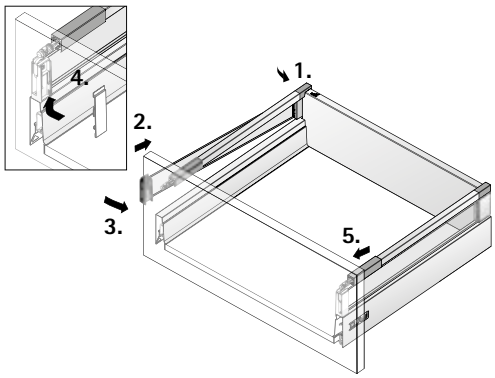

Монтаж стеклянной надставки на боковину DesignSide

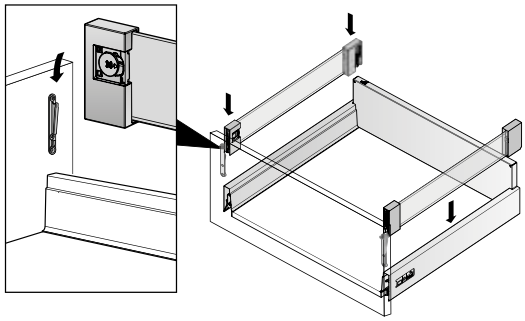

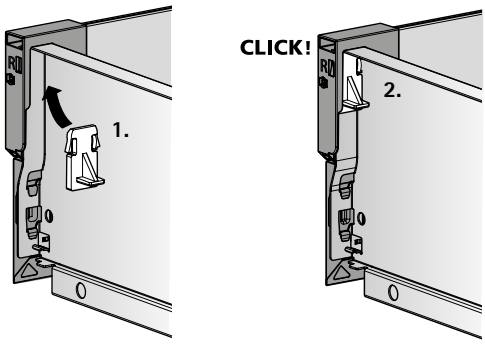

Монтаж надставки на боковину DesignSide из другого материала

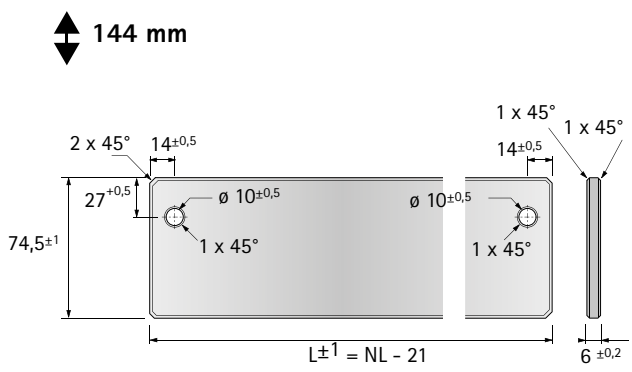

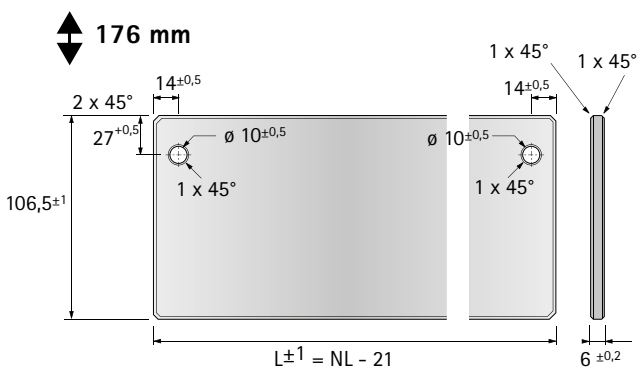

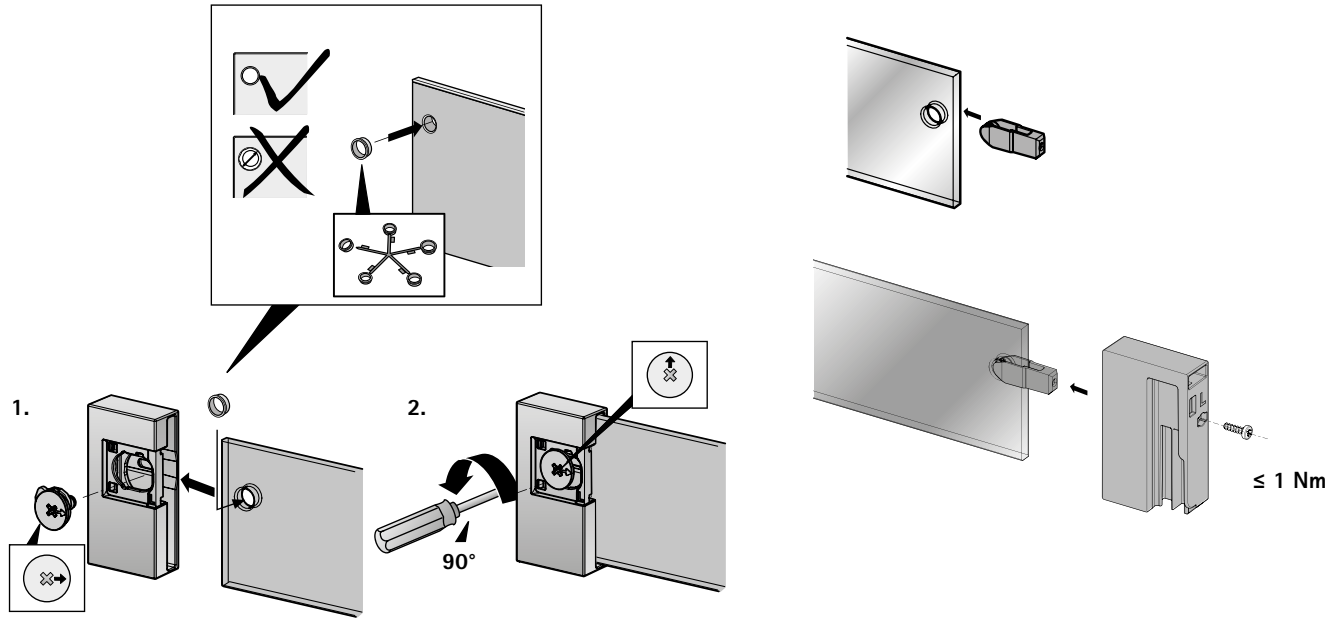

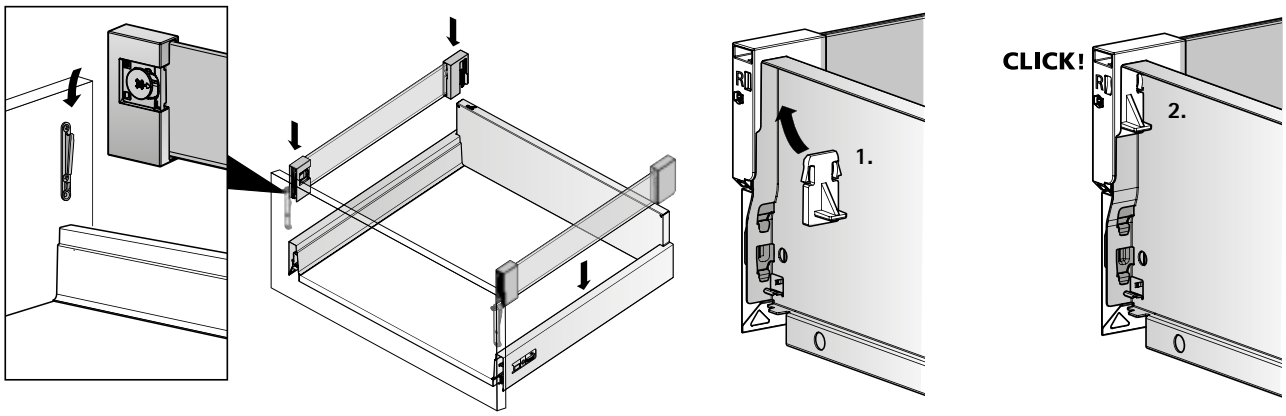

Монтаж механизма Push to open Silent

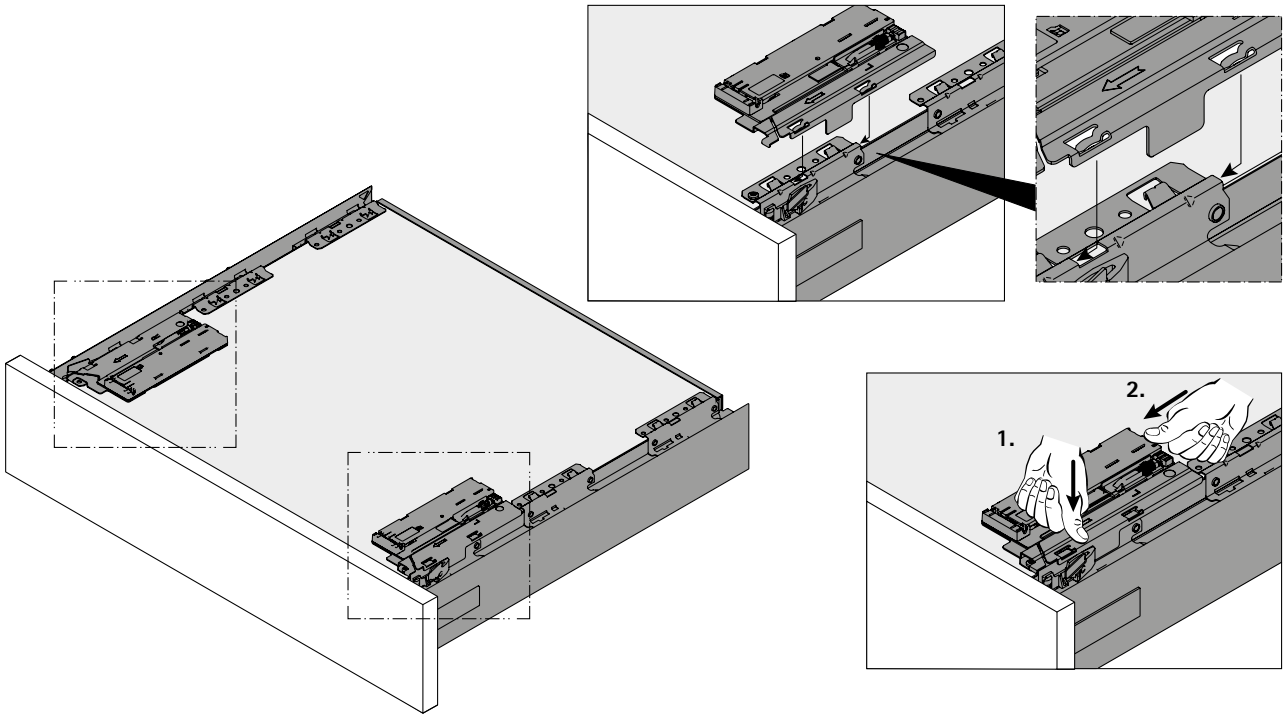

Монтаж синхронизации Push to open Silent

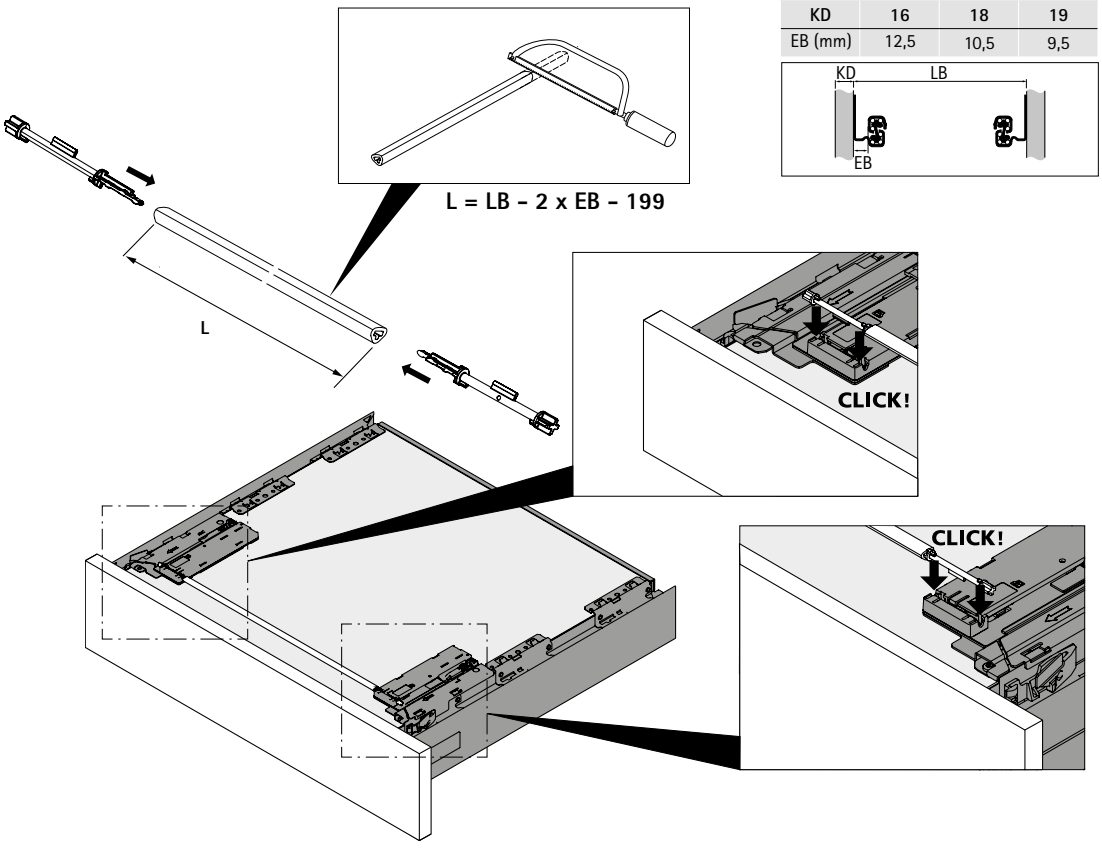

KD	16	18	19
EB (mm)	12,5	10,5	9,5

Монтаж направляющей Quadro

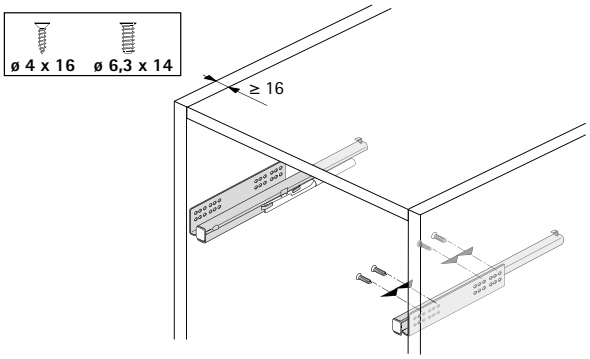

Монтаж активатора Push to open Silent

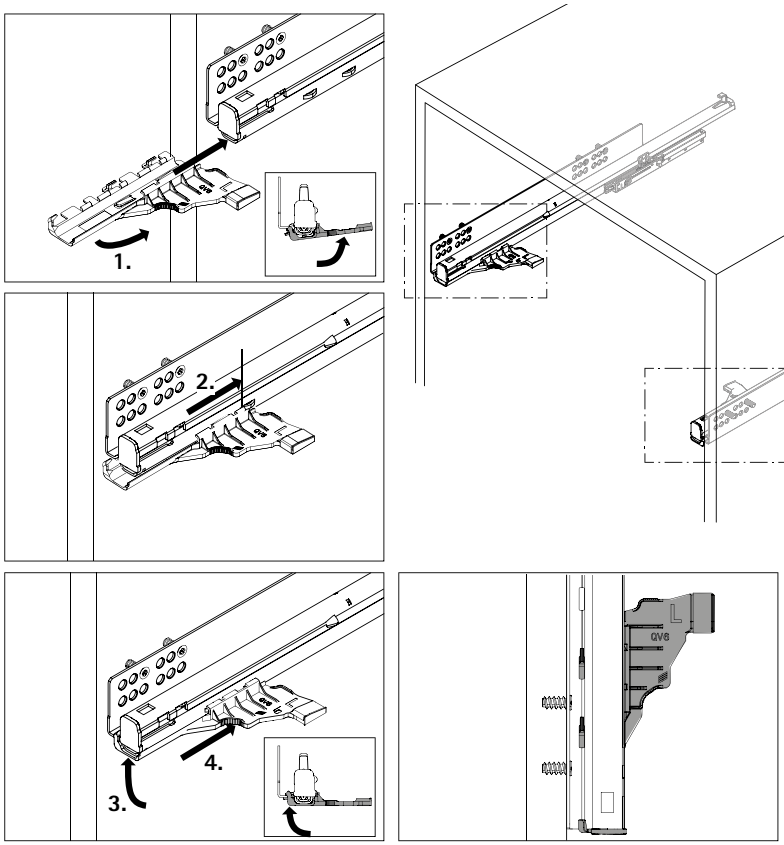

Установка ящика с Silent / Stop Control

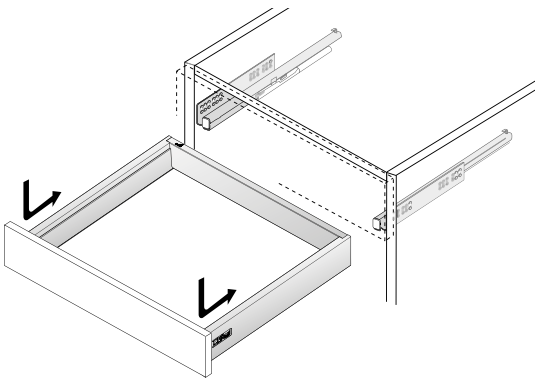

Установка ящика с Push to open Silent

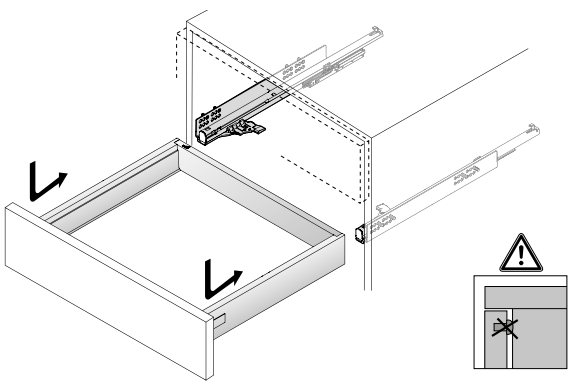

Регулировка передней панели ящика

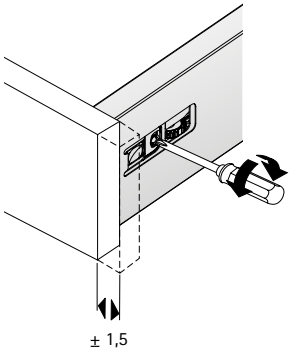

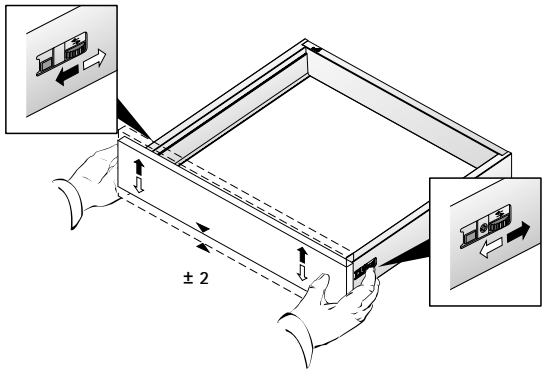

Регулировка передней панели короба с релингом

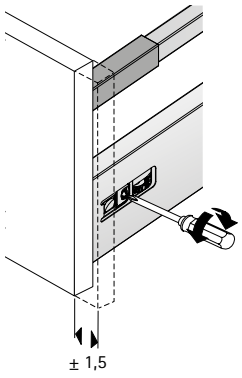

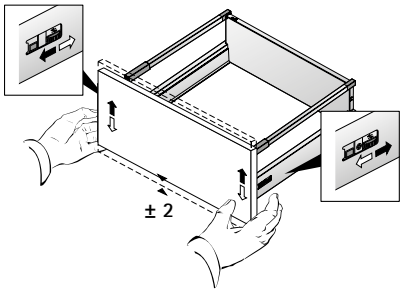

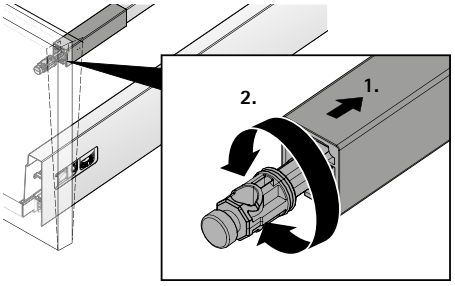

Регулировка передней панели короба с релингом

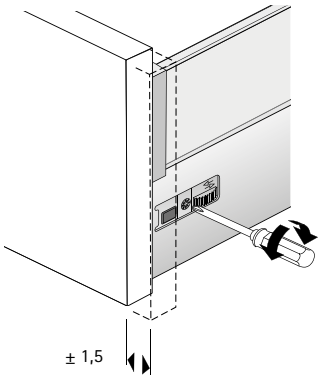

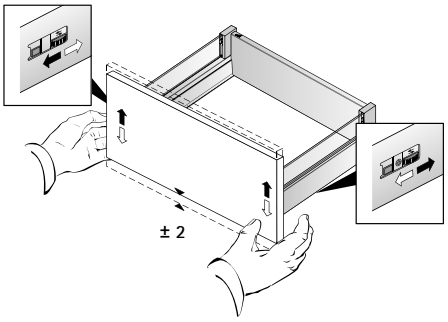

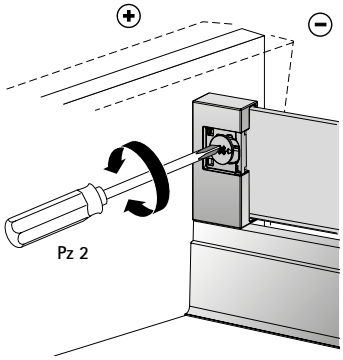

Монтаж заглушки

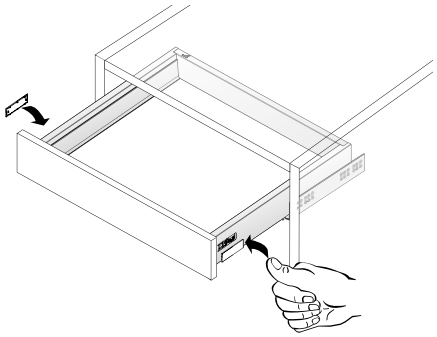

Монтаж фиксатора внутреннего ящика

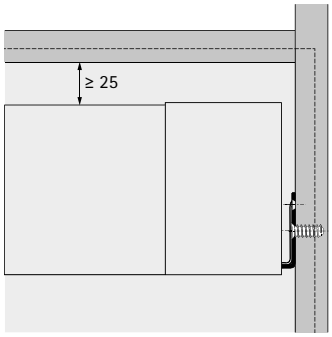

1

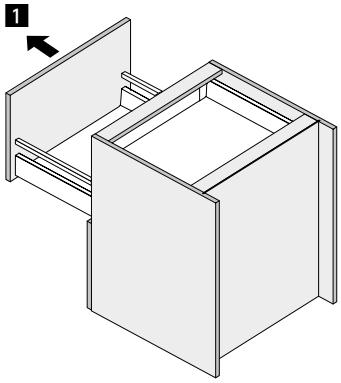

2

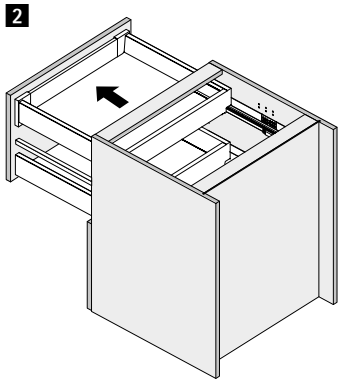

3

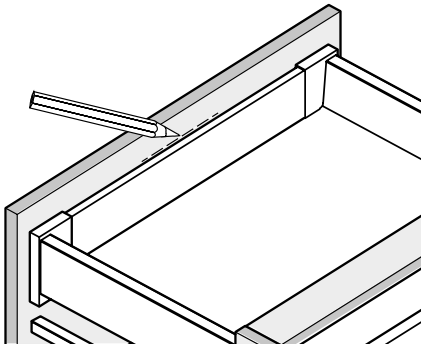

4

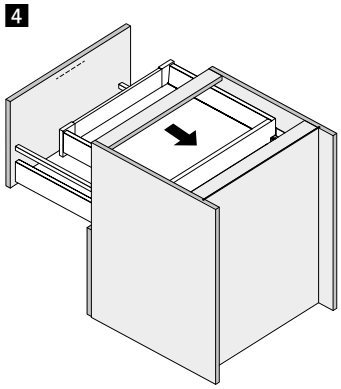

5

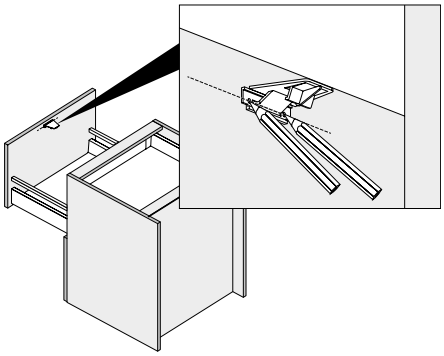

6

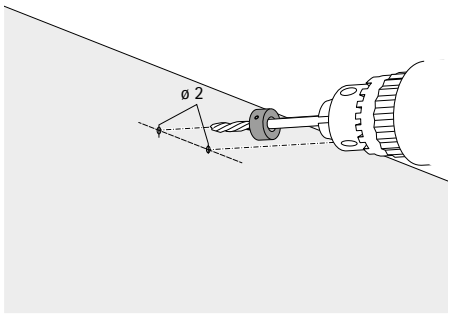

7

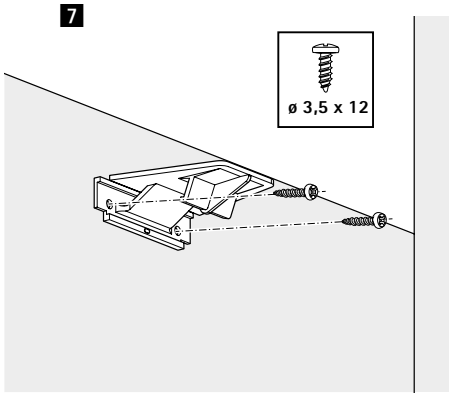

8

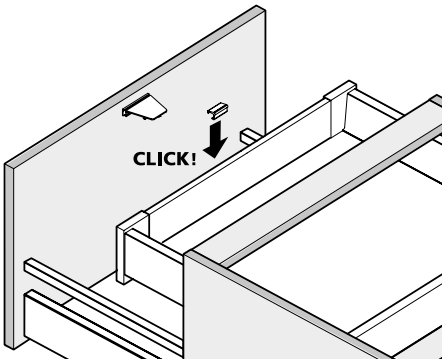

9

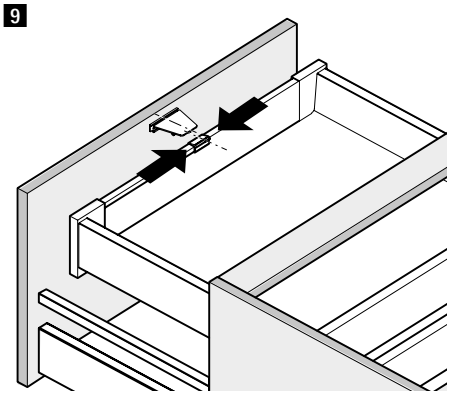

Монтаж декоративного профиля

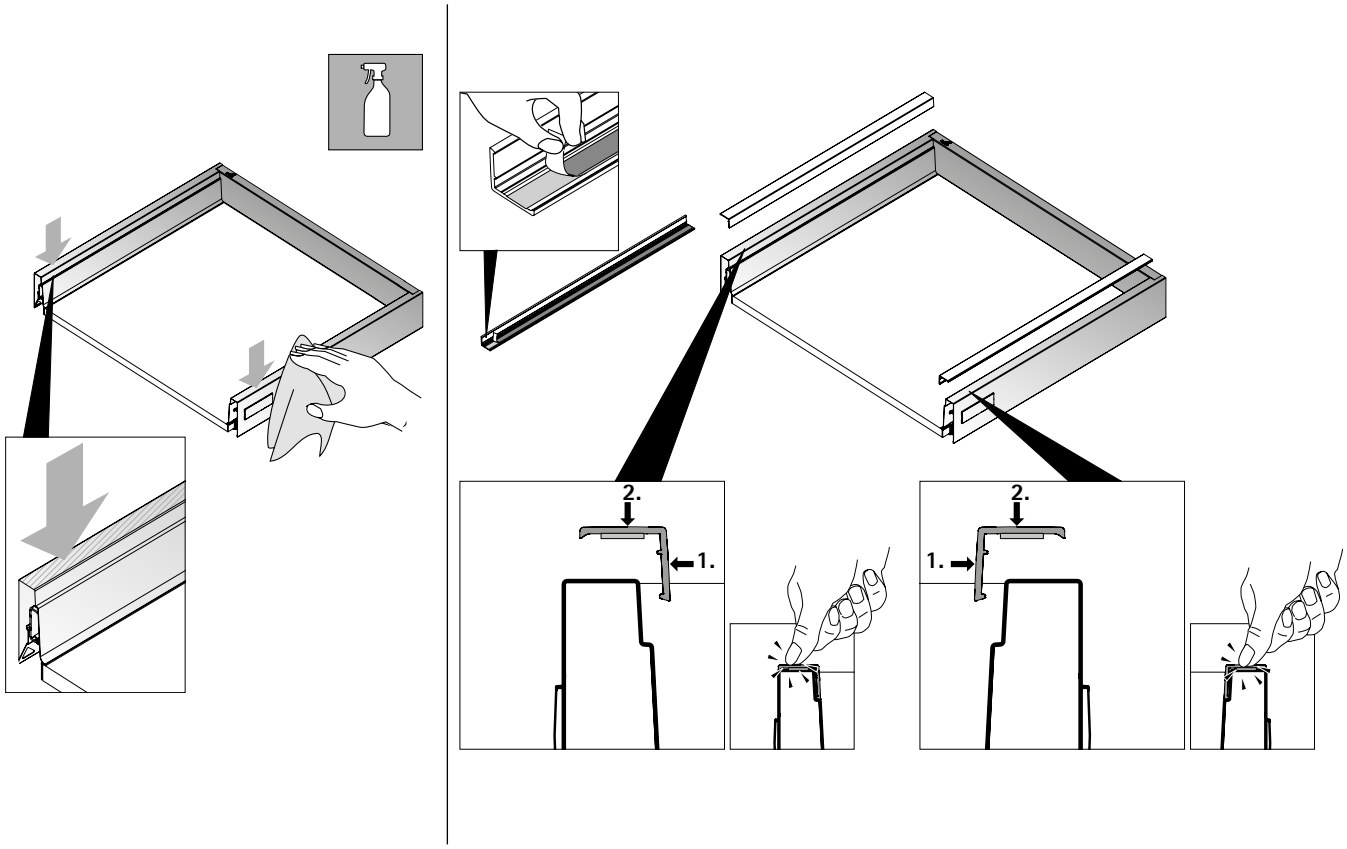

Извлечение ящика

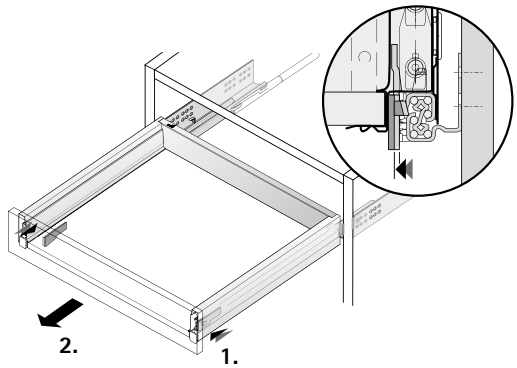

Демонтаж релинга

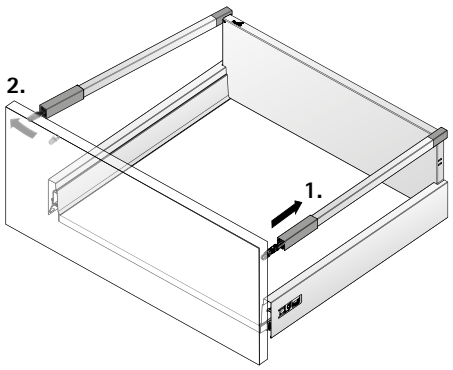

Демонтаж надставки DesignSide

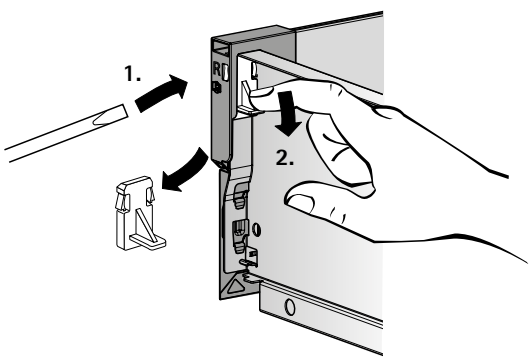

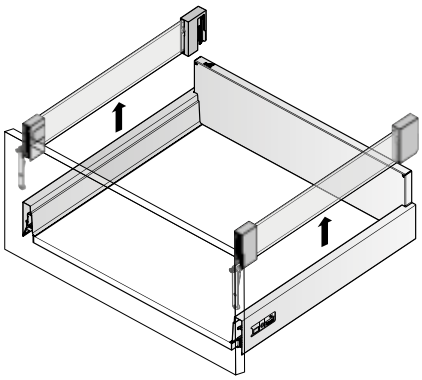

Демонтаж передней панели

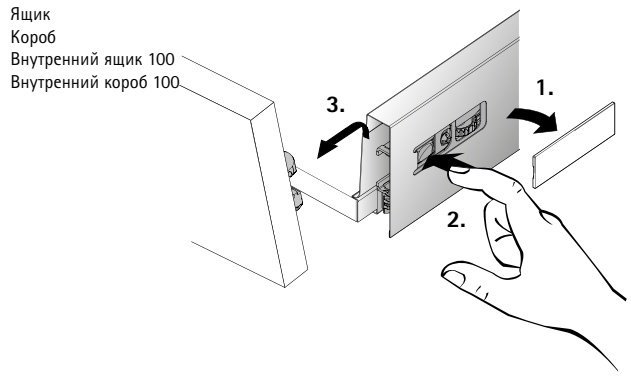

Демонтаж передней панели

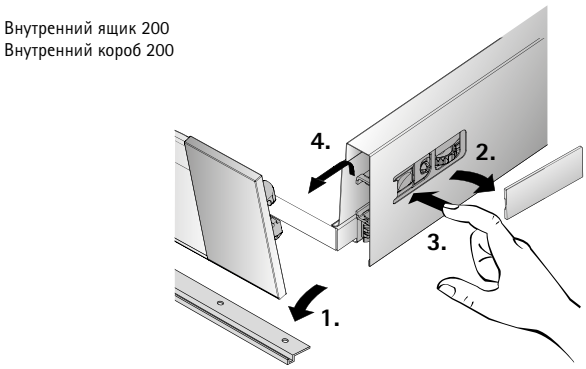

Установка бокового стабилизатора

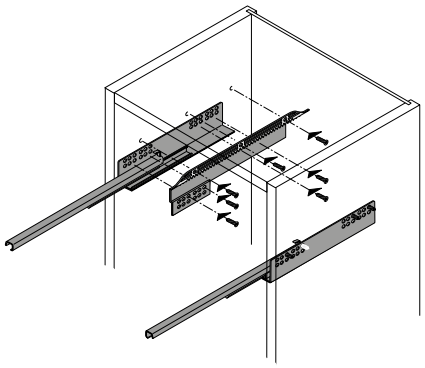

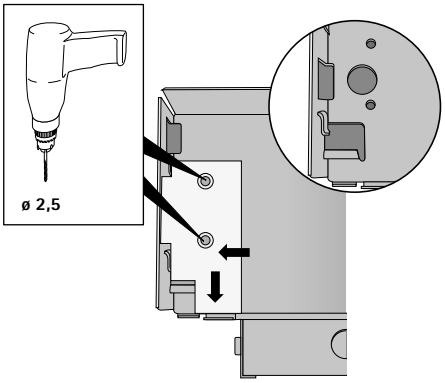

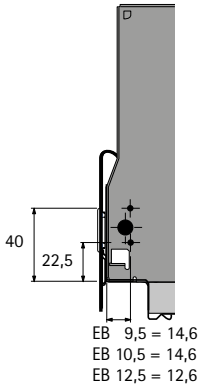

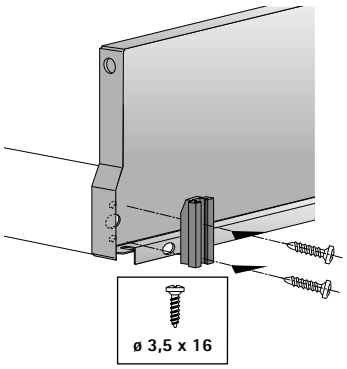

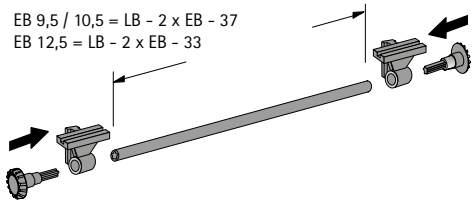

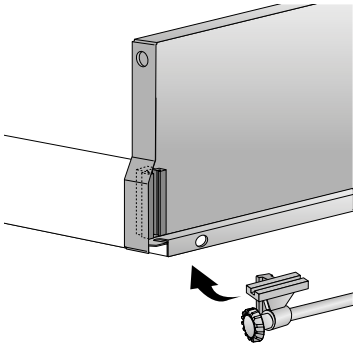

Качество, отвечающее самым строгим стандартам

Качество систем выдвижных ящиков — предмет нашего постоянного контроля. Вся продукция Hettich соответствует внутренним и международным стандартам качества в странах, где она реализуется. На диаграммах ниже показаны несколько тестов качества.

Применение
Системы выдвижных ящиков Hettich предназначены для использования в домашней или коммерческой мебели, в жилых комнатах, спальнях, кухнях, ванных комнатах и офисах.

Нагрузочная способность и защита от выкатывания
Указанная нагрузочная способность (в соответствии с DIN EN 15338) относится к чистому весу выдвижного ящика, включая его содержимое, в кг. Допустимая нагрузка указана на продукте. Нагрузочная способность указана для длины 500 мм. Для направляющих другой длины нагрузочная способность может отличаться. Все системы выдвижных ящиков Hettich имеют защиту от демонтажа / опрокидывания и удовлетворяют требованиям тестов в соответствии с DIN EN 15338. Выдвижные ящики и направляющие, указанные в этом каталоге и смонтированные должным образом, пригодны для мебели, соответствующей DIN 14749. Максимальная высота фасада выдвижного ящика зависит от материала, размеров ящика и системы направляющих. В тестировании использовались ящики с высотой передней панели 130 мм и короба с высотой передней панели 300 мм. Мы всегда готовы предоставить более подробную информацию.

Испытание на коррозию
Системы направляющих и выдвижных ящиков Hettich удовлетворяют требованиям стандарта DIN EN 15338, испытание в водном конденсате в течение 72 часов согласно DIN EN 6270.

Тест на износостойкость

Полностью загруженный ящик подвергается определенному числу циклов открывания и закрывания при установленной нагрузке.

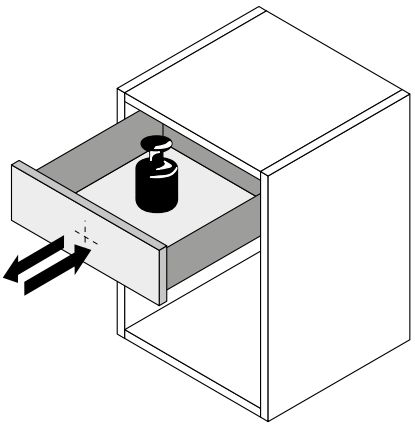

Тест на открывание с нагрузкой

Полностью нагруженный ящик несколько раз подвергается резкому открыванию с определенной силой и скоростью.

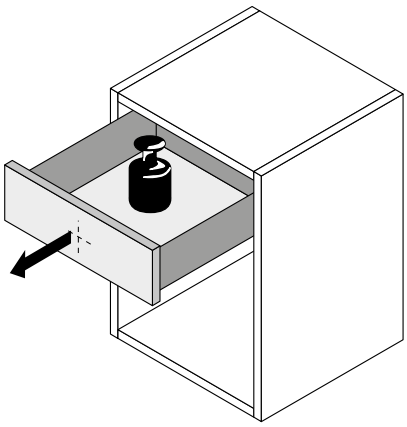

Тест на горизонтальную нагрузку

На полностью открытый нагруженный ящик воздействует дополнительная горизонтально направленная сила.

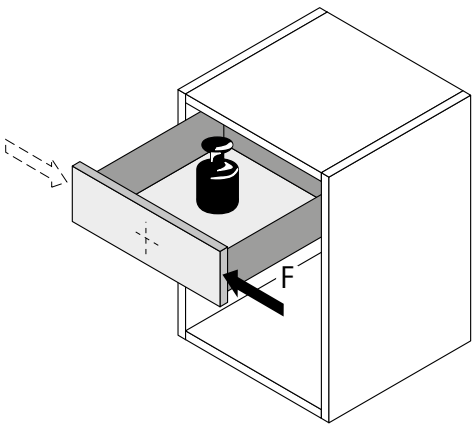

Тест на вертикальную нагрузку

На полностью открытый ящик действует дополнительная вертикальная нагрузка.

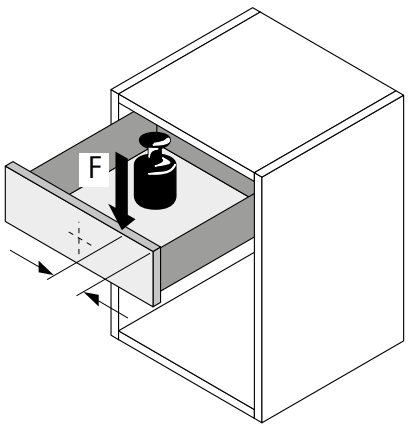



Кронштейн замка Stop Control Plus **1026**
Для одностороннего запирания



Кронштейн замка Stop Control Plus **1026**
Для двустороннего запирания



Корпус для одностороннего запирания **1027**
Корпус для двустороннего запирания



Запорная штанга для одностороннего запирания **1028**
Запорная штанга для двустороннего запирания **1029**



Замки и поворотные штанги **1030**



Монтаж с односторонним запиранием **1031**
Монтаж с двусторонним запиранием **1032**



Техническая информация для различных вариантов ширины выдвижных ящиков **1033**

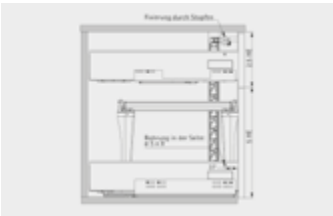

Примеры конструкций с односторонним запиранием **1034**
Примеры конструкций с двусторонним запиранием **1035**

Присоединительный элемент замка Stop Control Plus



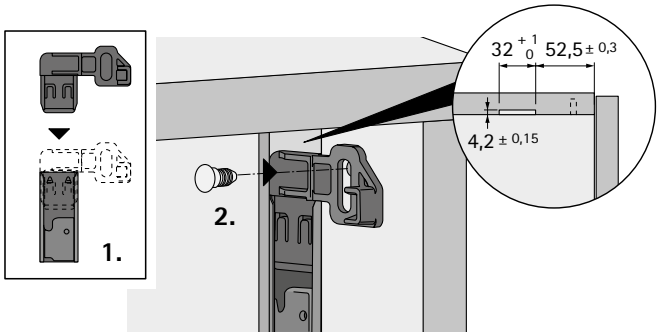

- Для одностороннего блокирующего устройства
- Для монтажной ширины до 562 мм
- Возможность применения для направляющей частичного открывания и полного выдвижения Quadro, до 50 кг
- Для направляющих для выдвижных ящиков с EB 12,5 мм и надвижным монтажом

Состав комплекта:
- 1 присоединительный элемент замка, справа
- 1 фиксирующая пробка

Дополнительно
- Не предназначен для применения с функцией Push to open
- Минимальная высота панели с замком 2,5 HE (160 мм)
- Максимальная высота панели 5 HE (320 мм)

Ссылка на страницу
- Техническая информация по системам выдвижных ящиков, см. стр. 1034

Ряд отверстий, мм	**Артикул**	Кол-во
32	**9 134 851**	1 компл.

Присоединительный элемент замка Stop Control Plus



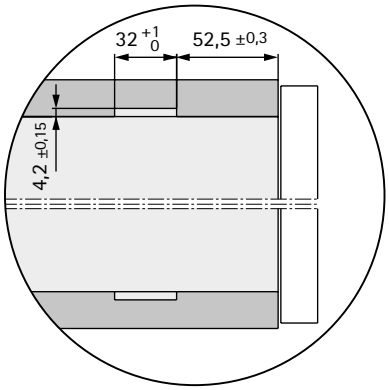

- Для двухстороннего блокирующего устройства
- Для монтажной ширины от 562 мм
- Возможность применения для направляющей частичного открывания и полного выдвижения Quadro, до 50 кг
- Для направляющих для выдвижных ящиков с EB 12,5 мм и надвижным монтажом

Состав комплекта:
- 1 комплект присоединительных элементов замка слева / справа
- 1 комплект обводов замка слева / справа
- 2 фиксирующие пробки

Дополнительно
- Не предназначен для применения с функцией Push to open
- Минимальная высота панели с замком 2,5 HE (160 мм)
- Максимальная высота панели 5 HE (320 мм)

Ссылка на страницу
- Техническая информация по системам выдвижных ящиков, см. стр. 1035

Ряд отверстий, мм	**Артикул**	Кол-во
32	**9 134 852**	1 компл.

Корпус, односторонний



- Для одностороннего блокирующего устройства, справа

Состав комплекта:
- 1 тяговый элемент, справа, серый цвет
- 1 корпус, справа
- 1 заглушка, слева, серая
- 3 полкодержателя
- 2 винта прямого крепления

Дополнительно
- На каждый выдвижной ящик требуется один комплект

Артикул	Кол-во
9 134 796	1 компл.

Корпус, двухсторонний



- Для двухстороннего блокирующего устройства

Состав комплекта:
- 1 комплект тяговых элементов, слева / справа, серый цвет
- 1 комплект корпусов, слева / справа
- 2 полкодержателя
- 4 винта прямого крепления

Дополнительно
- На каждый выдвижной ящик требуется один комплект

Артикул	Кол-во
9 134 797	1 компл.

Монтаж самозадвигающегося корпуса Stop Control Plus

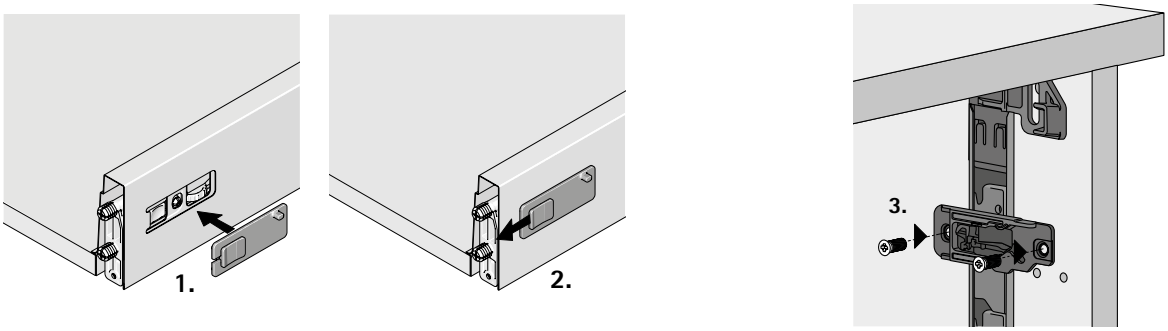

Запорная штанга Stop Control Plus, односторонняя



- Предотвращает извлечение или выкатывание двух или более ящиков

Дополнительно
- Запорные штанги не подрезаются
- Исполнения с другой длиной доступны по запросу

Длина, монтажные единицы	**Артикул**	Кол-во
6 + 1	**0 075 845**	1 шт.
6,5 + 1	**0 075 558**	1 шт.
7 + 1	**0 075 846**	1 шт.
7,5 + 1	**0 075 560**	1 шт.
8 + 1	**0 075 847**	1 шт.
9 + 1	**0 075 848**	1 шт.
10 + 1	**0 075 849**	1 шт.

Запорная штанга Stop Control Plus, двухсторонняя



- Предотвращает извлечение или выкатывание двух или более ящиков

Дополнительно
- Укоротить запорную штангу невозможно
- Исполнения с другой длиной доступны по запросу

Длина, монтажные единицы	Ряд отверстий, мм	**Артикул**	Кол-во
10,0	32	**0 075 877**	1 компл.
10,5	32	**0 075 878**	1 компл.
11,0	32	**0 075 879**	1 компл.
11,5	32	**0 075 880**	1 компл.
12,0	32	**0 075 881**	1 компл.
12,5	32	**0 075 882**	1 компл.
13,0	32	**0 075 883**	1 компл.
13,5	32	**0 075 884**	1 компл.
14,0	32	**0 075 885**	1 компл.
14,5	32	**0 075 886**	1 компл.
15,0	32	**0 075 887**	1 компл.
15,5	32	**0 075 888**	1 компл.
16,0	32	**0 075 889**	1 компл.
16,5	32	**0 075 890**	1 компл.
17,0	32	**0 075 891**	1 компл.
17,5	32	**0 075 892**	1 компл.
18,0	32	**0 075 893**	1 компл.
18,5	32	**0 075 894**	1 компл.
19,0	32	**0 075 895**	1 компл.
19,5	32	**0 048 415**	1 компл.
20,0	32	**0 048 416**	1 компл.
20,5	32	**0 048 417**	1 компл.
21,0	32	**0 048 418**	1 компл.
21,5	32	**0 048 419**	1 компл.
22,0	32	**0 048 420**	1 компл.
22,5	32	**0 048 421**	1 компл.
23,0	32	**0 048 422**	1 компл.
23,5	32	**0 048 423**	1 компл.
24,0	32	**0 048 424**	1 компл.

Цилиндрический эксцентриковый замок Prestige 2000



- Для сменных внутренних цилиндров.
  Установить замки в мастерской без учета схемы запирания и затем на месте эксплуатации установить внутренний цилиндр с необходимым замыканием
- Внутренний цилиндр заказывается отдельно

Ссылка на страницу
- Внутренний цилиндр, см. стр. 1030
- Монтажная ситуация, см. стр. 1034 - 1035

Диаметр, мм	Для внутреннего цилиндра	**Артикул**	Кол-во
18	Z23	**0 074 879**	1 шт.

Цилиндрический замок с поворотной штангой LAD Prestige 2000



- Никелированный

Дополнительно
- Поворотные ручки заказываются отдельно
- Внутренний цилиндр заказывается отдельно

Ссылка на страницу
- Внутренний цилиндр, см. стр. 1030
- Монтажная ситуация, см. стр. 1034 - 1035

Артикул	Кол-во
9 138 588	1/10 шт.

Поворотная штанга 6 / 5



- Никелированная сталь

Длина в мм	**Артикул**	Кол-во
1000	**0 072 251**	1/10 шт.
1500	**0 072 253**	1/10 шт.

Внутренний цилиндр Z23



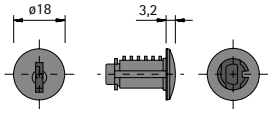

- Для цилиндровых замков Z23 для открывания ключом с диаметром цилиндра 18 мм, Prestige 2000
- Возможно использование главного мастер-ключа
- Никелированная, с зеркальным блеском
- Включая 2 симметричных ключа, цинковое литье под давлением, поверхность никелированная

Версия	**Артикул**	Кол-во
Внутренний цилиндр Z23 18001–18020	**9 078 860**	20 шт.
Внутренний цилиндр Z23 18001–18050	**9 078 861**	50 шт.
Внутренний цилиндр Z23 18051–18100	**9 105 927**	50 шт.
Внутренний цилиндр Z23 18001	**9 078 862**	1 шт.

Монтаж InnoTech Atira с односторонним блокирующим устройством

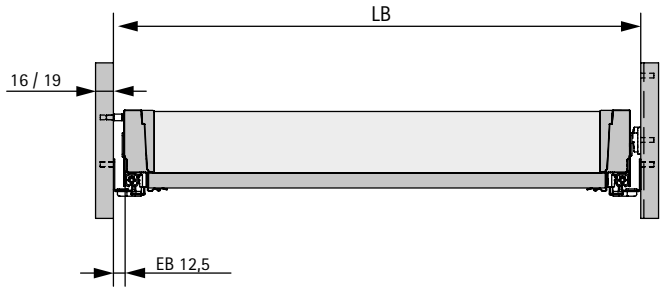

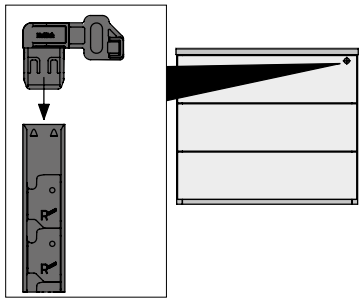

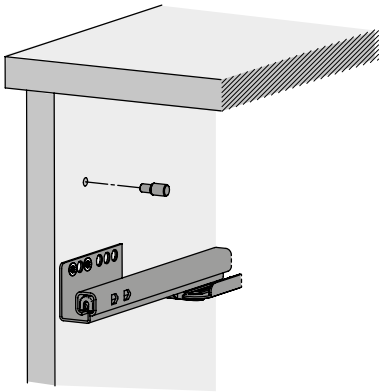

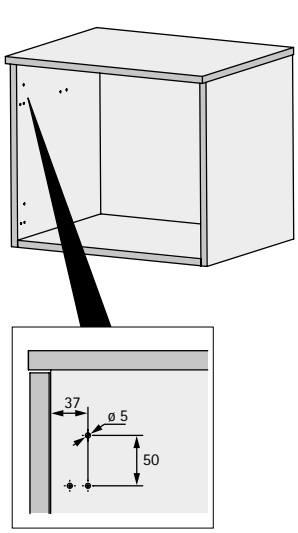

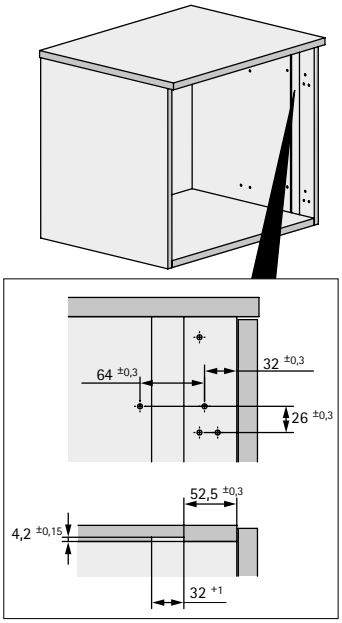

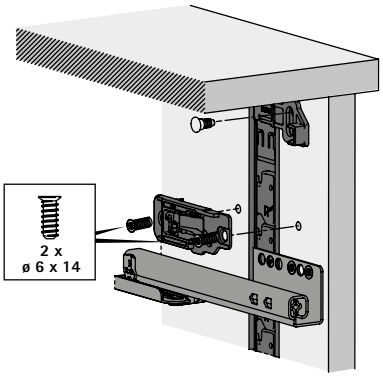

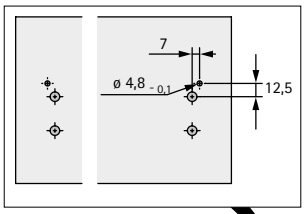

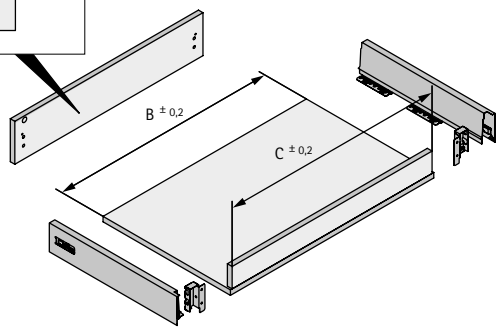

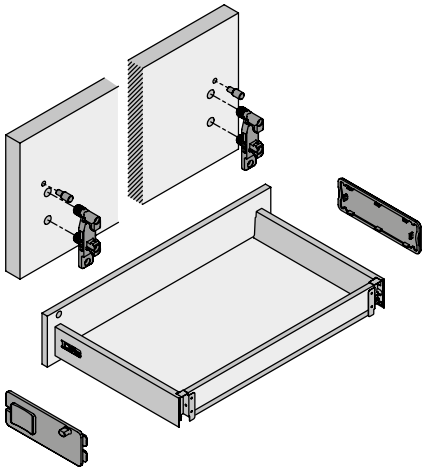

C = LB - 88
B = LB - 76,5

Монтаж InnoTech Atira с двухсторонним блокирующим устройством

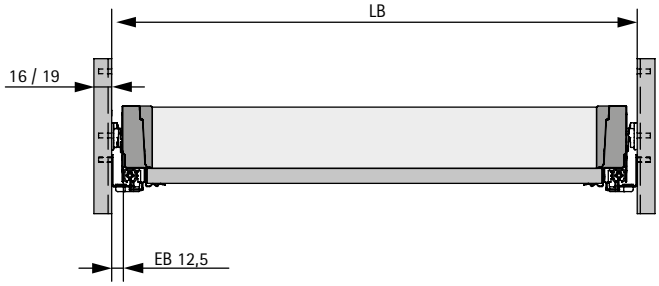

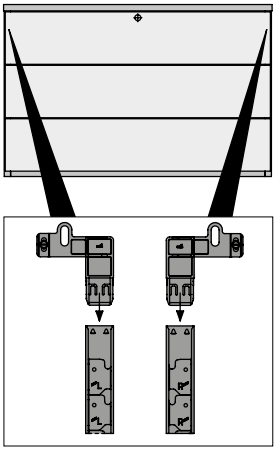

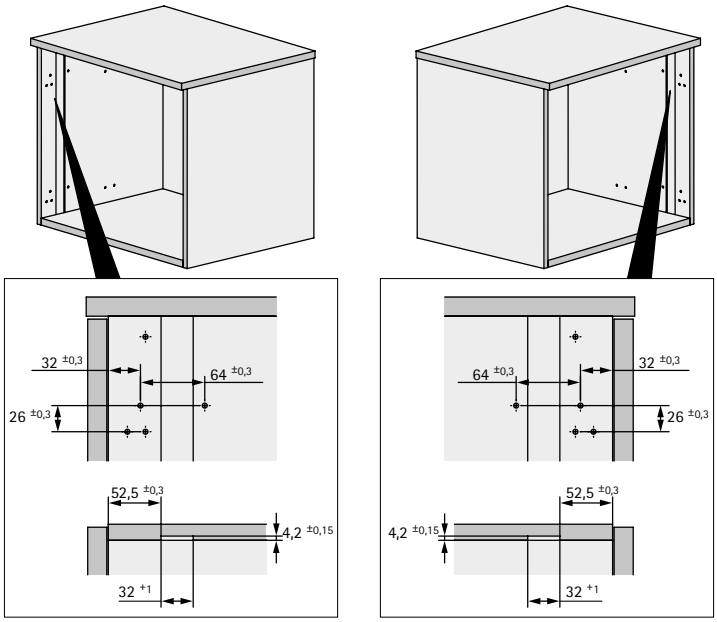

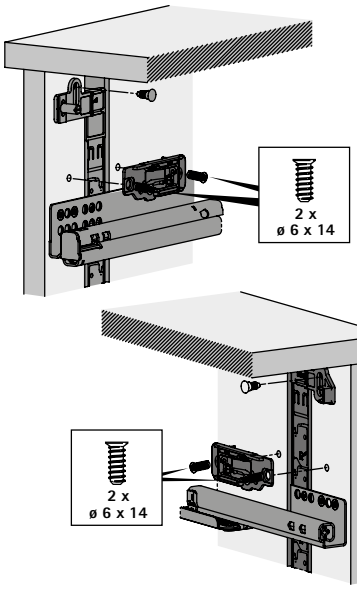

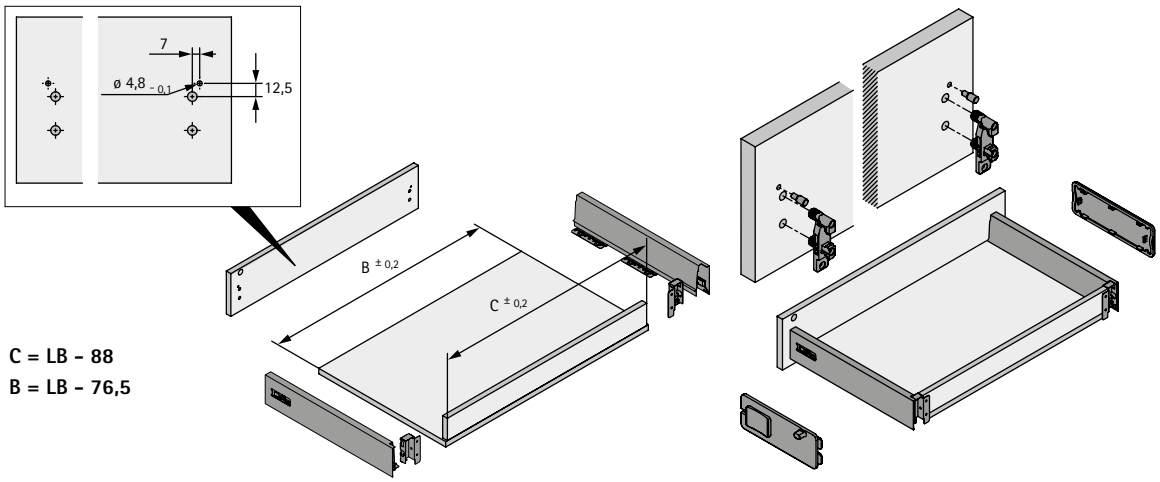

C = LB - 88
B = LB - 76,5

Установочное положение

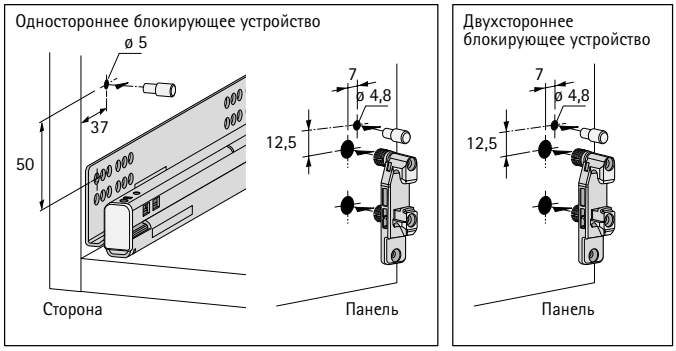

Общая информация
Минимальная высота фасада: 128 мм (2 ME, R32).
Минимальная высота фасада: 320 мм (5 ME, R32).
Только направляющие с EB 12,5.
Для направляющих Quadro частичного выдвижения / Quadro полного выдвижения до 50 кг.
Использование функции Push to open не предусматривается.

Система замков
При одностороннем блокирующем устройстве требуется заглушка на левую сторону.
Начиная с LB 562 мм рекомендуется двустороннее запирание.
Изменение положения верхней защитной панели может повлиять на механизм запирания.

Вставная навесная рама
Для оптимальной устойчивости подвесная файловая рама должна крепиться к передней панели 2 винтами 3,5 x 15 мм (с плоскоконической головкой).

Компоненты системы

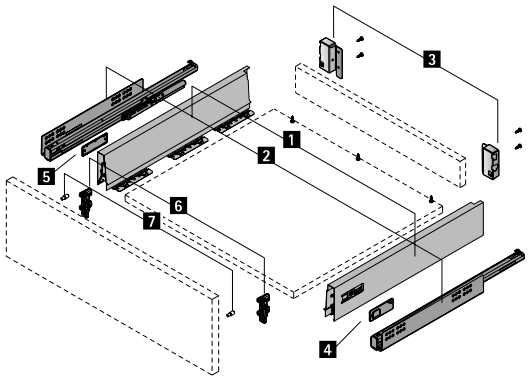

Рекомендуемые винты
Quadro 25: 6 шт., 6 x 14 мм (артикул 9 137 114), на каждый комплект
Quadro V6: 8 шт., 6 x 14 мм (артикул 9 137 114), на каждый комплект
Quadro V6+: 8 шт., 6 x 14 мм (артикул 9 137 114), на каждый комплект

Компоненты системы
1 Боковина ящика
2 Направляющая
3 Соединитель задней стенки
4 Тяговый элемент
5 Заглушка или тяговый элемент
6 Соединитель передней панели
7 Полкодержатель

Важное указание
Более подробную информацию см. в документации к системе выдвижных ящиков InnoTech Atira.

Монтажная схема

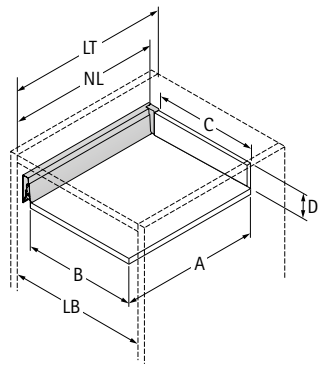

Размер	Деревянная задняя стенка
Глубина днища A	NL + 10 мм
Ширина днища B	LB – 76,5 мм
Ширина задней стенки C	LB – 88 мм
(D, высота задней стенки, см. гл. «Система выдвижных ящиков InnoTech Atira с двойными боковинами»)	

- **Пример конструкции замочной системы**
- **Изменяемая монтажная ширина / рядные отверстия 32 мм / одностороннее запирание**

Монтажная ситуация, масштаб чертежа 1 : 1

Вертикальное разделение

2,5 HE	Боковина InnoTech Atira Направляющие Quadro 25 частичного открывания
5 HE	Боковина InnoTech Atira Направляющие Quadro V6+ полного выдвижения
(7,5 HE =	Выбор запорной штангие: Единицы высоты панели + 0,5 HE)
8 HE =	Запорная штанга

Артикул	Кол-во
9 209 611	1 шт.

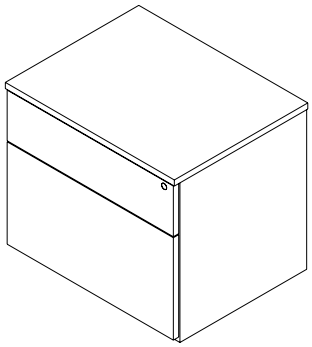

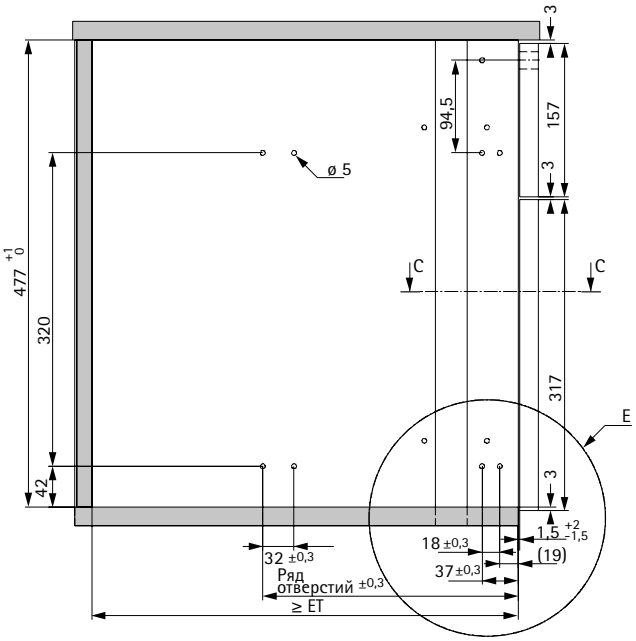

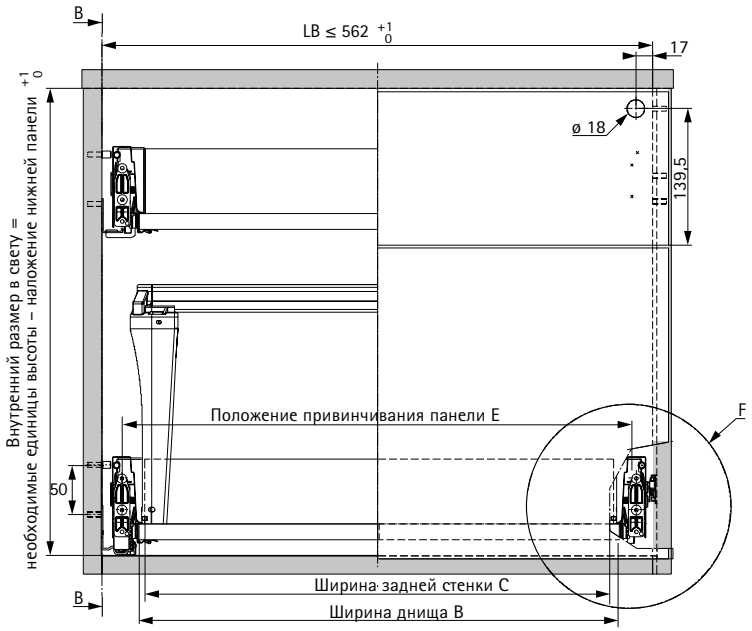

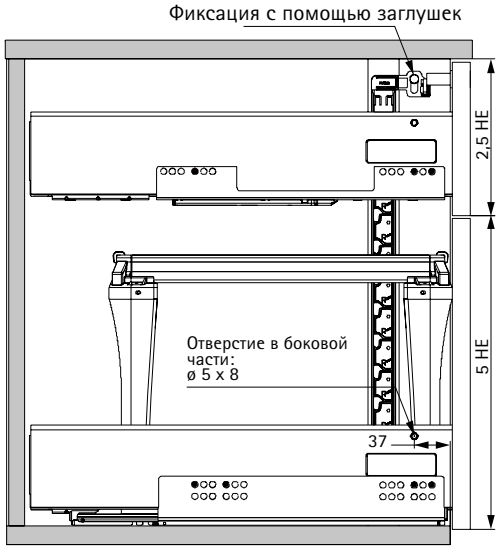

Деталь F

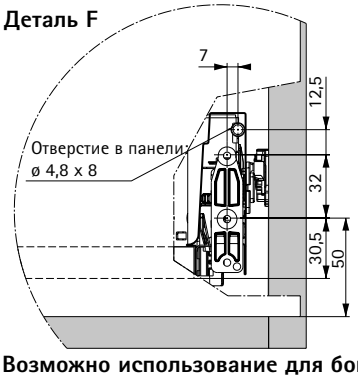

Деталь E

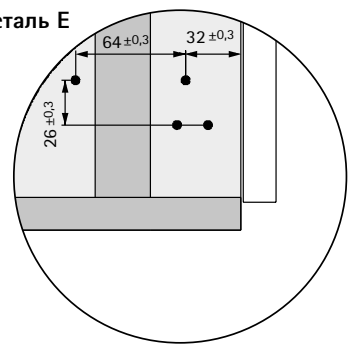

Разрез C–C

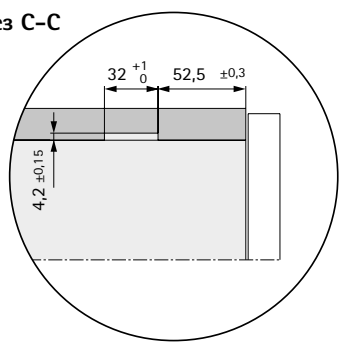

Возможно использование для боковины InnoTech

- **Пример конструкции, замочная система**
- **Изменяемая монтажная ширина / рядные отверстия 32 мм / двустороннее запирание**

Монтажная ситуация, масштаб чертежа 1 : 1

Вертикальное разделение

1 HE	Панель с замком с поворотной штангойs
2 HE	Боковина InnoTech Atira
	Направляющие Quadro V6+ полного выдвижения
2 HE	Боковина InnoTech Atira
	Направляющие Quadro V6+ полного выдвижения
5 HE	Боковина InnoTech Atira с регулируемой подвесной рамой
	Направляющие Quadro V6+ полного выдвижения
9 HE + 1 =	Запорная штанга

Артикул	Кол-во
9 209 612	1 шт.

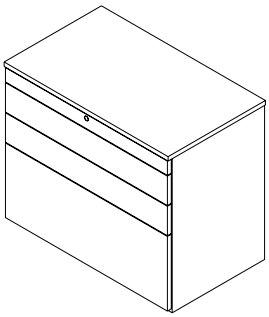

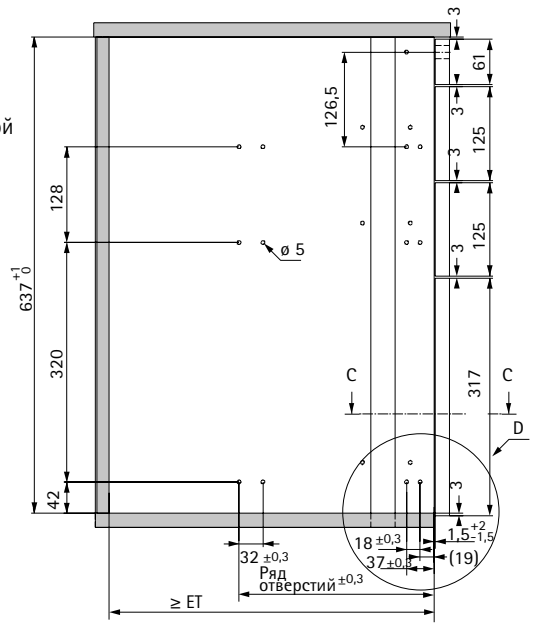

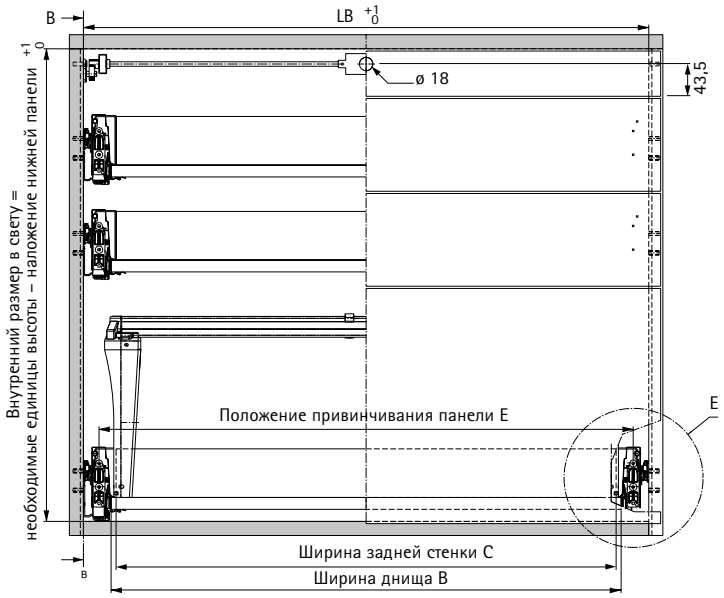

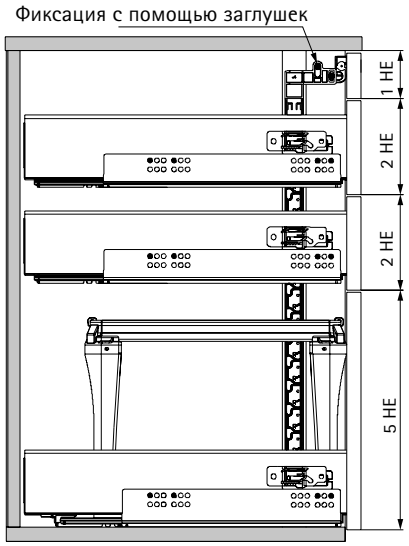

Деталь E

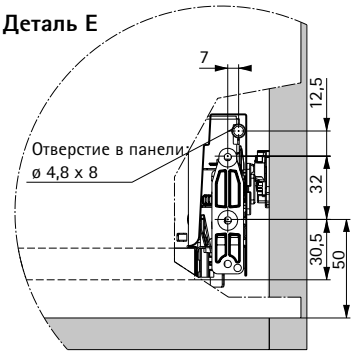

Деталь D

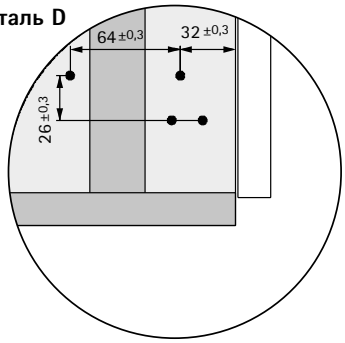

Разрез C–C

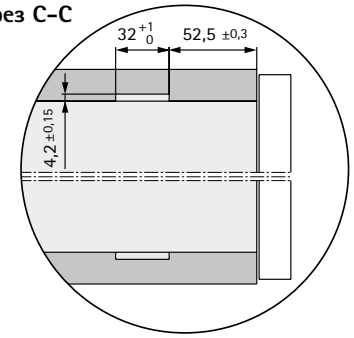

Возможно использование для боковины InnoTech



Frame для ArciTech 1042 – 1043



ArciTech Pull / InnoTech Pull 1044 – 1048



Основа для ArciTech 1049 – 1050



InsertFlex 1051 – 1052



Bin.it Vario 1053 – 1054



Bin.it Flex 1055



Bin.it Smart 1056 – 1057



Выдвижная корзина для белья InnoTech Pull Laundry 1058

Обзор ассортимента / сравнение технических характеристик

	Frame для ArciTech	ArciTech Pull	InnoTech Pull
			
Страница	1042 - 1043	1044 - 1045	1046 - 1048
Описание	▸ Расположение сверху, подходит для – выдвижных ящиков ArciTech – направляющих полного выдвижения Actro ▸ Демпфер Silent System	▸ Расположение сверху, подходит для – выдвижных ящиков ArciTech – направляющих полного выдвижения Actro ▸ Демпфер Silent System	▸ Расположение сверху, подходит для – выдвижных ящиков InnoTech Atira – направляющих полного выдвижения Quadro ▸ Демпфер Silent System
Ширина шкафа, мм	▸ 450, 500 или 600 мм	▸ 300, 400, 450, 500 или 600 мм	▸ 300, 400, 450, 500 или 600 мм
Сортировка мусора	от 2 до 4 частей	от 1 до 6 частей	от 1 до 6 частей
Объем, л	▸ 2 x или 12 l + 2 x 10 l ▸ + 2 x 10 l ▸ 20 l + 2 x 10 l ▸ 20 l + 2 x 10 l + 3 x 3,5 l	Контейнеры можно свободно комбинировать	Контейнеры можно свободно комбинировать
Системы открывания (опция)	▸ Электромеханическая система открывания Easys	▸ Электромеханическая система открывания Easys ▸ Педаль	▸ Электромеханическая система открывания Easys ▸ Механизм Push to open ▸ Педаль

Обзор ассортимента / сравнение технических характеристик

Основа для ArciTech	InsertFlex	Bin.it Vario	Bin.it Flex
			
1049 - 1050	1051 - 1052	1053 - 1054	1055
▸ Расположение снизу, подходит для – короба ArciTech – направляющих полного выдвижения Actro ▸ Демпфер Silent System	▸ Расположение снизу, подходит для короба ArciTech или InnoTech Atira ▸ Подходит для установки на готовую мебель	▸ Расположение снизу, подходит для короба ArciTech или InnoTech Atira ▸ Подходит для установки на готовую мебель	▸ Расположение снизу, подходит для короба ArciTech или InnoTech Atira ▸ Подходит для установки на готовую мебель
▸ 450, 500, 600 или 900 мм	▸ 450, 500, 600 или 900 мм	▸ 300 мм ▸ 450–600 мм ▸ 600–1200 мм	▸ 600 мм ▸ 900 мм
на 3 или на 4 части	на 3 или на 4 части	от 1 до 4 частей	на 2 или на 4 части
▸ 20 l + 2 x 10 l ▸ 2 x 20 l + 2 x 10 l	▸ 18 l + 2 x 8 l ▸ 2 x 18 l + 2 x 8 l	▸ 17 l + 8 l ▸ 17 l + 2 x 8 l ▸ 17 l + 11 l + 8 l + 5 l ▸ 40 l	▸ 2 x 12 l ▸ 2 x 12 l + 2 x 5,5 l
▸ Электромеханическая система открывания Easys ▸ Механизм Push to open	▸ Электромеханическая система открывания Easys ▸ Механизм Push to open	▸ Электромеханическая система открывания Easys ▸ Механизм Push to open	▸ Электромеханическая система открывания Easys ▸ Механизм Push to open

	Bin.it Smart
	
Страница	1056 - 1057
Описание	▸ Расположение снизу, подходит для короба ArciTech или InnoTech Atira ▸ Подходит для установки на готовую мебель
Ширина шкафа, мм	▸ 450, 500 или 600 мм
Сортировка мусора	3 части
Объем, л	▸ 16 l + 2 x 8 l
Системы открывания (опция)	▸ Электромеханическая система открывания Easys ▸ Механизм Push to open



- Система сортировки мусора с верхним ходовым профилем для коробов ArciTech, высота 186 мм, номинальная длина (NL) 400 или 500 мм
- Вместо днища выдвижного ящика используется стабилизирующая рама, после этого рамный поддон устанавливается на боковину ArciTech
- Рамный поддон на боковине ArciTech обеспечивает повышенную устойчивость
- Для боковин ArciTech используется регулировка фасада, дополнительные уголки фасада не требуются
- Компоненты для короба ArciTech заказываются отдельно
- Рамный поддон и крышка из стали с порошковым покрытием, серая платина
- Стабилизирующая рама из алюминия
- Контейнер и крышка из пластика серого цвета

Ссылка на страницу
- Компоненты для короба ArciTech, см. стр. 346 - 347

Frame 450 для ArciTech, NL 400



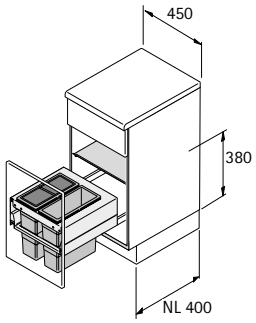

Состав комплекта:
- 1 рамный поддон
- 1 стабилизирующая рама
- 1 системная крышка с полкодержателями
- 2 контейнера по , из них один с крышкой

Артикул	Кол-во
9 208 766	1 компл.

Frame 500 для ArciTech, NL 400



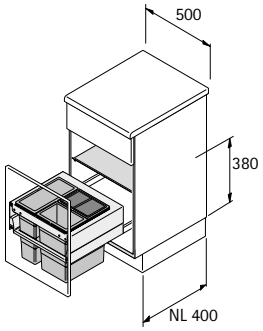

Состав комплекта:
- 1 рамный поддон
- 1 стабилизирующая рама
- 1 системная крышка с полкодержателями
- 1 контейнер 12 l
- 2 контейнера по 10 l, из них один с крышкой

Артикул	Кол-во
9 208 769	1 компл.

Frame 600 для ArciTech, NL 400



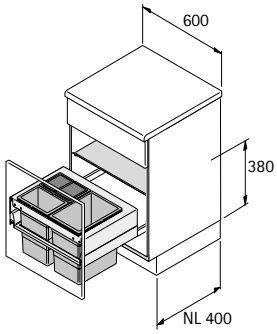

Состав комплекта:
- 1 рамный поддон
- 1 стабилизирующая рама
- 1 системная крышка с полкодержателями
- 1 контейнер 20 l
- 2 контейнера по 10 l, из них один с крышкой

Артикул	Кол-во
9 208 770	1 компл.

Frame 450 для ArciTech, NL 500



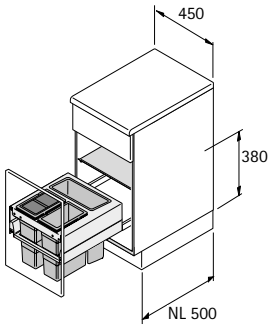

Состав комплекта:
- 1 рамный поддон
- 1 стабилизирующая рама
- 1 системная крышка с полкодержателями
- 1 контейнер
- 2 контейнера по 10 l, из них один с крышкой

Артикул	Кол-во
9 208 771	1 компл.

Frame 500 для ArciTech, NL 500



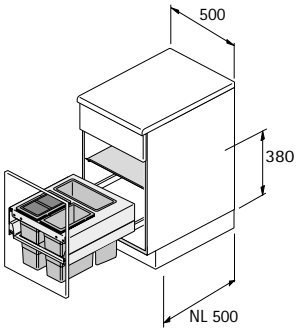

Состав комплекта:
- 1 рамный поддон
- 1 стабилизирующая рама
- 1 системная крышка с полкодержателями
- 1 контейнер
- 2 контейнера по 10 l, из них один с крышкой

Артикул	Кол-во
9 208 772	1 компл.

Frame 600 для ArciTech, NL 500



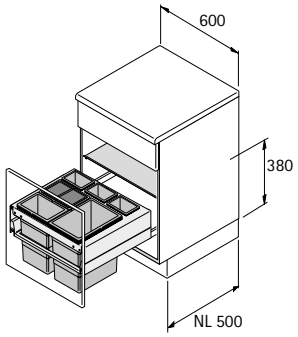

Состав комплекта:
- 1 рамный поддон
- 1 стабилизирующая рама
- 1 системная крышка с полкодержателями
- 1 контейнер 20 l
- 2 контейнера по 10 l, из них один с крышкой
- 3 лотка 2,5 l

Артикул	Кол-во
9 208 773	1 компл.

Монтаж

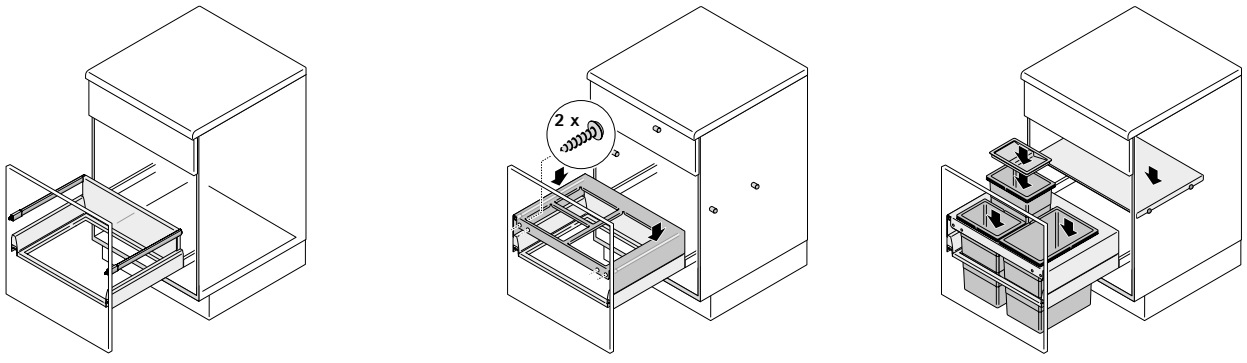



- Система сбора и сортировки мусора подходит для ящиков ArciTech с высотой боковины 94 мм
- Рама ArciTech Pull крепится вместо днища ящика
- Рамы оснащаются по желанию пользователя различными ведрами и принадлежностями
- Контейнеры необходимо заказывать отдельно
- Комплект выдвижного ящика ArciTech необходимо заказывать отдельно
- Сталь с порошковым покрытием, цвет серебристый

Состав комплекта:
- 1 монтажная рама с опорой панели и крышкой
- Крепеж

Ссылка на страницу
- Контейнер см. на стр. 1045
- Компоненты выдвижного ящика ArciTech, см. стр. 346 - 347
- Другие принадлежности см. на стр. 1048

Рама ArciTech Pull

Для корпуса шириной ... мм	Модель	**Артикул / номинальная длина в мм**			Кол-во
		270	**400**	**500**	
300		**9 132 362**		**9 132 365**	1 компл.
400		**9 132 363**		**9 132 366**	1 компл.
450		**9 132 364**	**9 208 744**	**9 132 367**	1 компл.
500			**9 208 745**	**9 132 368**	1 компл.
600			**9 208 746**	**9 132 371**	1 компл.
600	600 – 2 (для 2 x 42 л)			**9 134 772**	1 компл.

Разделители

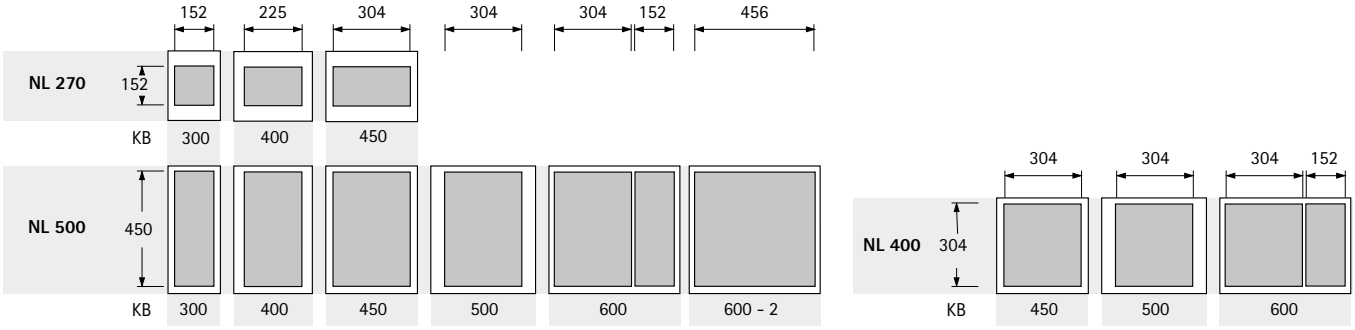

NL = Номинальная длина **KB = Ширина корпуса**

Монтаж

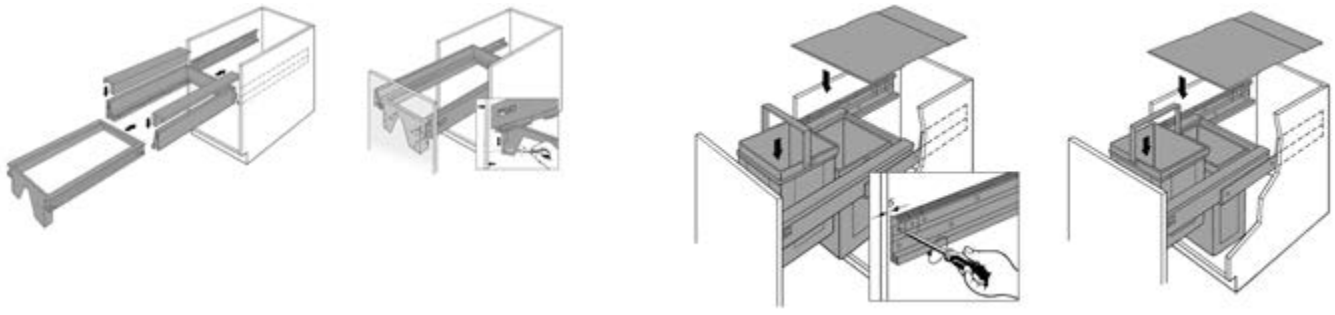



- Для установки в раму ArciTech Pull
- Пластмассовое ведро с прочной двойной ручкой
- Контейнеры поставляются без крышек
- Крышки заказываются отдельно, см. ниже
- Указанные ниже значения высоты крышки представляют собой габаритные размеры, высота прилегания каждой отдельной крышки составляет 2 мм

Ссылка на страницу
- Рама ArciTech Pull, см. стр. 1044

Контейнер

Изделие	Материал / поверхность	Ширина в мм	Глубина в мм	Высота в мм	**Артикул**	Кол-во
Контейнер 5 л	Пластик, цвет серый	152	152	295	**9 132 375**	1 шт.
Контейнер 7 л	Пластик, цвет серый	152	225	260	**9 132 376**	1 шт.
Контейнер 8 л	Пластик, цвет серый	152	225	295	**9 132 377**	1 шт.
Контейнер 11 л	Пластик, цвет серый	152	304	295	**9 132 378**	1 шт.
Контейнер 15 л	Пластик, цвет серый	225	304	260	**9 132 379**	1 шт.
Контейнер 17 л	Пластик, цвет серый	225	304	295	**9 132 380**	1 шт.
Контейнер 29 л	Пластик, цвет серый	225	304	460	**9 132 381**	1 шт.
Контейнер 42 л	Пластик, цвет серый	225	456	495	**9 134 859**	1 шт.

Крышка

Изделие	Материал / поверхность	Ширина в мм	Глубина в мм	Высота в мм	**Артикул**	Кол-во
Крышка 5 л	Пластик, цвет серый	152	152	21	**9 132 383**	1 шт.
Крышка 5 л	Пластик зеленого цвета	152	152	21	**9 132 344**	1 шт.
Крышка 7 / 8 л	Пластик, цвет серый	152	225	21	**9 132 384**	1 шт.
Крышка 7 / 8 л	Пластик зеленого цвета	152	225	21	**9 132 382**	1 шт.
Крышка 11 л	Пластик, цвет серый	152	304	21	**9 132 385**	1 шт.
Крышка 15 / 17 / 29 л	Пластик, цвет серый	225	304	21	**9 132 386**	1 шт.
Крышка 42 л	Пластик, цвет серый	225	456	21	**9 134 860**	1 шт.

Монтажная схема

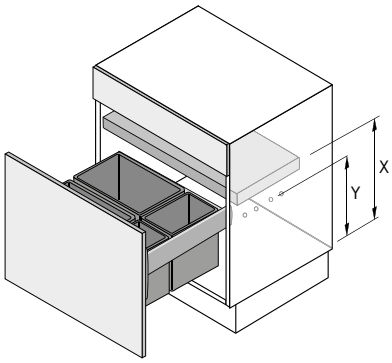

Высота контейнера, мм	**X мм**	**Y мм**
260	332	247
295	367	282
460	532	447
495	567	482



- Система сбора и сортировки мусора подходит для ящиков InnoTech / InnoTech Atira с высотой боковины 70 мм
- Рама InnoTech Pull крепится вместо днища ящика
- Рама может комплектоваться различными контейнерами и принадлежностями
- Контейнеры необходимо заказывать отдельно
- Компоненты выдвижного ящика InnoTech / InnoTech Atira необходимо заказывать отдельно
- В качестве опции возможно применение с направляющими полного выдвижения Quadro V6 с функцией Push to open
- Сталь с порошковым покрытием, цвет серебристый

Состав комплекта:
- 1 монтажная рама с опорой панели и крышкой
- Крепеж

Ссылка на страницу
- Контейнер, см. стр. 1047
- Компоненты выдвижного ящика InnoTech / InnoTech Atira, см. стр. 726 - 727
- Дополнительные принадлежности, см. стр. 1048

Рама InnoTech Pull

Для корпуса шириной ... мм	Модель	Артикул / номинальная длина в мм			Кол-во
		260	420	470	
300		**9 132 351**		**9 132 354**	1 компл.
400		**9 132 352**		**9 132 355**	1 компл.
450		**9 132 353**	**9 208 747**	**9 132 356**	1 компл.
500			**9 208 748**	**9 132 357**	1 компл.
600			**9 208 749**	**9 132 359**	1 компл.
600	600 – 2 (для 2 x 42 л)			**9 134 771**	1 компл.

Разделители

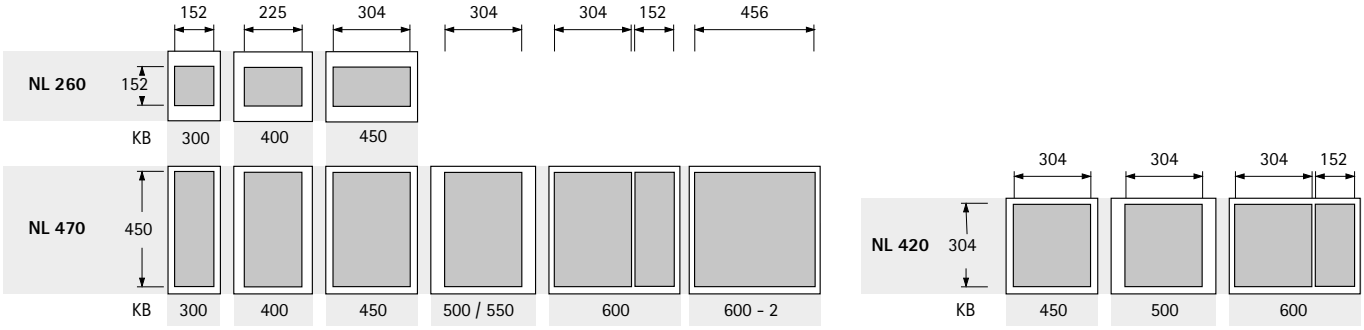

NL = Номинальная длина **KB = Ширина корпуса**

Монтаж

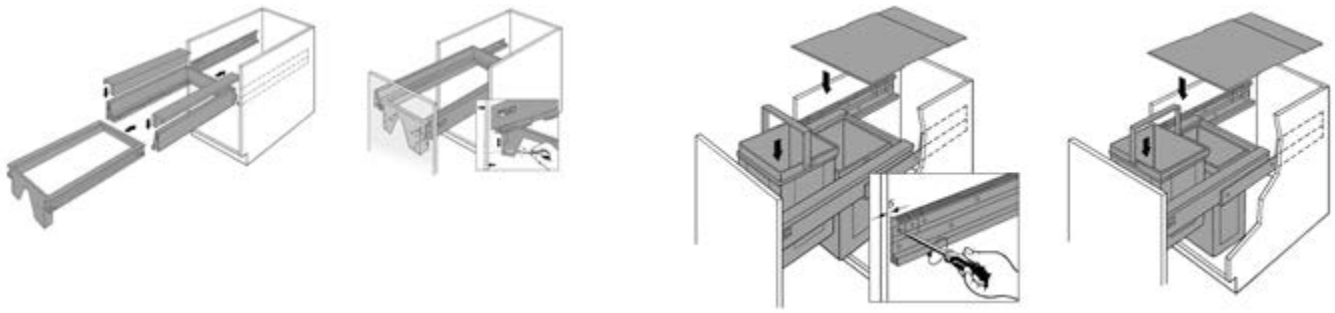



- Для индивидуального наполнения рамы InnoTech Pull
- Пластмассовое ведро с прочной двойной ручкой
- Контейнеры поставляются без крышек
- Крышки заказываются отдельно, см. ниже
- Высота контейнеров в таблице дана без учета высоты крышки 2 мм

Ссылка на страницу
- Рамы InnoTech Pull, см. стр. 1046

Контейнер

Изделие	Поверхность	Ширина в мм	Глубина в мм	**Артикул**	Кол-во
Контейнер 5 л	Пластик, цвет серый	152	152	**9 132 375**	1 шт.
Контейнер 7 л	Пластик, цвет серый	152	225	**9 132 376**	1 шт.
Контейнер 8 л	Пластик, цвет серый	152	225	**9 132 377**	1 шт.
Контейнер 11 л	Пластик, цвет серый	152	304	**9 132 378**	1 шт.
Контейнер 15 л	Пластик, цвет серый	225	304	**9 132 379**	1 шт.
Контейнер 17 л	Пластик, цвет серый	225	304	**9 132 380**	1 шт.
Контейнер 29 л	Пластик, цвет серый	225	304	**9 132 381**	1 шт.
Контейнер 42 л	Пластик, цвет серый	225	456	**9 134 859**	1 шт.

Крышка

Изделие	Поверхность	Ширина в мм	Глубина в мм	**Артикул**	Кол-во
Крышка 5 л	Пластик, цвет серый	152	152	**9 132 383**	1 шт.
Крышка 5 л	Пластмасса зеленого цвета	152	152	**9 132 344**	1 шт.
Крышка 7 / 8 л	Пластик, цвет серый	152	225	**9 132 384**	1 шт.
Крышка 7 / 8 л	Пластмасса зеленого цвета	152	225	**9 132 382**	1 шт.
Крышка 11 л	Пластик, цвет серый	152	304	**9 132 385**	1 шт.
Крышка 15 / 17 / 29 л	Пластик, цвет серый	225	304	**9 132 386**	1 шт.
Крышка 42 л	Пластик, цвет серый	225	456	**9 134 860**	1 шт.

Монтажная схема

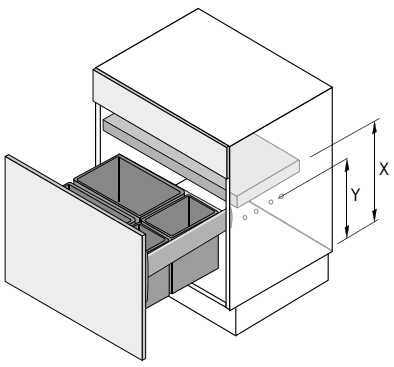

Высота контейнера, мм	**X мм**	**Y мм**
260	310	222
295	345	257
460	510	422
495	545	457

Принадлежности ArciTech Pull и InnoTech Pull











- Элементы внутренней организации для ArciTech Pull и InnoTech Pull
- Многофункциональная рама с набором для уборки и рейка для выбивания кофейной гущи
- Практичное индивидуальное разделение для чистящих средств и т. п.
- Набор для уборки и разделители из пластмассы
- Рейка для выбивания, сталь

Изделие	Артикул	Кол-во
1 Набор для уборки с рейкой для выбивания, для контейнер 11 л	**9 132 391**	1 компл.
2 Разделитель для контейнер 11 л	**9 132 392**	1 компл.
3 Разделитель для контейнер 17 л	**9 132 393**	1 компл.

Педаль ArciTech Pull и InnoTech Pull





- Дополнительная ножная педаль Pull
- Подходит для систем для сбора и сортировки мусора ArciTech Pull и InnoTech Pull
- Элегантный дизайн
- Нержавеющая сталь

Артикул	Кол-во
9 111 679	1 шт.



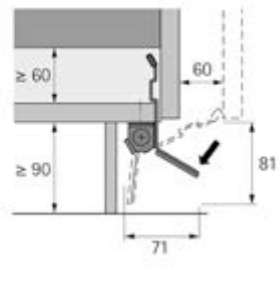

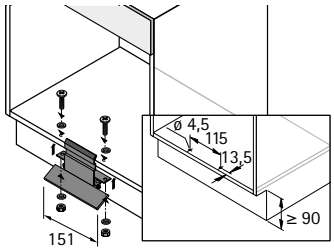

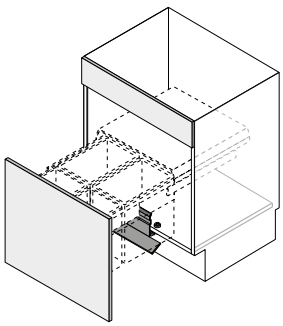



- Система сортировки мусора с нижним ходовым профилем для коробов ArciTech, высота 186 мм, номинальная длина (NL) 500 или 550 мм
- Монтажная высота 380 мм от верхней кромки днища ящика
- Рамный поддон устанавливается на боковину ArciTech, обеспечивая повышенную устойчивость
- Для боковин ArciTech используется регулировка фасада, дополнительные уголки фасада не требуются
- Компоненты для короба ArciTech заказываются отдельно
- Рамный поддон и крышка из стали с порошковым покрытием, серая платина
- Контейнер и крышка из пластика серого цвета

Ссылка на страницу
- Компоненты для короба ArciTech, см. стр. 346 - 347

Основа 450 для ArciTech



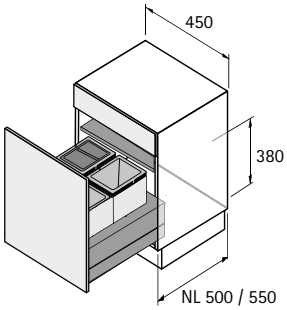

- Для корпуса шириной 450 мм

Состав комплекта:
- 1 рамный поддон
- 1 системная крышка с полкодержателями
- 1 контейнер 20 l
- 2 контейнера по 10 l, из них один с крышкой

Номинальная длина, мм	**Артикул**	Кол-во
500	**9 208 774**	1 компл.
550	**9 208 779**	1 компл.

Основа 500 для ArciTech



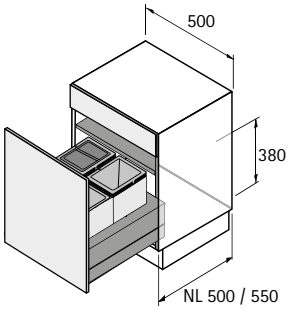

- Для корпуса шириной 500 мм

Состав комплекта:
- 1 рамный поддон
- 1 системная крышка с полкодержателями
- 1 контейнер 20 l
- 2 контейнера по 10 l, из них один с крышкой

Номинальная длина, мм	**Артикул**	Кол-во
500	**9 208 776**	1 компл.
550	**9 208 783**	1 компл.

Основа 600 для ArciTech



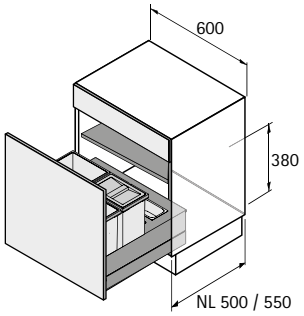

- Для корпуса шириной 600 мм

Состав комплекта:
- 1 рамный поддон
- 1 системная крышка с полкодержателями
- 1 контейнер 20 l
- 2 контейнера по 10 l, из них один с крышкой
- 1 контейнер для мелких принадлежностей, из пластика, цвет серый
- 3 разделителя, из пластика серого цвета

Номинальная длина, мм	**Артикул**	Кол-во
500	**9 208 777**	1 компл.
550	**9 208 784**	1 компл.

Основа 900 для ArciTech



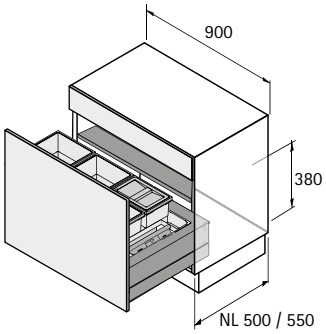

- Для корпуса шириной 900 мм

Состав комплекта:
- 1 рамный поддон
- 1 системная крышка с полкодержателями
- 2 контейнера по 20 l
- 2 контейнера по 10 l, из них один с крышкой
- 1 набор для уборки, пластмасса красного цвета
- 2 лотка для принадлежностей, пластик серого цвета
- 5 разделителей, из пластика серого цвета

Номинальная длина, мм	**Артикул**	Кол-во
500	**9 208 778**	1 компл.
550	**9 208 785**	1 компл.

Монтаж

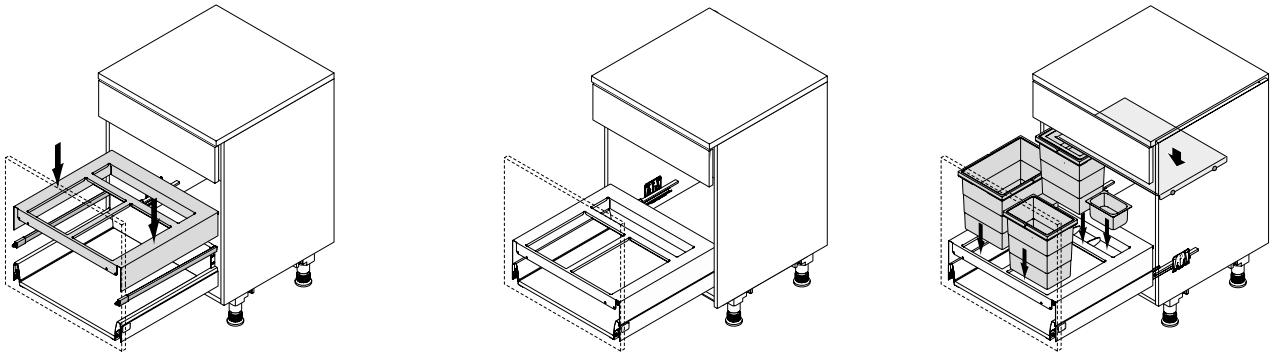



- Для коробов ArciTech (высота 186 мм или 218 мм, номинальная длина (NL) 500 мм) или InnoTech Atira (высота 144 мм или 176 мм, номинальная длина (NL) 470 мм)
- Монтажная высота 345 мм от верхней кромки днища ящика
- Монтажная рама устанавливается на релинг и фиксируется на передней панели и днище ящика
- Крышка с направляющими частичного открывания представляет собой дополнительное место для хранения
- Монтажные рамы, выдвижные крышки и контейнер с крышками изготавливаются из пластмассы серого цвета

InsertFlex 450



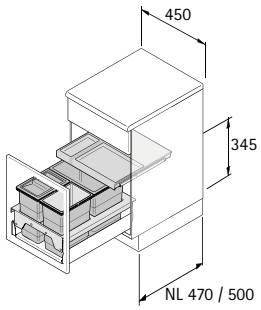

- Для шкафа шириной 450 мм

Состав комплекта:
- 1 монтажная рама
- 1 выдвижная крышка
- 1 контейнер 18 l
- 2 контейнера 8 l, из них одно с крышкой
- Крепеж

Артикул	Кол-во
9 207 638	1 компл.

InsertFlex 500



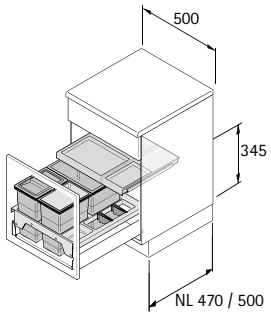

- Для шкафа шириной 500 мм

Состав комплекта:
- 1 монтажная рама с отсеком для хранения справа
- 1 выдвижная крышка
- 1 контейнер 18 l
- 2 контейнера 8 l, из них одно с крышкой
- Крепеж и 2 перегородки

Артикул	Кол-во
9 207 641	1 компл.

InsertFlex 600



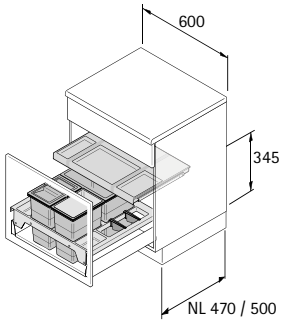

- Для шкафа шириной 600 мм

Состав комплекта:
- 1 монтажная рама, по одному отсеку для хранения справа и слева
- 1 выдвижная крышка
- 1 контейнер 18 l
- 2 контейнера 8 l, из них одно с крышкой
- Крепеж и 4 перегородки

Артикул	Кол-во
9 207 642	1 компл.

InsertFlex 900



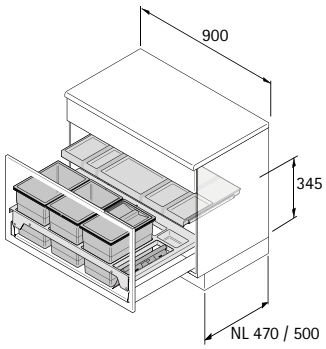

- Для шкафа шириной 900 мм

Состав комплекта:
- 1 монтажная рама с отсеком для хранения сзади
- 1 выдвижная крышка
- 2 контейнера 18 l
- 2 контейнера 8 l, из них одно с крышкой
- 1 набор для уборки, пластмасса красного цвета
- Крепеж и 3 перегородки

Артикул	Кол-во
9 207 644	1 компл.

Монтаж

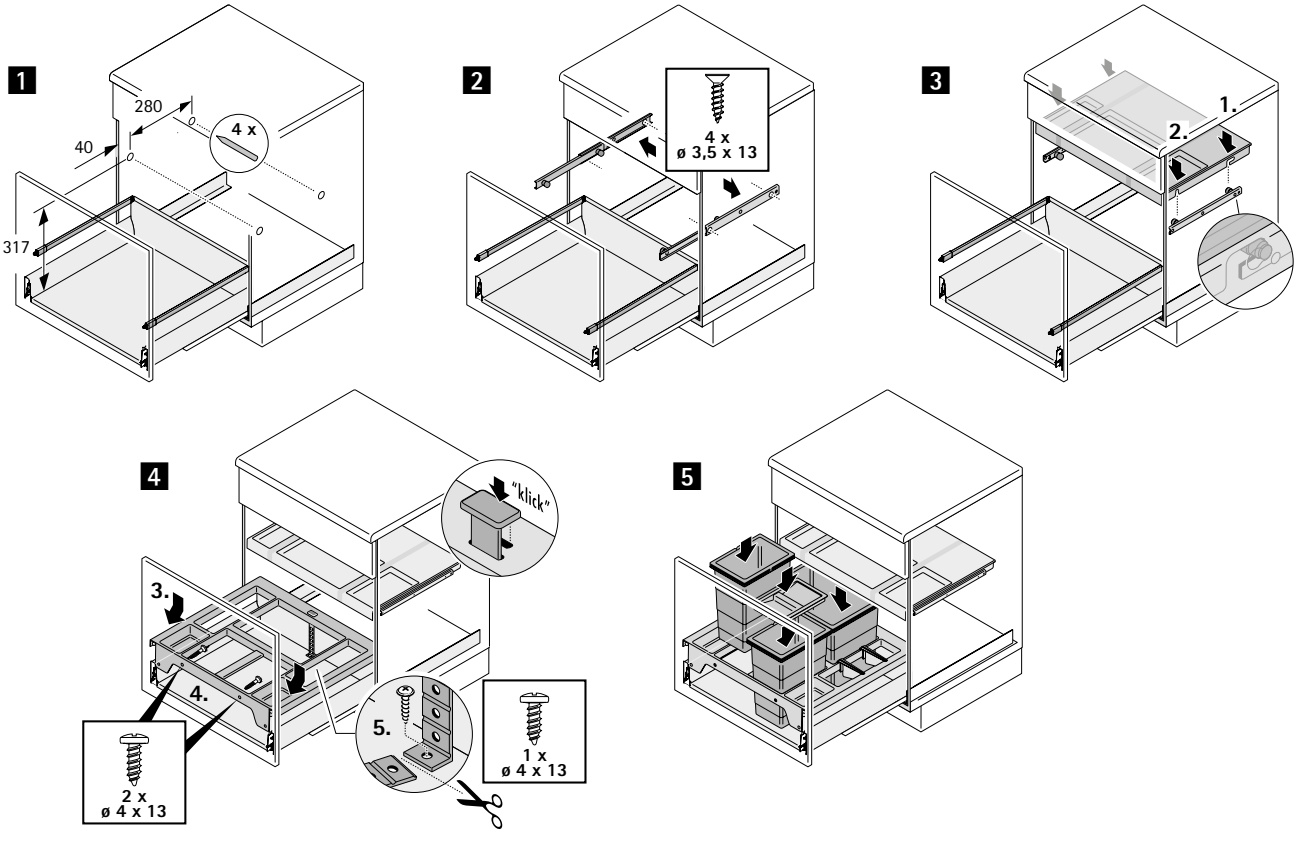

Bin.it Vario 300



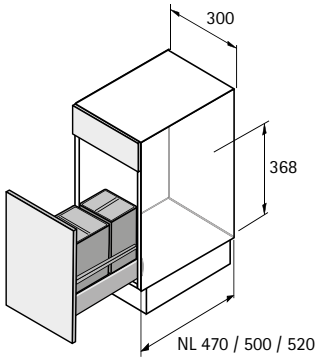

- Для установки в короб InnoTech / InnoTech Atira, номинальная длина (NL) 470 / 520 мм, а также ArciTech, номинальная длина (NL) 500 мм
- Для шкафа шириной 300 мм
- Емкость 30 литр
- Монтажная высота 368 мм
- Размеры для раскроя съемного коврика: макс. ширина 250 мм, макс. глубина 512 мм мин. ширина 190 мм, мин. глубина 450 мм
- Съемный коврик, контейнер и крышки изготавливаются из пластмассы серого цвета

Состав комплекта:

- 2 контейнера с крышкой 20 l + 10 l
- 1 съемный коврик

Артикул	Кол-во
9 207 645	1 компл.

Bin.it Vario 300 — 40 л



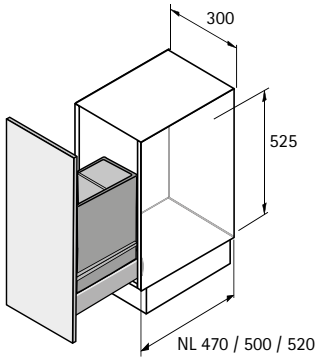

- Для установки в короб InnoTech / InnoTech Atira, номинальная длина (NL) 470 / 520 мм, а также ArciTech, номинальная длина (NL) 500 мм
- Для шкафа шириной 300 мм
- Емкость 40 литр
- Монтажная высота 525 мм
- Размеры для раскроя вкладыша: макс. ширина 220 мм, макс. глубина 565 мм мин. ширина 205 мм, мин. глубина 400 мм
- Вкладыш, контейнер и крышки изготавливаются из пластмассы серого цвета

Состав комплекта:

- 1 контейнера с крышкой 40 l
- 1 вкладыш

Артикул	Кол-во
9 207 649	1 компл.

Bin.it Vario 450–600



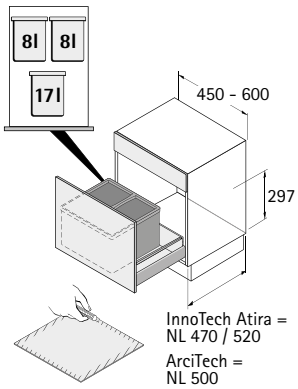

- Для установки в короб InnoTech / InnoTech Atira, номинальная длина (NL) 470 / 520 мм, а также ArciTech, номинальная длина (NL) 500 мм
- Для шкафов шириной 450–600 мм путем раскроя противоскользящего коврика
- Емкость 33 литра
- Монтажная высота 297 мм
- Размеры для раскроя коврика: макс. ширина 565 мм, макс. глубина 565 мм мин. ширина 311 мм, мин. глубина 456 мм
- Съемный коврик, контейнер и крышки изготавливаются из пластмассы серого цвета

Состав комплекта:

- 3 контейнера с крышкой 17 l + 8 l + 8 l
- 1 съемный коврик

Артикул	Кол-во
9 105 101	1 компл.

Bin.it Vario 600–1200



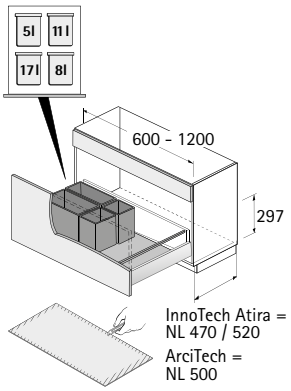

- Для установки в короб InnoTech / InnoTech Atira, номинальная длина (NL) 470 / 520 мм, а также ArciTech, номинальная длина (NL) 500 мм
- Для шкафов шириной 600–1200 мм путем раскроя нескользящего коврика
- Емкость 41 литр
- Монтажная высота 297 мм
- Размеры для раскроя коврика:
  макс. ширина 1125 мм, макс. глубина 565 мм
  мин. ширина 468 мм, мин. глубина 456 мм
- Съемный коврик, контейнер и крышки изготавливаются из пластмассы серого цвета

Состав комплекта:

- 4 контейнера с крышкой 17l + 11l + 8l + 5l
- 1 съемный коврик

Артикул	Кол-во
9 079 921	1 компл.

Bin.it Flex 600



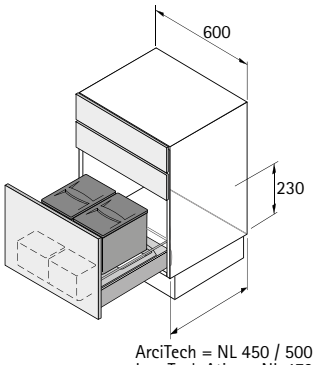

ArciTech = NL 450 / 500
InnoTech Atira = NL 470

- Для установки в короб ArciTech, номинальная длина (NL) 450 / 500 мм, а также InnoTech / InnoTech Atira, номинальная длина (NL) 470 мм
- Для шкафа шириной 600 мм
- Емкость 24 литр
- Монтажная высота 230 мм от верхней кромки днища ящика
- Вставной лоток, с возможностью нарезки под размер, размеры для раскроя:
  макс. ширина 540 мм, макс. глубина 490 мм
  мин. ширина 503 мм, мин. глубина 422 мм
- Вставной поддон, контейнер и крышки изготавливаются из пластмассы серого цвета
- Лотки из прозрачной пластмассы

Состав комплекта:

- 2 контейнера с крышкой 12 l + 12 l
- 2 лотка
- 1 вставной поддон

Артикул	Кол-во
9 132 349	1 компл.

Bin.it Flex 900



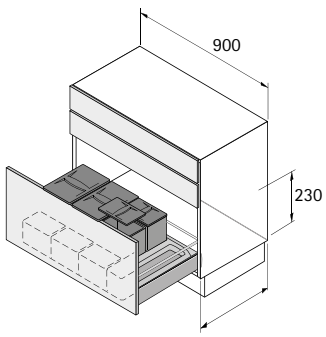

ArciTech = NL 450 / 500
InnoTech Atira = NL 470

- Для установки в короб ArciTech, номинальная длина (NL) 450 / 500 мм, а также InnoTech / InnoTech Atira, номинальная длина (NL) 470 мм
- Для шкафа шириной 900 мм
- Емкость 35 литр
- Монтажная высота 230 мм от верхней кромки днища ящика
- Вставной лоток, с возможностью нарезки под размер, размеры для раскроя:
  макс. ширина 840 мм, макс. глубина 490 мм
  мин. ширина 803 мм, мин. глубина 422 мм
- Вставной поддон, контейнер и крышки изготавливаются из пластмассы серого цвета
- Лотки из прозрачной пластмассы

Состав комплекта:

- 4 контейнера с крышкой 12 l + 12 l + 5,5 l + 5,5 l
- 3 лотка
- 1 вставной поддон

Артикул	Кол-во
9 132 350	1 компл.

Bin.it Smart 450 / 500



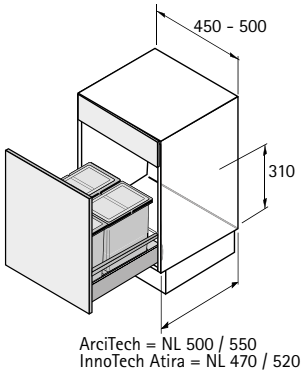

- Для установки в короб ArciTech, номинальная длина (NL) 500 / 550 мм, а также InnoTech / InnoTech Atira, номинальная длина (NL) 470 / 520 мм
- Для шкафа шириной 450 или 500 мм
- Емкость 32 литр
- Монтажная высота 310 мм от верхней кромки днища ящика
- Вставной лоток, с возможностью нарезки под размер, размеры для раскроя:
  макс. ширина 462 мм, макс. глубина 550 мм
  мин. ширина 300 мм, мин. глубина 440 мм
- Вставной поддон и крышки изготавливаются из пластмассы серого цвета, контейнер изготавливаются из пластика цвета антрацит

Состав комплекта:

- 3 контейнера с крышкой 16l + 8l + 8l
- 1 вставной поддон

Артикул	Кол-во
9 208 750	1 компл.

Bin.it Smart 600



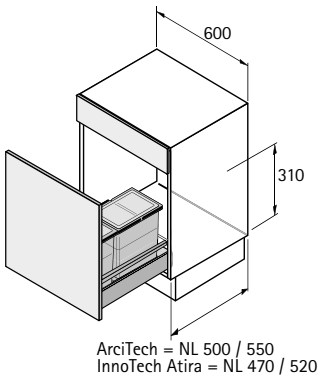

- Для установки в короб ArciTech, номинальная длина (NL) 500 / 550 мм, а также InnoTech / InnoTech Atira, номинальная длина (NL) 470 / 520 мм
- Для шкафа шириной 600 мм
- Емкость 32 литр
- Во вставном лотке можно хранить чистящие средства или дополнительный контейнер емкостью 16 литров.
- Монтажная высота 310 мм от верхней кромки днища ящика
- Вставной лоток, с возможностью нарезки под размер, размеры для раскроя:
  макс. ширина 562 мм, макс. глубина 550 мм
  мин. ширина 452 мм, мин. глубина 440 мм
- Вставной поддон и крышки изготавливаются из пластмассы серого цвета, контейнер изготавливаются из пластика цвета антрацит

Состав комплекта:

- 3 контейнера с крышкой 16l + 8l + 8l
- 1 вставной поддон

Артикул	Кол-во
9 208 752	1 компл.

Общая крышка Bin.it Universal



- Дополнительная общая крышка крепится между боковинами корпуса
- Комбинируется с системами для сбора и сортировки мусора Bin.it Prime, Bin.it Vario, Bin.it Flex и Bin.it Smart
- Опорные профили крепятся на боковины корпуса, крышка помещается на профили и крепится к ним
- Для боковин корпуса толщиной 16 / 18 / 19 мм
- Крышка из серой пластмассы, несущие планки из стали с порошковым покрытием серебристого цвета

Состав комплекта:
- 1 универсальная крышка, глубина 468 мм
- 1 пара несущих планок длиной 493 мм
- Крепеж

Для корпуса шириной ... мм	Ширина x глубина x высота, мм	**Артикул**	Кол-во
450	409 x 493 x 20	**9 208 760**	1 компл.
500	459 x 493 x 20	**9 208 761**	1 компл.
600	559 x 493 x 20	**9 208 762**	1 компл.



- Выдвижная корзина для белья для ящиков InnoTech / InnoTech Atira высота боковины 70 мм
- Для номинальной длины (NL) 470 мм
- Для корпуса шириной 600 мм
- Вместо днища ящика используется рама InnoTech Pull Laundry
- С двумя съемными корзинами для белья с ручками для переноски
- Компоненты выдвижного ящика InnoTech / InnoTech Atira необходимо заказывать отдельно
- Рама с порошковым покрытием серебристого цвета
- Корзины для белья из белого пластика

InnoTech Pull Laundry



Состав комплекта:
- 1 монтажная рама с креплением к передней панели
- 2 корзины для белья 40l
- Крепеж

Ссылка на страницу
- Компоненты выдвижного ящика InnoTech / InnoTech Atira, см. стр. 726 - 727

Артикул	Кол-во
9 207 636	1 компл.

Монтажная схема

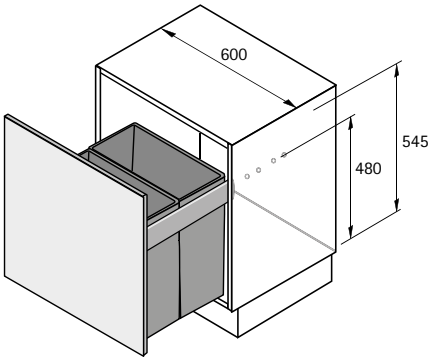

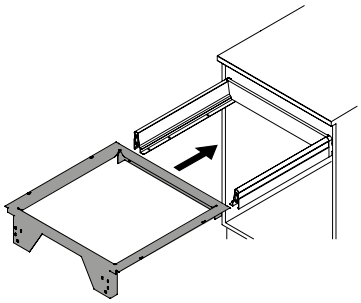

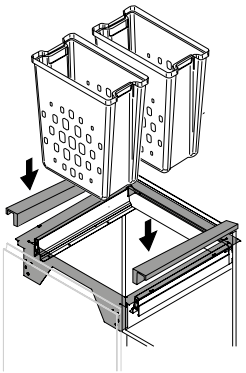

Система выдвижных ящиков с одностеночными боковинами MultiTech



Система выдвижных ящиков с одностеночными боковинами MultiTech – это идеальный «пропуск» в мир металлических выдвижных ящиков: они просты, прочны и легко монтируются. Пять вариантов высоты боковины и семь вариантов длины открывают широкие возможности для оформления и применения. Выдвижные ящики MultiTech экономичны и легко монтируются.



MultiTech является оптимальным решением не только для кухни, но и для жилых комнат, например спален.



Нет причины лишать себя комфорта: бесшумное закрывание с демпфером Silent System теперь доступно и для MultiTech.



MultiTech в офисной мебели с системой подвесных папок и замочной системой.



Наклон передней панели ящика может быть отрегулирован непосредственно на релинге. Точное решение.



Обзор ассортимента 1062 – 1063



Производственная техника 1897

Техническая информация

▸ Монтажная схема 1080 – 1084
▸ Монтаж, регулировка, демонтаж 1085 – 1088
▸ Критерии качества 1093



Выдвижной ящик, высота 54 мм

1064 - 1065



Выдвижной ящик, высота 86 мм

1066 - 1067



Внутренний ящик, высота 86 мм

1066 - 1067



Выдвижной ящик, высота 118 мм

1068 - 1069



Внутренний ящик, высота 118 мм

1068 - 1069



Выдвижной ящик, высота 150 мм

1070 - 1071



Внутренний ящик, высота 150 мм

1070 - 1071



Выдвижной ящик, высота 214 мм

1072 - 1073



Внутренний ящик, высота 214 мм

1072 - 1073



Ящик с релингом / поперечным релингом

1074



Демпфер Silent System

1075



Система внутренней организации для ящиков

1076



Комплект подвесных рам / центральный замок

1077



Принадлежности

1078 - 1079

Система выдвижных ящиков с одностеночными боковинами MultiTech

- **Выдвижной ящик, высота 54 мм**
- **Сталь с порошковым покрытием, цвет белый**



Компоненты

1 Комплект ящика
2 Соединитель передней панели
Дополнительные принадлежности:
3 Демпфер Silent System

A Передняя панель
B Днище (толщина материала 16 мм)
C Деревянная задняя стенка (толщина материала 16 мм)

1 Комплект ящика



- Нагрузочная способность 25 кг, соответствует стандарту EN 15338, уровень 2

Состав комплекта:
- 1 компл. боковин ящика
- 1 компл. роликовых направляющих, частичное выдвижение

Номинальная длина, мм	**Артикул**	Кол-во
275	**9 127 863**	1/10 компл.
350	**9 127 865**	1/10 компл.
400	**9 127 867**	1/10 компл.
450	**9 127 869**	1/10 компл.
500	**9 127 871**	1/10 компл.
550	**9 127 873**	1/10 компл.

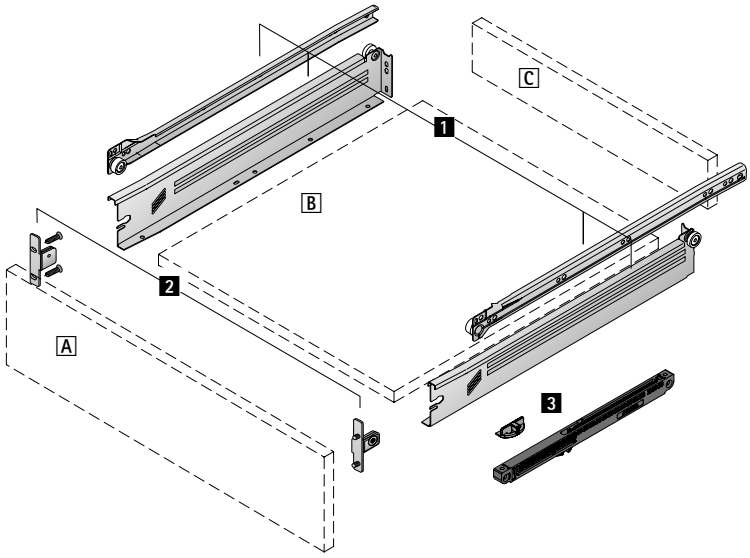

Дополнительно

- Техническая информация, стр. 1080 - 1084

- **Выдвижной ящик, высота 54 мм**
- **Сталь с порошковым покрытием, цвет белый**

2 Соединитель передней панели

- Цинковое литье под давлением, никелированная поверхность



Тип монтажа	**Артикул**	Кол-во
Под прикручивание	**0 079 174**	1/10 компл.
Под запрессовку	**0 079 173**	1/10 компл.

3 Демпфер Silent System

- Легкий монтаж даже на готовую мебель
- Для использования справа или с обеих сторон в шкафу шириной 900 мм и более
- Для использования с обеих сторон требуются 2 комплекта



Состав комплекта:

- 1 демпфер, пластик серого цвета
- 1 активатор, пластик белого цвета
- 1 активатор, пластик серого цвета
- Крепеж

Артикул	Кол-во
9 137 935	1/10 компл.

Продольное сечение

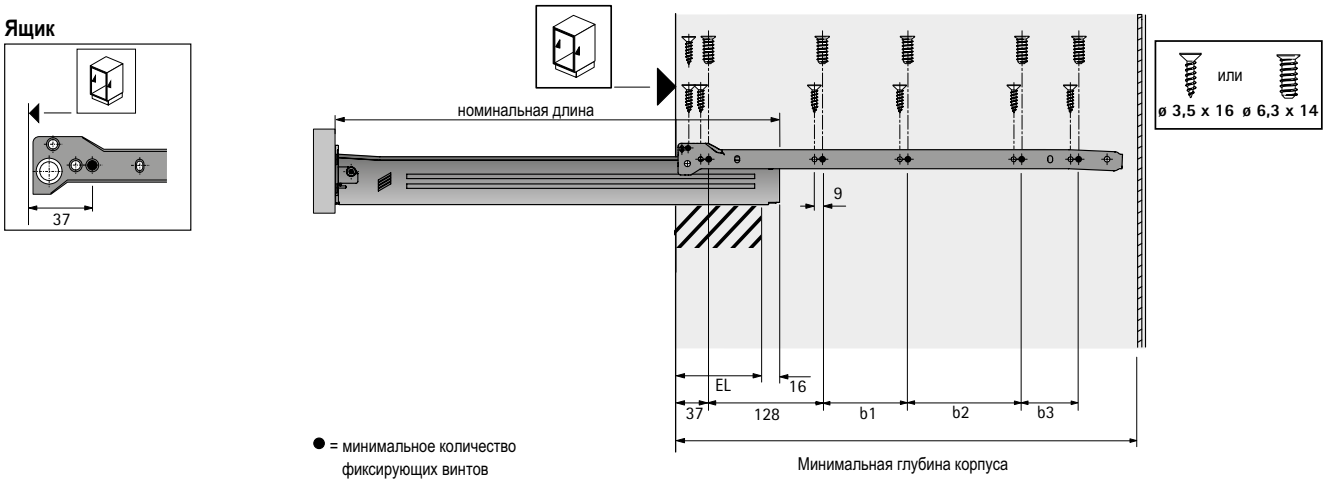

Номинальная длина, мм	Расстояние между отверстиями b1 мм	Расстояние между отверстиями b2 мм	Расстояние между отверстиями b3 мм	Потеря выдвижения EL мм	Минимальная глубина корпуса Выдвижной ящик, мм
275	96			85	285
350	96	64		85	360
400	96	96	32	85	410
450	96	128	32	95	460
500	96	128	64	100	510
550	96	128	128	110	560

- **Ящик / внутренний ящик, высота 86 мм**
- **Сталь с порошковым покрытием, цвет белый**





Компоненты

1 Комплект ящика
2 Соединитель передней панели для ящика, 2 шт.
Дополнительные принадлежности:
3 Заглушка, 1 комплект из 2 шт.
5 Демпфер Silent System

Альтернативно
4 Соединитель передней панели для внутреннего ящика

A Передняя панель
B Днище (толщина материала 16 мм)
C Задняя стенка (толщина материала 16 мм)
D Передняя панель внутреннего ящика (толщина материала 16 мм)

1 Комплект ящика



- Нагрузочная способность 25 кг, соответствует стандарту EN 15338, уровень 2

Состав комплекта:
- 1 компл. боковин ящика
- 1 компл. роликовых направляющих, частичное выдвижение

Номинальная длина, мм	**Артикул**	Кол-во
275	**9 127 877**	1/10 компл.
350	**9 127 879**	1/10 компл.
400	**9 127 881**	1/10 компл.
450	**9 127 883**	1/10 компл.
500	**9 127 885**	1/10 компл.
550	**9 127 887**	1/10 компл.

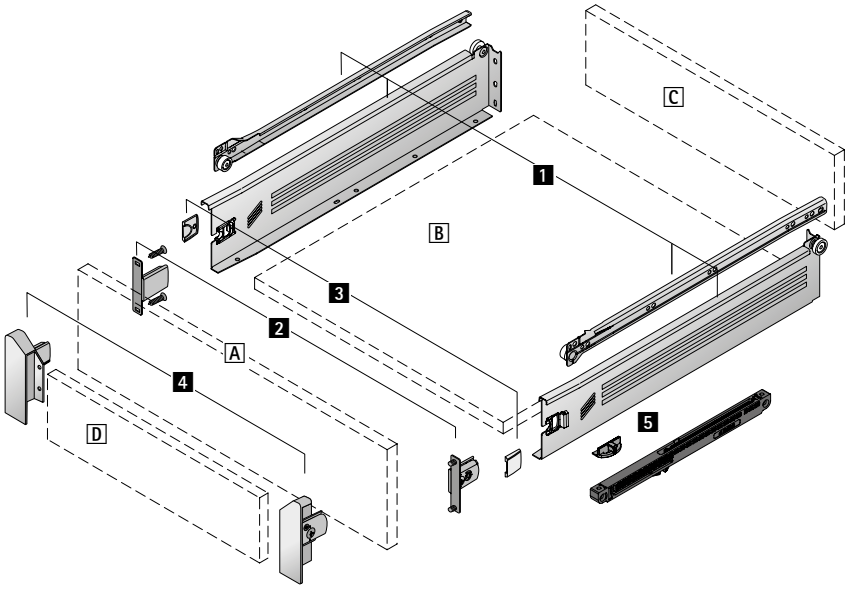

Дополнительно

- Техническая информация, стр. 1080 - 1084

- **Ящик / внутренний ящик, высота 86 мм**
- **Сталь с порошковым покрытием, цвет белый**

2 Соединитель передней панели

- Никелированная сталь



Тип монтажа	Артикул	Кол-во
Под прикручивание	**0 054 997**	1/20 шт.
Под запрессовку	**0 054 998**	1/20 шт.
С разжимным дюбелем	**0 051 477**	1/20 шт.

3 Заглушка

- Пластик



Поверхность	Артикул	Кол-во
Белая с логотипом Hettich	**9 096 745**	1/10 компл.
Белая	**0 046 096**	1/20 шт.

4 Соединитель передней панели для внутреннего ящика

- Пластик

Номинальная высота в мм	Артикул	Кол-во
86	**0 051 487**	1/10 компл.

5 Демпфер Silent System

- Легкий монтаж даже на готовую мебель
- Для использования справа или с обеих сторон в шкафу шириной 900 мм и более
- Для использования с обеих сторон требуются 2 комплекта



Состав комплекта:

- 1 демпфер, пластик серого цвета
- 1 активатор, пластик белого цвета
- 1 активатор, пластик серого цвета
- Крепеж

Артикул	Кол-во
9 137 935	1/10 компл.

Продольное сечение

Ящик

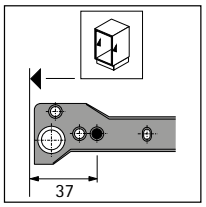

Внутренний ящик

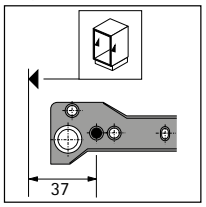

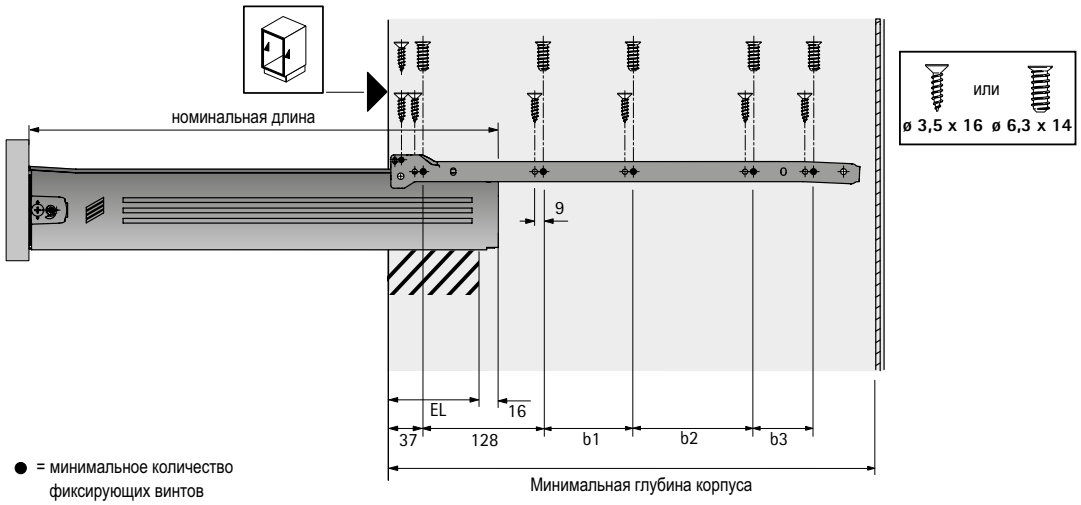

Номинальная длина, мм	Расстояние между отверстиями b1 мм	Расстояние между отверстиями b2 мм	Расстояние между отверстиями b3 мм	Потеря выдвижения EL мм	Минимальная глубина корпуса Выдвижной ящик, мм	Минимальная глубина корпуса Внутренний ящик, мм
275	96			85	285	294
350	96	64		85	360	369
400	96	96	32	85	410	419
450	96	128	32	95	460	469
500	96	128	64	100	510	519
550	96	128	128	110	560	569

Система выдвижных ящиков с одностеночными боковинами MultiTech

- **Ящик / внутренний ящик, высота 118 мм**
- **Сталь с порошковым покрытием, цвет белый**





Компоненты

1 Комплект ящика
2 Соединитель передней панели для ящика, 2 шт.
Дополнительные принадлежности:
3 Заглушка, 1 комплект из 2 шт.
5 Демпфер Silent System

Альтернативно
4 Соединитель передней панели для внутреннего ящика

A Передняя панель
B Днище (толщина материала 16 мм)
C Задняя стенка (толщина материала 16 мм)
D Передняя панель внутреннего ящика (толщина материала 16 мм)

1 Комплект ящика

- Нагрузочная способность 25 кг, соответствует стандарту EN 15338, уровень 2



Состав комплекта:
- 1 компл. боковин ящика
- 1 компл. роликовых направляющих, частичное выдвижение

Номинальная длина, мм	**Артикул**	Кол-во
275	**9 127 891**	1/10 компл.
350	**9 127 893**	1/10 компл.
400	**9 127 895**	1/10 компл.
450	**9 127 897**	1/10 компл.
500	**9 127 899**	1/10 компл.
550	**9 127 901**	1/10 компл.

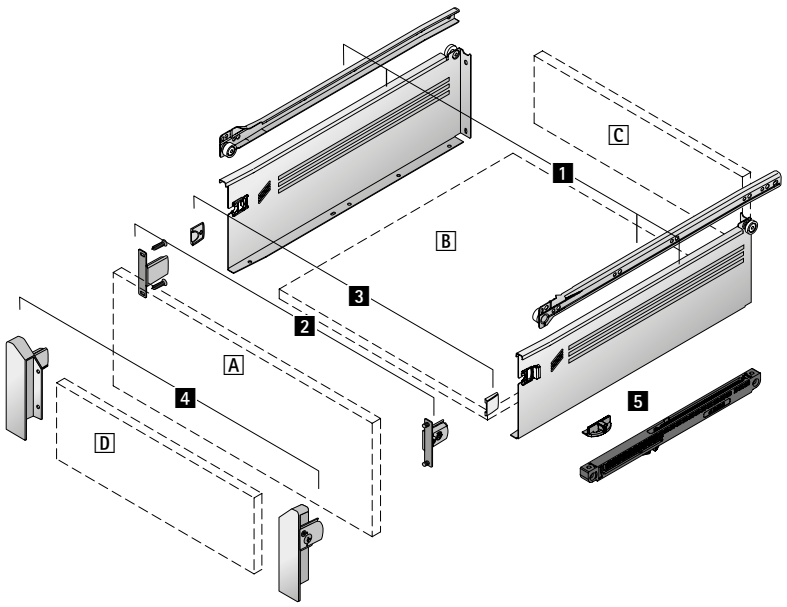

Дополнительно

- Техническая информация, стр. 1080 - 1084

- **Ящик / внутренний ящик, высота 118 мм**
- **Сталь с порошковым покрытием, цвет белый**

2 Соединитель передней панели

- Никелированная сталь



Тип монтажа	Артикул	Кол-во
Под прикручивание	**0 054 997**	1/20 шт.
Под запрессовку	**0 054 998**	1/20 шт.
С разжимным дюбелем	**0 051 477**	1/20 шт.

3 Заглушка

- Пластик



Поверхность	Артикул	Кол-во
Белая с логотипом Hettich	**9 096 745**	1/10 компл.
Белая	**0 046 096**	1/20 шт.

4 Соединитель передней панели для внутреннего ящика

- Пластик

Номинальная высота в мм	Артикул	Кол-во
118	**0 051 489**	1/10 компл.

5 Демпфер Silent System

- Легкий монтаж даже на готовую мебель
- Для использования справа или с обеих сторон в шкафу шириной 900 мм и более
- Для использования с обеих сторон требуются 2 комплекта



Состав комплекта:

- 1 демпфер, пластик серого цвета
- 1 активатор, пластик белого цвета
- 1 активатор, пластик серого цвета
- Крепеж

Артикул	Кол-во
9 137 935	1/10 компл.

Продольное сечение

Ящик

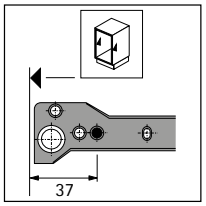

Внутренний ящик

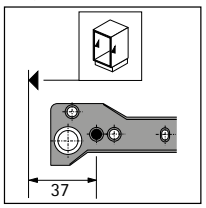

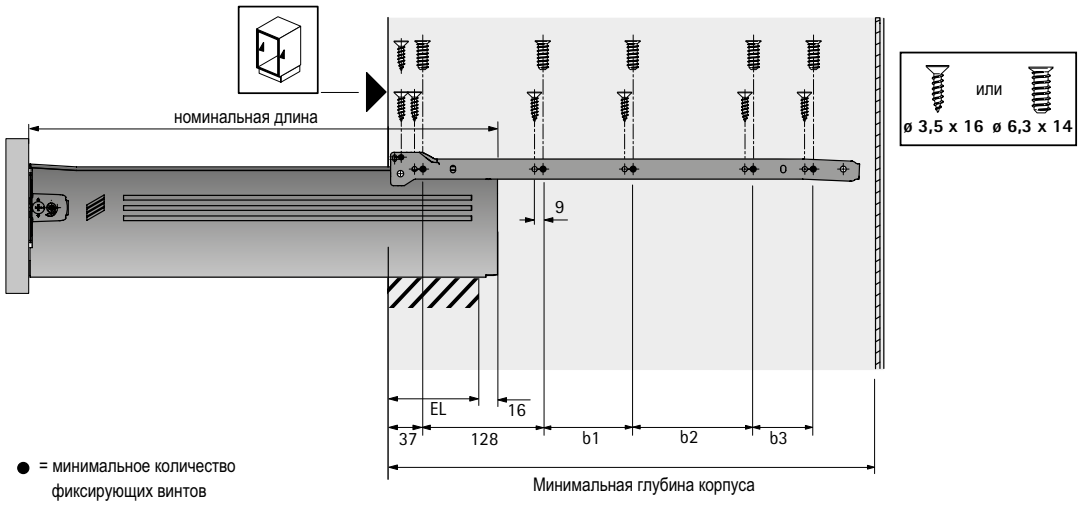

Номинальная длина, мм	Расстояние между отверстиями b1 мм	Расстояние между отверстиями b2 мм	Расстояние между отверстиями b3 мм	Потеря выдвижения EL мм	Минимальная глубина корпуса Выдвижной ящик, мм	Минимальная глубина корпуса Внутренний ящик, мм
275	96			85	285	294
350	96	64		85	360	369
400	96	96	32	85	410	419
450	96	128	32	95	460	469
500	96	128	64	100	510	519
550	96	128	128	110	560	569

Система выдвижных ящиков с одностеночными боковинами MultiTech

- **Ящик / внутренний ящик, высота 150 мм**
- **Сталь с порошковым покрытием, цвет белый**





Компоненты

1 Комплект ящика
2 Соединитель передней панели для ящика, 2 шт.
Дополнительные принадлежности:
3 Заглушка, 1 комплект из 2 шт.
5 Демпфер Silent System

Альтернативно
4 Соединитель передней панели для внутреннего ящика

A Передняя панель
B Днище (толщина материала 16 мм)
C Задняя стенка (толщина материала 16 мм)
D Передняя панель внутреннего ящика (толщина материала 16 мм)

1 Комплект ящика

- Нагрузочная способность 25 кг, соответствует стандарту EN 15338, уровень 2



Состав комплекта:
- 1 компл. боковин ящика
- 1 компл. роликовых направляющих, частичное выдвижение

Номинальная длина, мм	**Артикул**	Кол-во
275	**9 127 905**	1/10 компл.
350	**9 127 907**	1/10 компл.
400	**9 127 909**	1/10 компл.
450	**9 127 911**	1/10 компл.
500	**9 127 913**	1/10 компл.
550	**9 127 915**	1/10 компл.

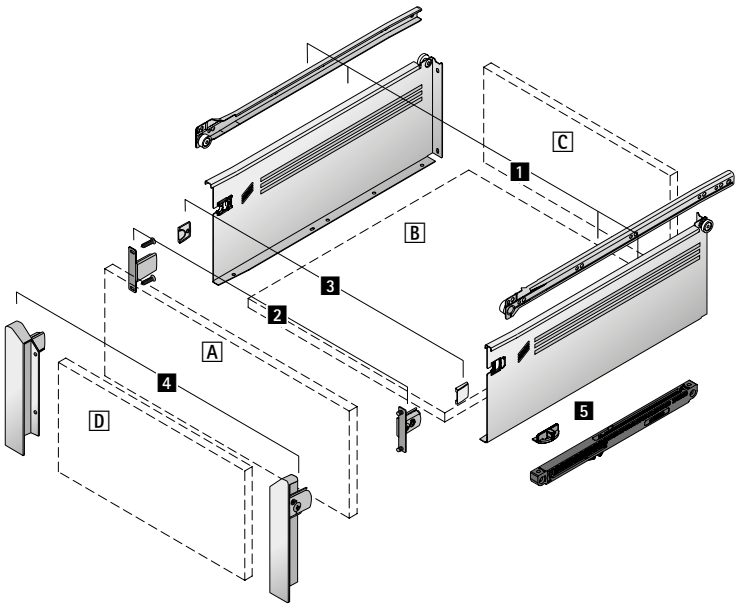

Дополнительно

- Техническая информация, стр. 1080 - 1084

- **Ящик / внутренний ящик, высота 150 мм**
- **Сталь с порошковым покрытием, цвет белый**

2 Соединитель передней панели

- Никелированная сталь



Тип монтажа	Артикул	Кол-во
Под прикручивание	**0 054 997**	1/20 шт.
Под запрессовку	**0 054 998**	1/20 шт.
С разжимным дюбелем	**0 051 477**	1/20 шт.

3 Заглушка

- Пластик



Поверхность	Артикул	Кол-во
Белая с логотипом Hettich	**9 096 745**	1/10 компл.
Белая	**0 046 096**	1/20 шт.

4 Соединитель передней панели для внутреннего ящика

- Пластик

Номинальная высота в мм	Артикул	Кол-во
150	**0 051 491**	1/10 компл.

5 Демпфер Silent System

- Легкий монтаж даже на готовую мебель
- Для использования справа или с обеих сторон в шкафу шириной 900 мм и более
- Для использования с обеих сторон требуются 2 комплекта



Состав комплекта:

- 1 демпфер, пластик серого цвета
- 1 активатор, пластик белого цвета
- 1 активатор, пластик серого цвета
- Крепеж

Артикул	Кол-во
9 137 935	1/10 компл.

Продольное сечение

Ящик

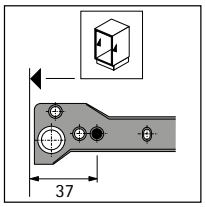

Внутренний ящик

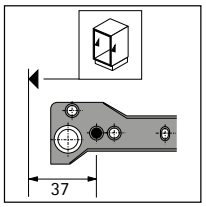

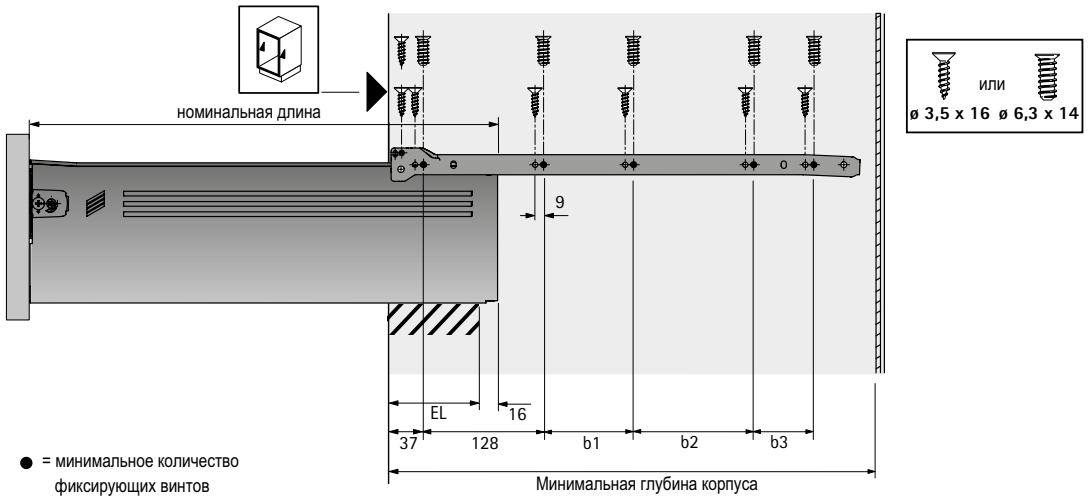

Номинальная длина, мм	Расстояние между отверстиями b1 мм	Расстояние между отверстиями b2 мм	Расстояние между отверстиями b3 мм	Потеря выдвижения EL мм	Минимальная глубина корпуса Выдвижной ящик, мм	Минимальная глубина корпуса Внутренний ящик, мм
275	96			85	285	294
350	96	64		85	360	369
400	96	96	32	85	410	419
450	96	128	32	95	460	469
500	96	128	64	100	510	519
550	96	128	128	110	560	569

Система выдвижных ящиков с одностеночными боковинами MultiTech

- **Ящик / внутренний ящик, высота 214 мм**
- **Сталь с порошковым покрытием, цвет белый**





Компоненты

1 Комплект ящика
2 Соединитель передней панели для ящика, 2 шт.
Дополнительные принадлежности:
3 Заглушка, 1 комплект из 2 шт.
5 Демпфер Silent System

Альтернативно
4 Соединитель передней панели для внутреннего ящика

A Передняя панель
B Днище (толщина материала 16 мм)
C Задняя стенка (толщина материала 16 мм)
D Передняя панель внутреннего ящика (толщина материала 16 мм)

1 Комплект ящика

- Нагрузочная способность 25 кг, соответствует стандарту EN 15338, уровень 2



Состав комплекта:
- 1 компл. боковин ящика
- 1 компл. роликовых направляющих, частичное выдвижение

Номинальная длина, мм	**Артикул**	Кол-во
350	**9 127 917**	1/5 компл.
400	**9 127 919**	1/5 компл.
450	**9 127 921**	1/5 компл.
500	**9 127 923**	1/5 компл.
550	**9 127 925**	1/5 компл.

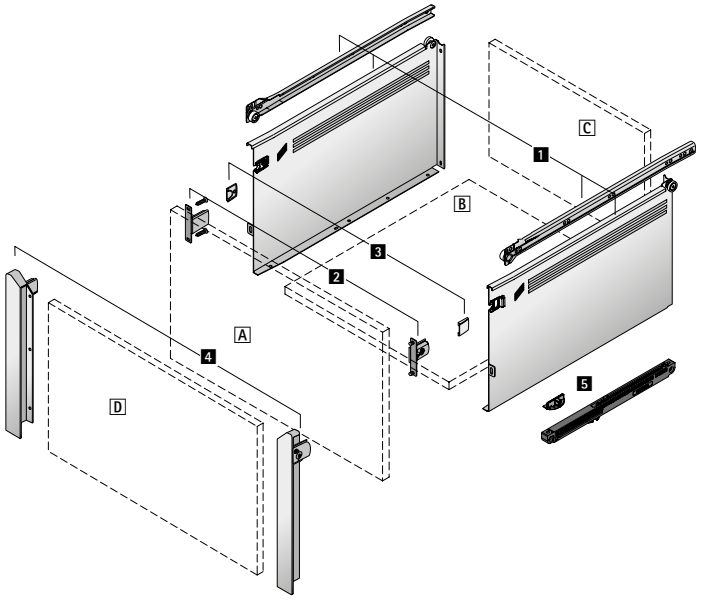

Дополнительно

- Техническая информация, стр. 1080 - 1084

- **Ящик / внутренний ящик, высота 214 мм**
- **Сталь с порошковым покрытием, цвет белый**

2 Соединитель передней панели

- Никелированная сталь



Тип монтажа	Артикул	Кол-во
Под прикручивание	**0 054 997**	1/20 шт.
Под запрессовку	**0 054 998**	1/20 шт.
С разжимным дюбелем	**0 051 477**	1/20 шт.

3 Заглушка

- Пластик



Поверхность	Артикул	Кол-во
Белая с логотипом Hettich	**9 096 745**	1/10 компл.
Белая	**0 046 096**	1/20 шт.

4 Соединитель передней панели для внутреннего ящика

- Пластик

Номинальная высота в мм	Артикул	Кол-во
214	**9 157 395**	1/10 компл.

5 Демпфер Silent System

- Легкий монтаж даже на готовую мебель
- Для использования справа или с обеих сторон в шкафу шириной 900 мм и более
- Для использования с обеих сторон требуются 2 комплекта



Состав комплекта:

- 1 демпфер, пластик серого цвета
- 1 активатор, пластик белого цвета
- 1 активатор, пластик серого цвета
- Крепеж

Артикул	Кол-во
9 137 935	1/10 компл.

Продольное сечение

Ящик

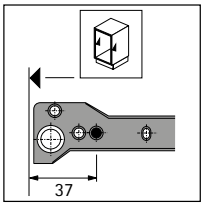

Внутренний ящик

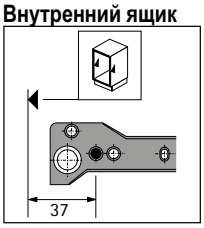

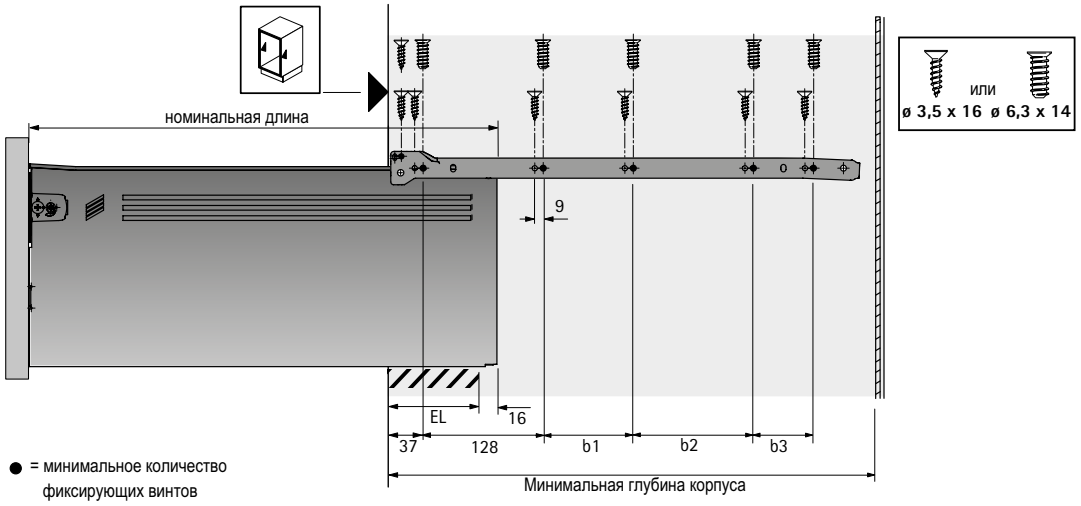

Номинальная длина, мм	Расстояние между отверстиями b1 мм	Расстояние между отверстиями b2 мм	Расстояние между отверстиями b3 мм	Потеря выдвижения EL мм	Минимальная глубина корпуса Выдвижной ящик, мм
350	96	64		85	360
400	96	96	32	85	410
450	96	128	32	95	460
500	96	128	64	100	510
550	96	128	128	110	560

- **Ящик с релингом / поперечным релингом**
- **Сталь с порошковым покрытием, цвет белый**



- Комплекты ящиков высотой 86, 118 и 150 мм могут быть оснащены комплектом релинга для создания короба (глубокого ящика)

Компоненты

1 Продольный релинг
Опция:
2 Поперечный релинг
3 Держатель поперечного релинга, 2 шт.

2 Поперечный релинг

- Для нарезки под размер
- Длина 1100 мм



Артикул	Кол-во
9 081 054	1/5 шт.

3 Держатель поперечного релинга

- Пластик



Артикул	Кол-во
9 078 355	1/40 шт.

1 Продольный релинг

Состав комплекта:
- 2 релинга
- 2 соединителя передней панели с разжимными дюбелями



Номинальная длина, мм	Артикул	Кол-во
350	**0 051 421**	1/10 компл.
400	**0 051 426**	1/10 компл.
450	**0 051 481**	1/10 компл.
500	**0 051 483**	1/10 компл.
550	**0 051 485**	1/10 компл.

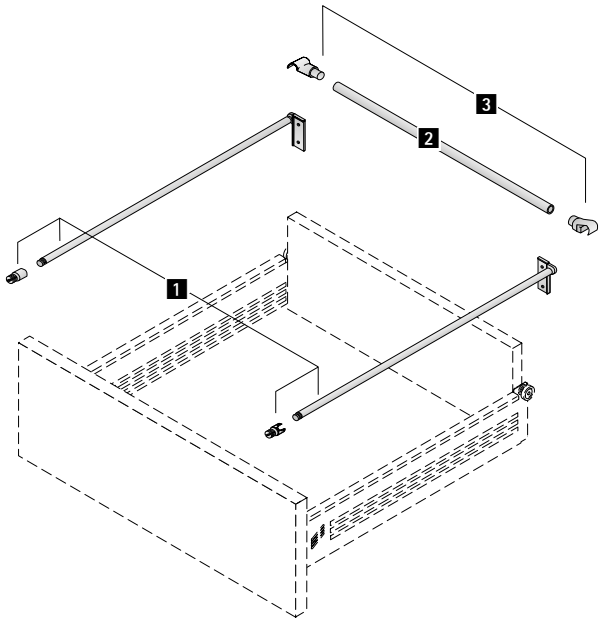

Дополнительно

- Техническая информация, стр. 1080 - 1084



- Легкий монтаж даже на готовую мебель
- Для использования справа или с обеих сторон в шкафу шириной 900 мм и более

Компоненты

1 Демпфер Silent System

1 Демпфер Silent System

- Для использования с обеих сторон требуются 2 комплекта

Состав комплекта:

- 1 демпфер, пластик серого цвета
- 1 активатор, пластик белого цвета
- 1 активатор, пластик серого цвета
- Крепеж



Артикул	Кол-во
9 137 935	1/10 компл.

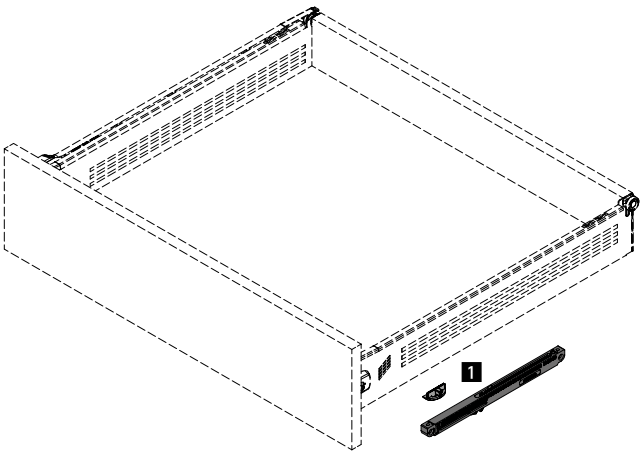

Дополнительно

- Техническая информация, стр. 1080 - 1084



- Для различной ширины корпуса
- Для номинальной длины 450 и 500 мм
- Пластмасса белого цвета

OrgaTray 650

Номинальная ширина NB, мм	Ширина B, мм	Артикул	Кол-во
300	200 - 240	**0 044 924**	1/10 шт.
350	250 - 290	**0 044 923**	1/10 шт.
400	300 - 340	**0 044 922**	1/10 шт.
450	350 - 390	**0 044 921**	1/10 шт.
500	400 - 440	**0 044 919**	1/10 шт.
600	500 - 540	**0 044 918**	1/10 шт.

Варианты организации

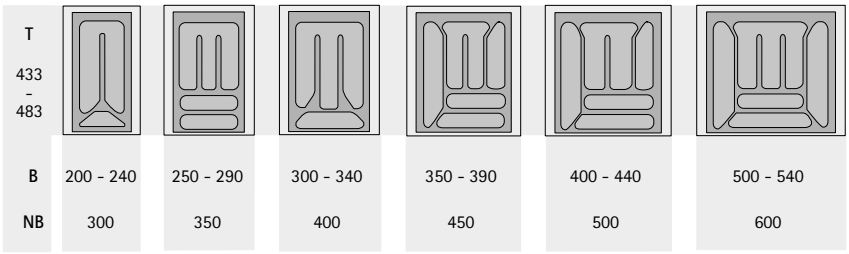

T = Глубина B = Ширина NB = Номинальная ширина

Размеры для раскроя

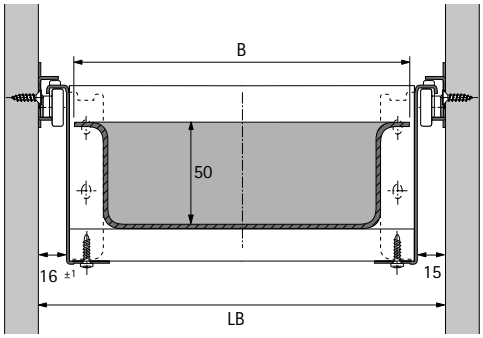

- Ширина раскроя (B) = LB – 31
- Глубина раскроя = Номинальная длина — 17 (для задней стенки толщиной 16 мм)



- Комплекты выдвижных ящиков MultiTech с высотой боковины 86, 118 и 150 мм могут комбинироваться с комплектом подвесных рам для применения в офисной мебели
- Для выдвижных ящиков длиной 400, 450, 500 и 550 мм
- Опциональное использование центрального замка вместе с
  а) запорным ограничителем: только блокировка
  б) запорным устройством: блокировка и защита от выкатывания

Компоненты

1 Комплект подвесных рам
Опция:
2 Запорная штанга
3 Запорный ограничитель или запорное устройство
4 Цилиндрический эксцентриковый замок

2 Запорная штанга



Состав комплекта:
- 1 запорная штанга, длина 1000 мм
- 5 переставляемых шпилек для макс. 5 комплектов ящиков
- 1 направляющая тяги

Артикул	Кол-во
0 051 500	1 комплект

3 Запорный ограничитель / запорное устройство



- Запорный ограничитель: только блокировка
- Запорное устройство: блокировка и защита от выкатывания
- Пластмасса серого цвета

Изделие	Артикул	Кол-во
Запорный ограничитель	**0 051 496**	1/10 шт.
Запорное устройство	**0 051 498**	1/10 шт.

4 Цилиндрический эксцентриковый замок



- Диаметр: 18 мм
- C Розетка
- Внутренний цилиндр заказывается отдельно, см. каталог «Фурнитура и комплектующие 2016», том 2, раздел «Внутренние цилиндры»

Артикул	Кол-во
0 013 337	1 шт.

1 Комплект подвесных рам



Состав комплекта:
- 2 профиля подвесных рам, никелированная сталь
- 4 адаптера для профилей подвесных рам, левый / правый, пластик серого цвета

Номинальная длина, мм	Артикул	Кол-во
400	**0 051 495**	1 комплект
450	**0 051 497**	1 комплект
500	**0 051 499**	1 комплект
550	**0 051 501**	1 комплект

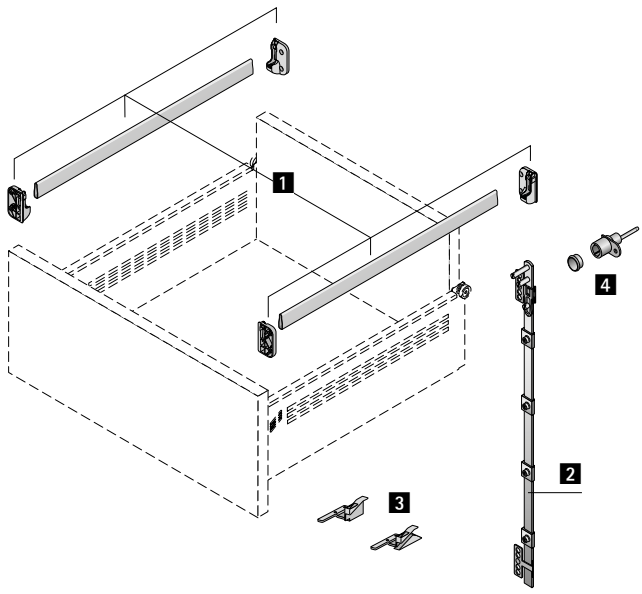

Дополнительно

- Техническая информация, стр. 1080 - 1084

Дистанционные профили



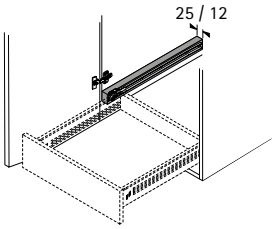

- Для связки выступа двери / петли
- Пластмасса белого цвета

Ширина x глубина x высота, мм	Артикул	Кол-во
25 x 484 x 49	**0 013 952**	1 шт.
12 x 484 x 49	**9 115 956**	1 шт.

Распорная шайба



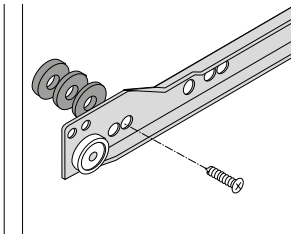

- Для связки выступа двери / петли
- Для достижения большей дистанции допустимо крепление нескольких распорных шайб
- Пластмасса белого цвета

Дистанция D, мм	Артикул	Кол-во
3,0	**0 033 681**	1/100 шт.
4,0	**0 033 682**	1/100 шт.
5,0	**0 033 683**	1/100 шт.

Винты прямого крепления



- Для крепления направляющих
- Плоская потайная головка
- Крестообразный шлиц PZ
- Никелированная сталь

Размеры, мм	Артикул	Кол-во
ø 6,3 x 10,5	**0 051 264**	200 шт.
ø 6,3 x 14	**0 051 265**	200 шт.

Винт для ДСП с потайной головкой



- Для крепления направляющих, соединителя передней панели ящика и внутреннего ящика
- Крестообразный шлиц PZ
- Никелированная сталь

Размеры, мм	Артикул	Кол-во
ø 3,5 x 12	**9 079 791**	200 шт.
ø 3,5 x 16	**0 071 925**	200 шт.

Винт для ДСП с плоскоконической головкой



- Для крепления днища ящика и деревянной задней стенки
- ø 4 x 12 мм
- Крестообразный шлиц PZ
- Никелированная сталь

Артикул	Кол-во
0 058 243	200 шт.

Амортизатор под запрессовку



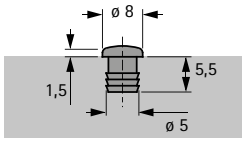

- Под отверстие ø 5 x 5,5 мм
- Прозрачная пластмасса

Артикул	Кол-во
9 079 298	1/1000 шт.

Амортизатор под запрессовку



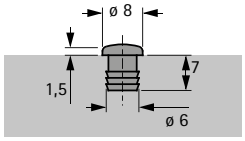

- Под отверстие ø 6 x 7 мм
- Пластик

Поверхность	Артикул	Кол-во
Белая	**0 025 048**	1/1000 шт.
Коричневый	**0 021 154**	1/1000 шт.
Бежевый	**0 047 353**	1/1000 шт.

Амортизатор под приклеивание



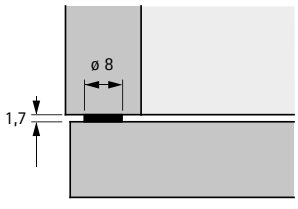

- Самоклеящийся
- Прозрачная пластмасса

Артикул	Кол-во
0 072 120	50 шт.
0 046 695	1000 шт.

Монтажная схема

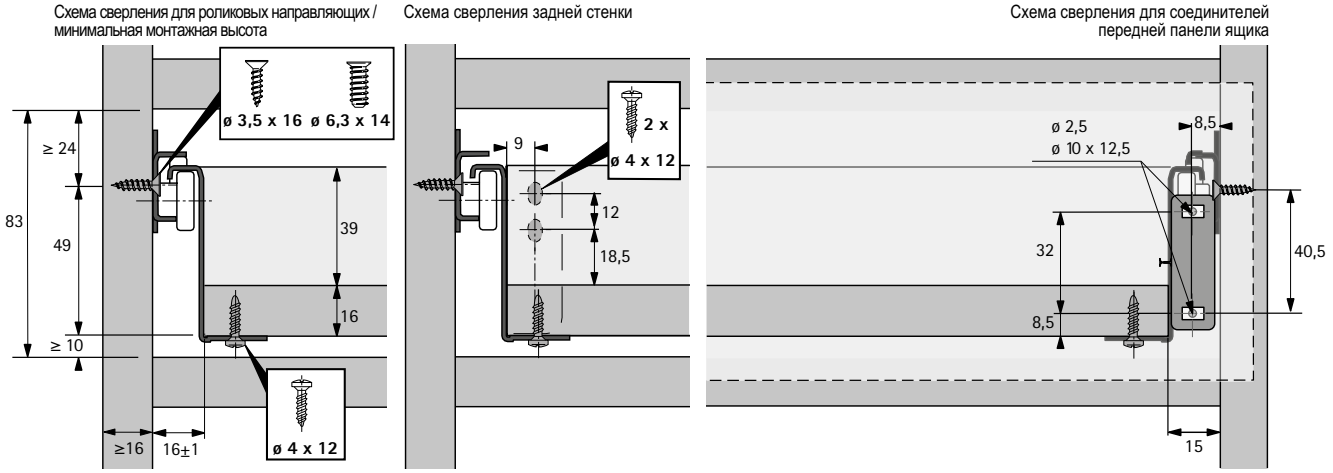

Монтажная схема

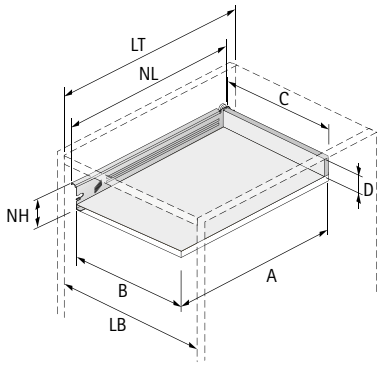

Размер	Выдвижной ящик
A	NL – 3
B	LB - 31
C	LB - 31
D	39
LT	≥ (NL + 10)

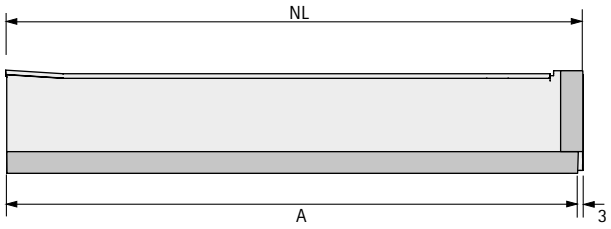

Монтажная схема

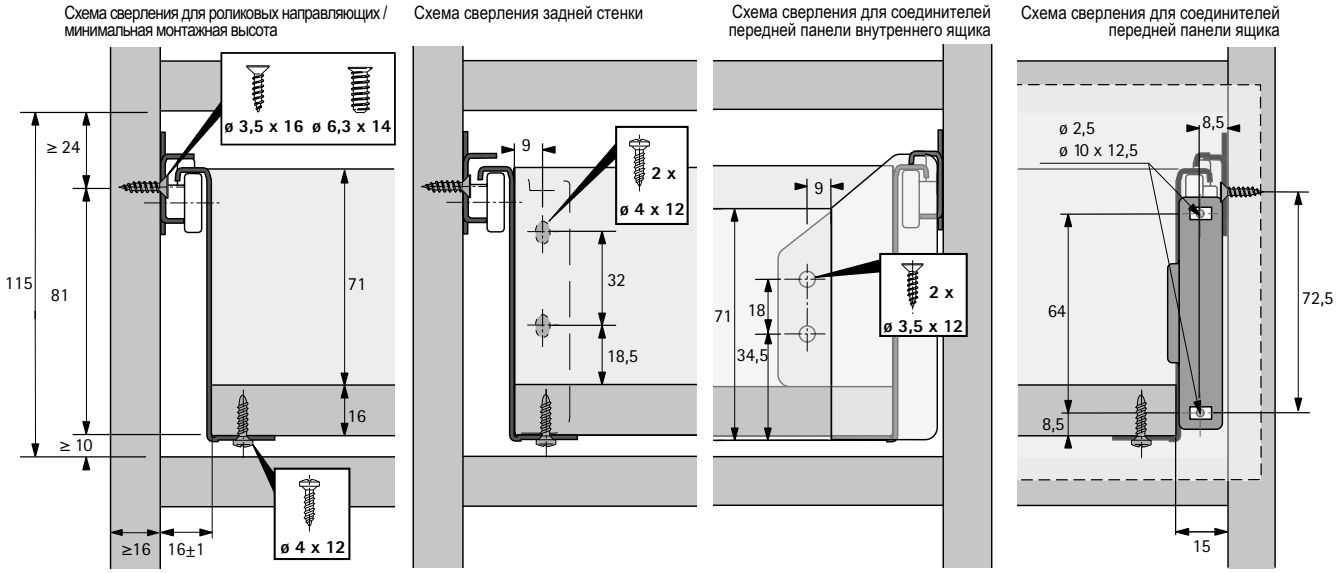

Монтажная схема

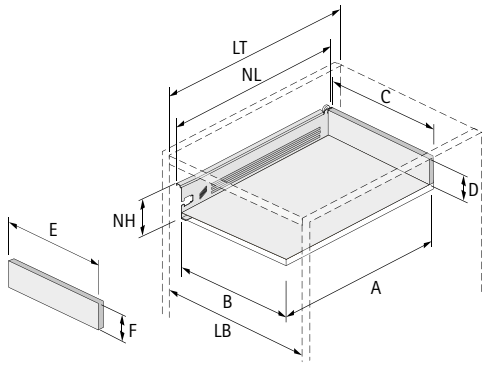

Размер	Выдвижной ящик	Внутренний ящик
A	NL – 3	NL – 19
B	LB - 31	LB - 31
C	LB - 31	LB - 31
D	71	71
E	-	LB - 57
F	-	71
LT	≥ (NL + 10)	≥ (NL + 19)

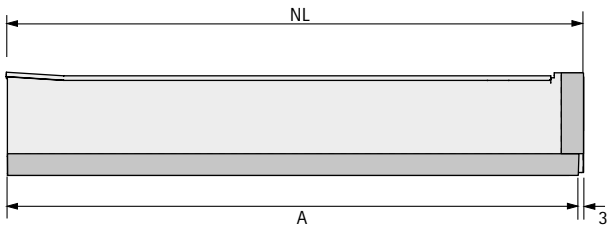

Монтажная схема

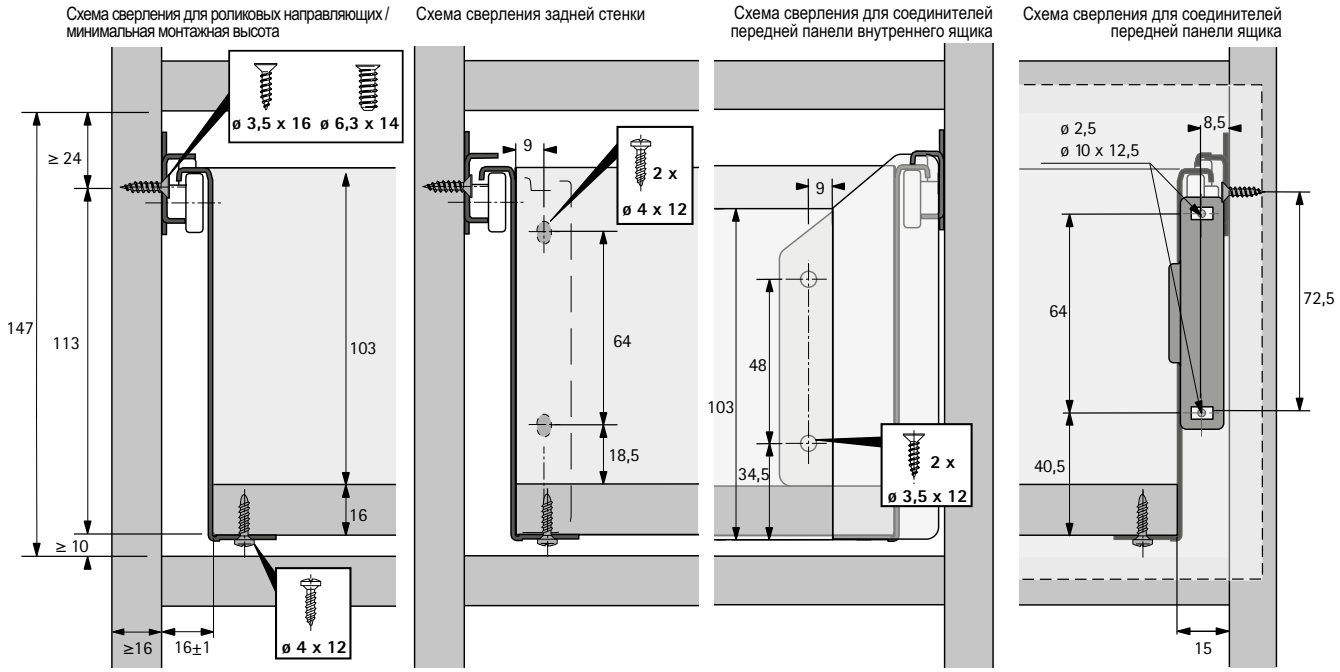

Монтажная схема

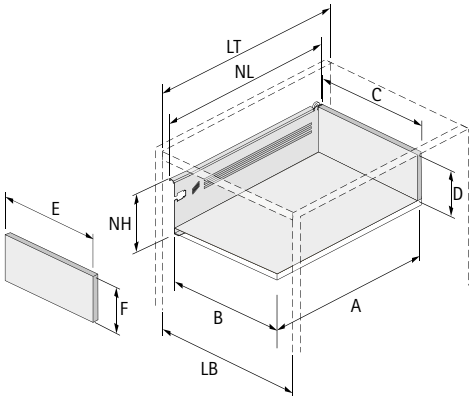

Размер	Выдвижной ящик	Внутренний ящик
A	NL – 3	NL – 19
B	LB - 31	LB - 31
C	LB - 31	LB - 31
D	103	103
E	-	LB - 57
F	-	103
LT	≥ (NL + 10)	≥ (NL + 19)

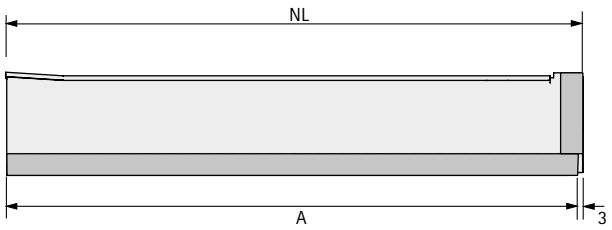

Монтажная схема

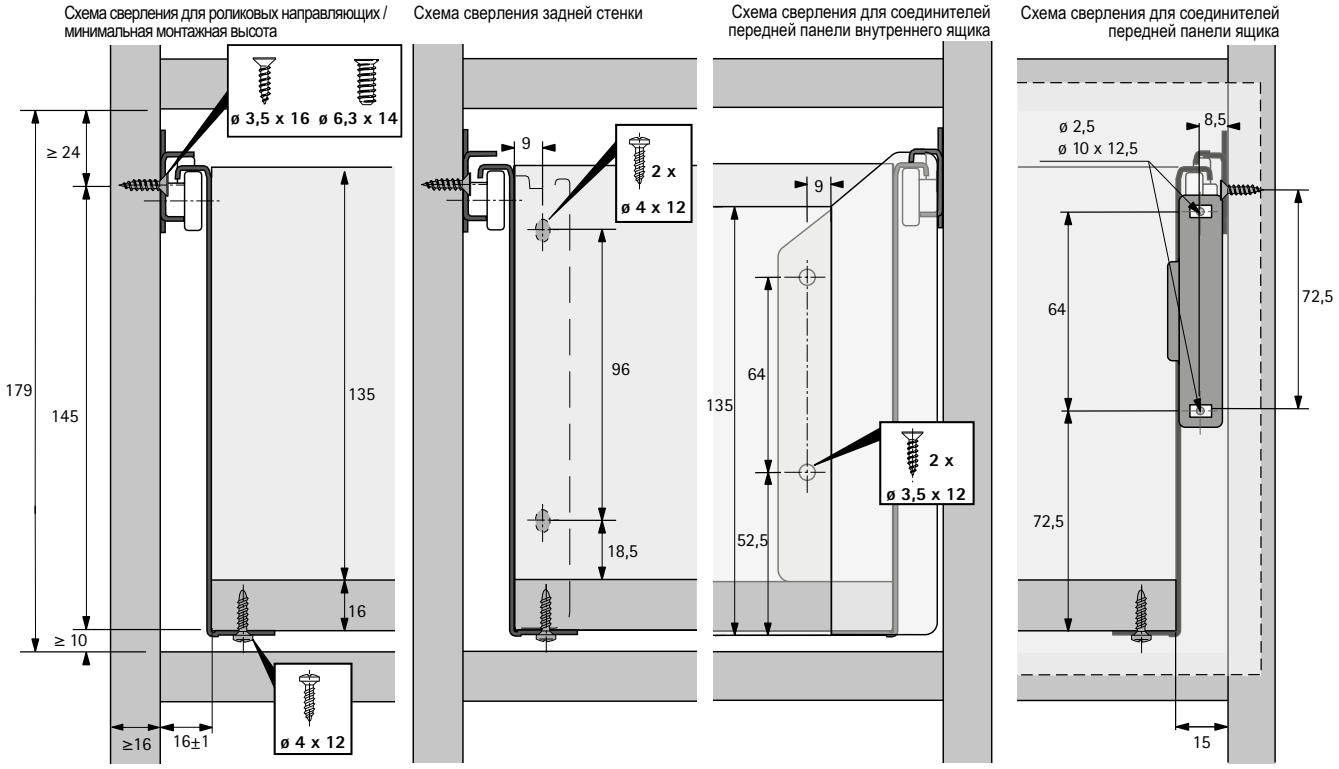

Монтажная схема

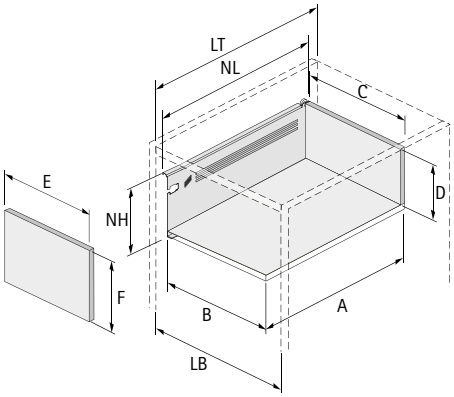

Размер	Выдвижной ящик	Внутренний ящик
A	NL – 3	NL – 19
B	LB - 31	LB - 31
C	LB - 31	LB - 31
D	135	135
E	-	LB - 57
F	-	135
LT	≥ (NL + 10)	≥ (NL + 19)

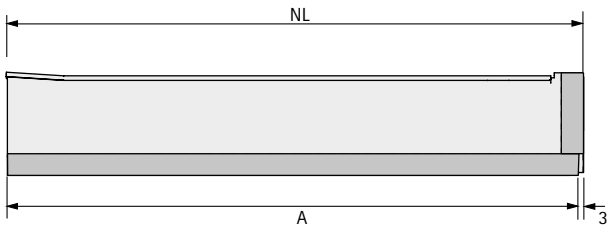

Монтажная схема

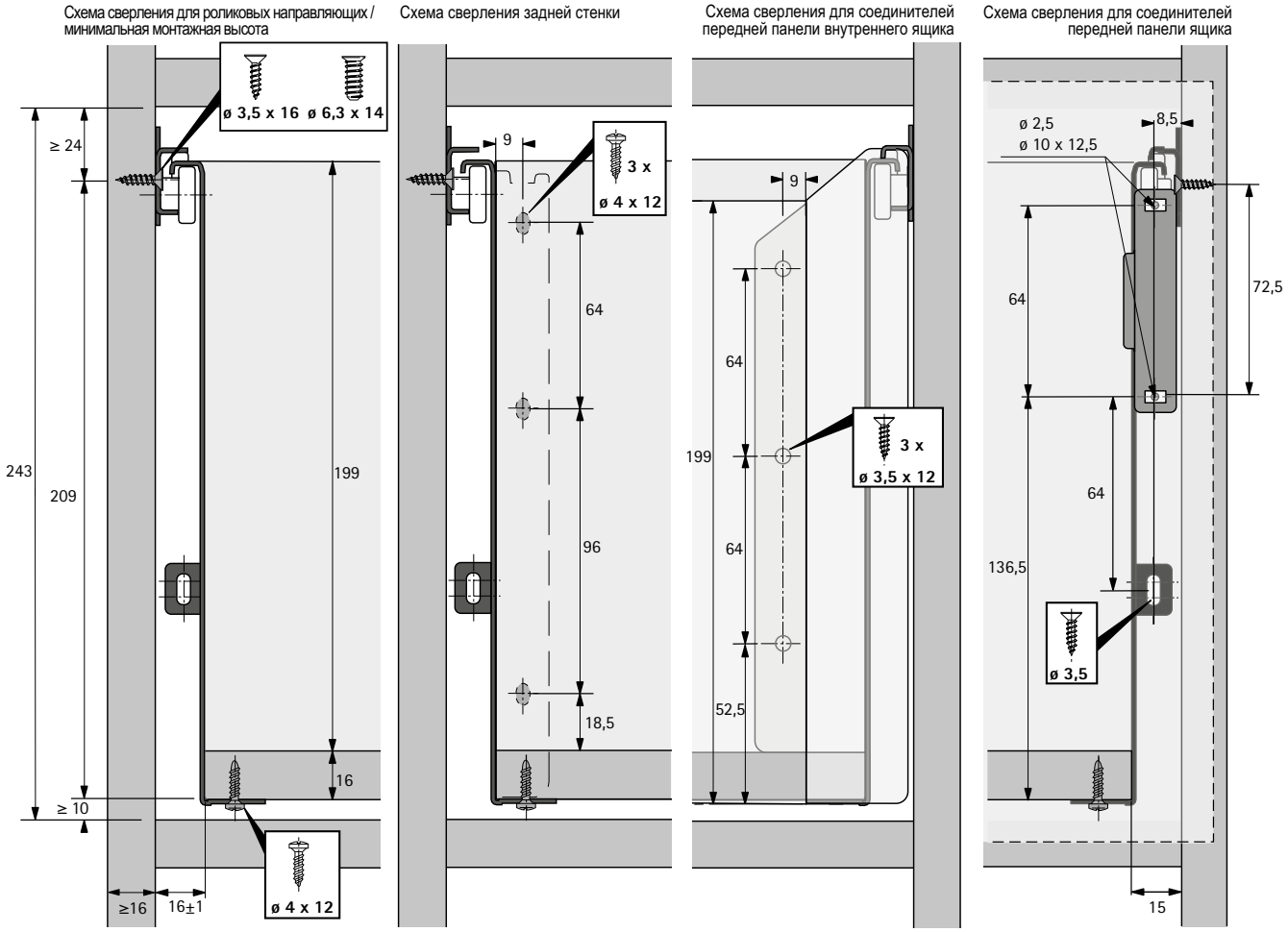

Монтажная схема

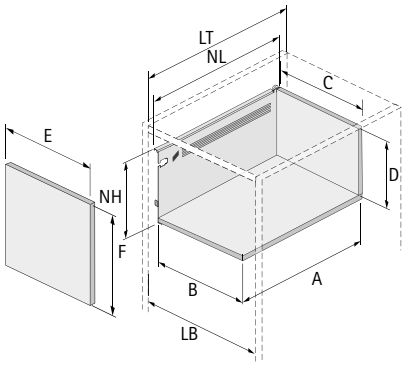

Размер	Выдвижной ящик	Внутренний ящик
A	NL – 3	NL – 19
B	LB - 31	LB - 31
C	LB - 31	LB - 31
D	199	199
E	-	LB - 57
F	-	199
LT	≥ (NL + 10)	≥ (NL + 19)

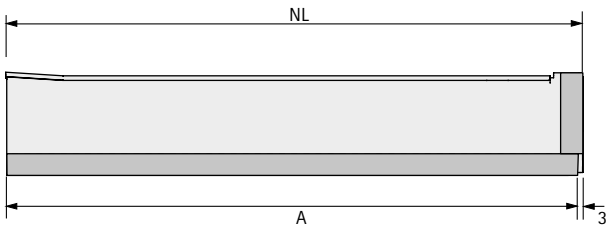

Монтаж ящика

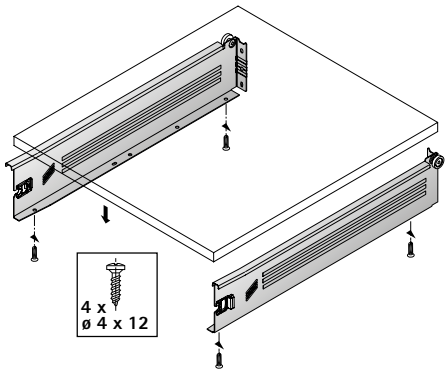

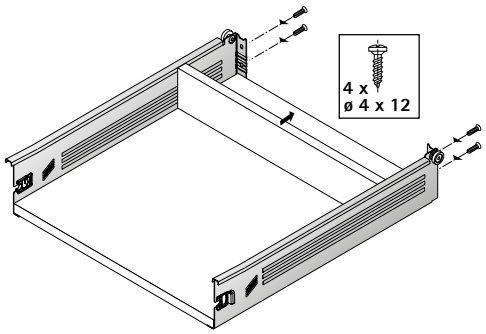

Монтаж передней панели, высота ящика 54 мм

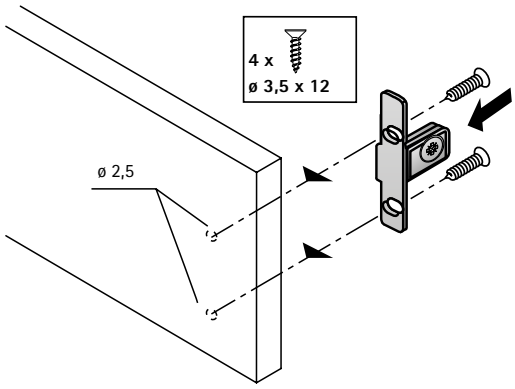

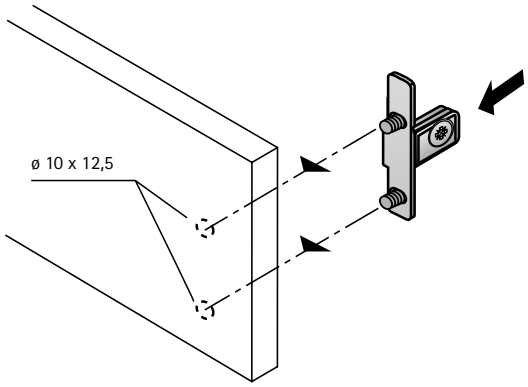

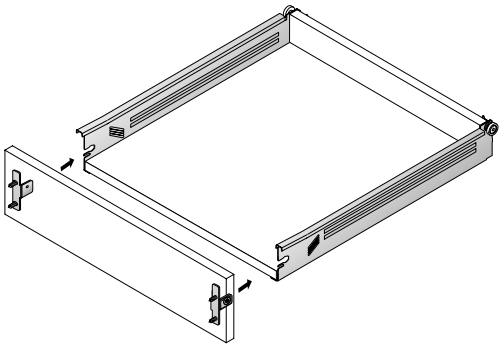

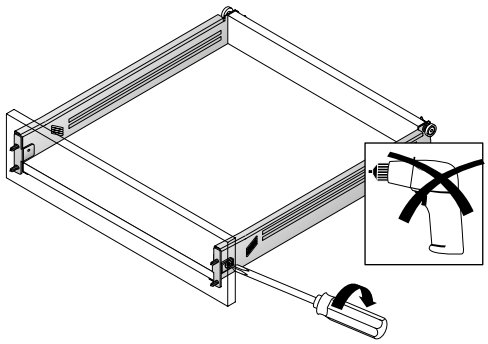

Монтаж передней панели, высота ящика 86–214 мм

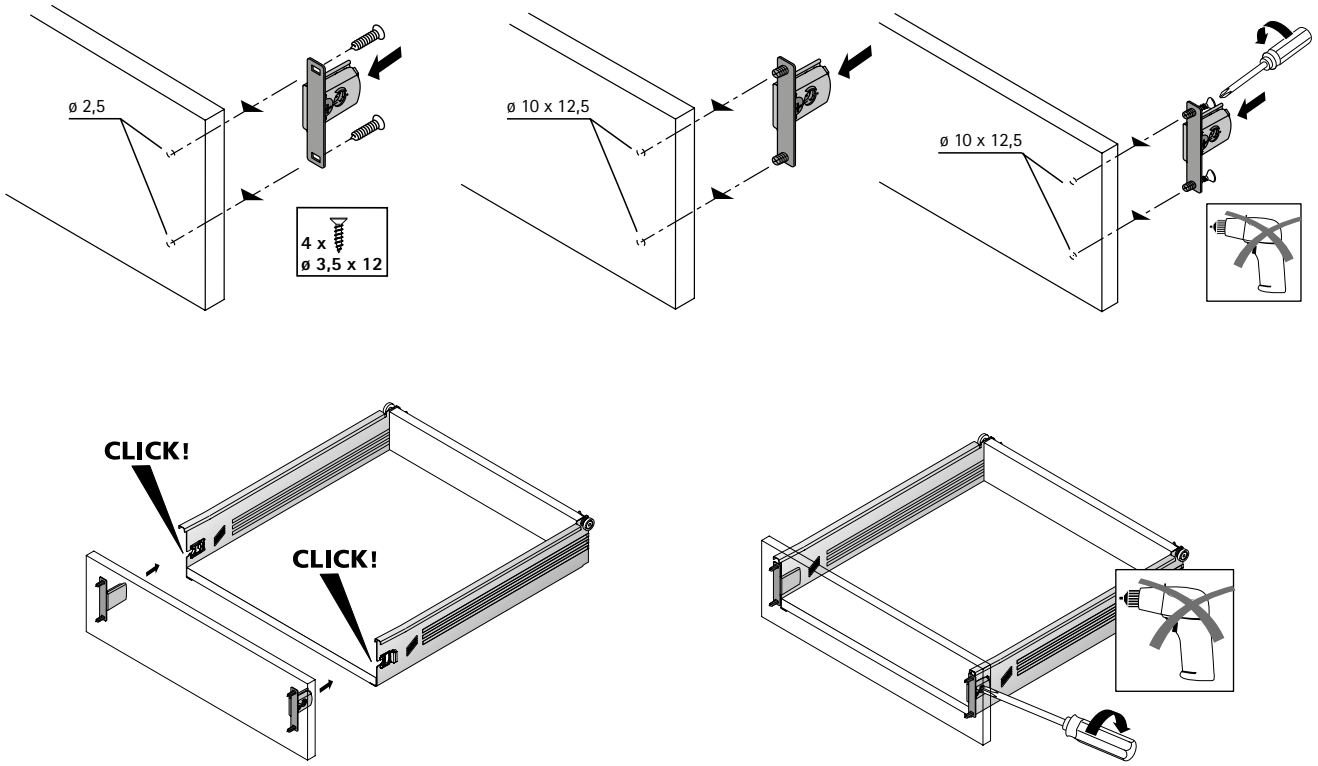

Монтаж фасада, внутренний ящик

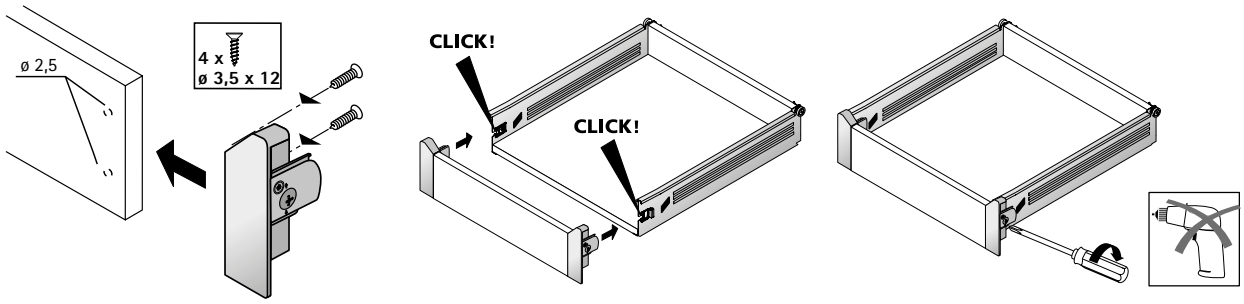

Монтаж направляющих

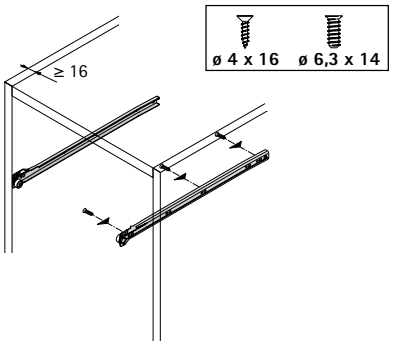

Установка выдвижного ящика

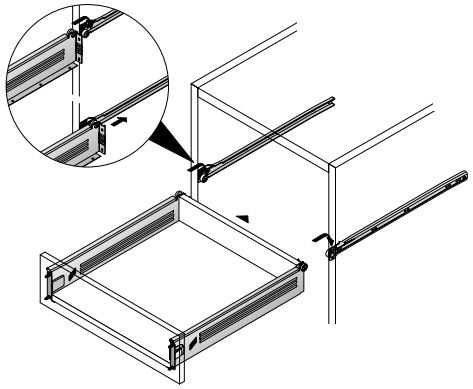

Регулировка передней панели, высота ящика 54 мм

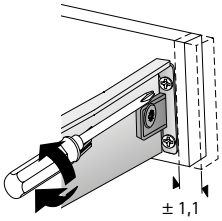

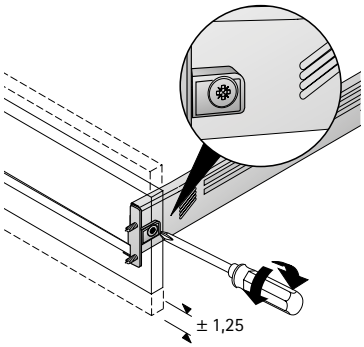

Регулировка передней панели, высота ящика 86–214 мм

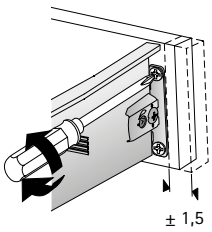

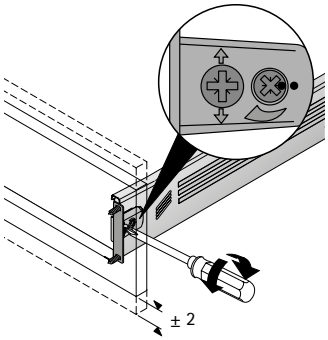

Ограничитель выдвижения

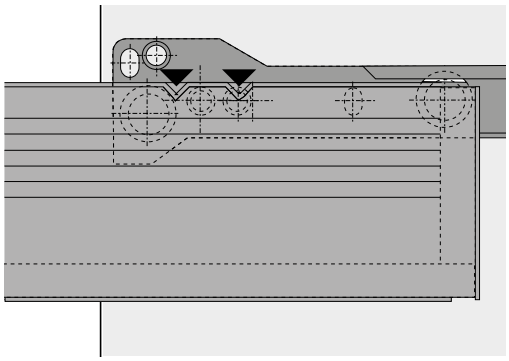

Выдвижение блокируется первым упором

Двойной ограничитель

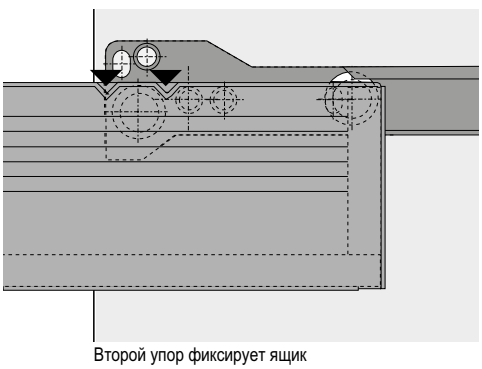

Второй упор фиксирует ящик
в выдвинутом положении

Извлечение ящика

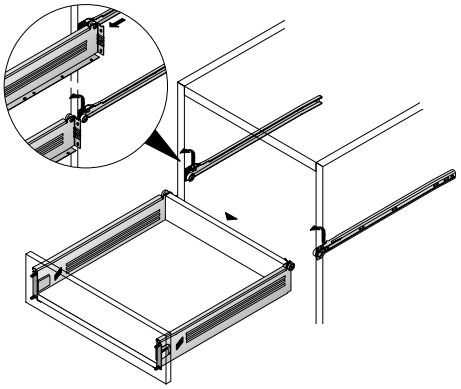

Демонтаж передней панели, высота ящика 54 мм

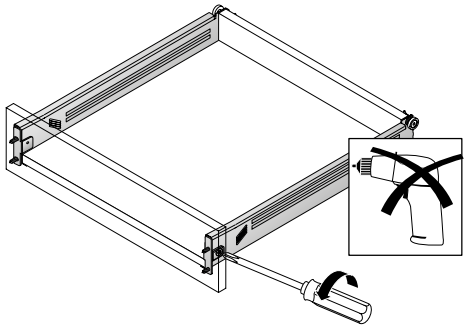

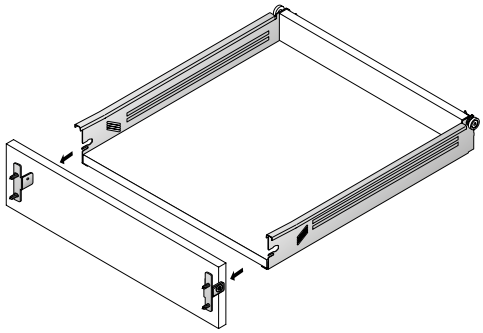

Демонтаж передней панели, высота ящика 86–214 мм

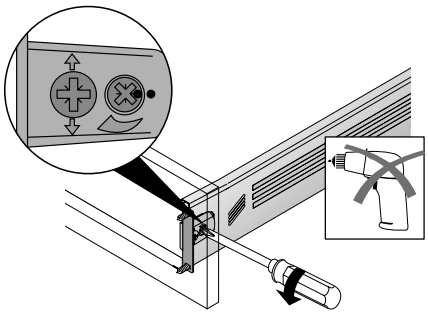

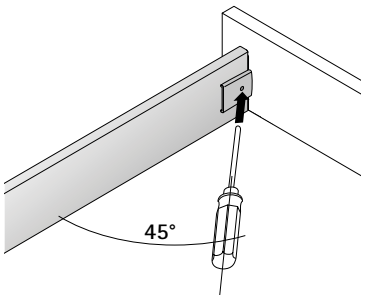

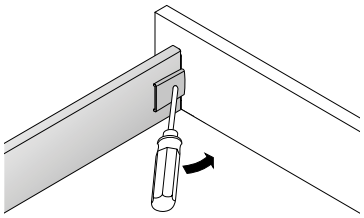

Демонтаж передней панели внутреннего ящика

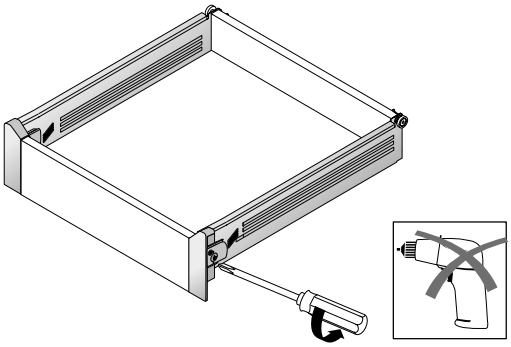

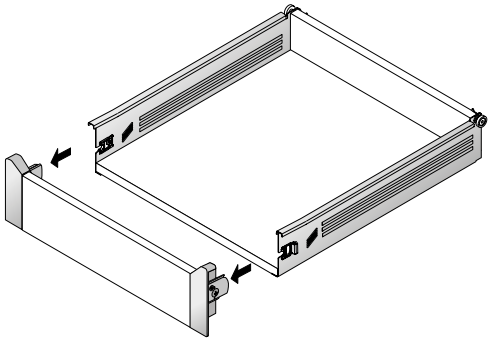

Монтажная ситуация, комплект релинга / поперечного релинга

Панель

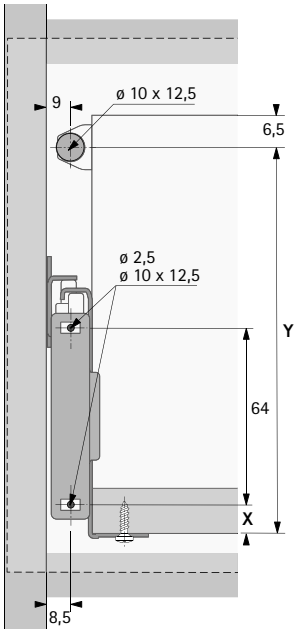

Задняя стенка

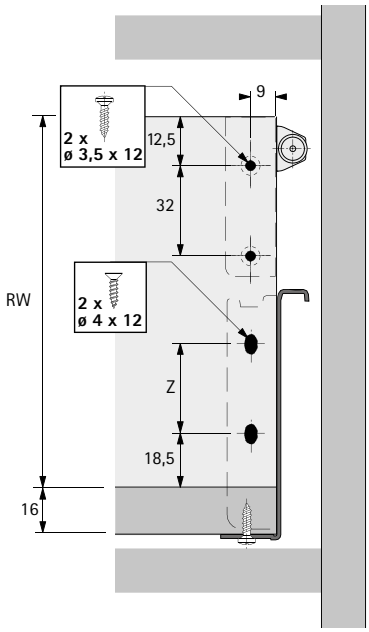

Высота мм	RW мм	X мм	Y мм	Z мм
86	≥ 135	8,5	RW + 16 - 6,5	32
118	≥ 167	40,5	RW + 16 - 6,5	64
150	≥ 199	72,5	RW + 16 - 6,5	96

Монтаж, комплект релинга / поперечного релинга

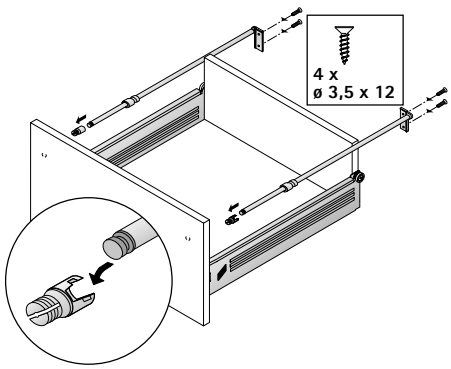

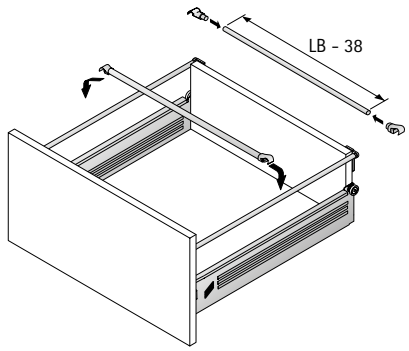

Регулировка передней панели, комплект релинга / поперечного релинга

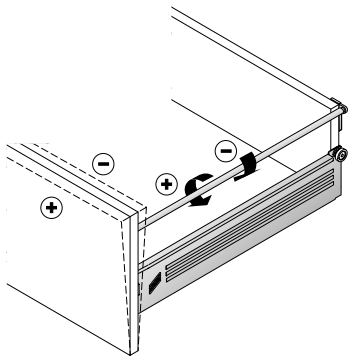

Монтажная ситуация, демпфер Silent System

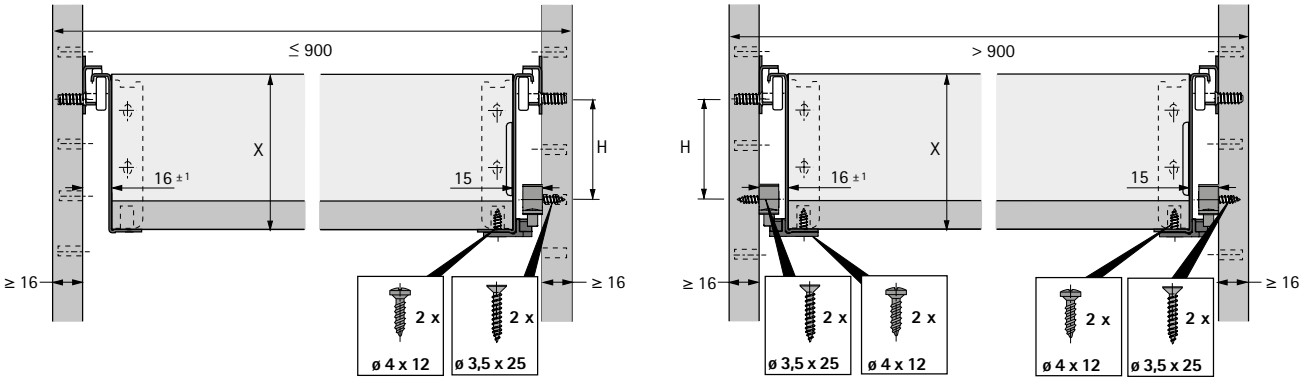

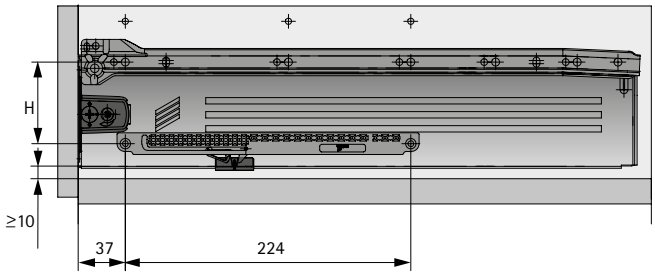

Высота мм	Величин H мм
54	32
86	64
118	96
150	128
214	192

Монтаж, демпфер Silent System, ширина корпуса ≤900 мм

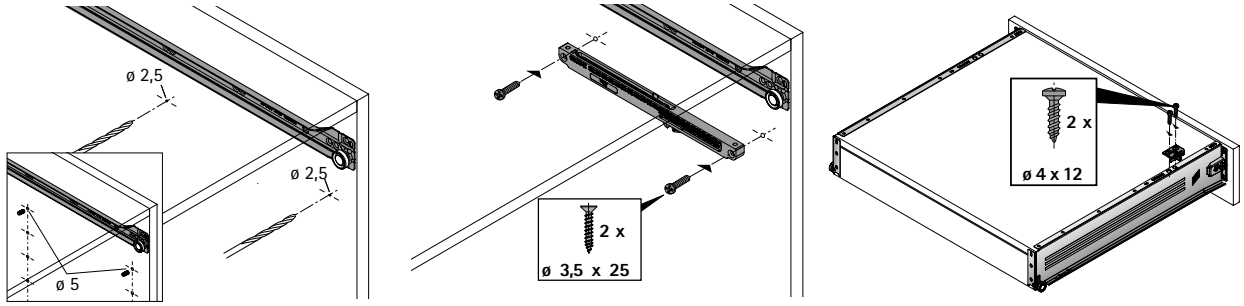

Монтаж, демпфер Silent System, ширина корпуса >900 мм

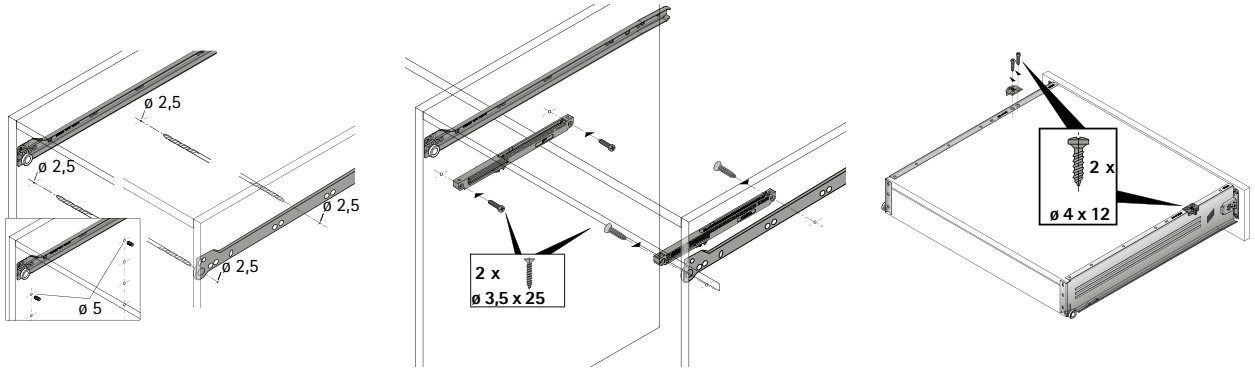

Монтажная ситуация, комплект подвесных рам

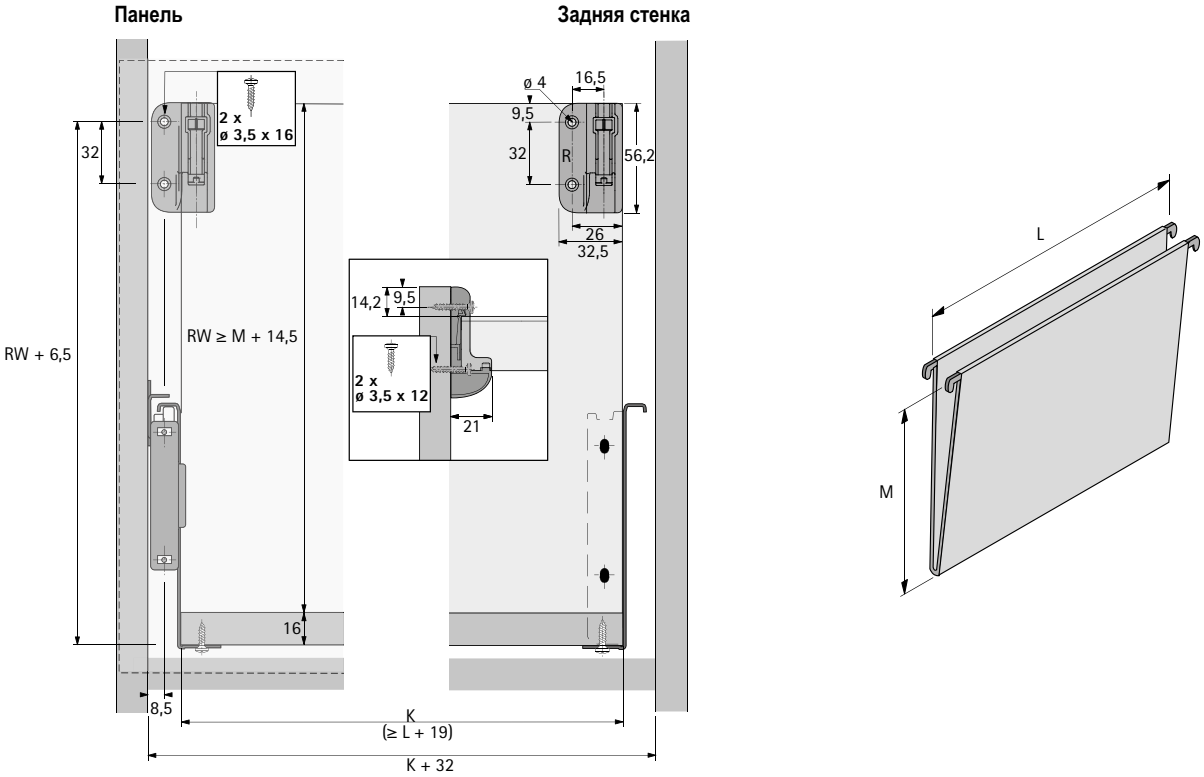

Монтаж, комплект подвесных рам

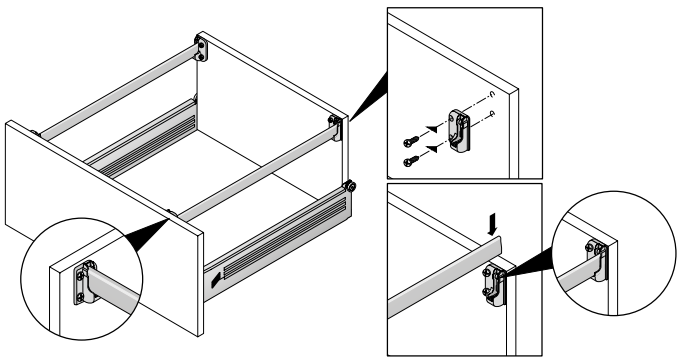

Монтажная ситуация, центральный замок

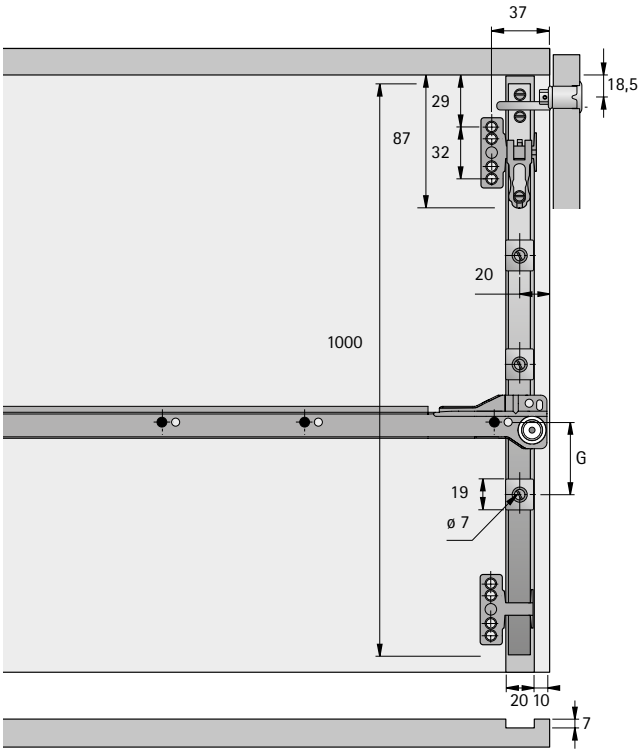

Высота мм	Величина G мм
86	76,5
118	108,5
150	140,5

Монтаж, запорная штанга

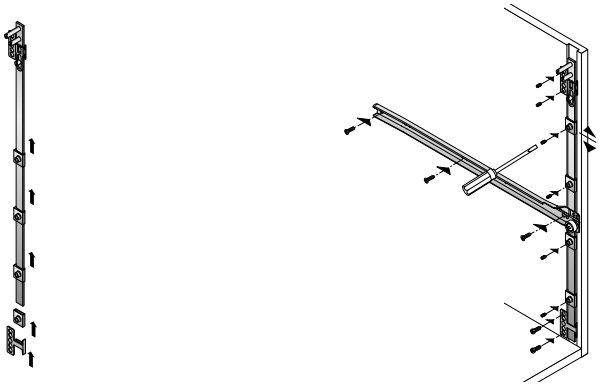

Монтаж, запорное устройство / запорный ограничитель



Качество, отвечающее самым высоким стандартам

Качество систем выдвижных ящиков - предмет постоянного контроля. Фурнитура Hettich соответствует национальным и международным стандартам качества на рынках сбыта. Ниже вы найдете несколько примеров тестирования качества фурнитуры Hettich.

Применение
Системы выдвижных ящиков Hettich предназначены для использования в домашней или коммерческой мебели, в жилых комнатах, спальнях, кухнях, ванных комнатах и офисах.

Нагрузочная способность и защита от выкатывания
Указанная нагрузочная способность (в соответствии с DIN EN 15338) относится к чистому весу выдвижного ящика, включая его содержимое, в кг. Допустимая нагрузка указана на продукте. Нагрузочная способность указана для длины 500 мм. Для направляющих другой длины нагрузочная способность может отличаться. Все системы выдвижных ящиков Hettich имеют защиту от демонтажа / опрокидывания и удовлетворяют требованиям тестов в соответствии с DIN EN 15338. Выдвижные ящики и направляющие, указанные в этом каталоге и смонтированные должным образом, пригодны для мебели, соответствующей DIN 14749. Максимальная высота фасада выдвижного ящика зависит от материала, размеров ящика и системы направляющих. В тестировании использовались ящики с высотой передней панели 130 мм и короба с высотой передней панели 300 мм. Для получения более подробной информации обратитесь к представителям Hettich.

Испытание на коррозию
Системы направляющих и выдвижных ящиков Hettich удовлетворяют требованиям стандарта DIN EN 15338, испытание в водном конденсате в течение 72 часов согласно DIN EN 6270.

Тест на износоустойчивость

После определенного цикла открываний и закрываний полностью нагруженный ящик должен исправно функционировать.

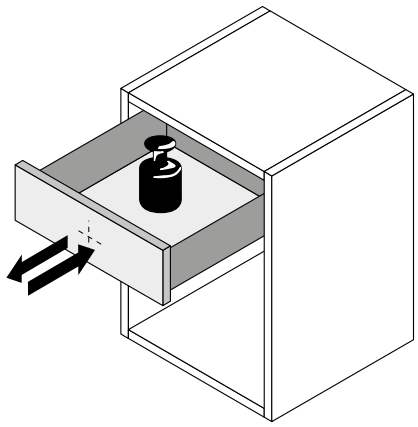

Тест на открывание с нагрузкой

Полностью нагруженный ящик несколько раз подвергается резкому открыванию с определенной силой и скоростью.

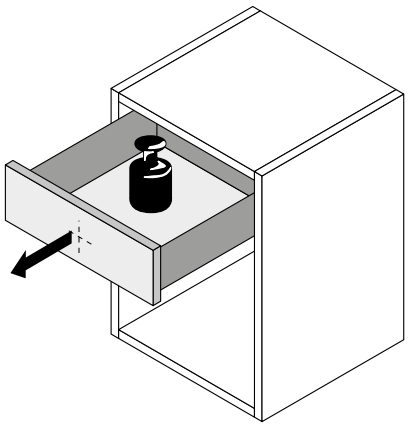

Тест на горизонтальную нагрузку

На полностью открытый нагруженный ящик действует дополнительная горизонтальная нагрузка.

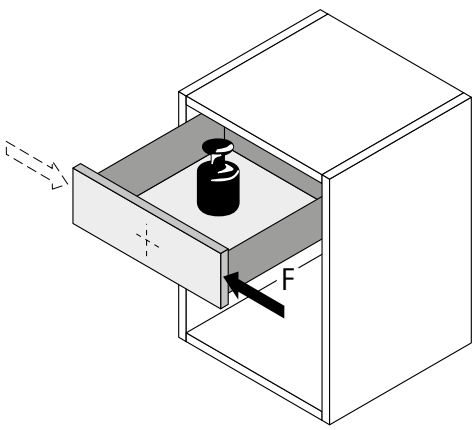

Тест на вертикальную нагрузку

На полностью открытый ящик действует дополнительная вертикальная нагрузка.

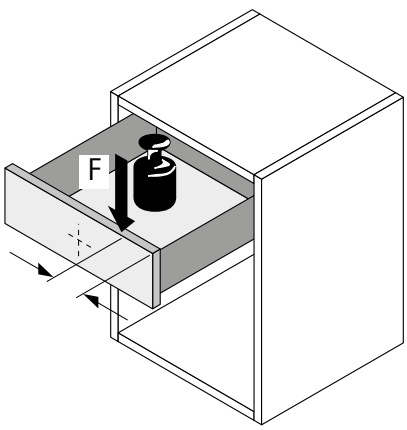

Электромеханическая система открывания Easys



С электромеханической системой открывания Easys ящики открываются словно по волшебству. Ящики плавно и бесшумно открываются от легкого нажатия на любую часть фасада. Высококачественные направляющие Quadro с демпфированием Silent System обеспечивают столь же удобное плавное закрывание.



Easys открывает широкие возможности пуристического дизайна без ручек для больших, тяжелых выдвижных коробов.



Система устанавливается за задней стенкой ящика, а благодаря небольшой глубине установки не занимает его внутреннее пространство.



Если один из ящиков открыт, опциональный кабель блокирует остальные угловые ящики от выдвижения.



Будь то ящики InnoTech Atira, ArciTech или ящики из дерева умный механизм открывания может использоваться во всех этих случаях.



Система для одного ящика **1096 – 1097**



Компоненты **1098 – 1105**
Для AvanTech, ArciTech, InnoTech, InnoTech Atira и Actro 5D / Quadro
для деревянных ящиков



Варианты применения **1106 – 1107**
Обзор



Защита от столкновений **1140 – 1143**



Производственная техника **1897**
Обзор



Техническая информация **1024**
▸ **Критерии качества**

Электромеханическая система открывания Easys

- **Для AvanTech, ArciTech, InnoTech, InnoTech Atira и Actro 5D / Quadro для деревянных ящиков**
- **Система для одного ящика**

Пример монтажа



- Идеально подходит для ящиков для сбора мусора
- Подходит для установки на готовую кухню
- Простой монтаж за счет небольшого количества компонентов: Подключение непосредственно к блоку питания (не более одного блока электропривода на один блок питания)
- Нет необходимости в адресации
- Нет необходимости в синхронизации
- Не совместим с деталями системы на стр. 1098 - 1105

Состав комплекта:

- 1 блок электропривода
- 1 монтажный кронштейн
- 1 сетевой блок питания
- 1 сетевой кабель (тип C, европейский, или тип G для Великобритании)
- 1 держатель блока питания
- 4 амортизатора для передней панели
- 1 сверлильный кондуктор для передней панели ящика
- 1 ограничитель глубины сверления
- 1 разметочный шаблон
- Крепеж
- 1 угол для задней стенки 11 мм (только для ArciTech со стальной задней стенкой)

Изделие	**Артикул**	Кол-во
Комплект с сетевым кабелем, для Европы (тип C)	**9 115 909**	1 компл.
Комплект с сетевым кабелем, для Великобритании (тип G)	**9 117 527**	1 компл.

Монтажная схема

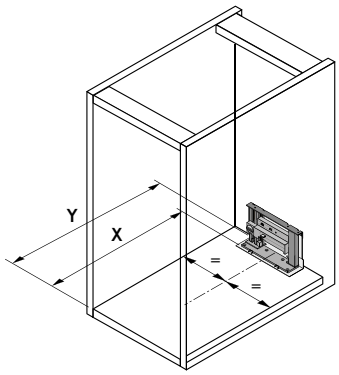

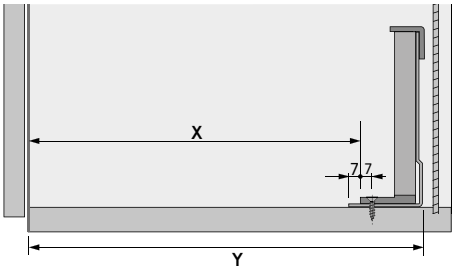

Минимальные параметры для монтажа	X мм	Y, мм
AvanTech с деревянной / алюминиевой задней стенкой *	Номинальная длина - 14	Номинальная длина + 31
ArciTech со стальной задней стенкой *	Номинальная длина - 19	Номинальная длина + 26
ArciTech с деревянной / алюминиевой задней стенкой *	Номинальная длина - 13	Номинальная длина + 32
InnoTech / InnoTech Atira со стальной задней стенкой	Номинальная длина - 10	Номинальная длина + 35
InnoTech / InnoTech Atira с деревянной / алюминиевой задней стенкой *	Номинальная длина + 5	Номинальная длина + 50
Actro 5D / Quadro с деревянными ящиками	Длина ящика - 4	Длина ящика + 42

* Необходимо использовать уголок задней стенки, см. стр. 1102

Схема сверления

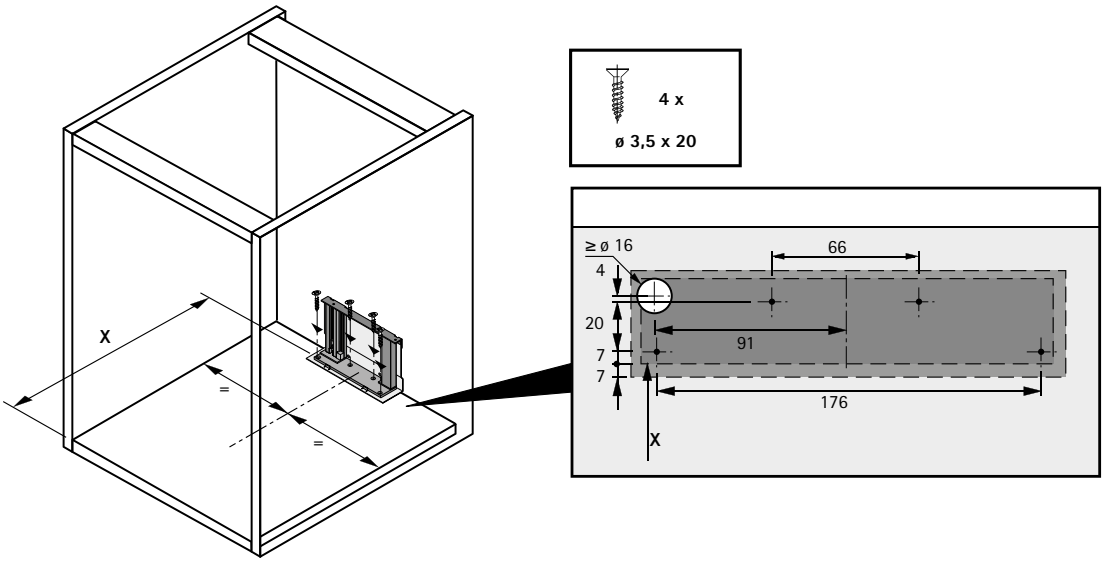

Монтаж

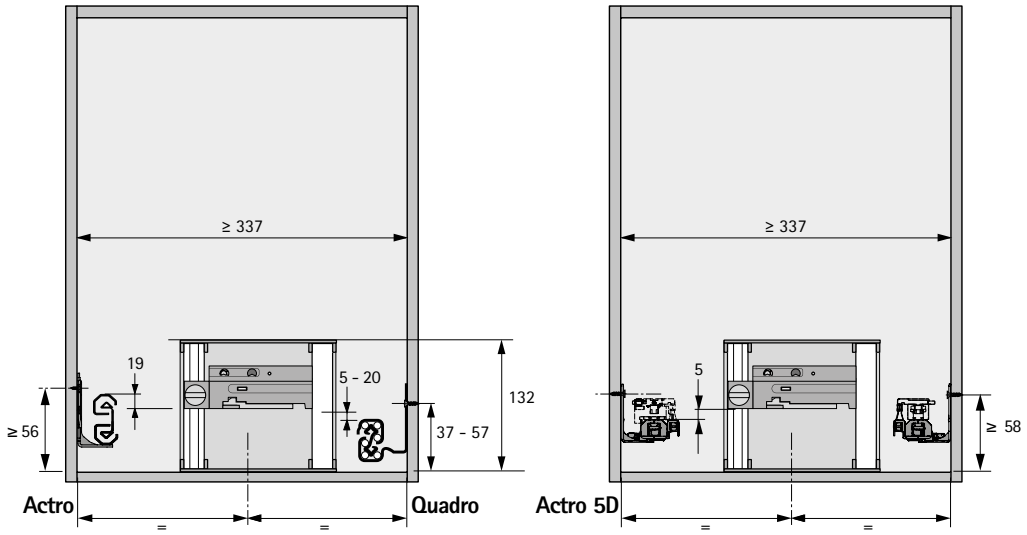

Подключение

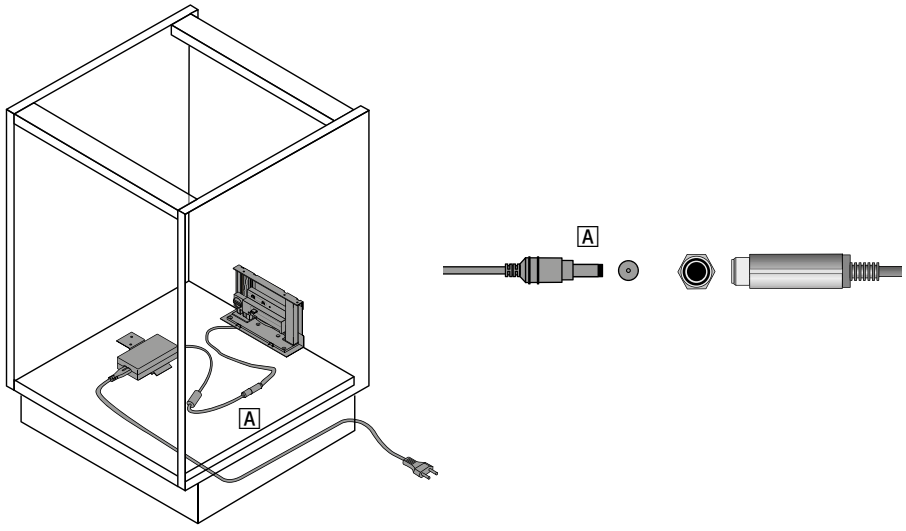

Комплект держателей профиля



- Для монтажа профилей к верхней и нижней панелям

Состав комплекта:
- 1 держатель профиля, нижний, с соединительным кабелем 800 мм
- 1 держатель профиля, верхний

Артикул	Кол-во
9 082 357	1 компл.

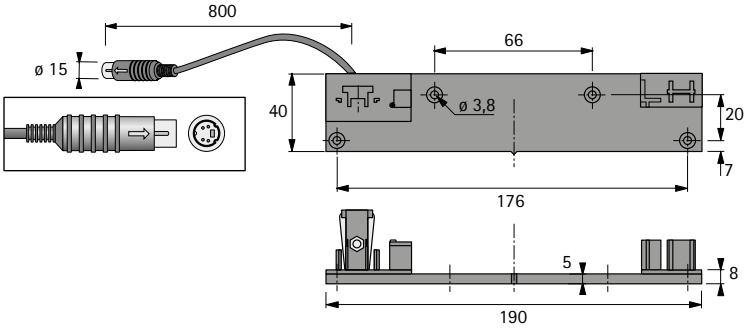

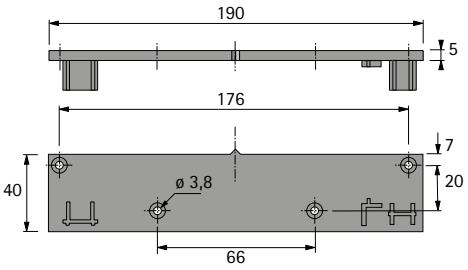

Комплект профилей



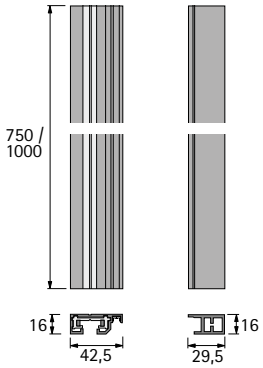

- Для подключения до 6 блоков электропривода
- По индивидуальному размеру
- Алюминий

Состав комплекта:
- 1 профиль со встроенным электрическим и информационным кабелями (левый)
- 1 профиль без кабелей (правый)

Длина в мм	Артикул	Кол-во
750	**9 082 353**	1 компл.
1000	**9 082 356**	1 компл.

Удлинитель соединительного провода



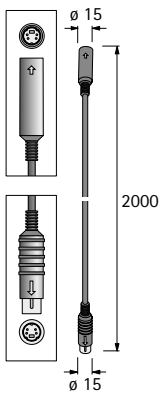

- Для удлинения соединительного кабеля из комплекта держателей профиля или соединительного кабеля монтажного кронштейна. На один кабель можно устанавливать не более одного удлинителя
- Длина 2000 мм

Дополнительно
- **Примечание:** учитывайте максимальную длину кабеля для каждого блока питания, стр. 1101

Артикул	Кол-во
9 100 852	1 шт.

Блок электропривода



- Для открывания ящика / короба
- Монтаж без инструмента на держатели профиля с автоматическим электроснабжением
- Действие привода может регулироваться
- Сертифицировано к применению в следующих странах: Австралия, Бельгия, Болгария, Дания, Германия, Эстония, Финляндия, Франция, Греция, Индия, Ирландия, Исландия, Италия, Япония, Латвия, Лихтенштейн, Литва, Люксембург, Мальта, Новая Зеландия, Нидерланды, Норвегия, Австрия, Польша, Португалия, Румыния, Россия, Швеция, Швейцария, Сингапур, Словакия, Словения, Испания, Чешская Республика, Венгрия, Украина, ОАЭ, Великобритания, Белоруссия, Кипр. Другие страны по запросу

Артикул	Кол-во
9 078 139	1 шт.

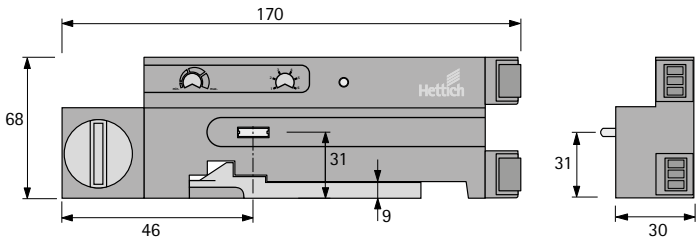

Монтажный кронштейн



- Используется вместо комплекта профилей и комплекта держателей профиля в особых монтажных ситуациях
- Для одного блока электропривода
- С соединительным кабелем 800 мм

Артикул	Кол-во
9 082 358	1 шт.

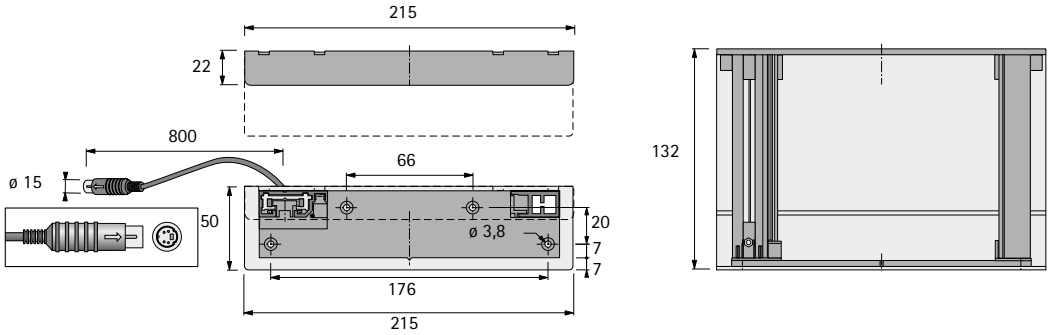

Распределительный блок



- На 1 корпус требуется 1 распределительный блок

Артикул	Кол-во
9 082 360	1 шт.

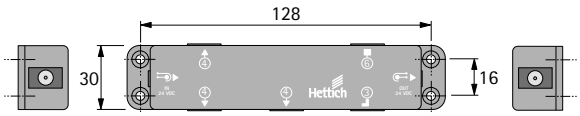

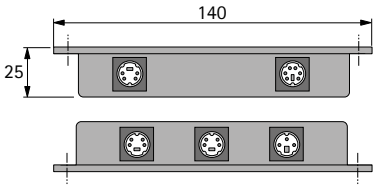

Держатель распределительного блока



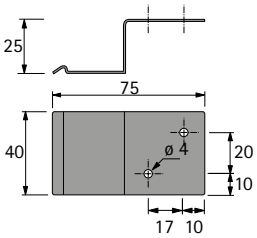

- Для монтажа к стенке или днищу корпуса
- Для простого монтажа / демонтажа распределительного блока

Артикул	Кол-во
9 097 923	1 шт.

Удлинитель распределительного блока



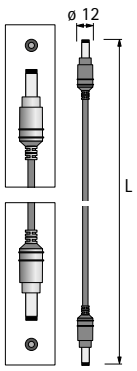

- Для соединения распределительных блоков

Дополнительно
- Примечание: учитывайте максимальную длину кабеля для каждого блока питания, стр. 1101

Длина в мм	Артикул	Кол-во
1500	**9 082 362**	1 шт.
2500	**9 106 449**	1 шт.

Блок питания



- 100–240 Вт, 50–60 Гц
- Для подключения до 6 распределительных блоков
- Уровень безопасности 2
- Вторичный провод 1200 мм к первому распределительному блоку
- Сетевой кабель заказывается отдельно
- В комплект включен сверлильный кондуктор для передней панели

Ссылка на страницу
- Сетевой кабель заказывается отдельно, см. стр. 1101

Артикул	Кол-во
9 082 363	1 шт.

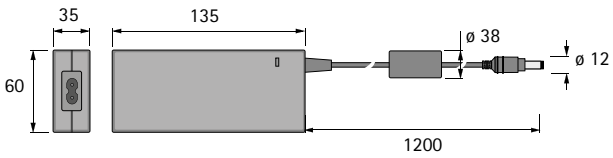

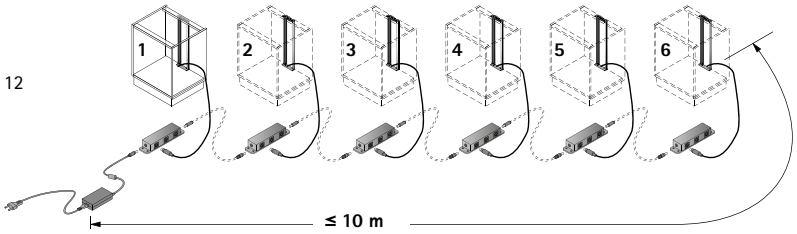

Держатель блока питания



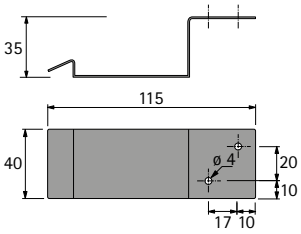

- Для монтажа к стенке или днищу корпуса

Артикул	Кол-во
9 082 364	1 шт.

Сетевой кабель



- Длина 1800 мм

Изделие	Артикул	Кол-во
Европа (тип C)	**9 079 710**	1 шт.
Великобритания (тип G)	**9 079 274**	1 шт.

Уголок задней стенки ArciTech

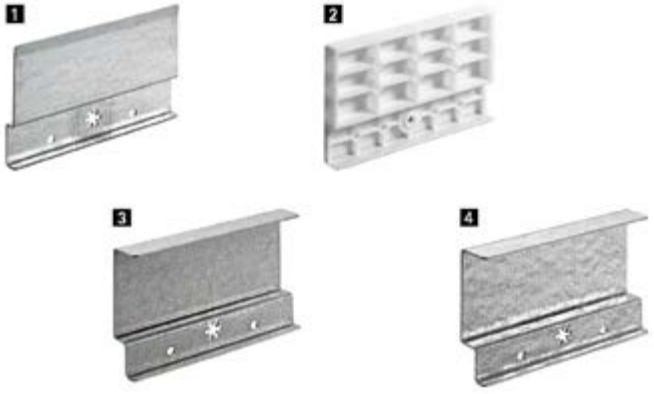

Изделие	Артикул	Кол-во
1 2 мм	**9 146 615**	1 шт.
2 11 мм	**9 146 613**	1 шт.
3 14,5 мм	**9 134 769**	1 шт.
4 20 мм	**9 123 342**	1 шт.

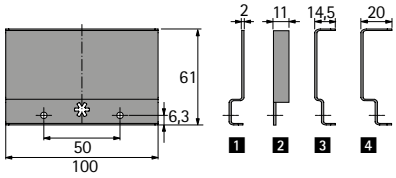

Ящик / короб со стальной задней стенкой

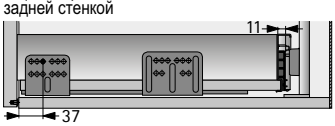

Алюминиевая задняя стенка



Деревянная задняя стенка



Внутренний ящик / внутренний короб со стальной задней стенкой

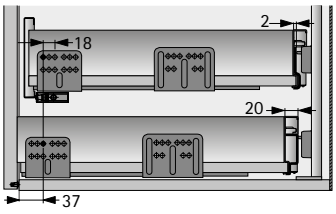

Алюминиевая задняя стенка

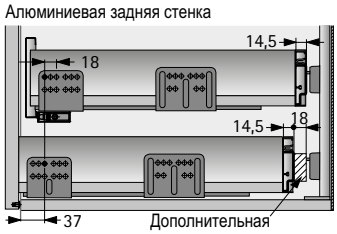

Дополнительная прокладка необходима для подгонки под размер

Деревянная задняя стенка

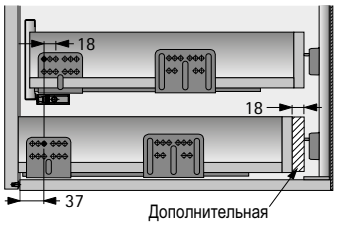

Дополнительная прокладка необходима для подгонки под размер

Уголок задней стенки InnoTech / InnoTech Atira

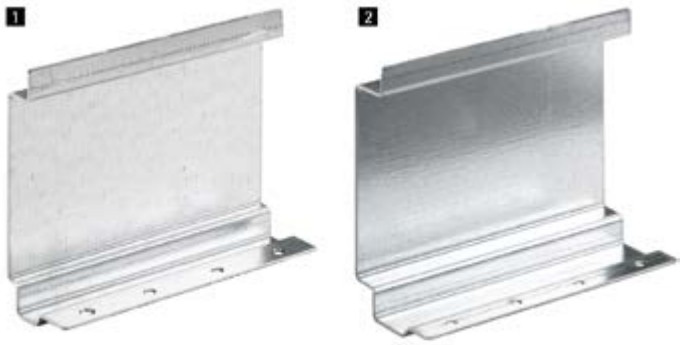

Изделие	Артикул	Кол-во
1 12 мм	**9 086 714**	1 шт.
2 16 мм	**9 097 922**	1 шт.

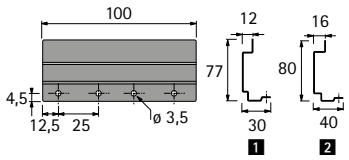

Ящик / короб со стальной задней стенкой

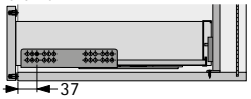

Алюминиевая задняя стенка

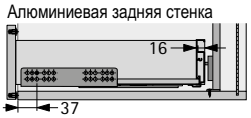

Деревянная задняя стенка

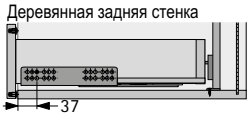

Внутренний ящик / внутренний короб со стальной задней стенкой

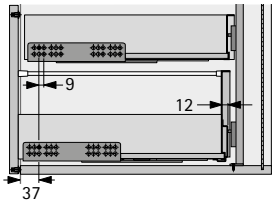

Алюминиевая задняя стенка

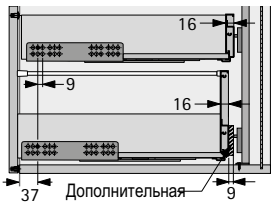

Дополнительная прокладка необходима для подгонки под размер

Деревянная задняя стенка

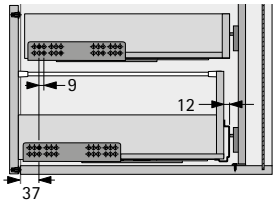

Ящик / короб со стальной или алюминиевой задней стенкой и боковым стабилизатором

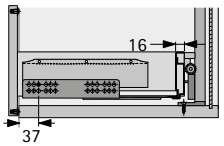

Амортизатор под запрессовку в переднюю панель



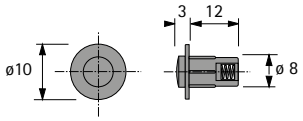

- Для монтажа в переднюю панель
- Для передних панелей высотой более 300 мм необходимо 4 амортизатора

Артикул	Кол-во
9 082 365	2 шт.

Амортизатор для крепления в боковине корпуса



- Для установки на боковину корпуса
- Устанавливается в случае применения внутренних ящиков / коробов, уплотнительной кромки или в иных случаях, не позволяющих установку амортизатора под запрессовку
- Для передних панелей высотой более 300 мм необходимо 4 амортизатора
- Диапазон регулировки 3 мм
- Комплект включает дистанционную планку, 3 мм

Артикул	Кол-во
9 106 451	2 шт.

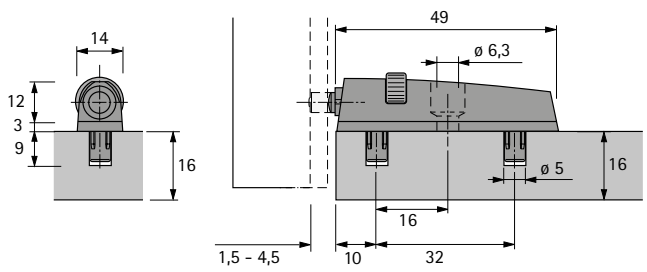

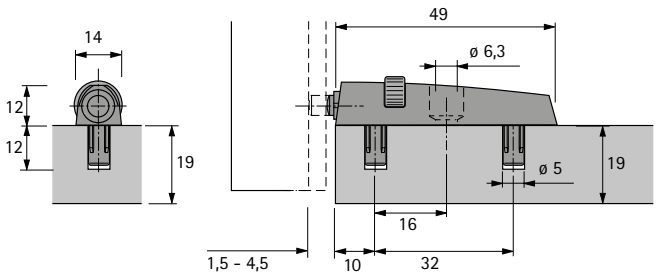

Сенсор



- Для надежной работы ящиков с передними панелями большого размера
- Подходит для установки на готовую кухню
- Всегда активирует блок электропривода, подключенный к позиции 1

Артикул	Кол-во
9 079 944	1 шт.

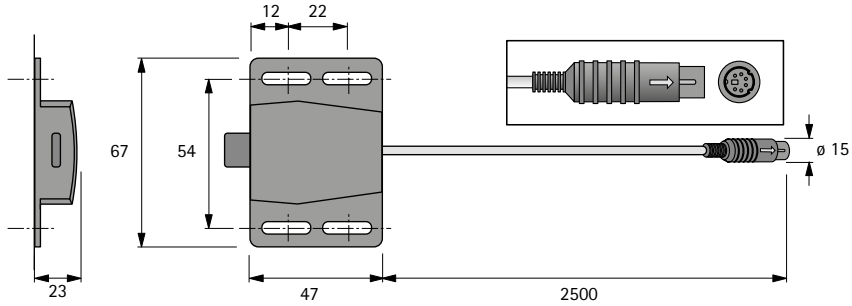

Y-кабель распределитель для сенсора



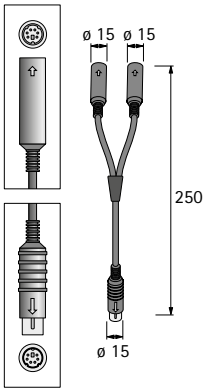

- Необходим при использовании двух сенсоров

Артикул	Кол-во
9 084 794	1 шт.

Кабель для угловых решений



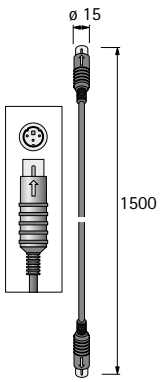

- Предотвращает одновременное открывание ящиков и коробов, расположенных в угловых модулях

Артикул	Кол-во
9 084 790	1 шт.

Сенсор защиты от столкновений



- Угловой сенсор: предотвращает одновременное открывание выдвижных элементов и соседних / угловых шкафов с дверями на петлях, выдвижными ящиками и коробами

Артикул	Кол-во
9 105 850	1 шт.

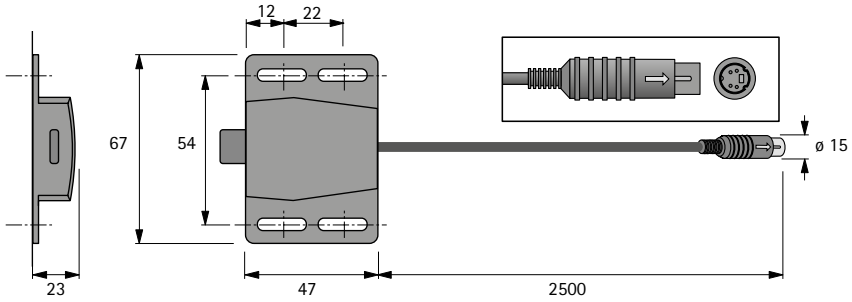

Комплект кабельных бандажей



Состав комплекта:
- 50 самоклеящихся планок
- 50 креплений для кабеля

Артикул	Кол-во
9 109 834	1 компл.

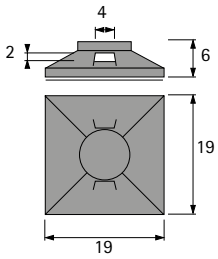

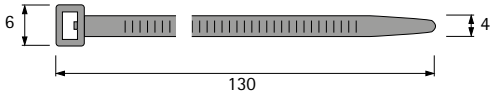

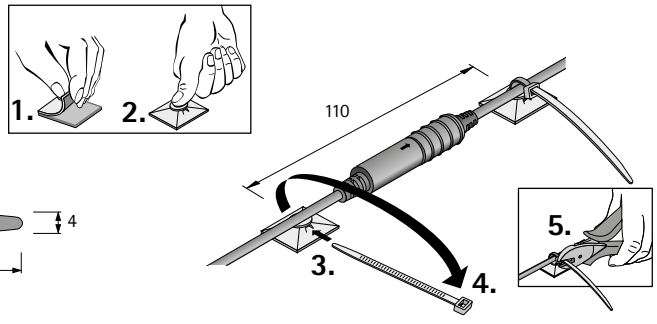



Для AvanTech, ArciTech, InnoTech, InnoTech Atira и Actro 5D / Quadro для деревянных ящиков
Стандартный корпус

1108 - 1109



Для AvanTech, ArciTech, InnoTech и InnoTech Atira
Выдвижные системы сортировки мусора — установка на днище

1110 - 1111



Для ArciTech, InnoTech и InnoTech Atira
Выдвижные системы сортировки мусора — ArciTech / InnoTech / InnoTech Atira Pull

1112 - 1113



Для AvanTech, InnoTech и InnoTech Atira
Выдвижные системы сортировки мусора — InnoTech / InnoTech Atira с высокой деревянной задней стенкой

1114 - 1115



Для InnoTech и InnoTech Atira
Выдвижной ящик с вырезом под мойку

1116 - 1117



Для ArciTech и Actro 5D / Quadro для деревянных ящиков
Выдвижной ящик с вырезом под мойку

1118 - 1119



Для ArciTech, InnoTech и InnoTech Atira
Внутренний ящик

1120 - 1121



Для Actro 5D / Quadro дл деревянных ящиков
Внутренний ящик

1122 - 1123



Для ArciTech, InnoTech и InnoTech Atira
Высокий шкаф

1124 - 1125



Для ArciTech, InnoTech и InnoTech Atira
Высокий шкаф с дверями на петлях

1126 - 1127



Для InnoTech и InnoTech Atira
Выдвижной короб XXL

1128 - 1129



Для InnoTech и InnoTech Atira
Выдвижной ящик с боковым стабилизатором

1130 - 1131



Для AvanTech, ArciTech, InnoTech, InnoTech Atira и Actro 5D / Quadro для деревянных ящиков
Верхний ящик

1132 - 1133



Для ArciTech, InnoTech, InnoTech Atira и Actro 5D / Quadro для деревянных ящиков
Два ящика за одной передней панелью

1134 - 1135



Für Actro 5D / Quadro для деревянных ящиков
Ящики с различной глубиной

1136 - 1137



Для ArciTech, InnoTech, InnoTech Atira и Actro 5D / Quadro с для деревянных ящиков
Вкладной ящик

1138 - 1139



Для AvanTech, ArciTech, InnoTech, InnoTech Atira и Actro 5D / Quadro для деревянных ящиков
Защита от столкновений

1140 - 1143

Пример монтажа



Изделие	Артикул	Кол-во
1 Блок электропривода	**9 078 139**	1 шт.
2 Комплект профилей 750 мм	**9 082 353**	1 компл.
2 Комплект профилей 1000 мм	**9 082 356**	1 компл.
3 Комплект держателей профиля	**9 082 357**	1 компл.
4 Распределительный блок	**9 082 360**	1 шт.
5 Держатель распределительного блока	**9 097 923**	1 шт.
6 Амортизатор на переднюю панель ящика	**9 082 365**	2 шт.
7 Блок питания	**9 082 363**	1 шт.
8 Сетевой кабель (тип C, европейский)	**9 079 710**	1 шт.
8 Сетевой кабель для Великобритании	**9 079 274**	1 шт.
9 Держатель блока питания	**9 082 364**	1 шт.

Опциональные принадлежности	Артикул	Кол-во
Амортизатор для крепления в боковине корпуса	**9 106 451**	2 шт.
Удлинитель соединительного провода	**9 100 852**	1 шт.
Удлинитель распределительного блока	**9 082 362**	1 шт.
Комплект кабельных бандажей	**9 109 834**	1 компл.

Монтажная схема

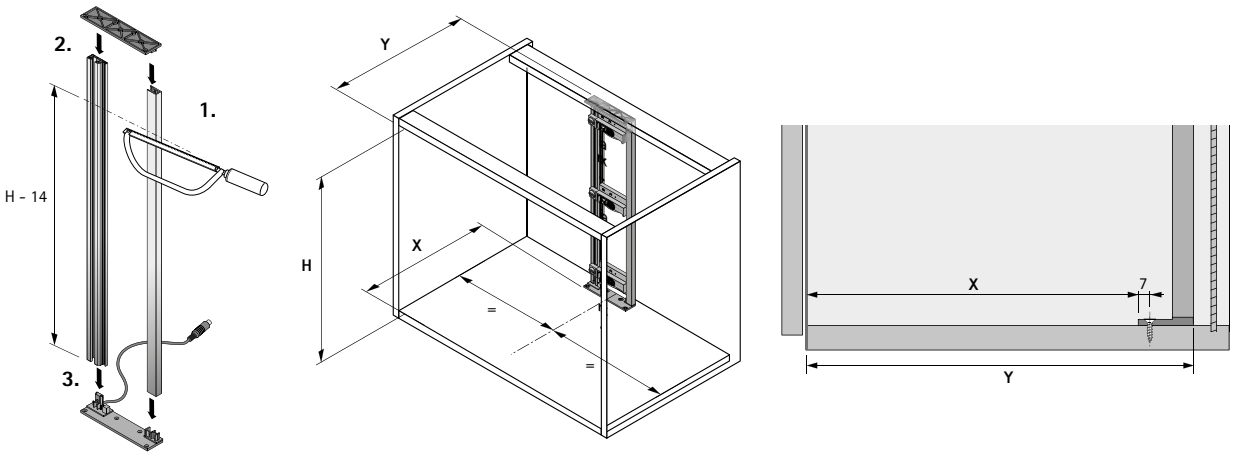

Минимальные параметры для монтажа	X мм	Y, мм
AvanTech с деревянной / алюминиевой задней стенкой *	Номинальная длина - 14	Номинальная длина + 26
ArciTech со стальной задней стенкой *	Номинальная длина - 19	Номинальная длина + 21
ArciTech с деревянной / алюминиевой задней стенкой *	Номинальная длина - 13	Номинальная длина + 27
InnoTech / InnoTech Atira со стальной задней стенкой	Номинальная длина - 10	Номинальная длина + 30
InnoTech / InnoTech Atira с деревянной / алюминиевой задней стенкой *	Номинальная длина + 5	Номинальная длина + 45
Actro 5D / Quadro с деревянными ящиками	Длина ящика - 4	Длина ящика + 37

* Необходимо использовать уголок задней стенки, см. стр. 1102

- **Для AvanTech, ArciTech, InnoTech, InnoTech Atira и Actro 5D / Quadro для деревянных ящиков**
- **Стандартный корпус**

Схема сверления / Монтаж

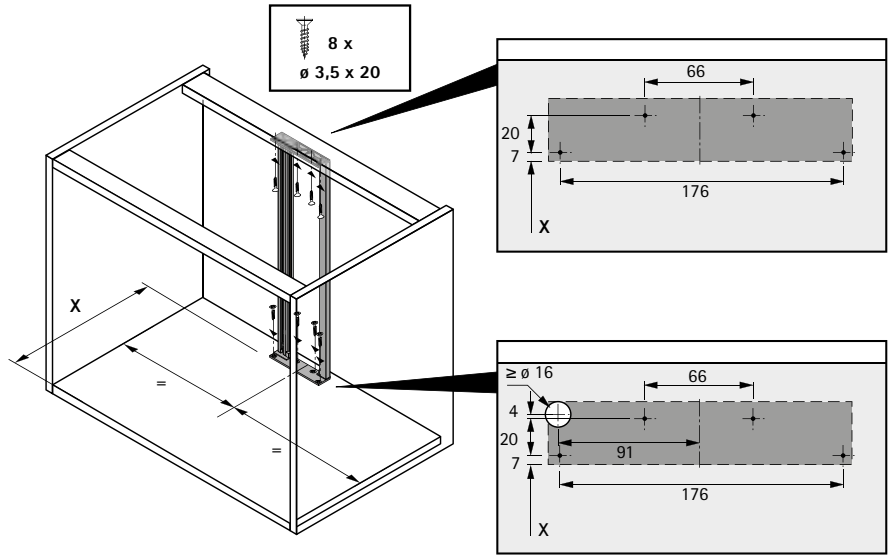

Адресация

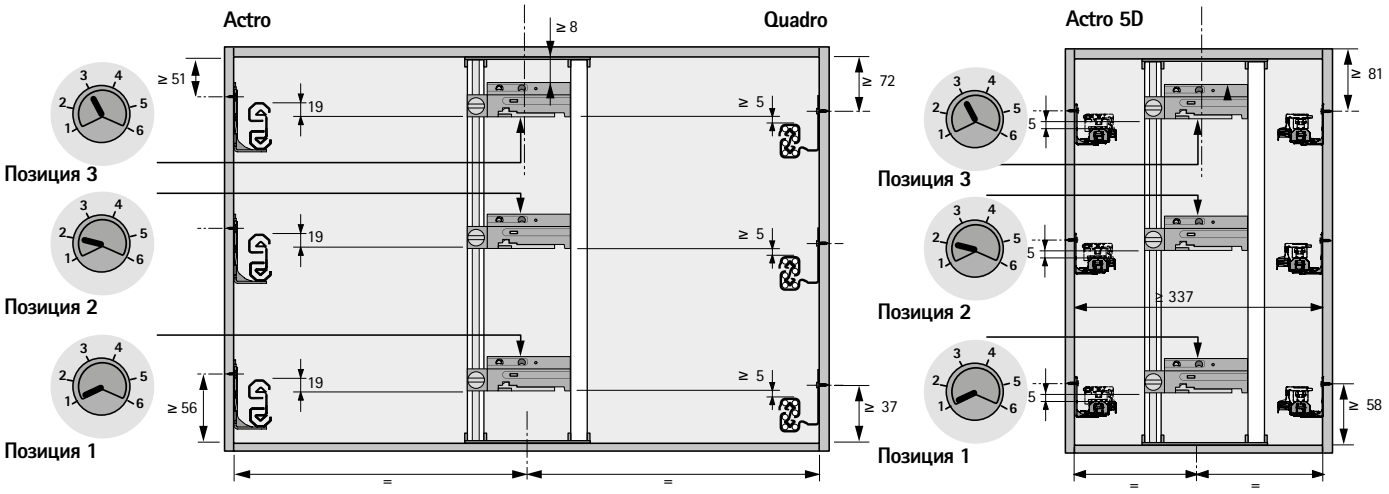

Подключение

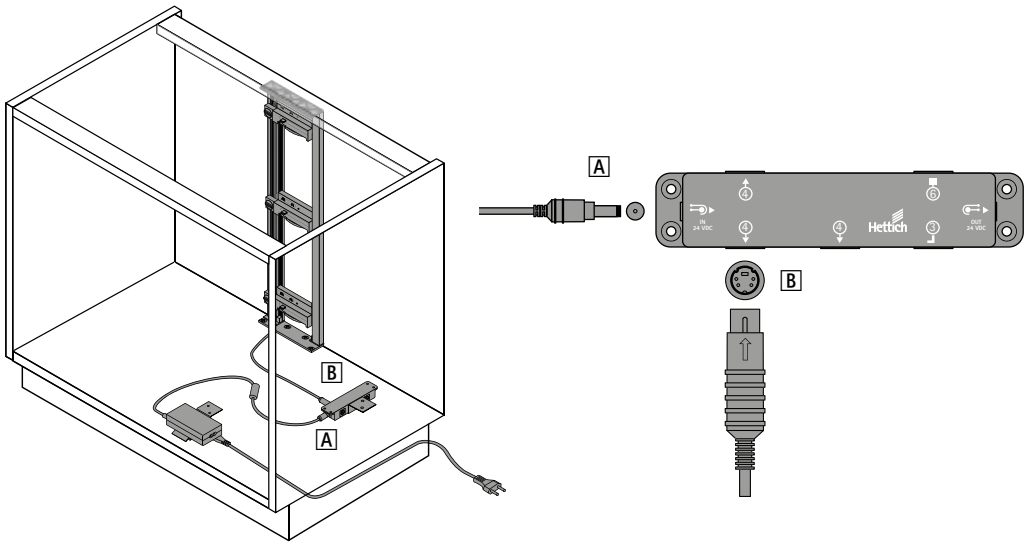

Пример монтажа

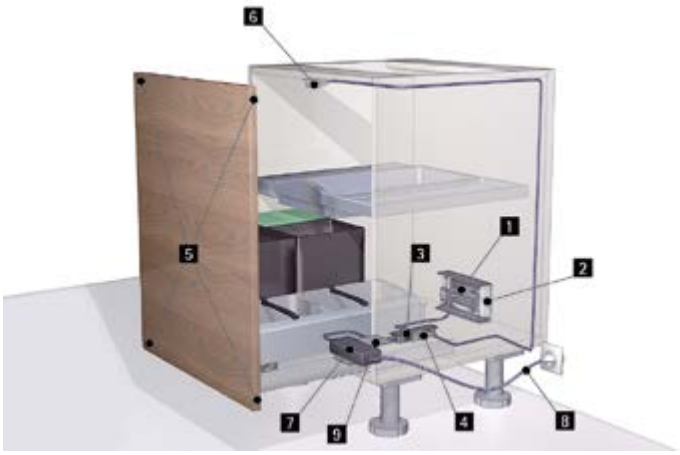

Изделие	Артикул	Кол-во
1 Блок электропривода	**9 078 139**	1 шт.
2 Монтажный кронштейн	**9 082 358**	1 шт.
3 Распределительный блок	**9 082 360**	1 шт.
4 Держатель распределительного блока	**9 097 923**	1 шт.
5 Амортизатор на переднюю панель ящика	**9 082 365**	2 шт.
6 Сенсор	**9 079 944**	1 шт.
7 Блок питания	**9 082 363**	1 шт.
8 Сетевой кабель (тип C, европейский)	**9 079 710**	1 шт.
8 Сетевой кабель для Великобритании	**9 079 274**	1 шт.
9 Держатель блока питания	**9 082 364**	1 шт.

Опциональные принадлежности	Артикул	Кол-во
Амортизатор для крепления в боковине корпуса	**9 106 451**	2 шт.
Удлинитель соединительного провода	**9 100 852**	1 шт.
Удлинитель распределительного блока	**9 082 362**	1 шт.
Y-кабель для датчика	**9 084 794**	1 шт.
Комплект кабельных бандажей	**9 109 834**	1 компл.

Монтажная схема

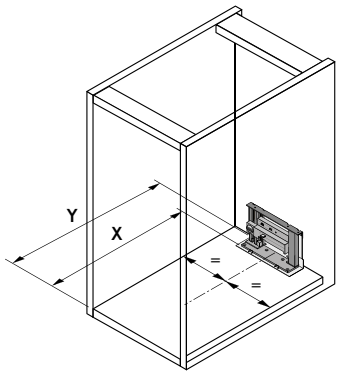

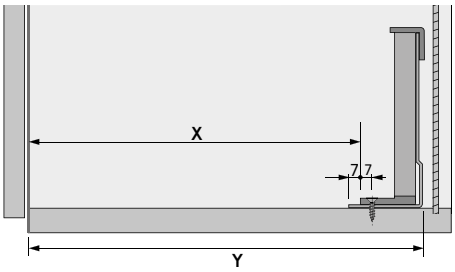

Минимальные параметры для монтажа	X мм	Y, мм
AvanTech с деревянной / алюминиевой задней стенкой *	Номинальная длина - 14	Номинальная длина + 31
ArciTech со стальной задней стенкой *	Номинальная длина - 19	Номинальная длина + 26
ArciTech с деревянной / алюминиевой задней стенкой *	Номинальная длина - 13	Номинальная длина + 32
InnoTech / InnoTech Atira со стальной задней стенкой	Номинальная длина - 10	Номинальная длина + 35
InnoTech / InnoTech Atira с деревянной / алюминиевой задней стенкой *	Номинальная длина + 5	Номинальная длина + 50

* Необходимо использовать уголок задней стенки, см. стр. 1102

Схема сверления / Монтаж

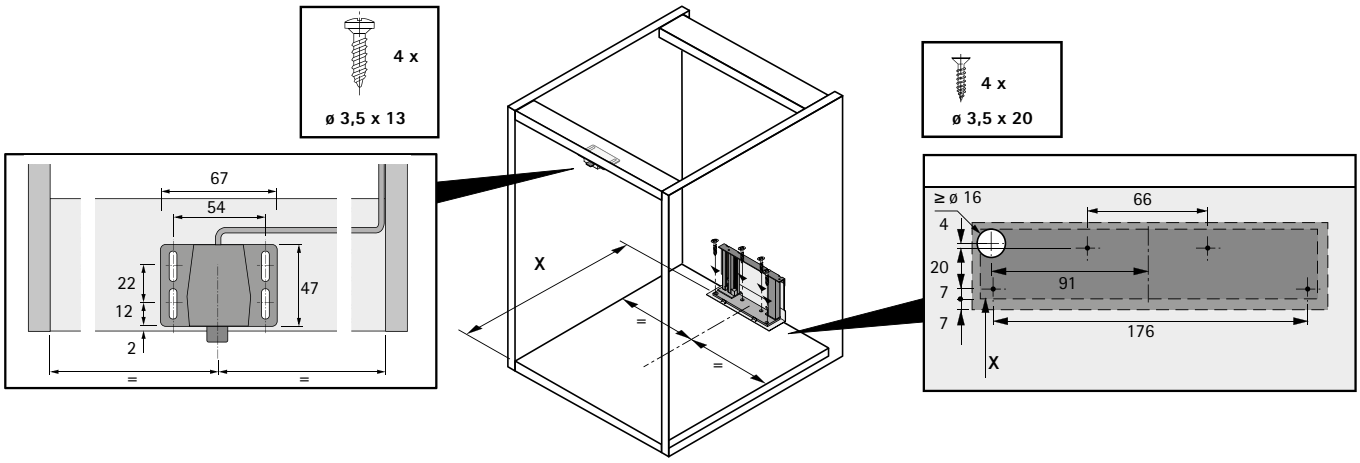

Адресация

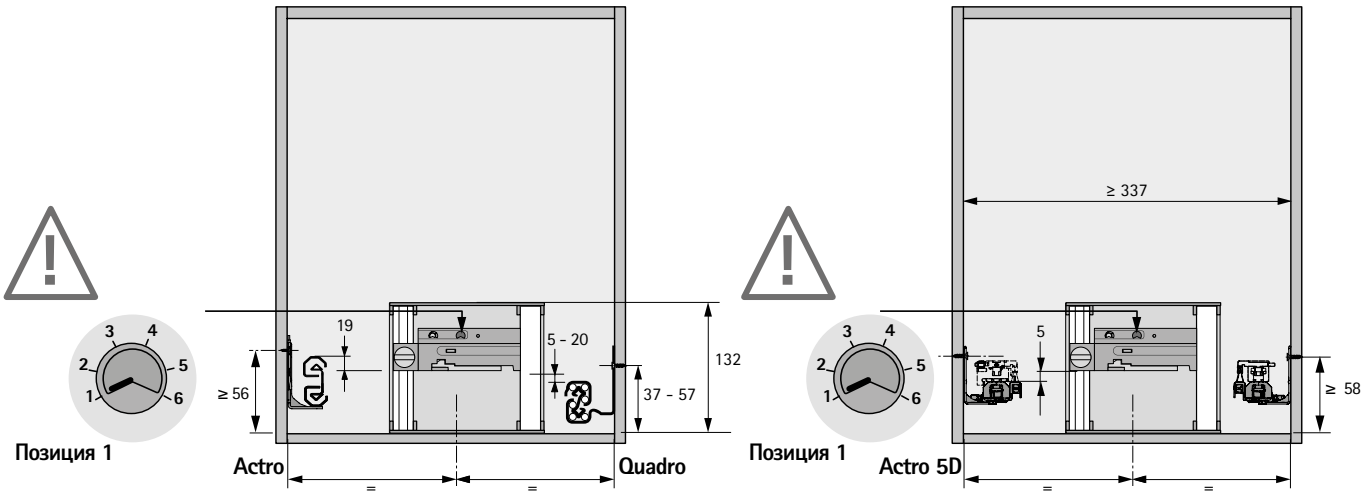

Сенсор всегда активирует блок электропривода, подключенный к позиции 1

Подключение

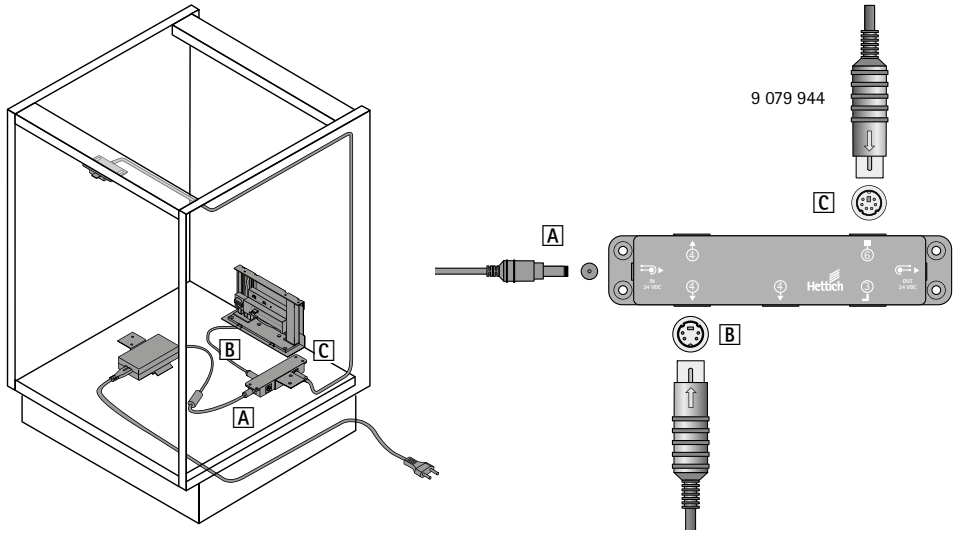

Пример монтажа

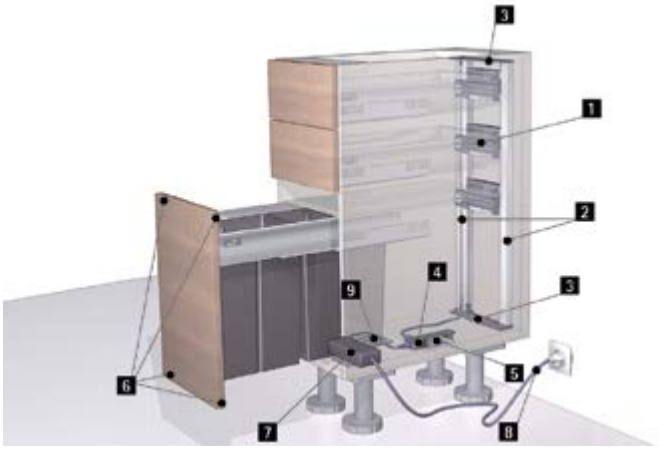

Изделие	Артикул	Кол-во
1 Блок электропривода	**9 078 139**	1 шт.
2 Комплект профилей 750 мм	**9 082 353**	1 компл.
2 Комплект профилей 1000 мм	**9 082 356**	1 компл.
3 Комплект держателей профиля	**9 082 357**	1 компл.
4 Распределительный блок	**9 082 360**	1 шт.
5 Держатель распределительного блока	**9 097 923**	1 шт.
6 Амортизатор на переднюю панель ящика	**9 082 365**	2 шт.
7 Блок питания	**9 082 363**	1 шт.
8 Сетевой кабель (тип C, европейский)	**9 079 710**	1 шт.
8 Сетевой кабель для Великобритании	**9 079 274**	1 шт.
9 Держатель блока питания	**9 082 364**	1 шт.

Опциональные принадлежности	Артикул	Кол-во
Амортизатор на боковину шкафа	**9 106 451**	2 шт.
Удлинитель соединительного провода	**9 100 852**	1 шт.
Удлинитель распределительного блока	**9 082 362**	1 шт.
Комплект кабельных бандажей	**9 109 834**	1 компл.

Монтажная схема

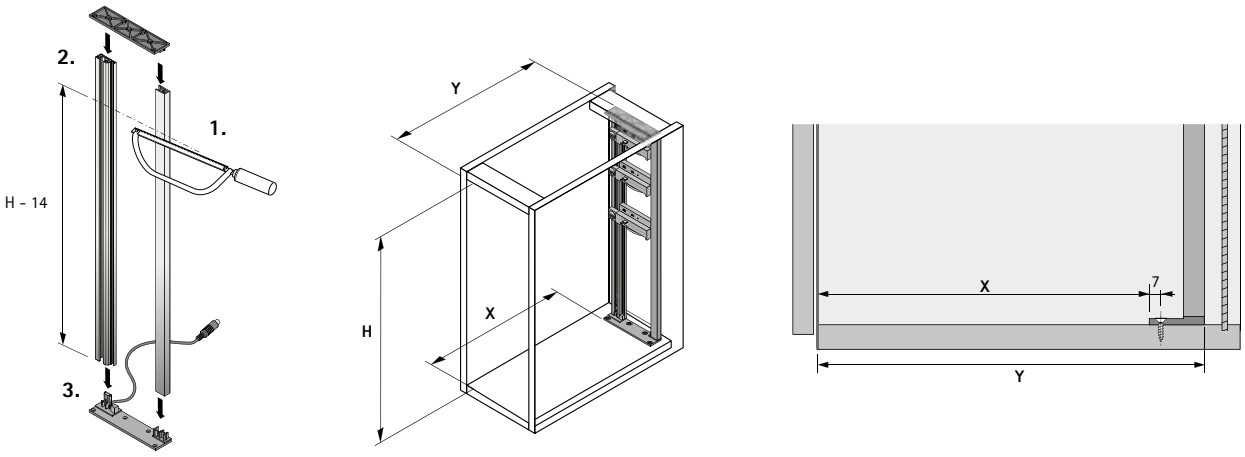

Минимальные параметры для монтажа	X мм	Y, мм
ArciTech со стальной задней стенкой *	Номинальная длина - 19	Номинальная длина + 21
ArciTech с деревянной / алюминиевой задней стенкой *	Номинальная длина - 13	Номинальная длина + 27
InnoTech / InnoTech Atira со стальной задней стенкой	Номинальная длина - 10	Номинальная длина + 30
InnoTech / InnoTech Atira с деревянной / алюминиевой задней стенкой *	Номинальная длина + 5	Номинальная длина + 45

* Необходимо использовать уголок задней стенки, см. стр. 1102

Схема сверления / Монтаж

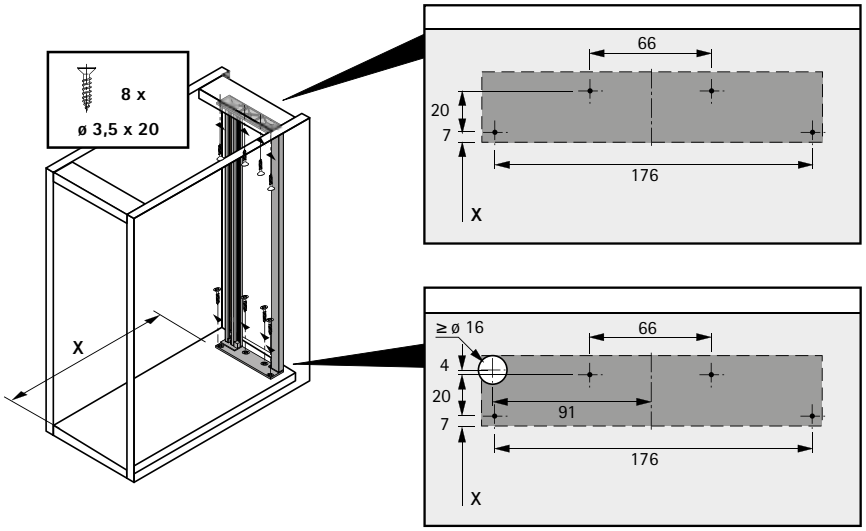

Адресация

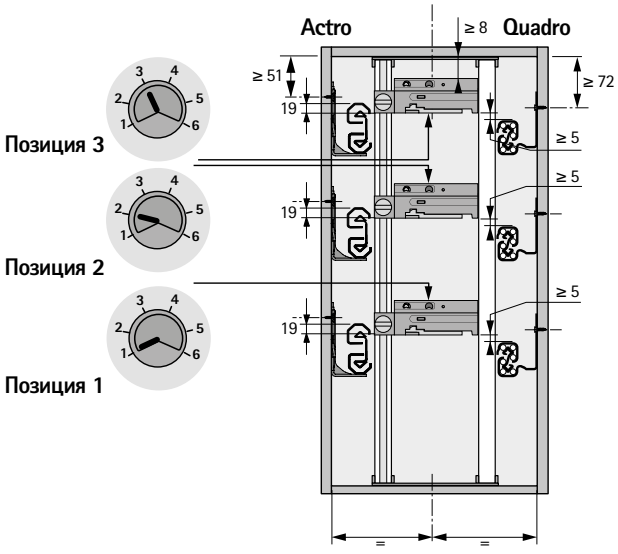

Подключение

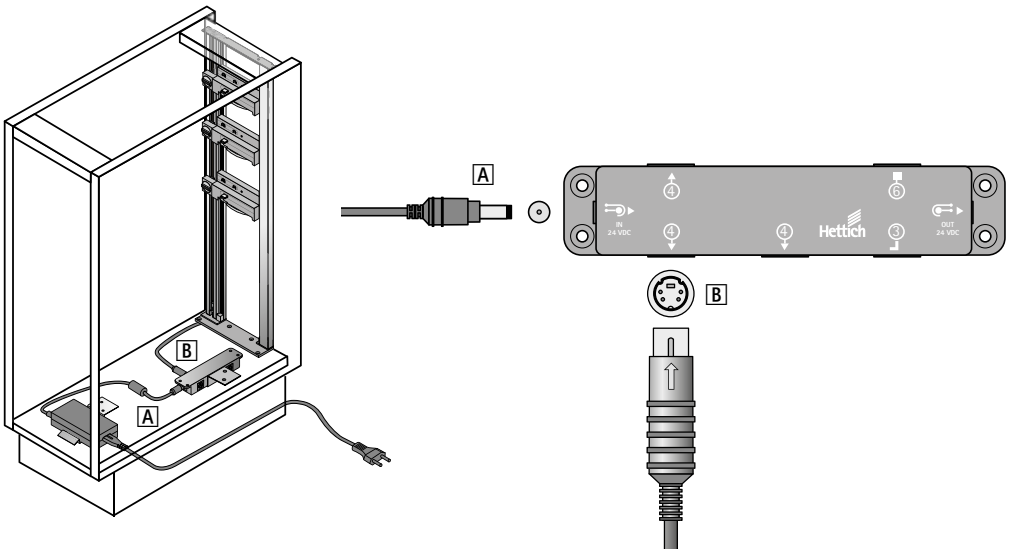

- **Для AvanTech, InnoTech и InnoTech Atira**
- **Выдвижные системы сортировки мусора — InnoTech / InnoTech Atira с высокой деревянной задней стенкой**

Пример монтажа

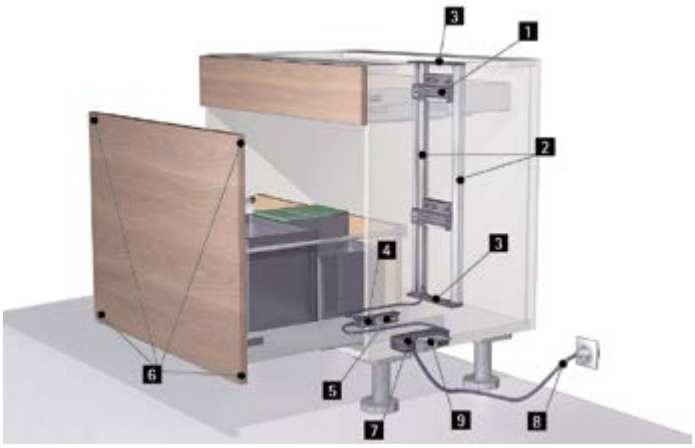

Изделие	Артикул	Кол-во
1 Блок электропривода	**9 078 139**	1 шт.
2 Комплект профилей 750 мм	**9 082 353**	1 компл.
2 Комплект профилей 1000 мм	**9 082 356**	1 компл.
3 Комплект держателей профиля	**9 082 357**	1 компл.
4 Распределительный блок	**9 082 360**	1 шт.
5 Держатель распределительного блока	**9 097 923**	1 шт.
6 Амортизатор на переднюю панель ящика	**9 082 365**	2 шт.
7 Блок питания	**9 082 363**	1 шт.
8 Сетевой кабель (тип C, европейский)	**9 079 710**	1 шт.
8 Сетевой кабель для Великобритании	**9 079 274**	1 шт.
9 Держатель блока питания	**9 082 364**	1 шт.

Опциональные принадлежности	Артикул	Кол-во
Амортизатор на боковину шкафа	**9 106 451**	2 шт.
Удлинитель соединительного провода	**9 100 852**	1 шт.
Удлинитель распределительного блока	**9 082 362**	1 шт.
Комплект кабельных бандажей	**9 109 834**	1 компл.

Монтажная схема

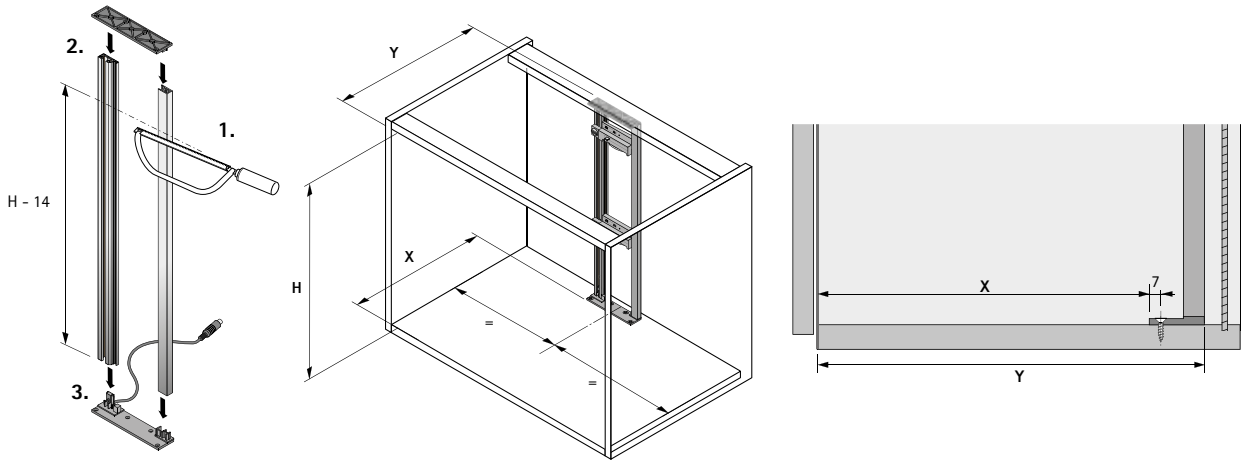

Минимальные параметры для монтажа	X мм	Y, мм
AvanTech с деревянной задней стенкой	Номинальная длина - 14	Номинальная длина + 26
InnoTech / InnoTech Atira с деревянной задней стенкой	Номинальная длина + 5	Номинальная длина + 45

Схема сверления / Монтаж

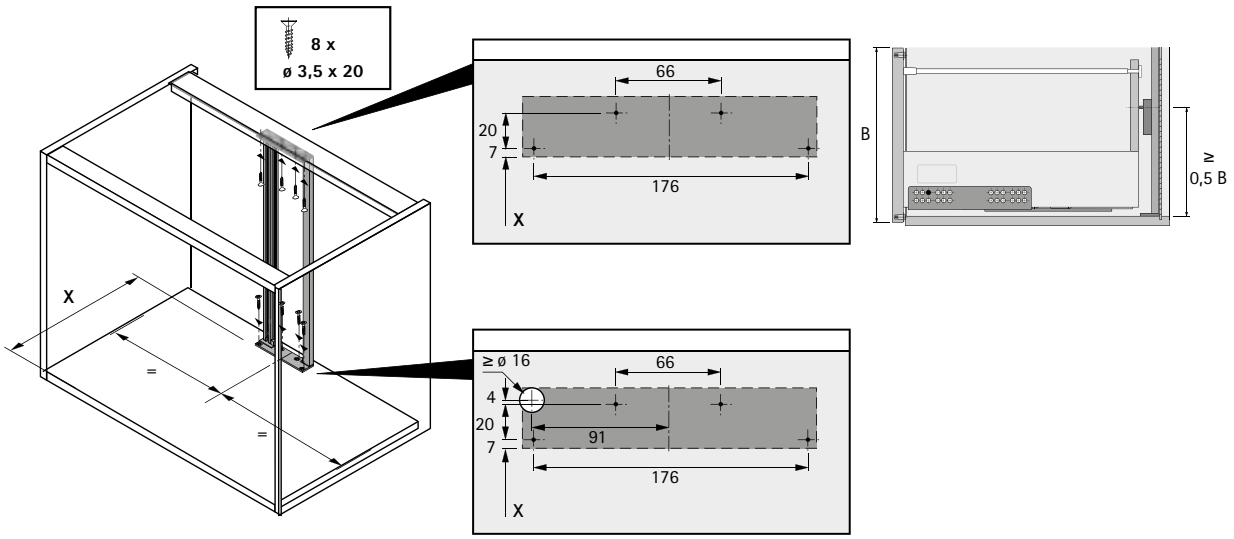

Адресация

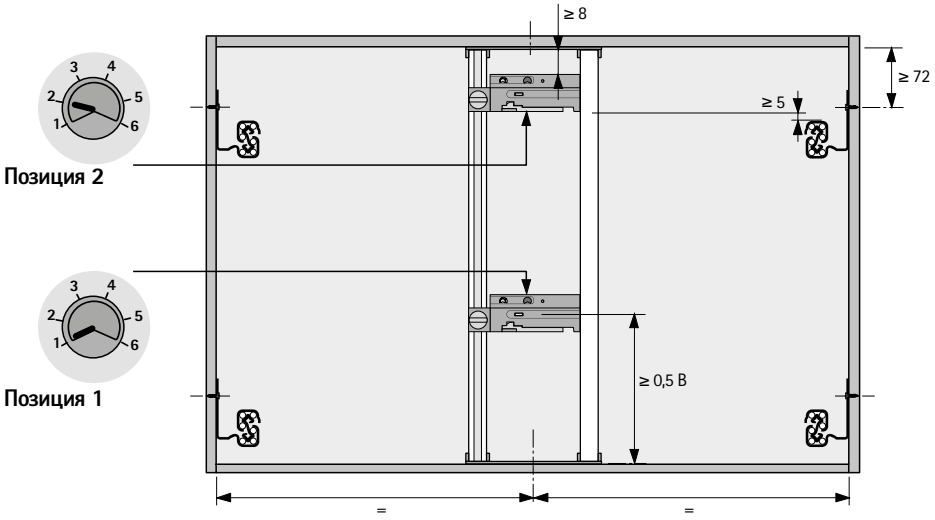

Подключение

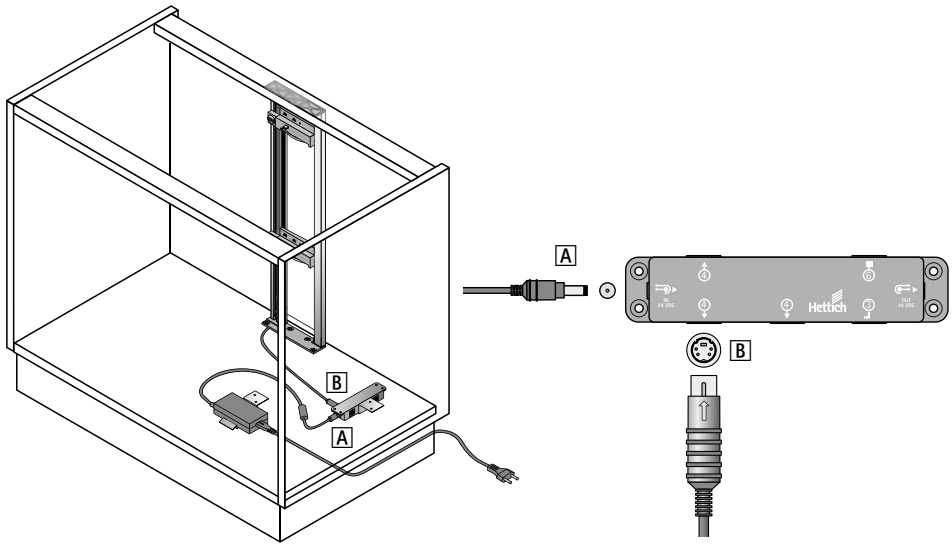

Пример монтажа

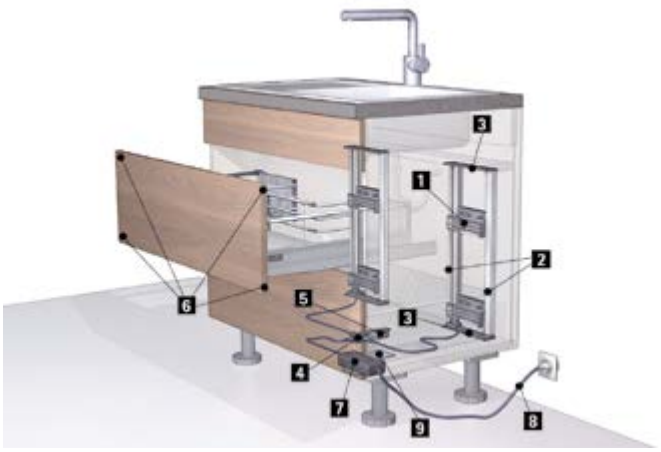

Изделие	Артикул	Кол-во
1 Блок электропривода	**9 078 139**	1 шт.
2 Комплект профилей 750 мм	**9 082 353**	1 компл.
2 Комплект профилей 1000 мм	**9 082 356**	1 компл.
3 Комплект держателей профиля	**9 082 357**	1 компл.
4 Распределительный блок	**9 082 360**	1 шт.
5 Держатель распределительного блока	**9 097 923**	1 шт.
6 Амортизатор на переднюю панель ящика	**9 082 365**	2 шт.
7 Блок питания	**9 082 363**	1 шт.
8 Сетевой кабель (тип C, европейский)	**9 079 710**	1 шт.
8 Сетевой кабель для Великобритании	**9 079 274**	1 шт.
9 Держатель блока питания	**9 082 364**	1 шт.

Опциональные принадлежности	Артикул	Кол-во
Амортизатор на боковину шкафа	**9 106 451**	2 шт.
Удлинитель соединительного провода	**9 100 852**	1 шт.
Удлинитель распределительного блока	**9 082 362**	1 шт.
Комплект кабельных бандажей	**9 109 834**	1 компл.

Монтажная схема

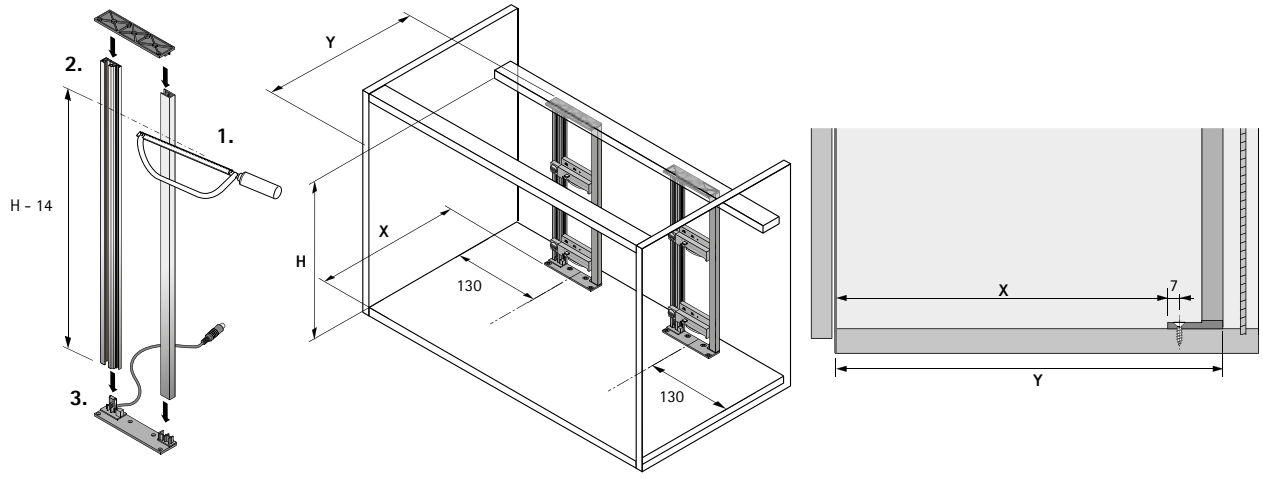

Минимальные параметры для монтажа	X мм	Y, мм
InnoTech / InnoTech Atira с U-образной стенкой из проволоки и деревянной / алюминиевой задней стенкой *	Номинальная длина + 5	Номинальная длина + 45
InnoTech / InnoTech Atira с деревянной / алюминиевой задней стенкой *	Номинальная длина + 5	Номинальная длина + 45

* Необходимо использовать уголок задней стенки, см. стр. 1102

Схема сверления / Монтаж

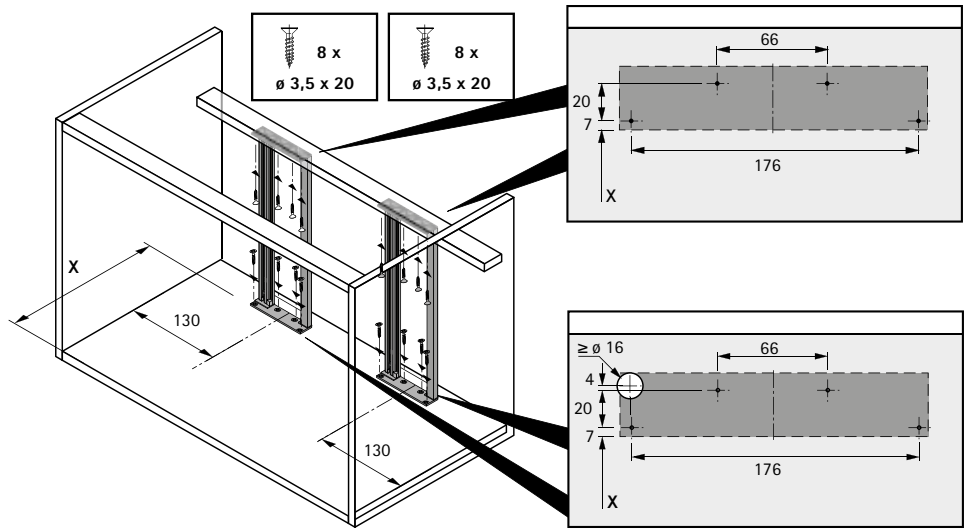

Адресация

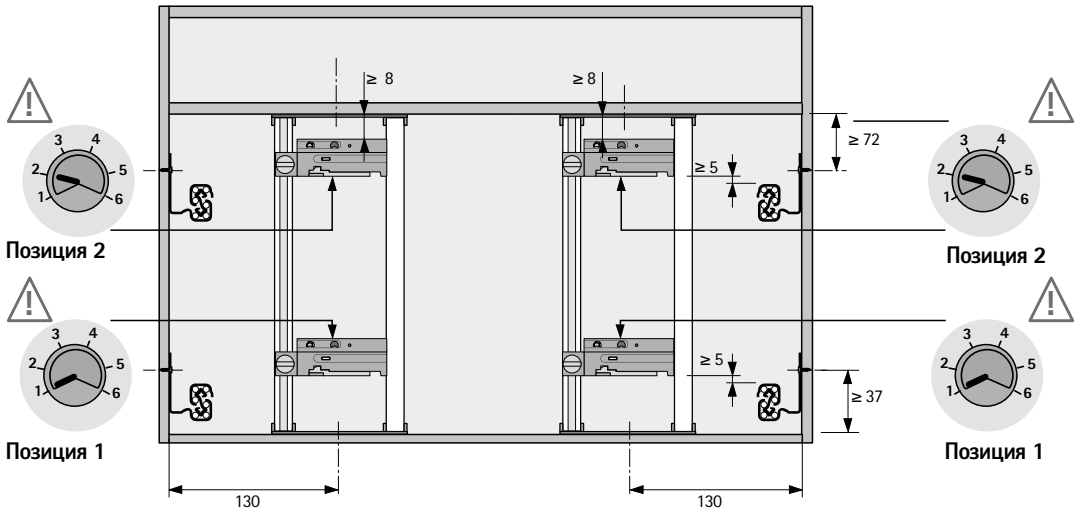

Адресация блоков питания, находящихся за одним ящиком / коробом, должна быть идентичной

Подключение

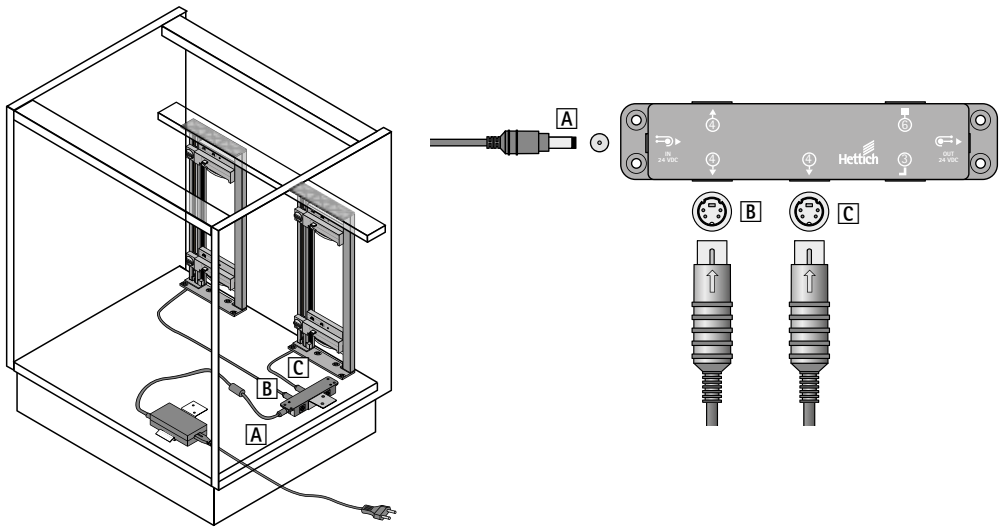

Пример монтажа



Изделие	Артикул	Кол-во
1 Блок электропривода	**9 078 139**	1 шт.
2 Монтажный кронштейн	**9 082 358**	1 шт.
3 Распределительный блок	**9 082 360**	1 шт.
4 Держатель распределительного блока	**9 097 923**	1 шт.
5 Амортизатор на переднюю панель ящика	**9 082 365**	2 шт.
6 Блок питания	**9 082 363**	1 шт.
7 Сетевой кабель (тип C, европейский)	**9 079 710**	1 шт.
7 Сетевой кабель для Великобритании	**9 079 274**	1 шт.
8 Держатель блока питания	**9 082 364**	1 шт.

Опциональные принадлежности	Артикул	Кол-во
Амортизатор на боковину шкафа	**9 106 451**	2 шт.
Удлинитель соединительного провода	**9 100 852**	1 шт.
Удлинитель распределительного блока	**9 082 362**	1 шт.
Комплект кабельных бандажей	**9 109 834**	1 компл.

Монтажная схема

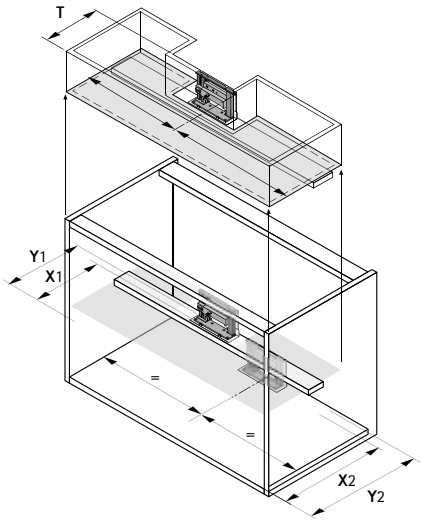

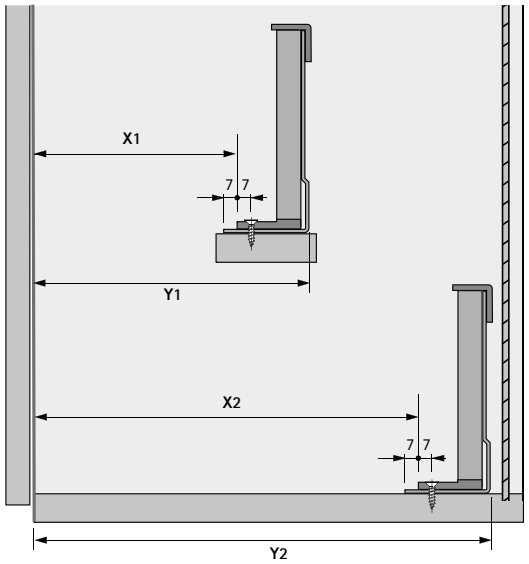

Минимальные параметры для монтажа	X1, мм	Y1, мм	X2, мм	Y2, мм
ArciTech с деревянной / алюминиевой задней стенкой *	Глубина - 4	Глубина + 42	Номинальная длина -13	Номинальная длина + 32
Actro 5D / Quadro с деревянными ящиками	Глубина - 4	Глубина + 42	Длина ящика - 4	Длина ящика + 42

* Необходимо использовать уголок задней стенки, см. стр. 1102

Схема сверления / Монтаж

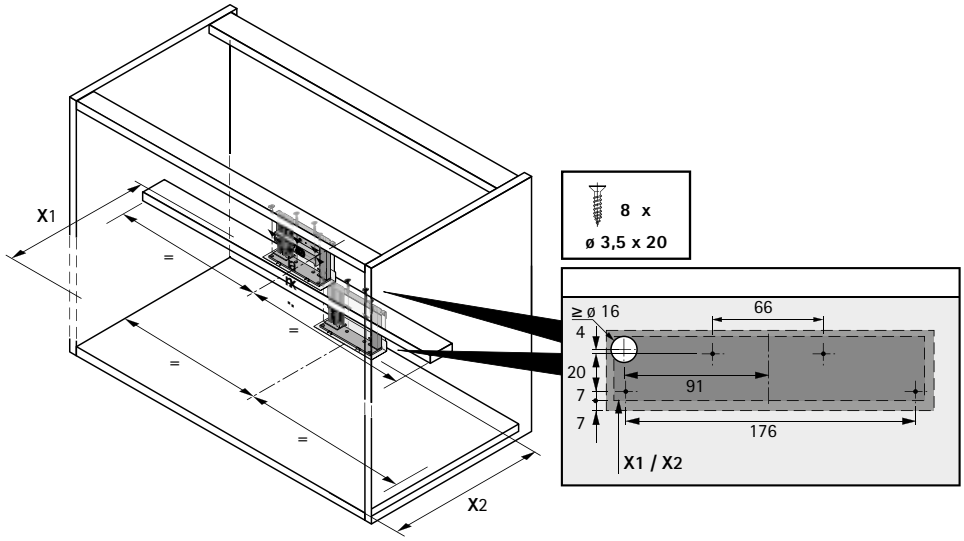

Адресация

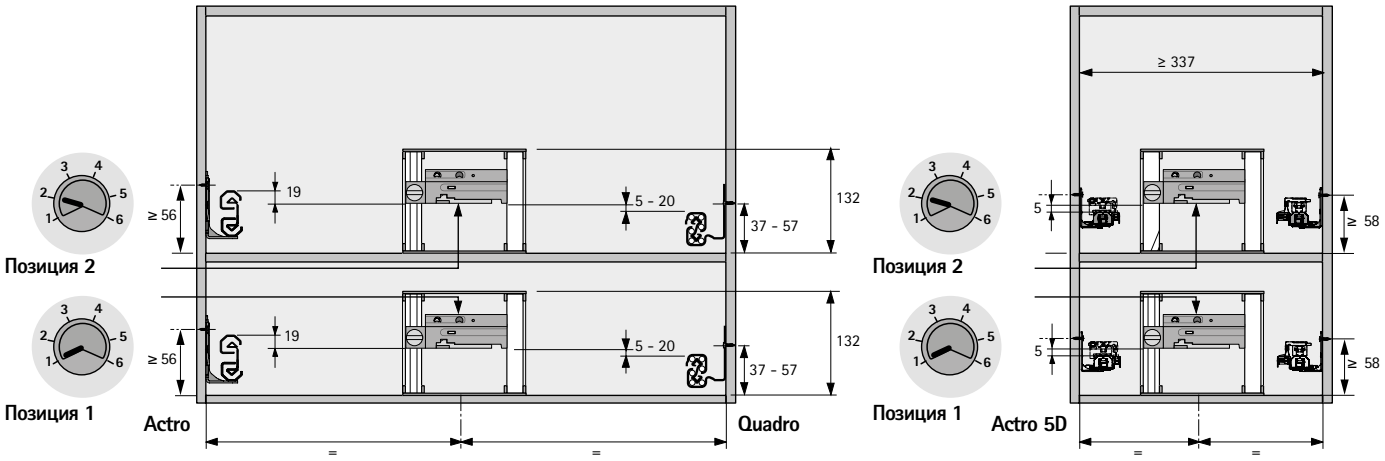

Подключение

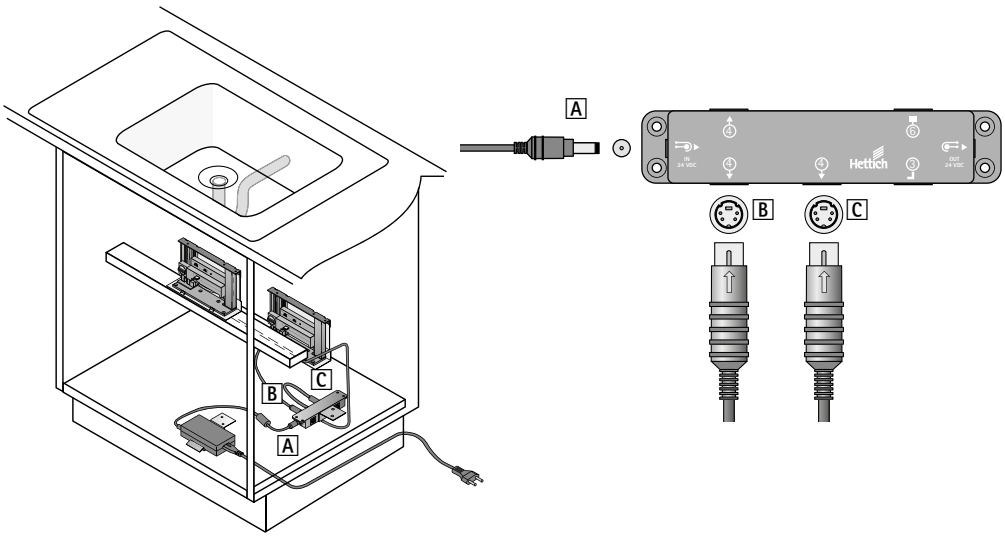

Пример монтажа

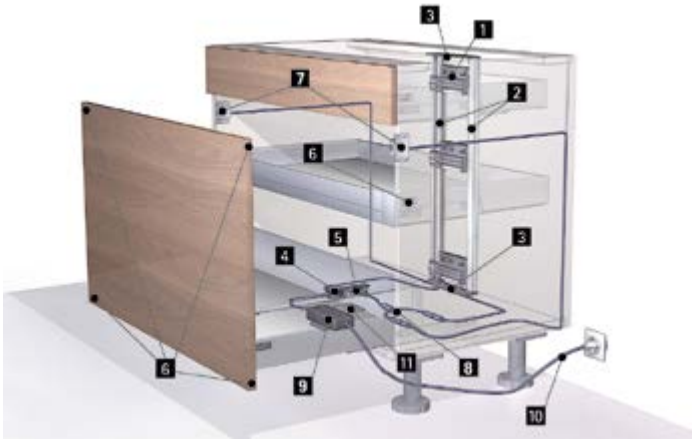

Изделие	Артикул	Кол-во
1 Блок электропривода	**9 078 139**	1 шт.
2 Комплект профилей 750 мм	**9 082 353**	1 компл.
2 Комплект профилей 1000 мм	**9 082 356**	1 компл.
3 Комплект держателей профиля	**9 082 357**	1 компл.
4 Распределительный блок	**9 082 360**	1 шт.
5 Держатель распределительного блока	**9 097 923**	1 шт.
6 Амортизатор на переднюю панель ящика	**9 082 365**	2 шт.
6 Амортизатор на боковину шкафа	**9 106 451**	2 шт.
7 Сенсор	**9 079 944**	1 шт.
8 Y-кабель для сенсора	**9 084 794**	1 шт.
9 Блок питания	**9 082 363**	1 шт.
10 Сетевой кабель (тип C, европейский)	**9 079 710**	1 шт.
10 Сетевой кабель для Великобритании	**9 079 274**	1 шт.
11 Держатель блока питания	**9 082 364**	1 шт.

Опциональные принадлежности	Артикул	Кол-во
Удлинитель соединительного провода	**9 100 852**	1 шт.
Удлинитель распределительного блока	**9 082 362**	1 шт.
Комплект кабельных бандажей	**9 109 834**	1 компл.

Монтажная схема

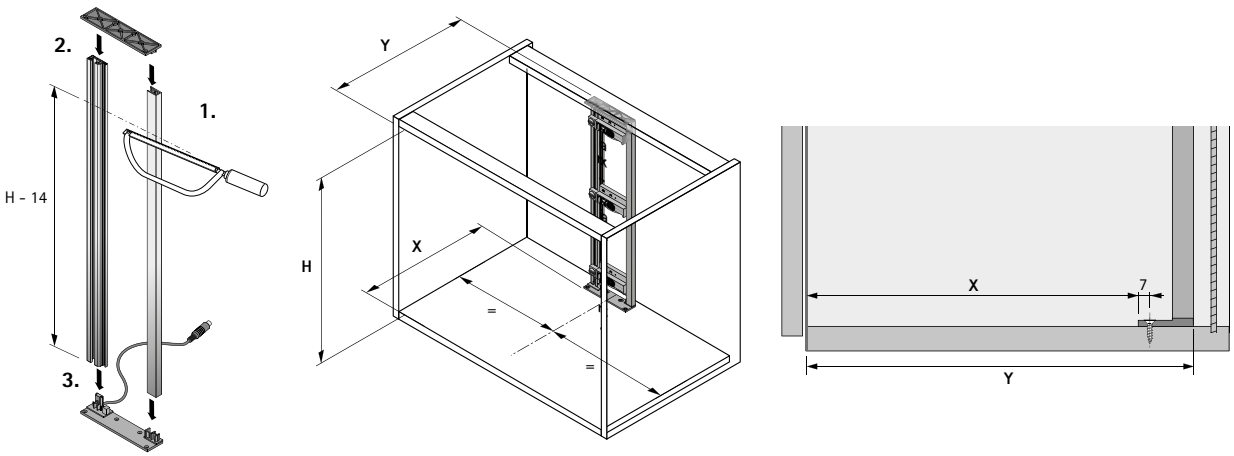

Минимальные параметры для монтажа	X мм	Y, мм
ArciTech со стальной задней стенкой *	Номинальная длина - 10	Номинальная длина + 30
ArciTech с деревянной * / алюминиевой задней стенкой *	Номинальная длина + 5	Номинальная длина + 45
InnoTech / InnoTech Atira со стальной задней стенкой *	Номинальная длина - 1	Номинальная длина + 39
InnoTech / InnoTech Atira с деревянной * / алюминиевой задней стенкой*	Номинальная длина + 14	Номинальная длина + 54

* Необходимо использовать уголок задней стенки, см. стр. 1102

Схема сверления / Монтаж

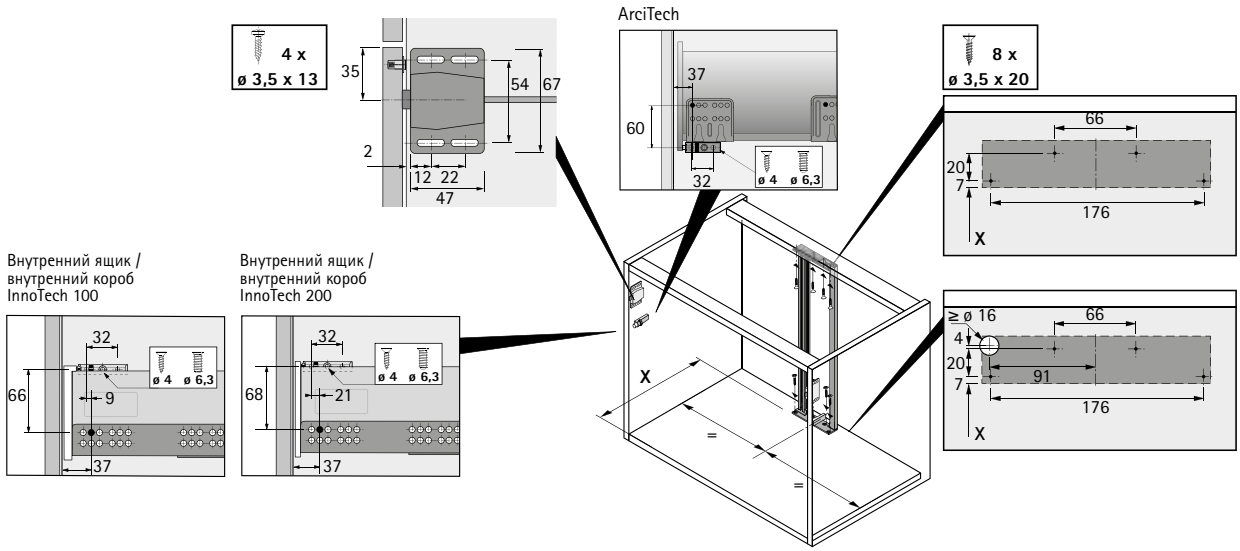

Адресация

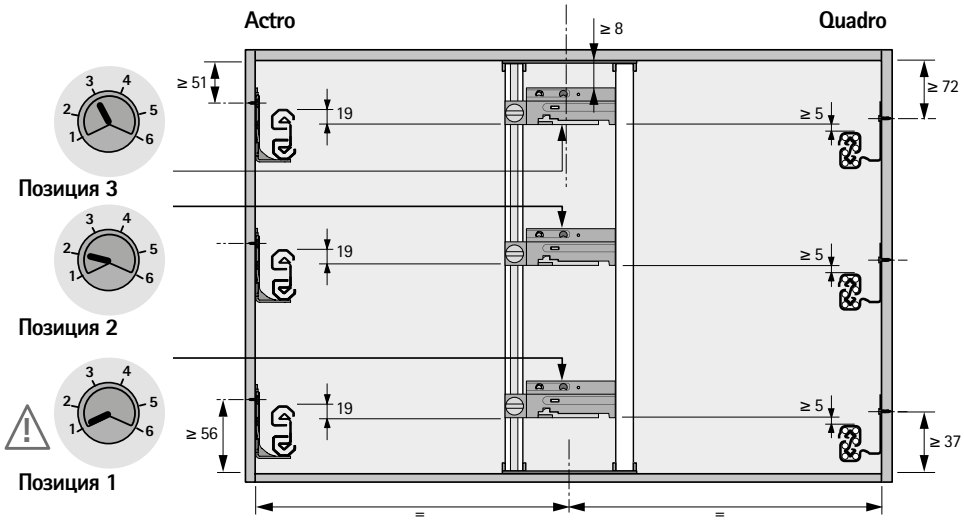

Сенсор всегда активирует блок электропривода, подключенный к позиции 1

Подключение

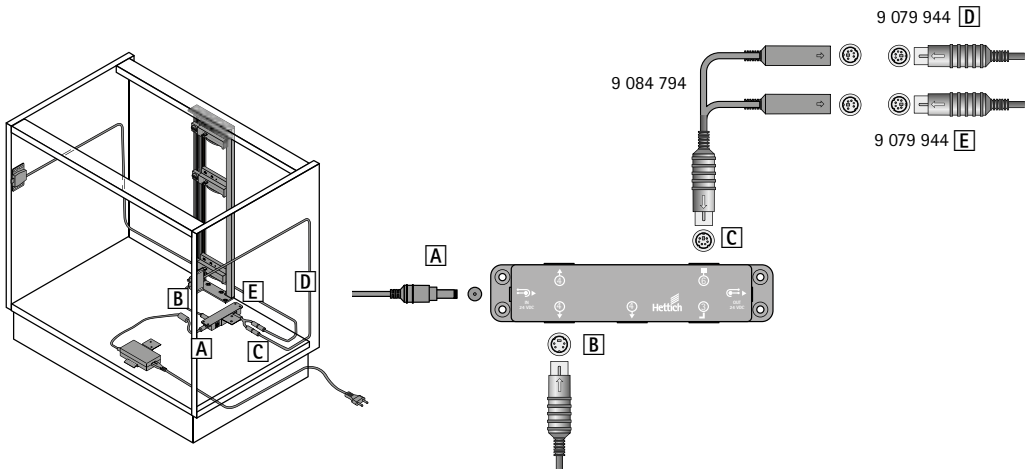

Пример монтажа

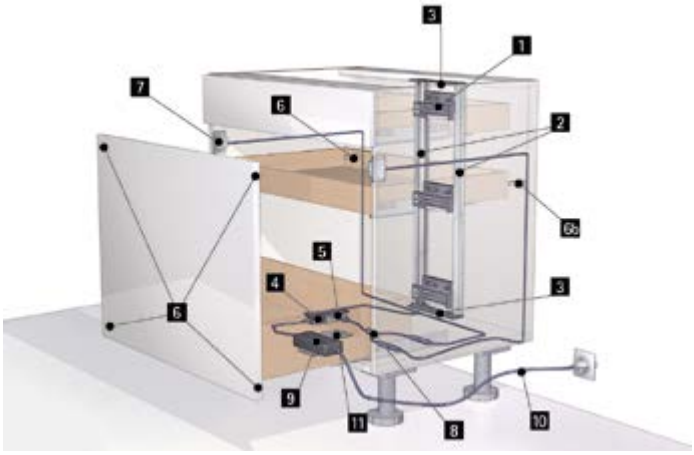

Изделие	Артикул	Кол-во
1 Блок электропривода	**9 078 139**	1 шт.
2 Комплект профилей 750 мм	**9 082 353**	1 компл.
2 Комплект профилей 1000 мм	**9 082 356**	1 компл.
3 Комплект держателей профиля	**9 082 357**	1 компл.
4 Распределительный блок	**9 082 360**	1 шт.
5 Держатель распределительного блока	**9 097 923**	1 шт.
6 Амортизатор на переднюю панель ящика	**9 082 365**	2 шт.
6 Амортизатор на боковину шкафа	**9 106 451**	2 шт.
7 Сенсор	**9 079 944**	1 шт.
8 Y-кабель для сенсора	**9 084 794**	1 шт.
9 Блок питания	**9 082 363**	1 шт.
10 Сетевой кабель (тип C, европейский)	**9 079 710**	1 шт.
10 Сетевой кабель для Великобритании	**9 079 274**	1 шт.
11 Держатель блока питания	**9 082 364**	1 шт.

Опциональные принадлежности	Артикул	Кол-во
Удлинитель соединительного провода	**9 100 852**	1 шт.
Удлинитель распределительного блока	**9 082 362**	1 шт.
Комплект кабельных бандажей	**9 109 834**	1 компл.

Монтажная схема

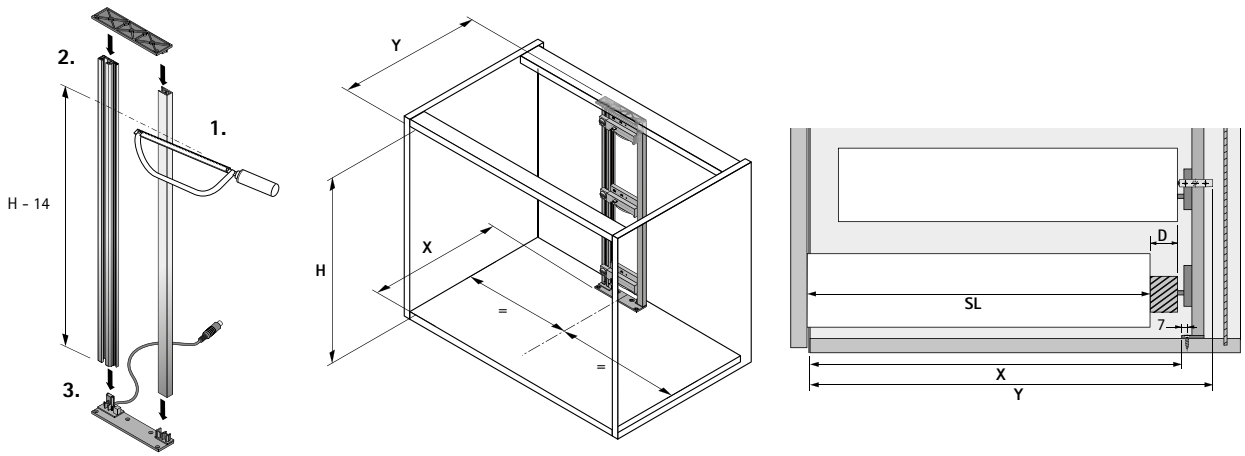

Минимальные параметры для монтажа	X мм	Y, мм
Actro 5D / Quadro с деревянными ящиками	Длина ящика + D - 4	Длина ящика + D + 42

Схема сверления / Монтаж

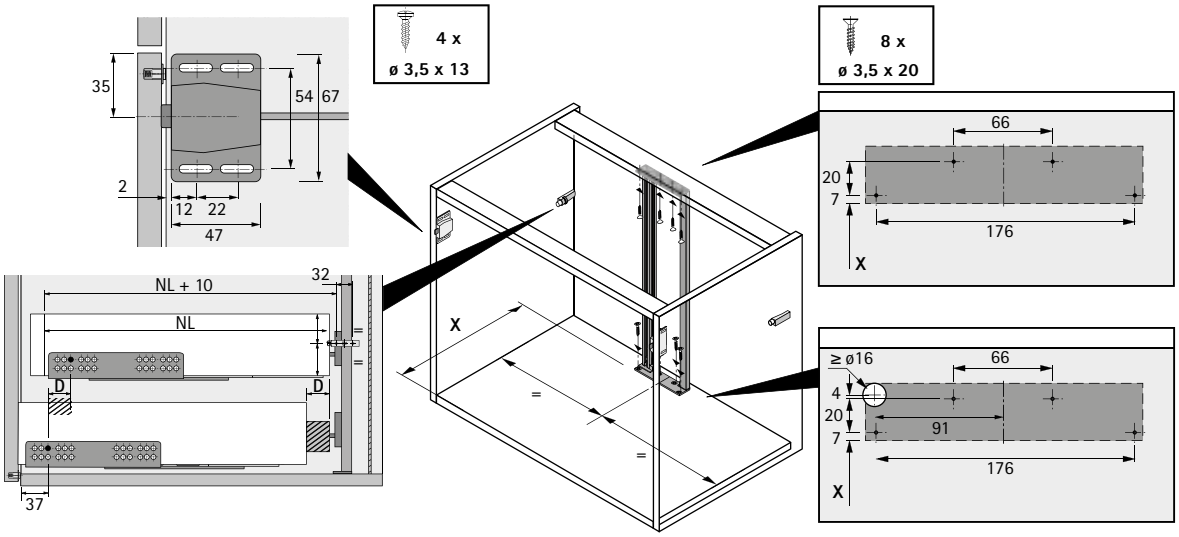

Адресация

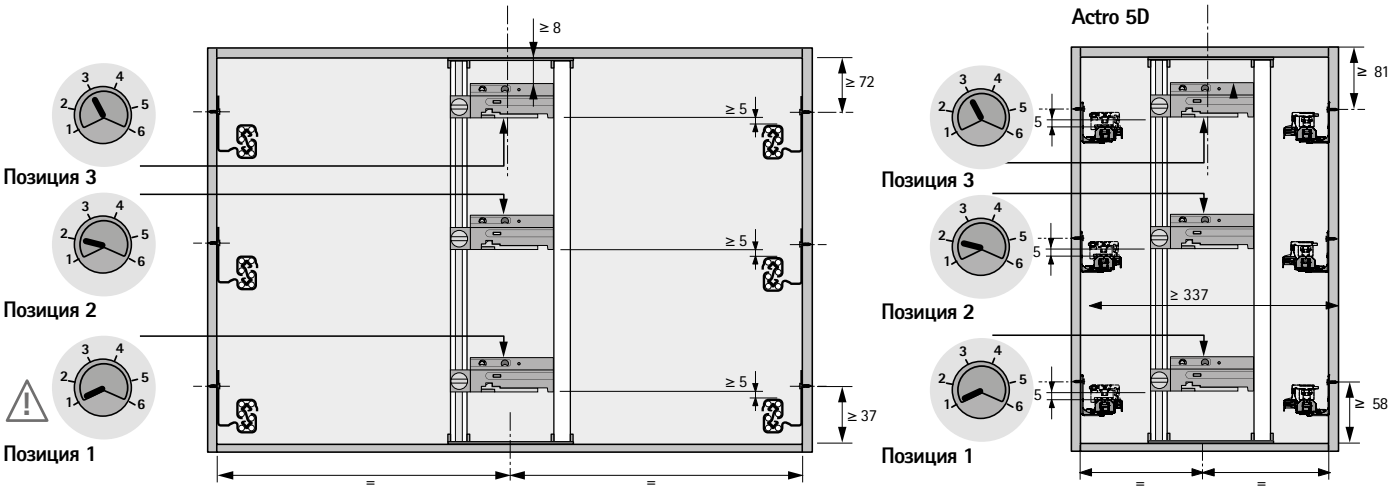

Сенсор всегда активирует блок электропривода, подключенный к позиции 1

Подключение

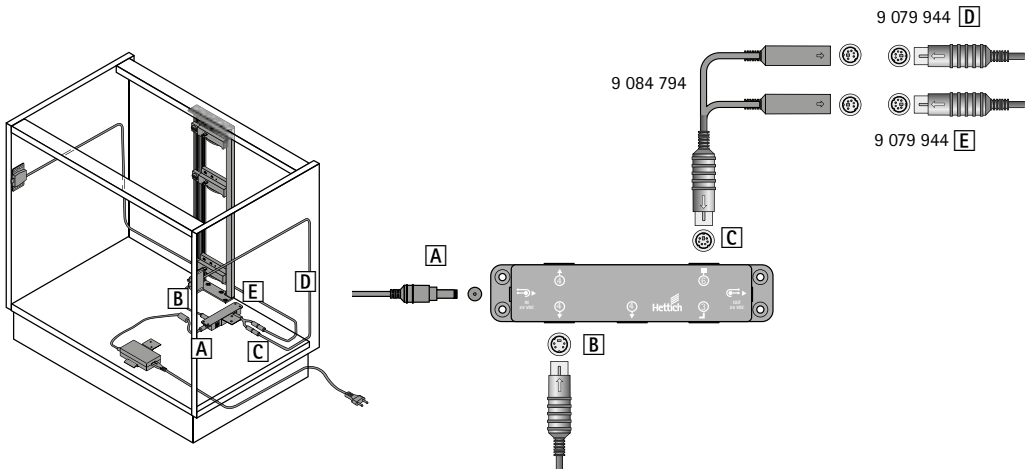

Пример монтажа



Изделие	Артикул	Кол-во
1 Блок электропривода	**9 078 139**	1 шт.
2 Комплект профилей 750 мм	**9 082 353**	1 компл.
2 Комплект профилей 1000 мм	**9 082 356**	1 компл.
3 Комплект держателей профиля	**9 082 357**	1 компл.
4 Распределительный блок	**9 082 360**	1 шт.
5 Держатель распределительного блока	**9 097 923**	1 шт.
6 Амортизатор на переднюю панель ящика	**9 082 365**	2 шт.
6 Амортизатор на боковину шкафа	**9 106 451**	2 шт.
7 Блок питания	**9 082 363**	1 шт.
8 Сетевой кабель (тип C, европейский)	**9 079 710**	1 шт.
8 Сетевой кабель для Великобритании	**9 079 274**	1 шт.
9 Держатель блока питания	**9 082 364**	1 шт.

Опциональные принадлежности	Артикул	Кол-во
Удлинитель соединительного провода	**9 100 852**	1 шт.
Удлинитель распределительного блока	**9 082 362**	1 шт.
Комплект кабельных бандажей	**9 109 834**	1 компл.

Монтажная схема

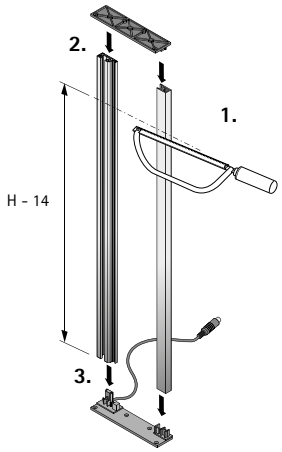

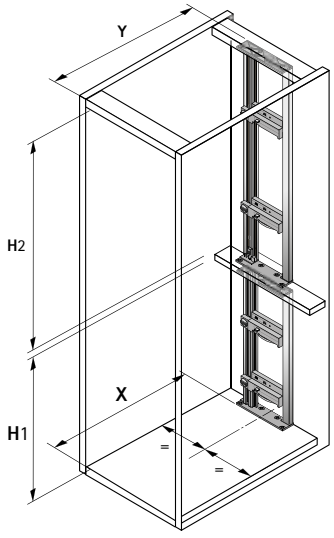

H1 / H2 ≤ 1014

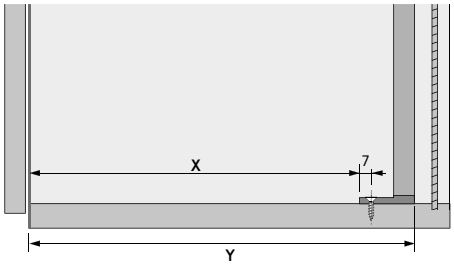

Минимальные параметры для монтажа	X мм	Y, мм
ArciTech со стальной задней стенкой *	Номинальная длина - 10	Номинальная длина + 30
ArciTech с деревянной * / алюминиевой задней стенкой *	Номинальная длина + 5	Номинальная длина + 45
InnoTech / InnoTech Atira со стальной задней стенкой *	Номинальная длина - 1	Номинальная длина + 39
InnoTech / InnoTech Atira с деревянной * / алюминиевой задней стенкой *	Номинальная длина + 14	Номинальная длина + 54

* Необходимо использовать уголок задней стенки, см. стр. 1102

Схема сверления / Монтаж

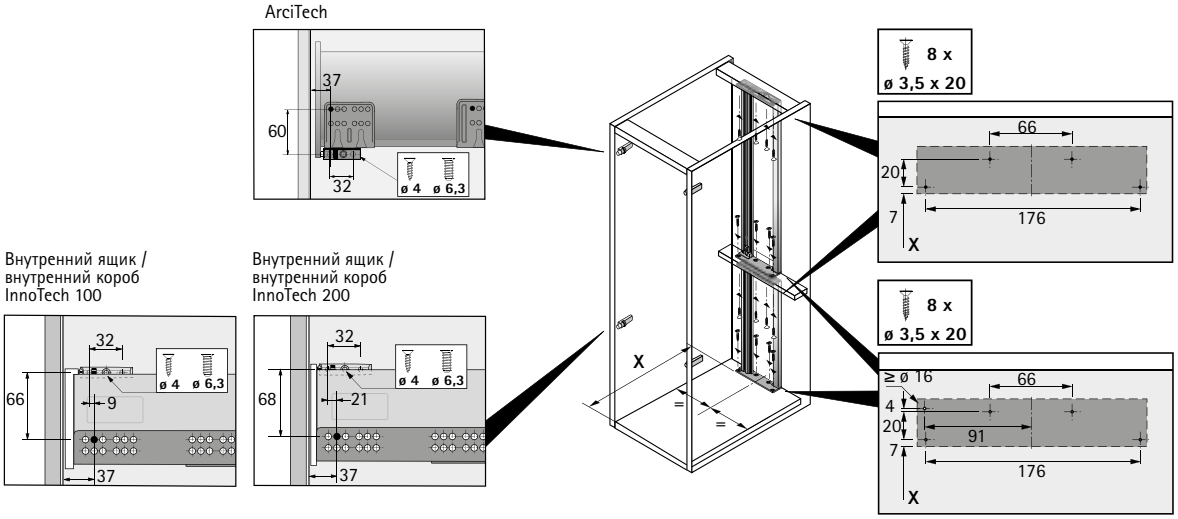

Адресация

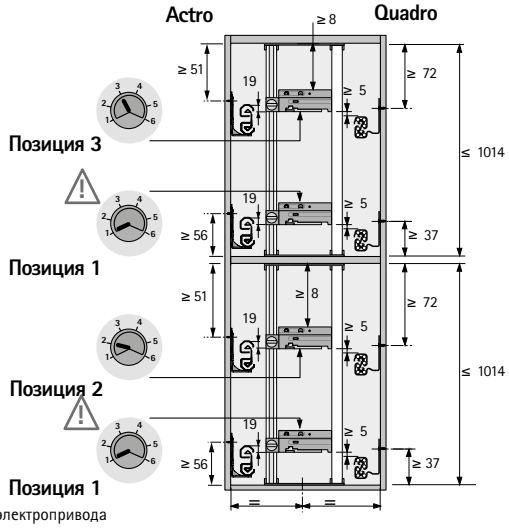

К одному адресу можно подключать не более двух блоков электропривода

Подключение

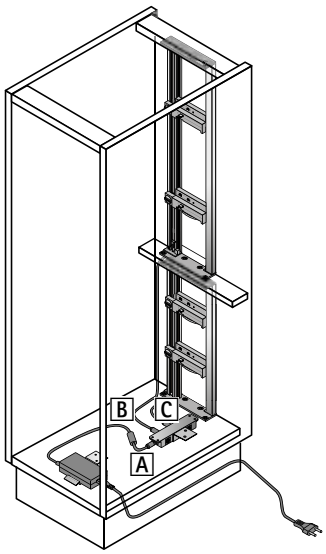

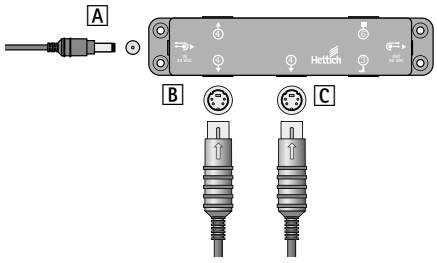

Пример монтажа



Изделие	Артикул	Кол-во
1 Блок электропривода	**9 078 139**	1 шт.
2 Комплект профилей 750 мм	**9 082 353**	1 компл.
2 Комплект профилей 1000 мм	**9 082 356**	1 компл.
3 Комплект держателей профиля	**9 082 357**	1 компл.
4 Распределительный блок	**9 082 360**	1 шт.
5 Держатель распределительного блока	**9 097 923**	1 шт.
6 Амортизатор на боковину шкафа	**9 106 451**	2 шт.
7 Блок питания	**9 082 363**	1 шт.
8 Сетевой кабель (тип C, европейский)	**9 079 710**	1 шт.
8 Сетевой кабель для Великобритании	**9 079 274**	1 шт.
9 Держатель блока питания	**9 082 364**	1 шт.

Опциональные принадлежности	Артикул	Кол-во
Удлинитель соединительного провода	**9 100 852**	1 шт.
Удлинитель распределительного блока	**9 082 362**	1 шт.
Комплект кабельных бандажей	**9 109 834**	1 компл.

Монтажная схема

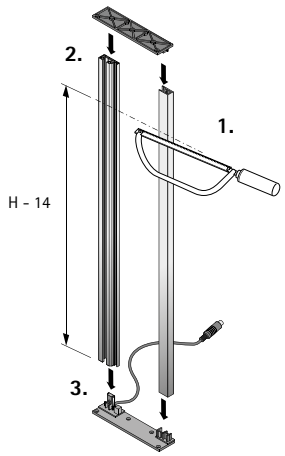

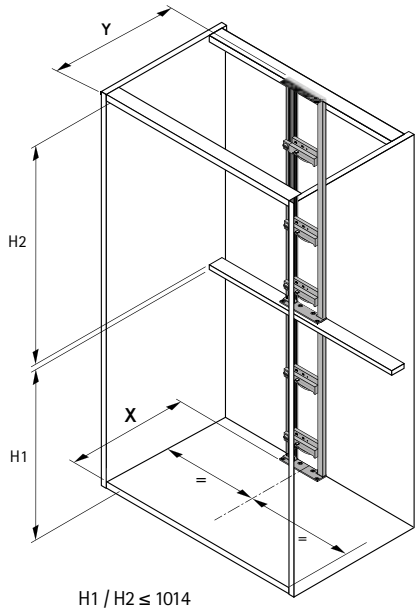

H1 / H2 ≤ 1014

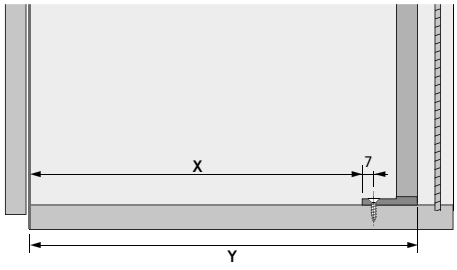

Минимальные параметры для монтажа	X мм	Y, мм
ArciTech со стальной задней стенкой *	Номинальная длина - 10	Номинальная длина + 30
ArciTech с деревянной / алюминиевой задней стенкой *	Номинальная длина + 5	Номинальная длина + 45
InnoTech / InnoTech Atira со стальной задней стенкой	Номинальная длина - 1	Номинальная длина + 39
InnoTech / InnoTech Atira с деревянной / алюминиевой задней стенкой *	Номинальная длина + 14	Номинальная длина + 54

* Необходимо использовать уголок задней стенки, см. стр. 1102

Схема сверления / Монтаж

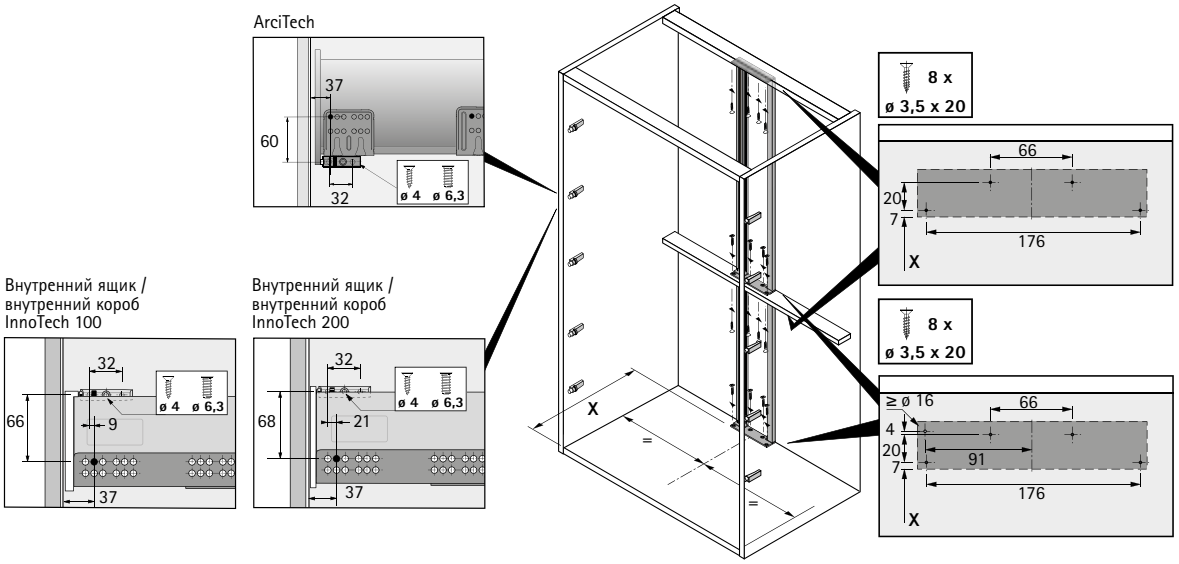

Адресация

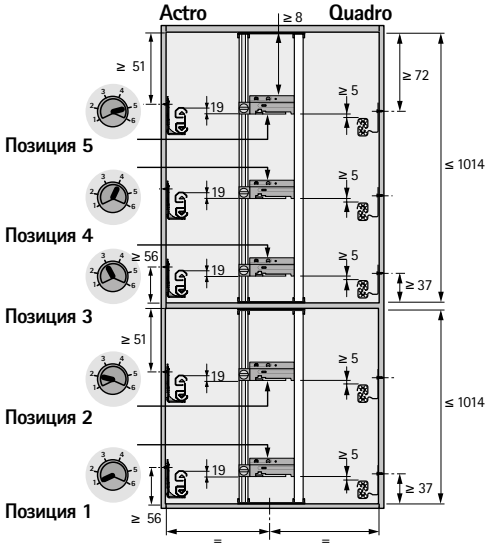

Подключение

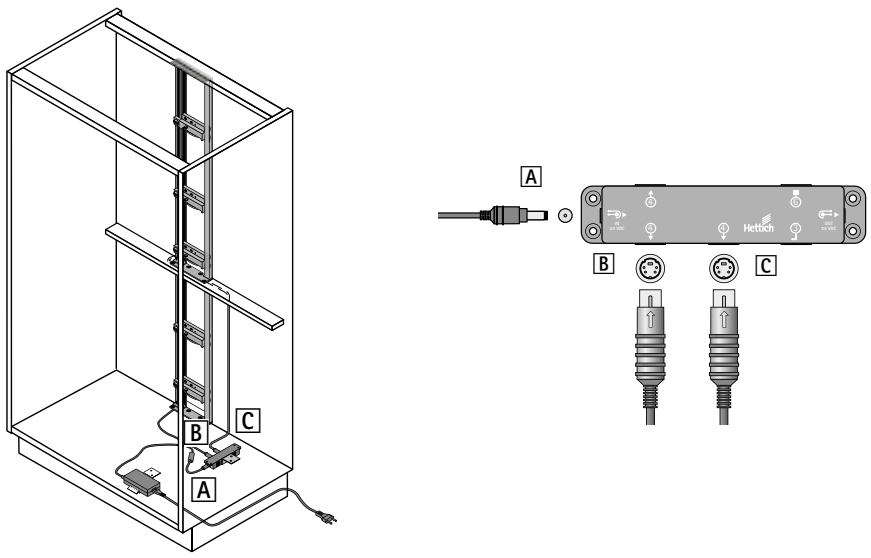

Пример монтажа

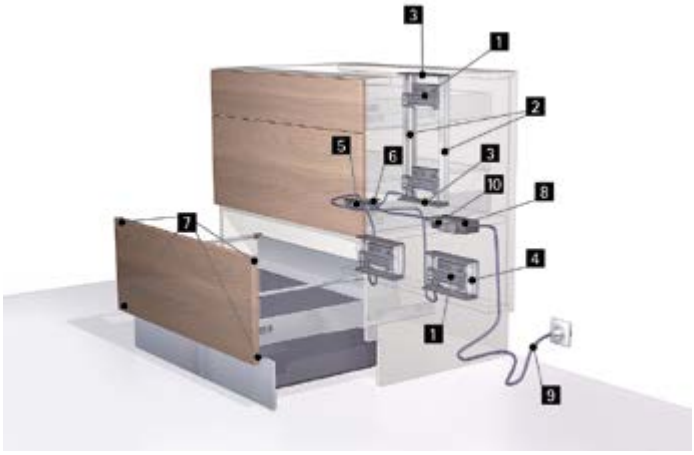

Изделие	Артикул	Кол-во
1 Блок электропривода	**9 078 139**	1 шт.
2 Комплект профилей 750 мм	**9 082 353**	1 компл.
2 Комплект профилей 1000 мм	**9 082 356**	1 компл.
3 Комплект держателей профиля	**9 082 357**	1 компл.
4 Монтажный кронштейн	**9 082 358**	1 шт.
5 Распределительный блок	**9 082 360**	1 шт.
6 Держатель распределительного блока	**9 097 923**	1 шт.
7 Амортизатор на переднюю панель ящика	**9 082 365**	2 шт.
8 Блок питания	**9 082 363**	1 шт.
9 Сетевой кабель (тип C, европейский)	**9 079 710**	1 шт.
9 Сетевой кабель для Великобритании	**9 079 274**	1 шт.
10 Держатель блока питания	**9 082 364**	1 шт.

Опциональные принадлежности	Артикул	Кол-во
Амортизатор на боковину шкафа	**9 106 451**	2 шт.
Удлинитель соединительного провода	**9 100 852**	1 шт.
Удлинитель распределительного блока	**9 082 362**	1 шт.
Комплект кабельных бандажей	**9 109 834**	1 компл.

Монтажная схема

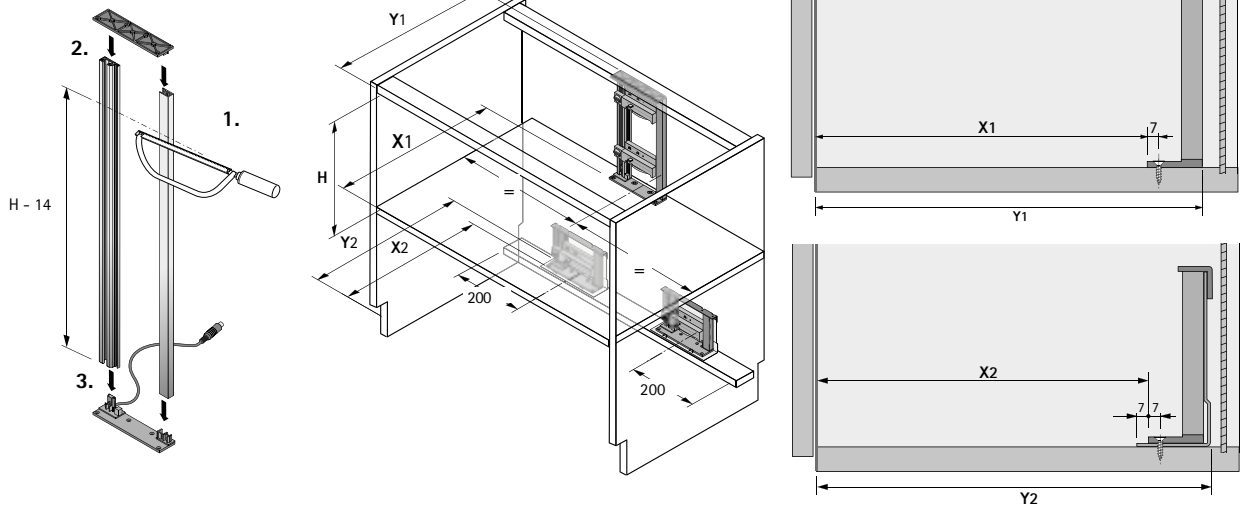

Минимальные параметры для монтажа	X1, мм	Y1, мм	X2, мм	Y2, мм
InnoTech / InnoTech Atira со стальной задней стенкой	Номинальная длина - 10	Номинальная длина + 30	-	-
InnoTech / InnoTech Atira с деревянной / алюминиевой задней стенкой *	Номинальная длина + 5	Номинальная длина + 45	-	-
Выдвижной короб XXL со стальной задней стенкой	-	-	Номинальная длина - 10	Номинальная длина + 35

* Необходимо использовать уголок задней стенки, см. стр. 1102

Схема сверления / Монтаж

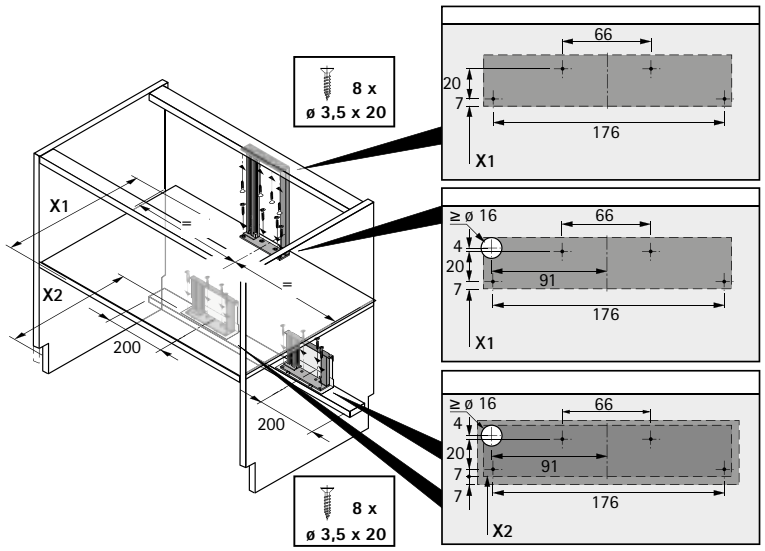

Адресация

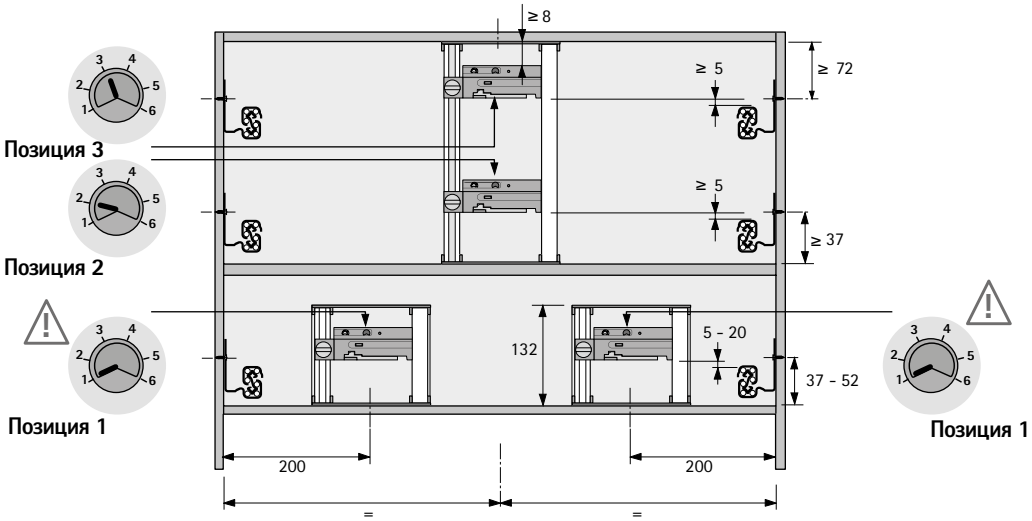

Адресация блоков питания, находящихся за одним ящиком / коробом, должна быть идентичной

Подключение

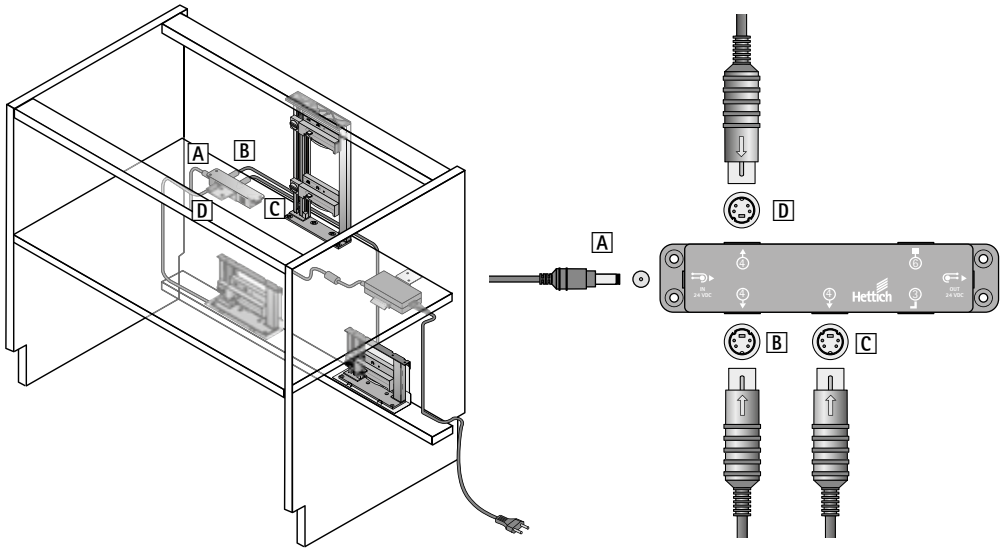

Пример монтажа

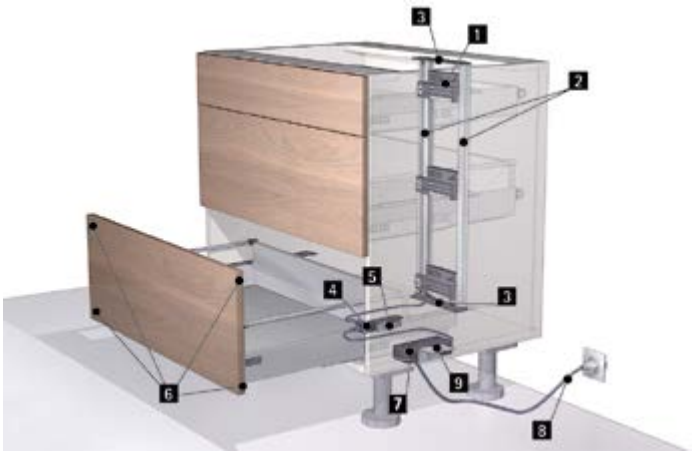

Изделие	Артикул	Кол-во
1 Блок электропривода	**9 078 139**	1 шт.
2 Комплект профилей 750 мм	**9 082 353**	1 компл.
2 Комплект профилей 1000 мм	**9 082 356**	1 компл.
3 Комплект держателей профиля	**9 082 357**	1 компл.
4 Распределительный блок	**9 082 360**	1 шт.
5 Держатель распределительного блока	**9 097 923**	1 шт.
6 Амортизатор на переднюю панель ящика	**9 082 365**	2 шт.
7 Блок питания	**9 082 363**	1 шт.
8 Сетевой кабель (тип C, европейский)	**9 079 710**	1 шт.
8 Сетевой кабель для Великобритании	**9 079 274**	1 шт.
9 Держатель блока питания	**9 082 364**	1 шт.

Опциональные принадлежности	Артикул	Кол-во
Амортизатор на боковину шкафа	**9 106 451**	2 шт.
Удлинитель соединительного провода	**9 100 852**	1 шт.
Удлинитель распределительного блока	**9 082 362**	1 шт.
Комплект кабельных бандажей	**9 109 834**	1 компл.

Монтажная схема

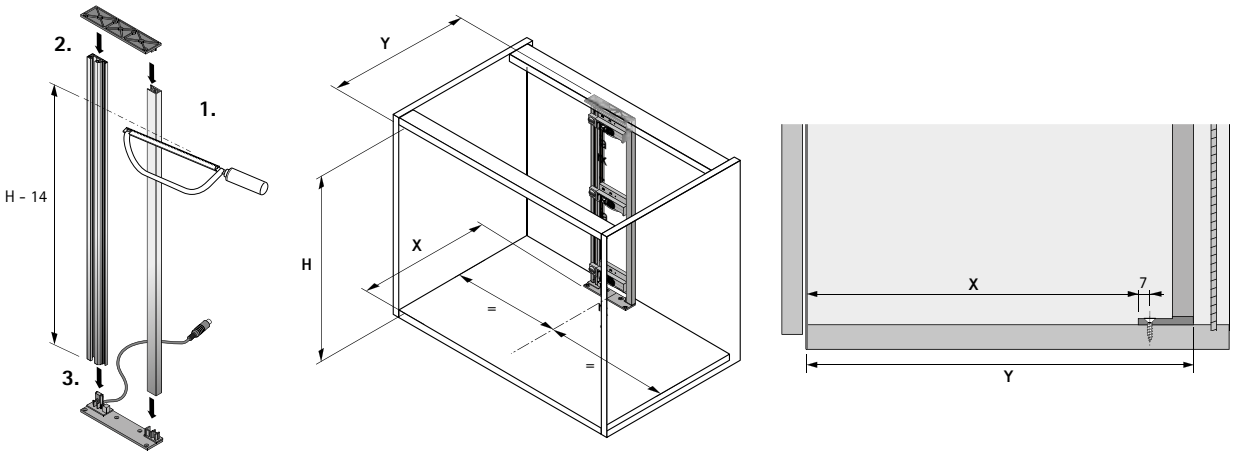

Минимальные параметры для монтажа	X мм	Y, мм
InnoTech / InnoTech Atira со стальной задней стенкой *	Номинальная длина + 5	Номинальная длина + 45
InnoTech / InnoTech Atira с деревянной / алюминиевой задней стенкой *	Номинальная длина + 5	Номинальная длина + 45

* Необходимо использовать уголок задней стенки, см. стр. 1102

Схема сверления / Монтаж

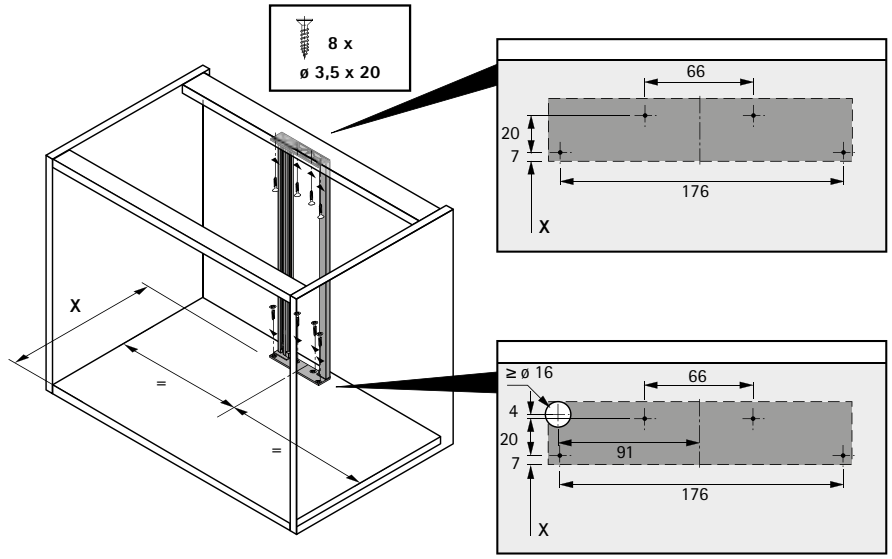

Адресация

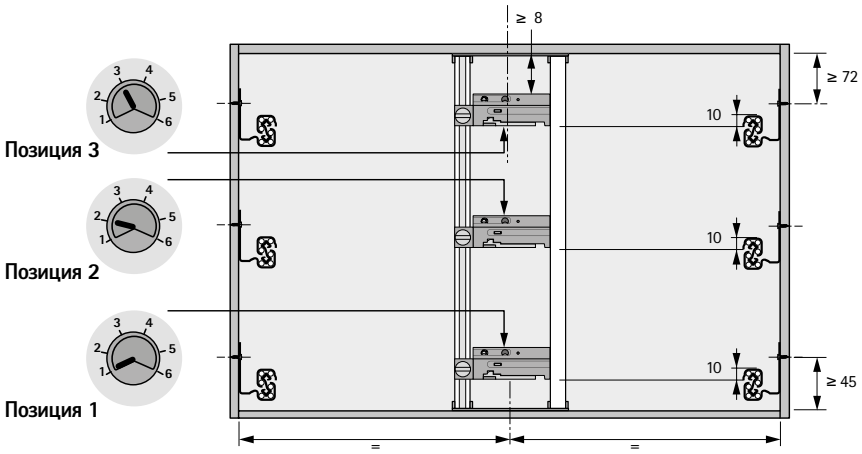

Подключение

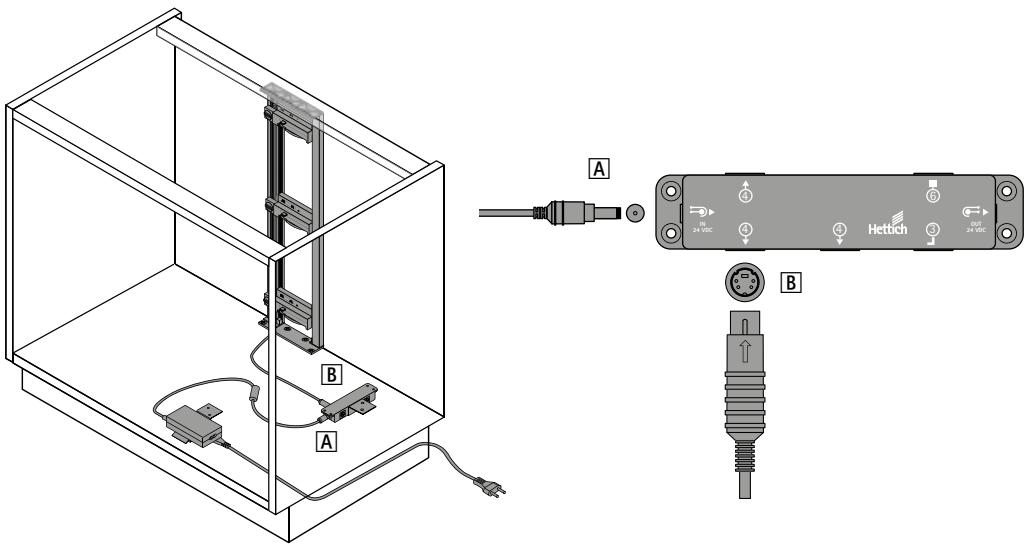

Электромеханическая система открывания Easys

- **Для AvanTech, ArciTech, InnoTech, InnoTech Atira и Actro 5D / Quadro для деревянных ящиков**
- **Верхний ящик**

Пример монтажа



Изделие	Артикул	Кол-во
1 Блок электропривода	**9 078 139**	1 шт.
2 Монтажный кронштейн	**9 082 358**	1 шт.
3 Распределительный блок	**9 082 360**	1 шт.
4 Держатель распределительного блока	**9 097 923**	1 шт.
5 Амортизатор на переднюю панель ящика	**9 082 365**	2 шт.
6 Блок питания	**9 082 363**	1 шт.
7 Сетевой кабель (тип C, европейский)	**9 079 710**	1 шт.
7 Сетевой кабель для Великобритании	**9 079 274**	1 шт.
8 Держатель блока питания	**9 082 364**	1 шт.

Опциональные принадлежности	Артикул	Кол-во
Амортизатор на боковину шкафа	**9 106 451**	2 шт.
Удлинитель соединительного провода	**9 100 852**	1 шт.
Удлинитель распределительного блока	**9 082 362**	1 шт.
Комплект кабельных бандажей	**9 109 834**	1 компл.

Монтажная схема

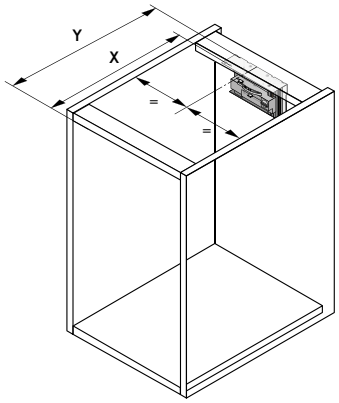

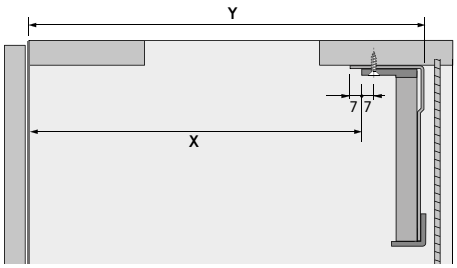

Минимальные параметры для монтажа	X мм	Y, мм
AvanTech с деревянной / алюминиевой задней стенкой *	Номинальная длина - 14	Номинальная длина + 31
ArciTech со стальной задней стенкой	Номинальная длина - 19	Номинальная длина + 26
ArciTech с деревянной / алюминиевой задней стенкой *	Номинальная длина - 13	Номинальная длина + 32
InnoTech / InnoTech Atira со стальной задней стенкой	Номинальная длина - 10	Номинальная длина + 35
InnoTech / InnoTech Atira с деревянной / алюминиевой задней стенкой *	Номинальная длина + 5	Номинальная длина + 50
Actro 5D / Quadro с деревянными выдвижными ящиками	Длина ящика - 4	Длина ящика + 42

* Необходимо использовать уголок задней стенки, см. стр. 1102

Схема сверления / Монтаж

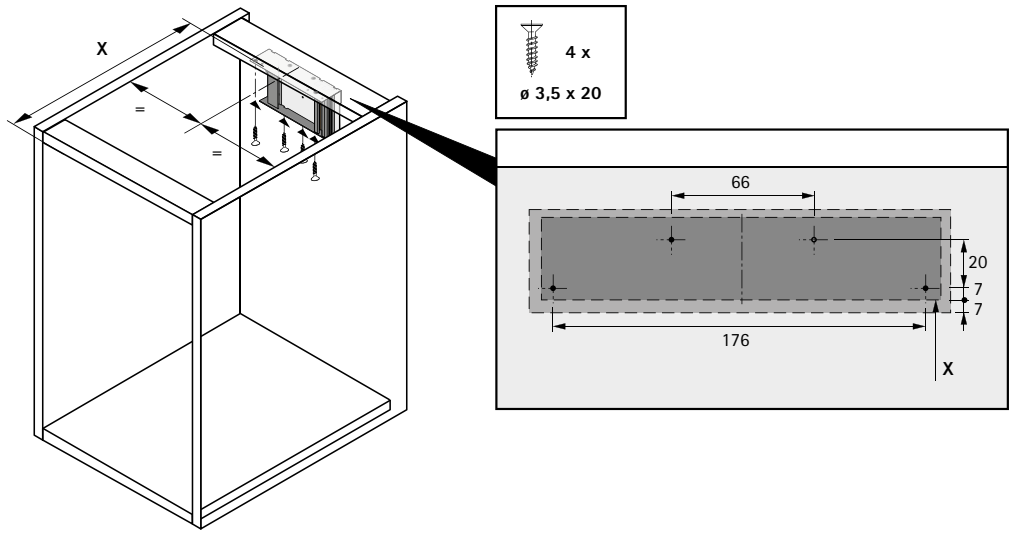

Адресация

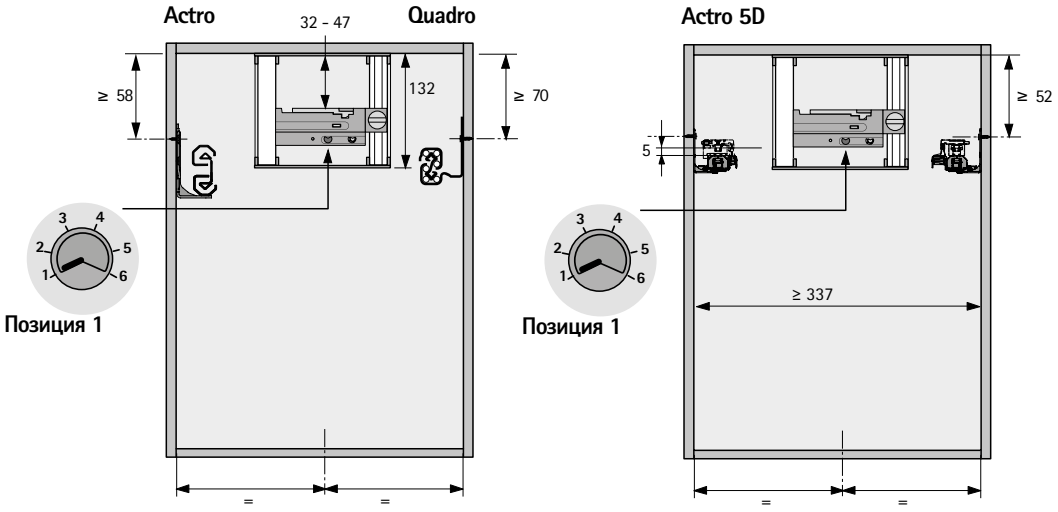

Подключение

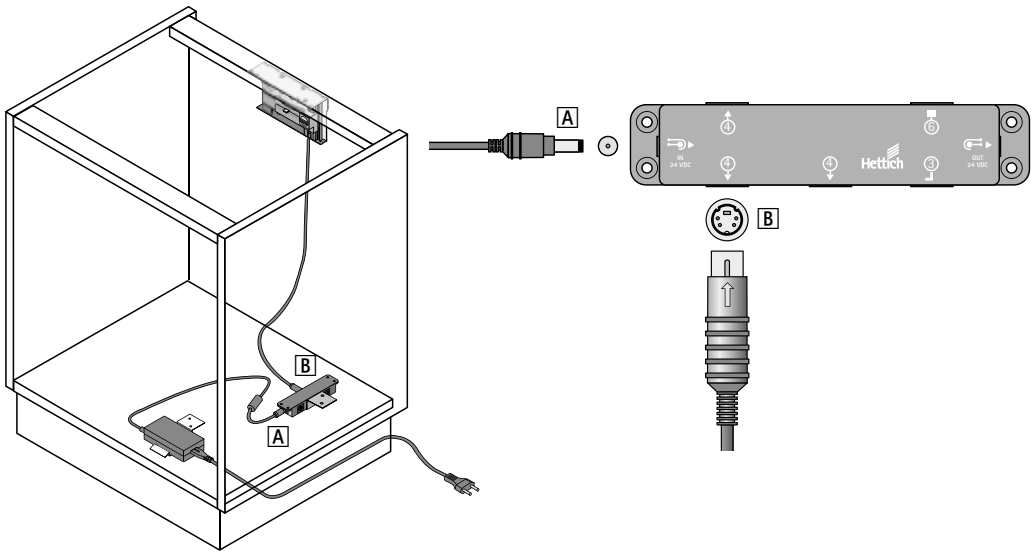

Электромеханическая система открывания Easys

- **Для AvanTech, ArciTech, InnoTech, InnoTech Atira и Actro 5D / Quadro для деревянных ящиков**
- **Два ящика за одной передней панелью**

Пример монтажа

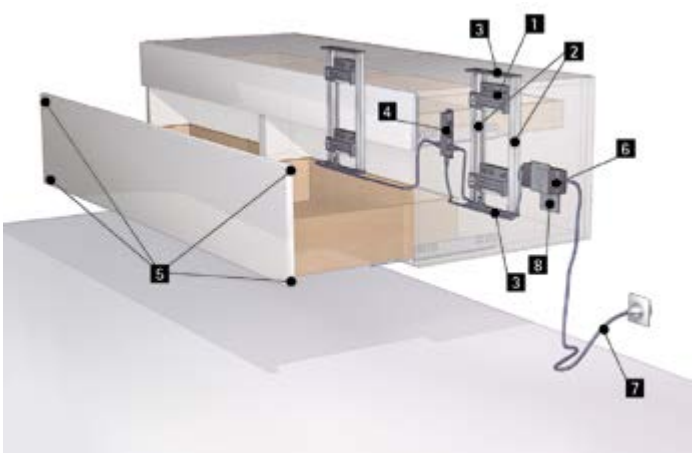

Изделие	Артикул	Кол-во
1 Блок электропривода	**9 078 139**	1 шт.
2 Комплект профилей 750 мм	**9 082 353**	1 компл.
2 Комплект профилей 1000 мм	**9 082 356**	1 компл.
3 Комплект держателей профиля	**9 082 357**	1 компл.
4 Распределительный блок	**9 082 360**	1 шт.
5 Амортизатор на переднюю панель ящика	**9 082 365**	2 шт.
6 Блок питания	**9 082 363**	1 шт.
7 Сетевой кабель (тип C, европейский)	**9 079 710**	1 шт.
7 Сетевой кабель для Великобритании	**9 079 274**	1 шт.
8 Держатель блока питания	**9 082 364**	1 шт.

Опциональные принадлежности	Артикул	Кол-во
Амортизатор на боковину шкафа	**9 106 451**	2 шт.
Удлинитель соединительного провода	**9 100 852**	1 шт.
Удлинитель распределительного блока	**9 082 362**	1 шт.
Держатель распределительного блока	**9 097 923**	1 шт.
Комплект кабельных бандажей	**9 109 834**	1 компл.

Монтажная схема

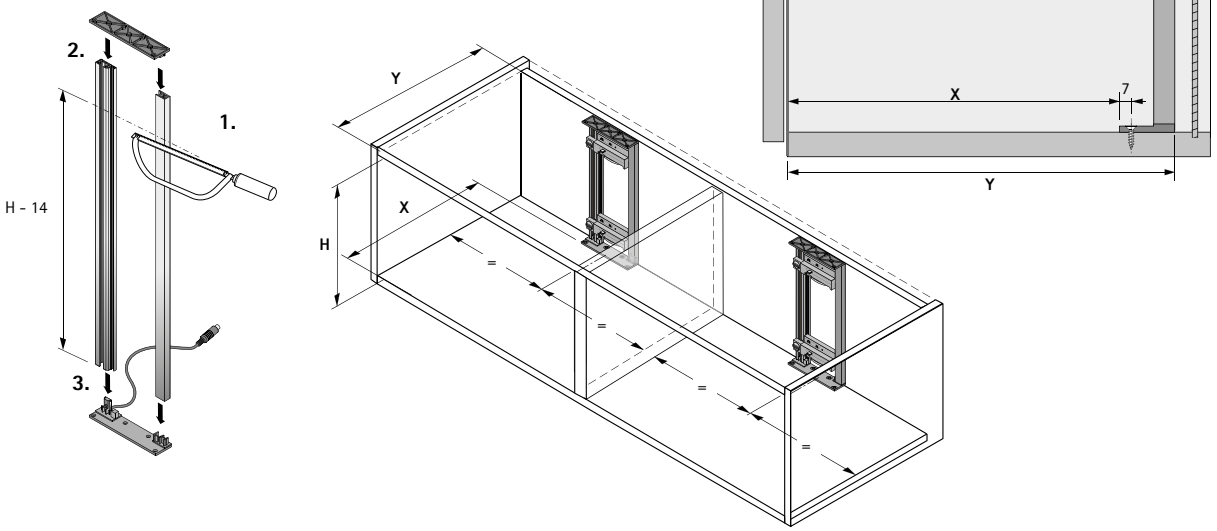

Минимальные параметры для монтажа	X мм	Y, мм
ArciTech со стальной задней стенкой *	Номинальная длина - 19	Номинальная длина + 21
ArciTech с деревянной / алюминиевой задней стенкой *	Номинальная длина - 13	Номинальная длина + 27
InnoTech / InnoTech Atira со стальной задней стенкой	Номинальная длина - 10	Номинальная длина + 30
InnoTech / InnoTech Atira с деревянной / алюминиевой задней стенкой *	Номинальная длина + 5	Номинальная длина + 45
Actro 5D / Quadro с деревянными ящиками	Длина ящика - 4	Длина ящика + 37

* Необходимо использовать уголок задней стенки, см. стр. 1102

- **Для AvanTech, ArciTech, InnoTech, InnoTech Atira и Actro 5D / Quadro для деревянных ящиков**
- **Два ящика за одной передней панелью**

Схема сверления / Монтаж

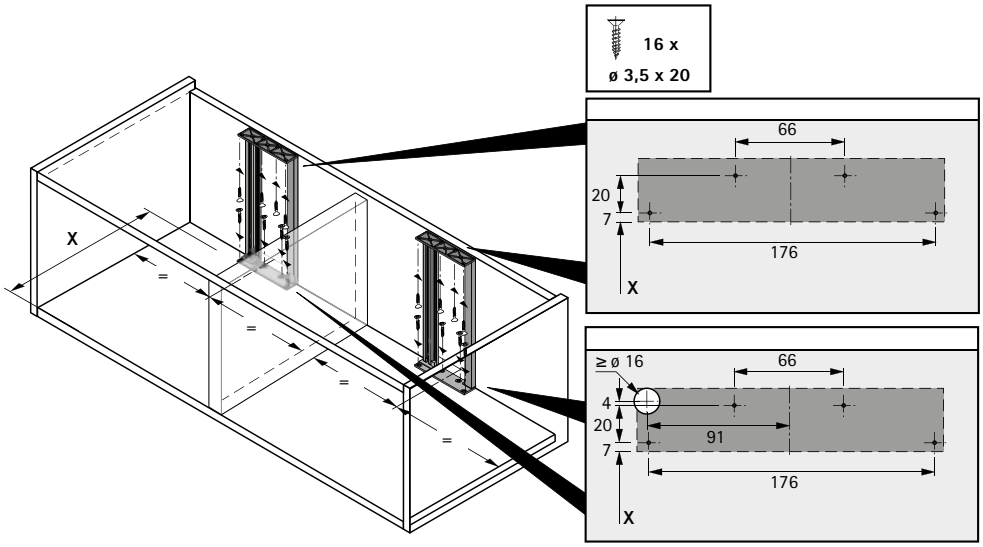

Адресация

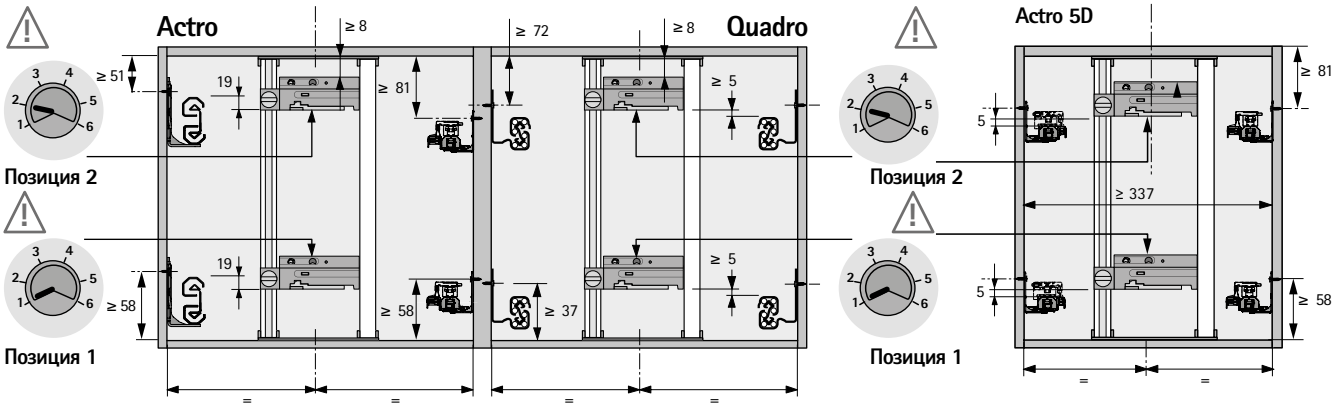

Адресация блоков питания, находящихся на одном уровне, должна быть идентичной

Подключение

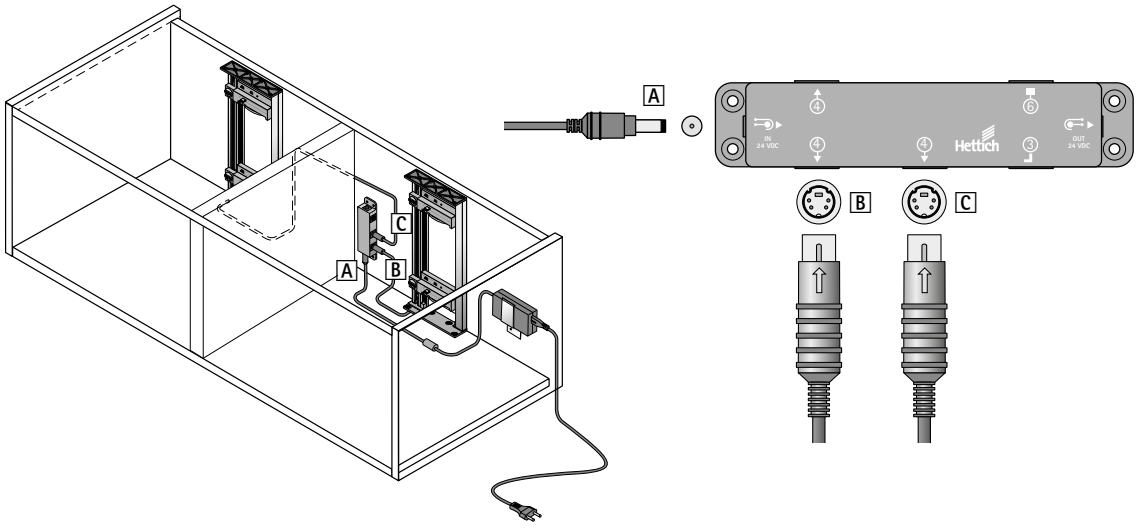

Пример монтажа

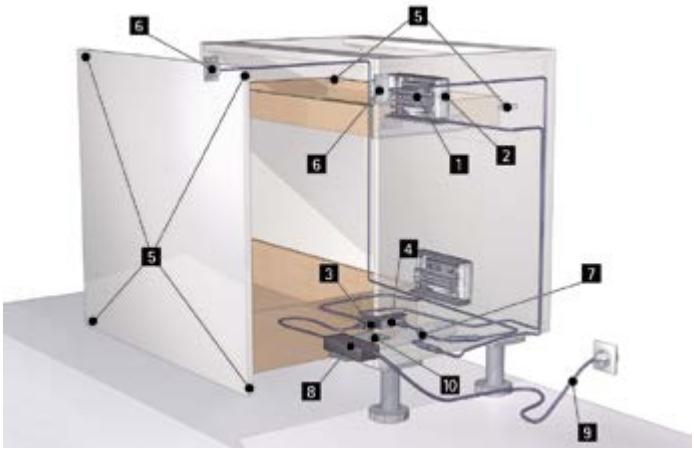

Изделие	Артикул	Кол-во
1 Блок электропривода	**9 078 139**	1 шт.
2 Монтажный кронштейн	**9 082 358**	1 шт.
3 Распределительный блок	**9 082 360**	1 шт.
4 Держатель распределительного блока	**9 097 923**	1 шт.
5 Амортизатор на переднюю панель ящика	**9 082 365**	2 шт.
5 Амортизатор на боковину шкафа	**9 106 451**	2 шт.
6 Сенсор	**9 079 944**	1 шт.
7 Y-кабель для сенсора	**9 084 794**	1 шт.
8 Блок питания	**9 082 363**	1 шт.
9 Сетевой кабель (тип C, европейский)	**9 079 710**	1 шт.
9 Сетевой кабель для Великобритании	**9 079 274**	1 шт.
10 Держатель блока питания	**9 082 364**	1 шт.

Опциональные принадлежности	Артикул	Кол-во
Удлинитель соединительного провода	**9 100 852**	1 шт.
Удлинитель распределительного блока	**9 082 362**	1 шт.
Комплект кабельных бандажей	**9 109 834**	1 компл.

Монтажная схема

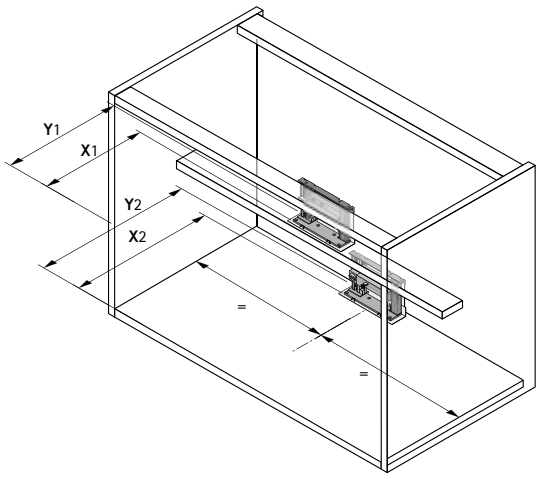

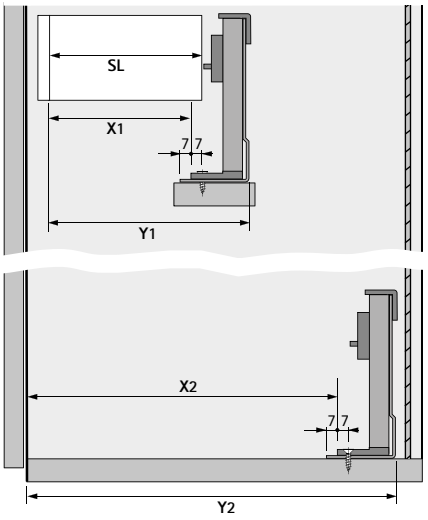

Минимальные параметры для монтажа	X1, мм	Y1, мм	X2, мм	Y2, мм
Actro 5D / Quadro с деревянными ящиками	Длина ящика - 4	Длина ящика + 42	Длина ящика - 4	Длина ящика + 42

Схема сверления / Монтаж

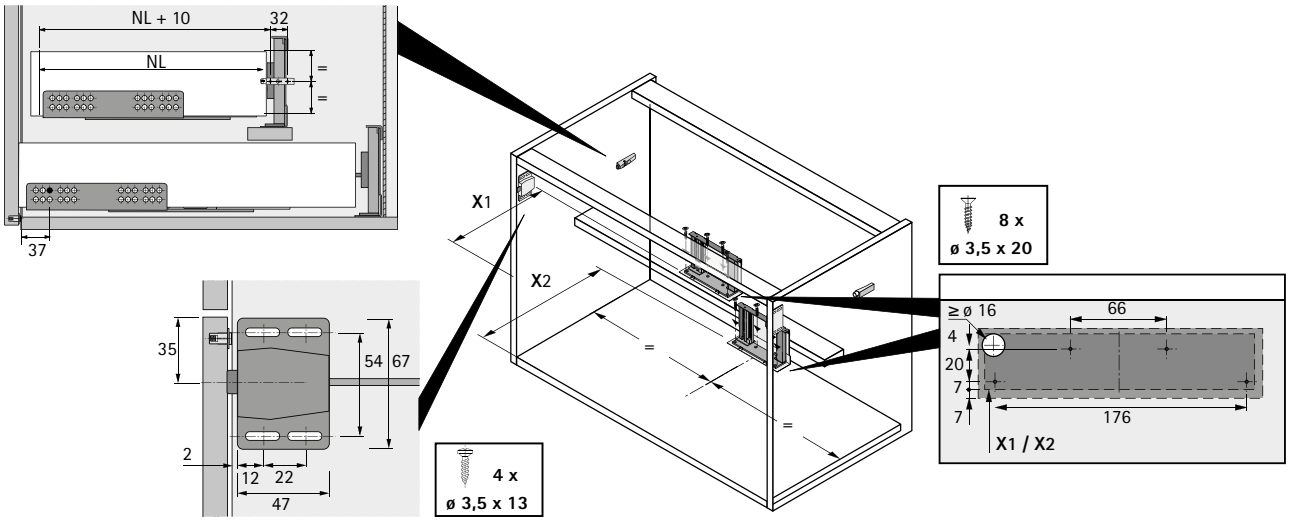

Адресация

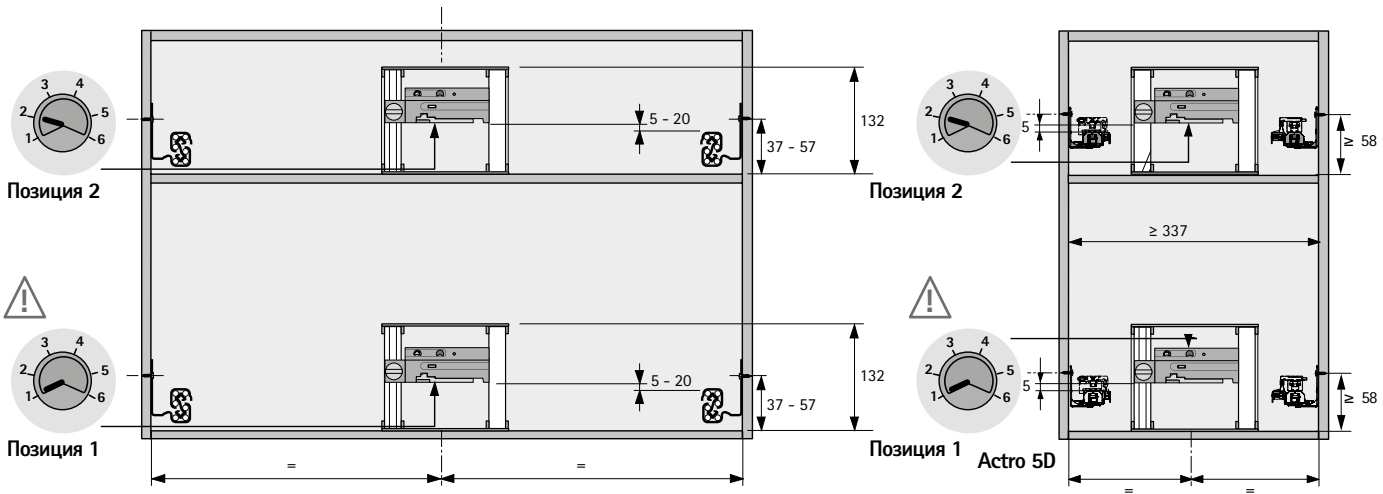

Сенсор всегда активирует блок электропривода, подключенный к позиции 1

Подключение

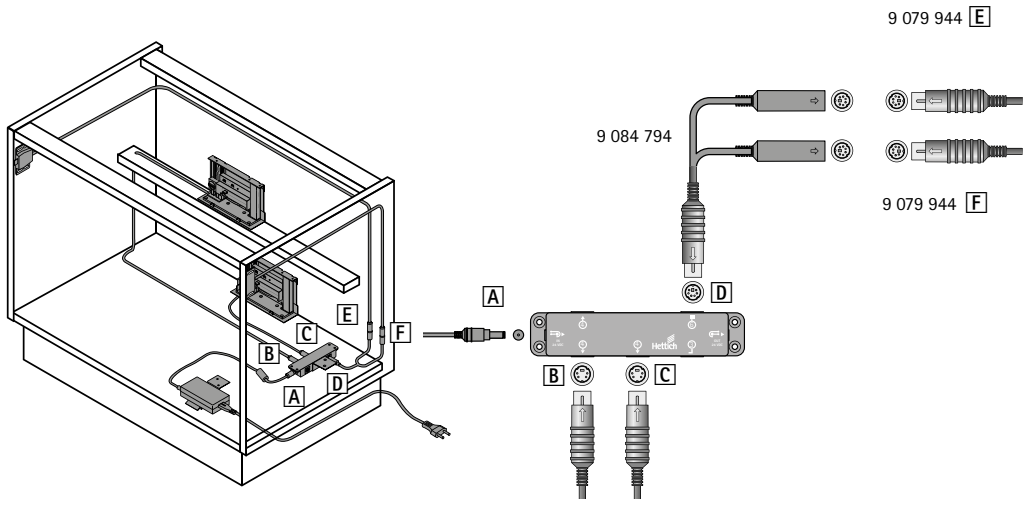

Пример монтажа

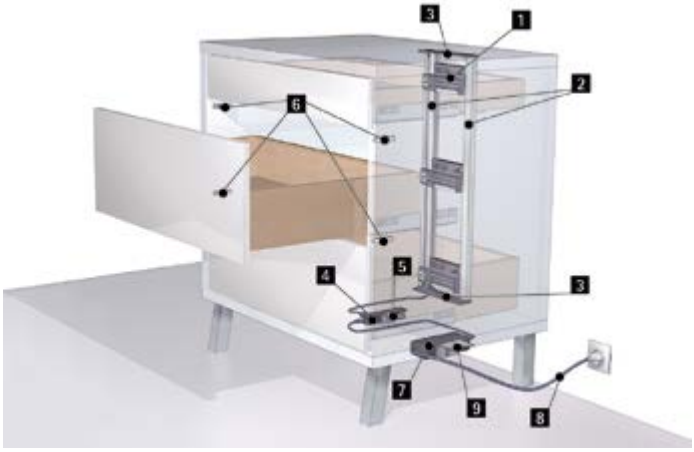

Изделие	Артикул	Кол-во
1 Блок электропривода	**9 078 139**	1 шт.
2 Комплект профилей 750 мм	**9 082 353**	1 компл.
2 Комплект профилей 1000 мм	**9 082 356**	1 компл.
3 Комплект держателей профиля	**9 082 357**	1 компл.
4 Распределительный блок	**9 082 360**	1 шт.
5 Держатель распределительного блока	**9 097 923**	1 шт.
6 Амортизатор на боковину шкафа	**9 106 451**	2 шт.
7 Блок питания	**9 082 363**	1 шт.
8 Сетевой кабель (тип C, европейский)	**9 079 710**	1 шт.
8 Сетевой кабель для Великобритании	**9 079 274**	1 шт.
9 Держатель блока питания	**9 082 364**	1 шт.

Опциональные принадлежности	Артикул	Кол-во
Удлинитель соединительного провода	**9 100 852**	1 шт.
Удлинитель распределительного блока	**9 082 362**	1 шт.
Комплект кабельных бандажей	**9 109 834**	1 компл.

Монтажная схема

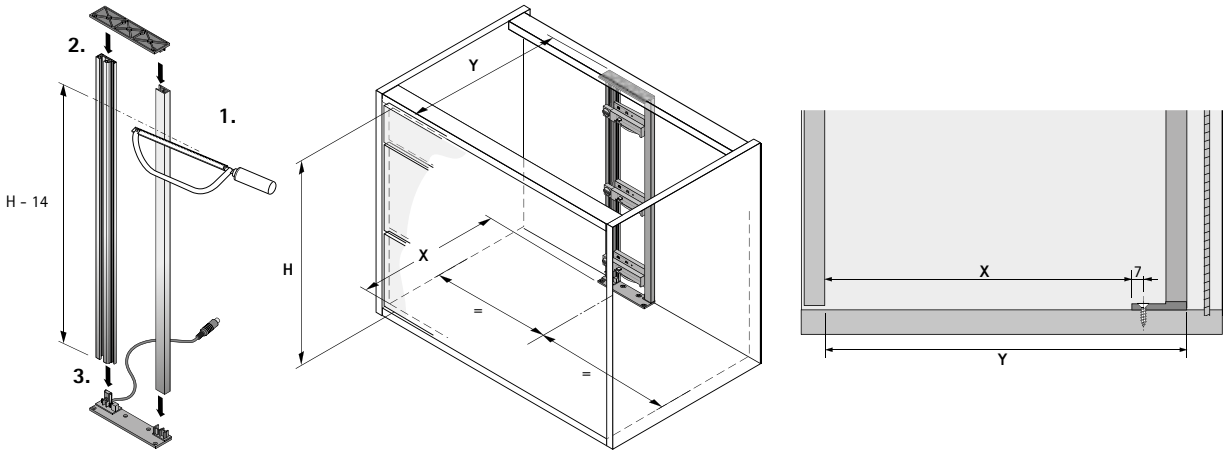

Минимальные параметры для монтажа	X мм	Y, мм
ArciTech со стальной задней стенкой *	Номинальная длина - 19	Номинальная длина + 21
ArciTech с деревянной / алюминиевой задней стенкой *	Номинальная длина - 13	Номинальная длина + 27
InnoTech / InnoTech Atira со стальной задней стенкой	Номинальная длина - 10	Номинальная длина + 30
InnoTech / InnoTech Atira с деревянной / алюминиевой задней стенкой *	Номинальная длина + 5	Номинальная длина + 45
Actro 5D / Quadro с деревянными ящиками	Длина ящика - 4	Длина ящика + 37

* Необходимо использовать уголок задней стенки, см. стр. 1102

Схема сверления / Монтаж

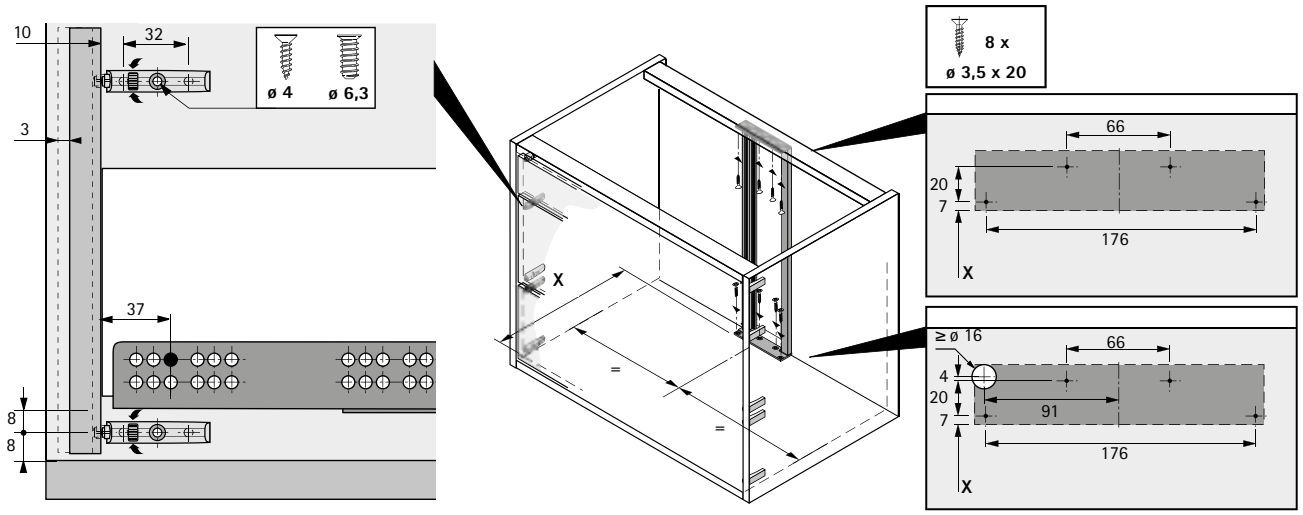

Адресация

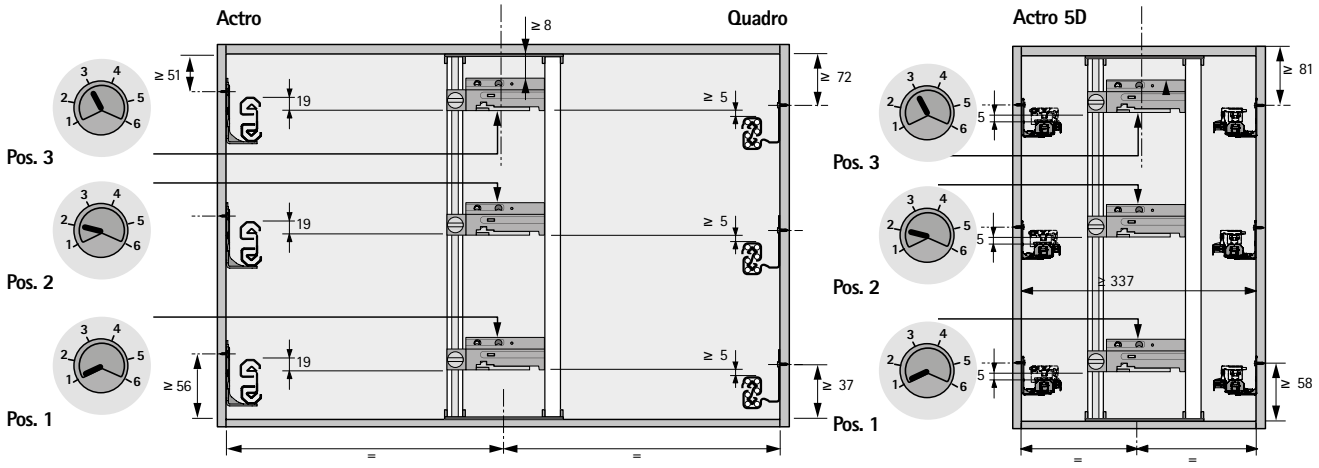

Подключение

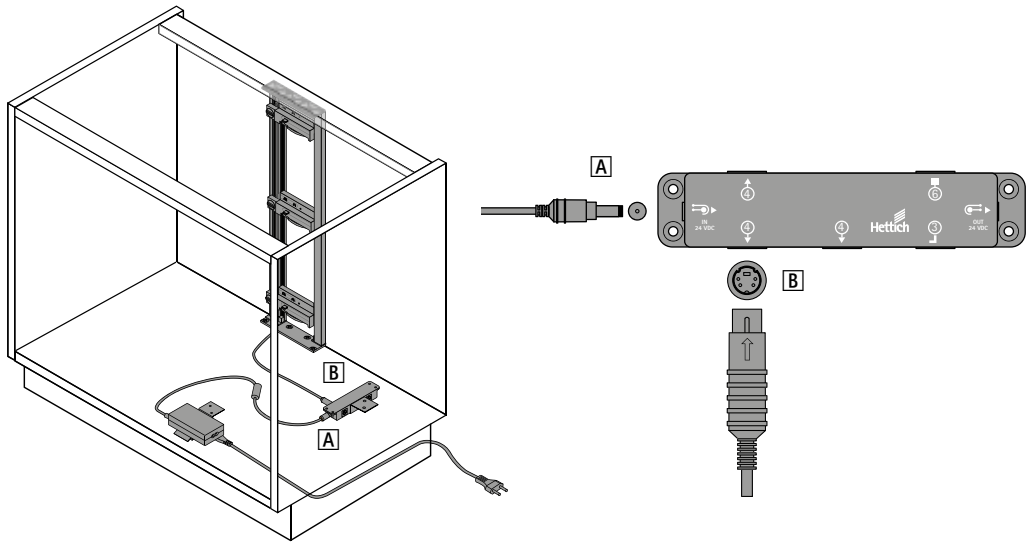

С кабелем для угловых решений



- Предотвращает одновременное открывание ящиков и коробов, расположенных в угловых модулях.
- Принцип действия: второй шкаф полностью блокируется при открывании выдвижного элемента
- Подробное описание компонентов см. стр. 1098 - 1105

Подключение

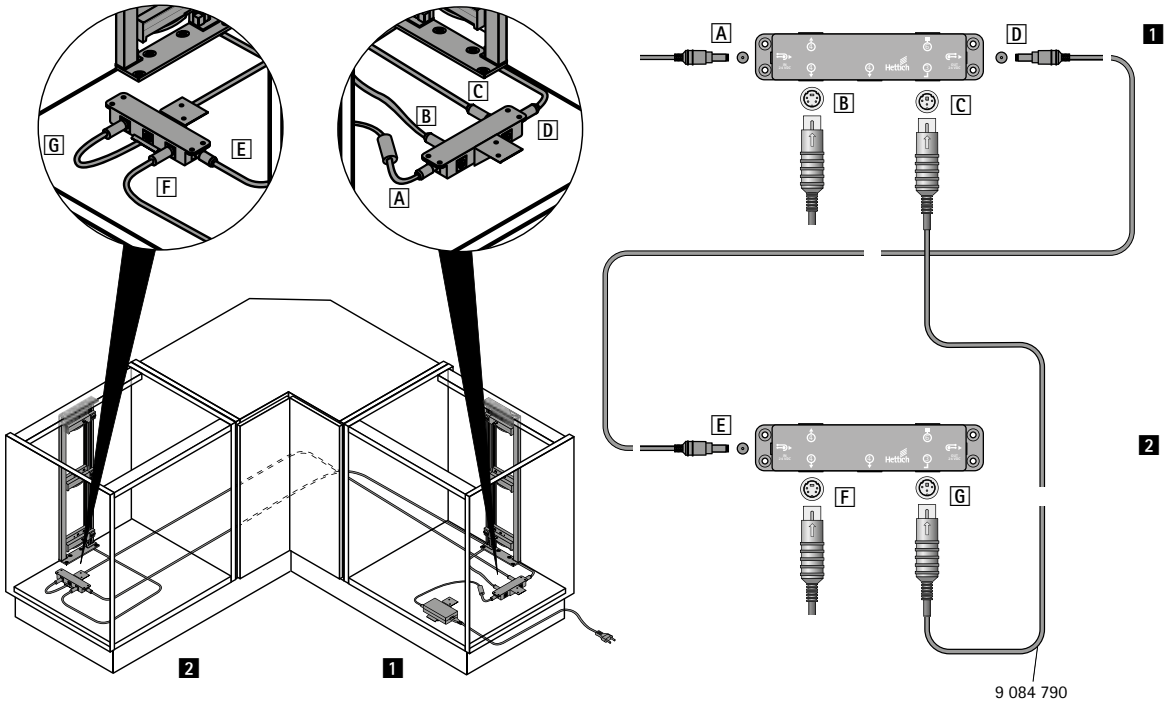

- **Для AvanTech, ArciTech, InnoTech, InnoTech Atira и Actro 5D / Quadro для деревянных ящиков**
- **Защита от столкновений**

С кабелем для угловых решений и кнопкой

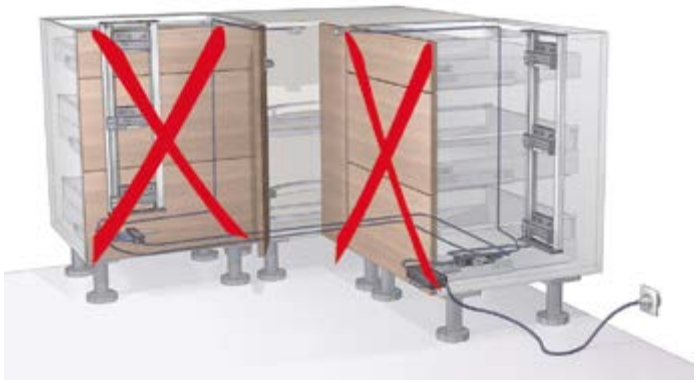

- Предотвращает одновременное открывание выдвижного элемента с ящиками, коробами, дверями на петлях, расположенными в угловых модулях.
- Принцип действия:
  – Оба шкафа с выдвижными элементами блокируются при открывании дверцы
  – Второй шкаф полностью блокируется при открывании выдвижного элемента
- Подробное описание компонентов см. стр. 1098 - 1105

Подключение

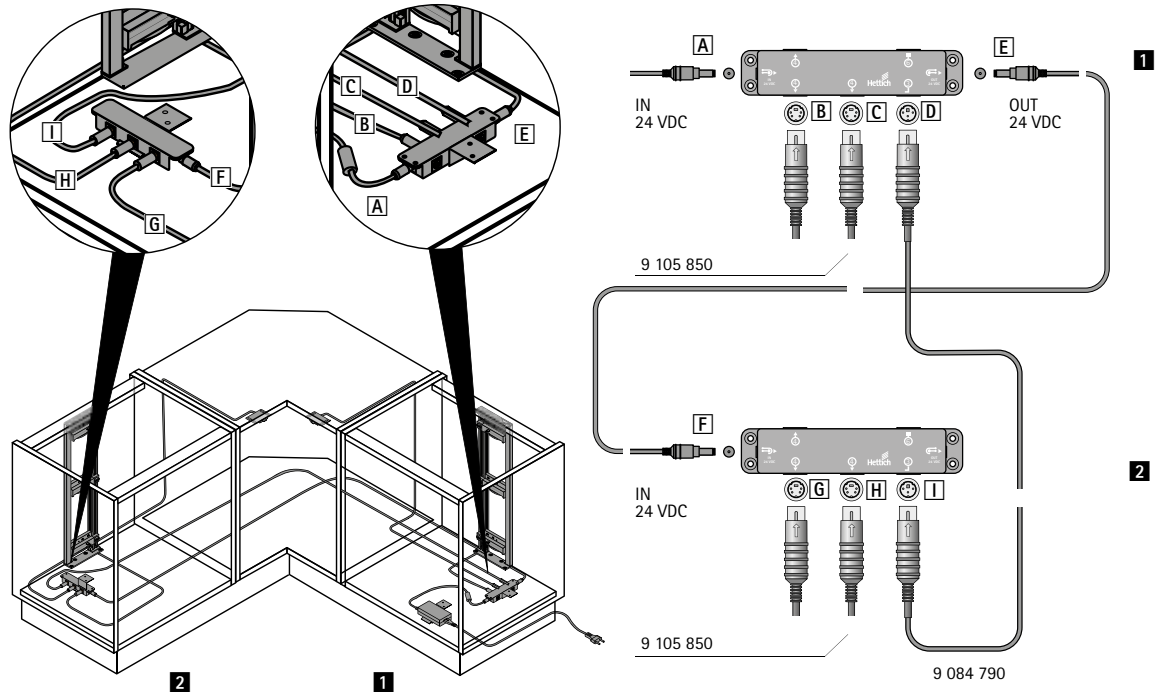

- **Для AvanTech, ArciTech, InnoTech, InnoTech Atira и Actro 5D / Quadro для деревянных ящиков**
- **Защита от столкновений**

С кнопкой



- Предотвращает одновременное открывание выдвижного элемента с ящиками, коробами, дверями на петлях, расположенными в угловых модулях.
- Принцип действия:
  второй шкаф полностью блокируется при открывании двери
- Подробное описание компонентов см. стр. 1098 - 1105

Подключение

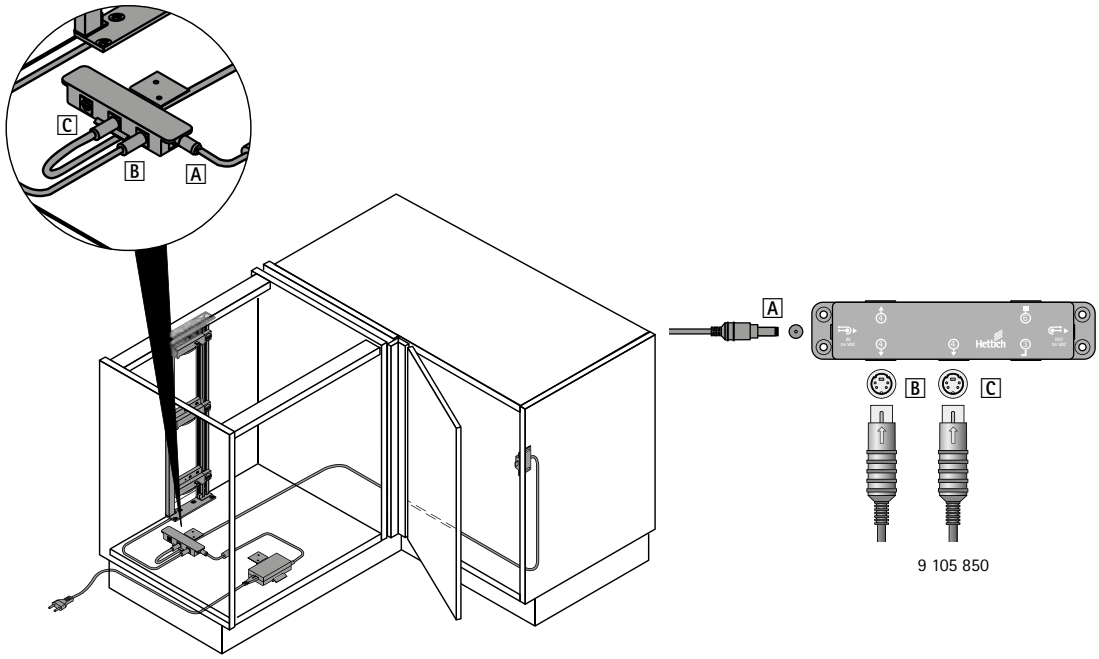

С кнопкой



- Предотвращает одновременное открывание выдвижного элемента с соседними ящиками / коробами / дверями на петлях
- Принцип действия:
  при открытых дверцах соседние шкафы не откроются
- Подробное описание компонентов см. стр. 1098 - 1105

Подключение

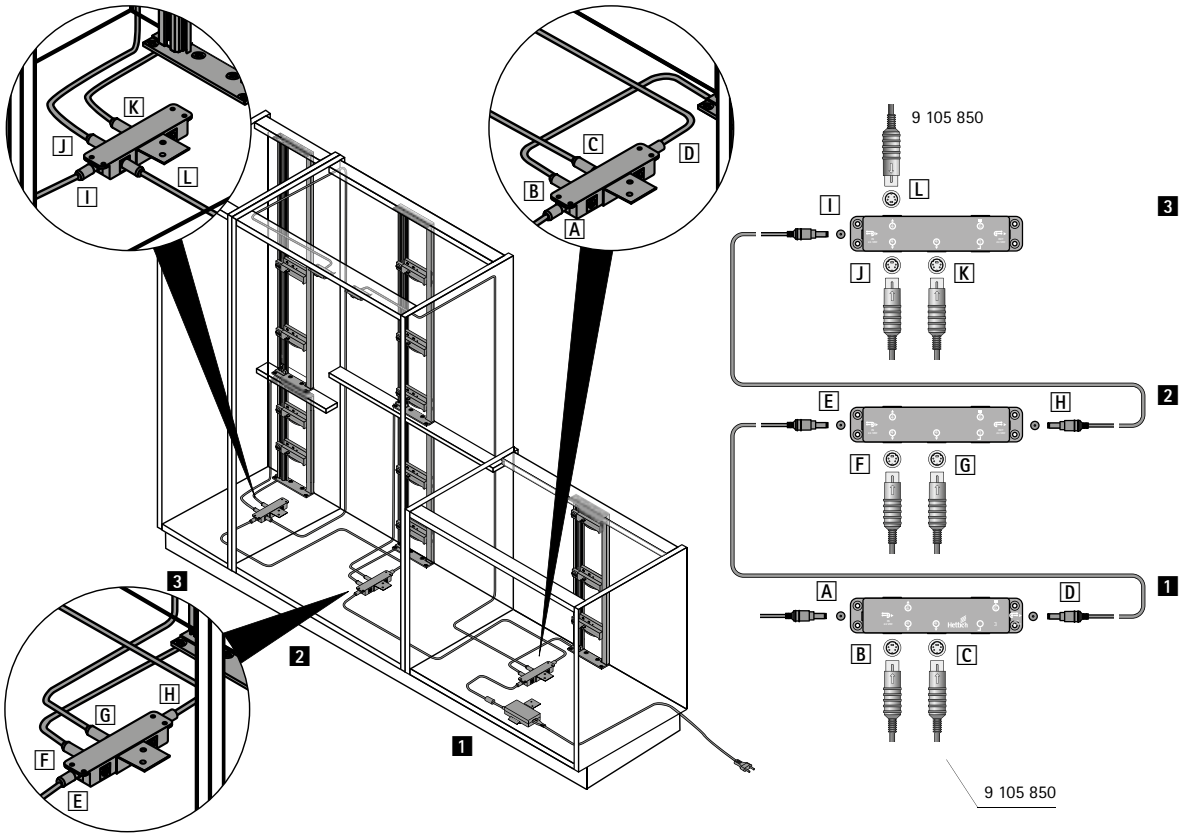

Выдвижные направляющие Quadro



Направляющие Quadro - это гарантия надежной работы ящиков на долгие годы. Скрытый монтаж не нарушит элегантный дизайн ящиков. Превосходная функциональность надолго. Направляющие каналы надежно удерживают прочные стальные шарики, обеспечивая максимальную горизонтальную и вертикальную стабильность. Встроенный демпфер Silent System для плавного, бесшумного закрывания ящиков. Механизм Push to open автоматически открывает ящик, стоит лишь слегка нажать на фасад. Особенно удобно в случае фасадов без ручек.



Quadro:
надежная, точная технология и непревзойденное качество скольжения.



Для самых требовательных:
направляющие частичного и полного выдвижения любой длины и любой нагрузочной способности.



Самые строгие требования:
благодаря встроенному демпферу Silent System даже тяжелые ящики закрываются плавно и бесшумно.



Push to open:
идеальное решение для открытия выдвижных ящиков без ручек.



Идеальное выравнивание передних панелей:
Quadro 4D V6 с возможностью регулировки в 4-х направлениях.



Простой монтаж деревянных ящиков:
надвижной и насадной принцип монтажа.



Направляющие частичного выдвижения Quadro 25
Насадной монтаж
Обзор ассортимента / сравнение технических характеристик **1146 – 1147**



Направляющие частичного выдвижения Quadro 25
Надвижной монтаж
Обзор ассортимента / сравнение технических характеристик **1147**



Направляющие полного выдвижения Quadro V6
Насадной монтаж
Обзор ассортимента / сравнение технических характеристик **1148**



Направляющие полного выдвижения Quadro V6 /
Quadro 4D V6 / Quadro V6+
Надвижной монтаж
Обзор ассортимента / сравнение технических характеристик **1148 – 1149**



Quadro для специального применения
Направляющие Quadro частичного и полного выдвижения
с монтажом на нижней панели
Направляющие частичного выдвижения Quadro 40 для раздвижных перегородок
Обзор ассортимента / сравнение технических характеристик **1150**



Фиксаторы, прочие принадлежности
Push to open Silent для Quadro 4D V6
Синхронизация для направляющих полного выдвижения
Quadro с механизмом Push to open
Обзор ассортимента / сравнение технических характеристик **1151**



Техническая информация
- **Монтаж, демонтаж** **1230 – 1234**
- **Регулировка** **1234 – 1236**
- **Критерии качества** **1290**



Монтажные приспособления **1238 – 1239, 1980 – 1981**

	Quadro 25 с функцией Stay Close	Quadro 25 с функцией Stop Control	Quadro 25 с демпфером Silent System
			
Страница	1152 - 1153	1154 - 1157	1158 - 1163
Описание	Направляющие частичного выдвижения с встроенным концевым упором	Направляющие частичного выдвижения с встроенным механизмом самозакрывания	Направляющие частичного выдвижения с встроенным демпфером
Нагрузочная способность	25 кг	25 кг	25 кг
Длина выдвижных ящиков	300 - 500 мм	250 - 550 мм	250 - 550 мм
Монтаж	▸ На боковине корпуса ▸ Насадной монтаж	▸ На боковине корпуса ▸ Насадной монтаж	▸ На боковине корпуса ▸ Насадной монтаж
Монтажная ширина / толщина боковины	▸ EB 20 (толщина боковины до 16 мм)	▸ EB 20 (толщина боковины до 16 мм)	▸ EB 20 (толщина боковины до 16 мм) ▸ EB 23 (толщина боковины до 19 мм)

Quadro 25 с механизмом Push to open	Quadro 25 с функцией Stop Control	Quadro 25 с демпфером Silent System	Quadro 25 с механизмом Push to open
			
1164 - 1169	1170 - 1173	1174 - 1179	1180 - 1185
Направляющие частичного выдвижения с встроенным механизмом открывания	Направляющие частичного выдвижения с встроенным механизмом самозакрывания	Направляющие частичного выдвижения с встроенным демпфером	Направляющие частичного выдвижения с встроенным механизмом открывания
25 кг	25 кг	25 кг	25 кг
250 - 550 мм	250 - 550 мм	250 - 550 мм	250 - 550 мм
▸ На боковине корпуса ▸ Насадной монтаж	▸ На боковине корпуса ▸ Надвижной монтаж	▸ На боковине корпуса ▸ Надвижной монтаж	▸ На боковине корпуса ▸ Надвижной монтаж
▸ EB 20 (толщина боковины до 16 мм) ▸ EB 23 (толщина боковины до 19 мм)	▸ EB 20 (толщина боковины до 16 мм)	▸ EB 20 (толщина боковины до 16 мм) ▸ EB 23 (толщина боковины до 19 мм)	▸ EB 20 (толщина боковины до 16 мм) ▸ EB 23 (толщина боковины до 19 мм)

	Quadro V6 с демпфером Silent System	Quadro V6 с демпфером Silent System	Quadro V6 с механизмом Push to open
			
Страница	1186 - 1187	1188 - 1193	1194 - 1199
Описание	Направляющие полного выдвижения со встроенным демпфером	Направляющие полного выдвижения со встроенным демпфером	Направляющие полного выдвижения с встроенным механизмом открывания
Нагрузочная способность	30 кг	30 кг	30 кг
Длина выдвижных ящиков	300 - 500 мм	250 - 600 мм	250 - 550 мм
Монтаж	▸ На боковине корпуса ▸ Насадной монтаж	▸ На боковине корпуса ▸ Надвижной монтаж	▸ На боковине корпуса ▸ Надвижной монтаж
Монтажная ширина / толщина боковины	▸ EB 20 (толщина боковины до 16 мм)	▸ EB 20 (толщина боковины до 16 мм) ▸ EB 23 (толщина боковины до 19 мм)	▸ EB 20 (толщина боковины до 16 мм) ▸ EB 23 (толщина боковины до 19 мм)

Quadro 4D V6 с демпфером Silent System	Quadro 4D V6 с механизмом Push to open	Quadro V6+ с демпфером Silent System	Quadro V6+ с механизмом Push to open
			
1200 - 1203	1204 - 1207	1208 - 1211	1212 - 1215
Направляющие полного выдвижения с встроенным демпфером и регулировкой в 4-х направлениях	Направляющие полного выдвижения с встроенным механизмом открывания и регулировкой в 4-х направлениях	Направляющие полного выдвижения со встроенным демпфером	Направляющие полного выдвижения с встроенным механизмом открывания
10 / 30 кг	30 кг	50 кг	50 кг
250 - 600 мм	250 - 600 мм	350 - 600 мм	350 - 600 мм
▸ На боковине корпуса ▸ Надвижной монтаж	▸ На боковине корпуса ▸ Надвижной монтаж	▸ На боковине корпуса ▸ Надвижной монтаж	▸ На боковине корпуса ▸ Надвижной монтаж
▸ Толщина боковины до 16 мм	▸ Толщина боковины до 16 мм	▸ EB 20 (толщина боковины до 16 мм)	▸ EB 20 (толщина боковины до 16 мм)

	Quadro 40 BM	Quadro V6 BM с демпфером Silent System	Quadro 40 для раздвижных перегородок
			
Страница	1216 - 1217	1218 - 1219	1220
Описание	Направляющие частичного открывания	Направляющие полного выдвижения со встроенным демпфером	Направляющие частичного открывания
Нагрузочная способность	40 кг	30 кг	40 кг
Длина выдвижных ящиков	270 - 680 мм	350 - 500 мм	520 - 685 мм
Монтаж	▸ На днище корпуса ▸ Насадной монтаж	▸ На днище корпуса ▸ Надвижной монтаж	▸ На нижней и верхней панели корпуса
Монтажная ширина / толщина боковины	▸ EB 20 (толщина боковины до 16 мм)	▸ EB 20 (толщина боковины до 16 мм)	

Принадлежности	Push to open Silent	Синхронизация механизма Push to open
		
1222 - 1223	1224 - 1225	1226 - 1229
Фиксатор, монтажные крюки, предохранитель от демонтажа, деталь регулировки передней панели и т. д.	Механизм открывания (опционально)	Синхронизация (опционально)
	Для Quadro 4D V6 с демпфером Silent System	Для Quadro V6, Quadro 4D V6, Quadro V6+ с Push to open
	.	.
	▸ Фиксируется без инструмента	▸ Фиксируется без инструмента

Направляющие для деревянных ящиков

- **Направляющие частичного выдвижения Quadro 25 с функцией Stay Close, EB 20 (толщина боковины до 16 мм)**
- **Допустимая нагрузка 25 кг**





- **Насадной монтаж** с регулировкой по высоте без инструмента
- Встроенный концевой упор **Stay Close**
- Предохранитель от демонтажа (опционально)
- Подходит для выдвижных ящиков с боковиной толщиной до 16 мм
- Нагрузочная способность соответствует стандарту EN 15338, уровень 3
- Оцинкованная сталь

Quadro 25 с функцией Stay Close

Номинальная длина, мм	Номинальная длина / длина ящика NL мм	Минимальная глубина корпуса KT, мм	Потеря выдвижения EL, мм	Расстояние между отверстиями b1, мм	Расстояние до отверстия C, мм	Расстояние до отверстия D мм	**Артикул**		Кол-во
							Левая	**Правая**	
300	300	313	50	160	188,5	111,5	**9 227 251**	**9 227 252**	30 шт.
350	350	363	62	192	221,5	128,5	**9 227 253**	**9 227 254**	30 шт.
400	400	413	74	224	249,5	150,5	**9 227 255**	**9 227 256**	30 шт.
450	450	463	86	256	283,5	166,5	**9 227 257**	**9 227 258**	30 шт.
500	500	513	98	288	309,5	190,5	**9 227 259**	**9 227 260**	30 шт.

- При использовании задней детали крепления системы насадного монтажа длину ящика (NL) следует уменьшить на 10 мм.

Предохранитель от демонтажа для деревянных ящиков насадного монтажа (Quadro 25)



- На деревянные ящики с направляющими насадного монтажа можно дополнительно установить предохранитель от демонтажа
- Пластмасса серого цвета

Артикул		Кол-во
Левая	**Правая**	
9 155 280	**9 155 281**	1/200 шт.

Деталь крепления (Quadro 25 и Quadro 40)



- Для ящиков с днищем заподлицо или выдвижных полок
- Пластик
- При использовании задней детали крепления системы насадного монтажа длину ящика (NL) следует уменьшить на 10 мм.

Наименование	Поверхность	**Артикул**	Кол-во
передняя деталь	бежевая	**0 047 216**	1/200 шт.
задняя деталь	белая	**0 073 213**	1/200 шт.

- **Направляющие частичного выдвижения Quadro 25 с функцией Stay Close, EB 20 (толщина боковины до 16 мм)**
- **Допустимая нагрузка 25 кг**

Монтажная схема

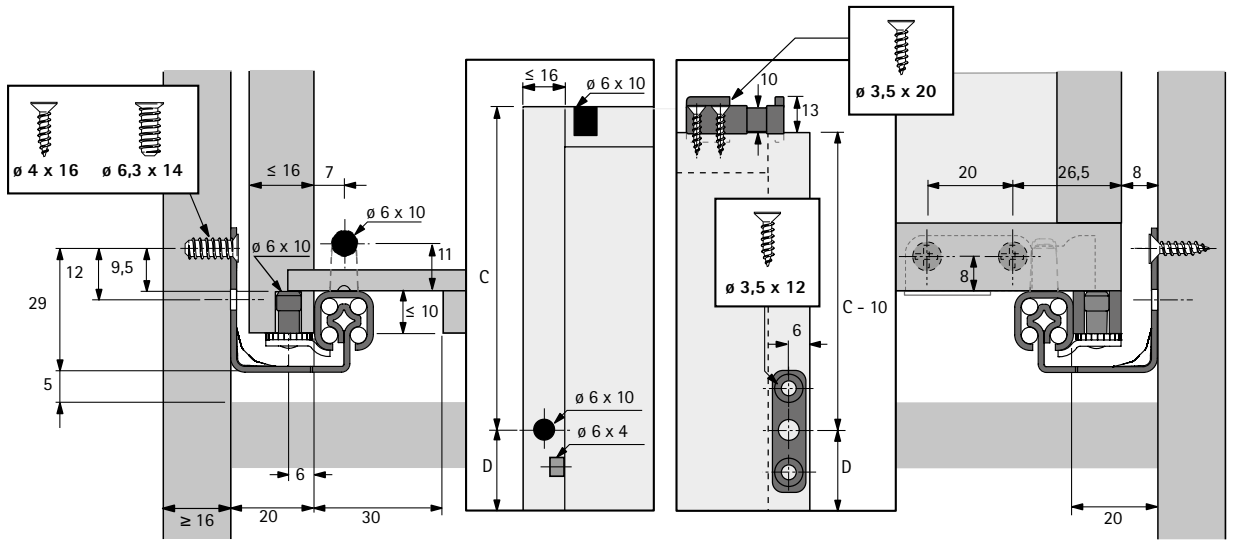

Монтажная схема

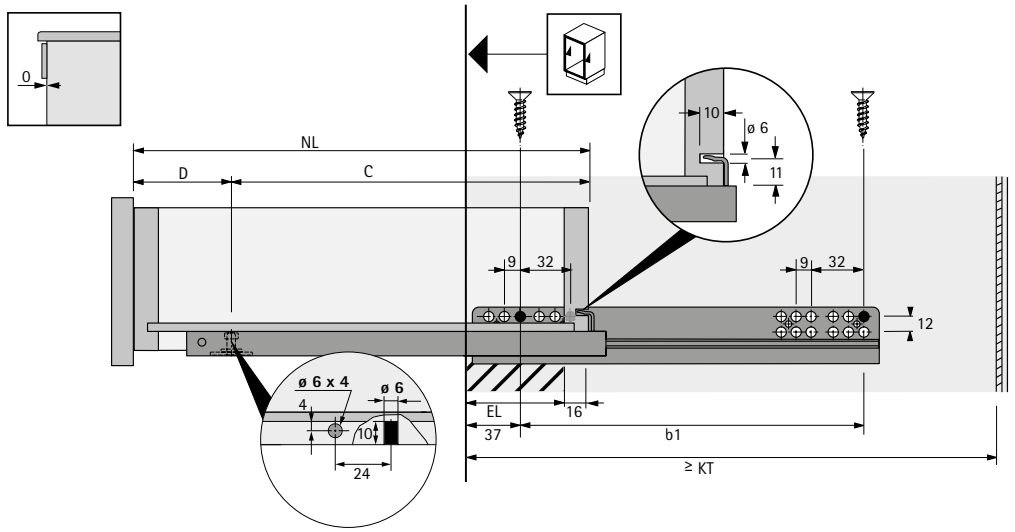

- Техническая информация, см. стр. 1230 - 1236
- Принадлежности, см. стр. 1222 - 1229, 1238 - 1239, 1270 - 1289

Направляющие для деревянных ящиков

- **Направляющие частичного выдвижения Quadro 25 с функцией Stop Control, EB 20 (толщина боковины до 16 мм)**
- **Допустимая нагрузка 25 кг**





- **Насадной монтаж** с регулировкой по высоте без инструмента
- Со встроенной функцией самозакрывания **Stop Control**
- Предохранитель от демонтажа (опционально)
- Подходит для выдвижных ящиков с боковиной толщиной до 16 мм
- Нагрузочная способность соответствует стандарту EN 15338, уровень 3
- Оцинкованная сталь

Quadro 25 с функцией Stop Control

Номинальная длина / длина ящика NL, мм	Минимальная глубина корпуса KT, мм	Потеря выдвижения EL, мм	Расстояние между отверстиями b1, мм	Расстояние до отверстия C мм	Расстояние до отверстия D мм	Артикул	
						1 компл.	15 компл.
250	263	50	160	188,5	61,5	**9 135 843**	**9 115 331**
300	313	50	160	188,5	111,5	**9 135 844**	**9 115 332**
320	333	62	192	221,5	98,5	**9 135 845**	**9 135 863**
350	363	62	192	221,5	128,5	**9 135 846**	**9 115 334**
380	393	62	224	249,5	130,5	**9 135 847**	**9 135 864**
400	413	74	224	249,5	150,5	**9 135 865**	**9 115 335**
420	433	74	224	283,5	136,5	**9 135 848**	**9 135 866**
450	463	86	256	283,5	166,5	**9 135 867**	**9 115 336**
480	493	86	256	309,5	170,5	**9 135 849**	**9 135 868**
500	513	98	288	309,5	190,5	**9 135 850**	**9 115 337**
520	533	98	288	338,5	181,5	**9 135 861**	**9 135 869**
550	563	98	320	338,5	211,5	**9 135 862**	**9 115 338**

- При использовании задней детали крепления системы насадного монтажа длину ящика (NL) следует уменьшить на 10 мм.

Предохранитель от демонтажа для деревянных ящиков насадного монтажа (Quadro 25)



- На деревянные ящики с направляющими насадного монтажа можно дополнительно установить предохранитель от демонтажа
- Пластмасса серого цвета

Артикул		Кол-во
Левая	Правая	
9 155 280	**9 155 281**	1/200 шт.

Деталь крепления (Quadro 25 и Quadro 40)



- Для ящиков с днищем заподлицо или выдвижных полок
- Пластик
- При использовании задней детали крепления системы насадного монтажа длину ящика (NL) следует уменьшить на 10 мм.

Наименование	Поверхность	Артикул	Кол-во
передняя деталь	бежевая	**0 047 216**	1/200 шт.
задняя деталь	белая	**0 073 213**	1/200 шт.

- **Направляющие частичного выдвижения Quadro 25 с функцией Stop Control, EB 20 (толщина боковины до 16 мм)**
- **Допустимая нагрузка 25 кг**

Монтажная схема

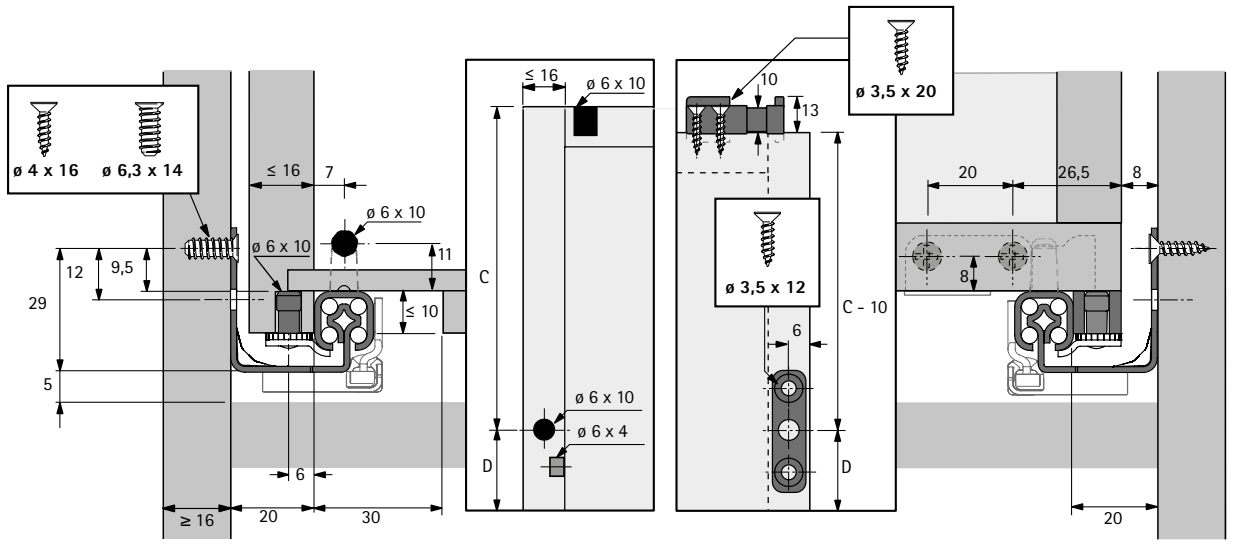

Монтажная схема

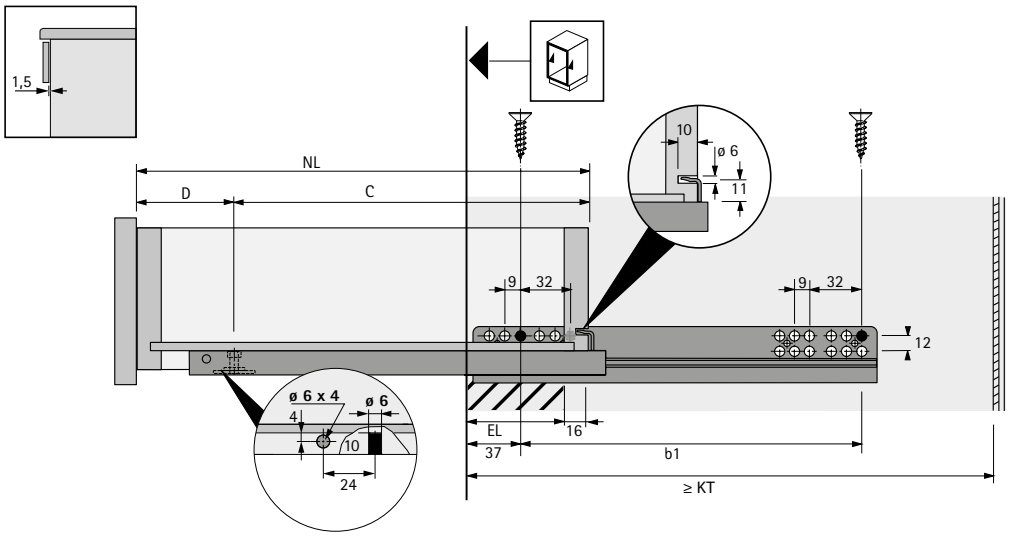

- Техническая информация, см. стр. 1230 - 1236
- Принадлежности, см. стр. 1222 - 1229, 1238 - 1239, 1270 - 1289

Направляющие для деревянных ящиков

- **Направляющие частичного выдвижения Quadro 25 с функцией Stop Control, EB 20 (толщина боковины до 16 мм)**
- **Допустимая нагрузка 25 кг**





- **Насадной монтаж** с регулировкой по высоте без инструмента
- Со встроенной функцией самозакрывания **Stop Control**
- Предохранитель от демонтажа (опционально)
- Подходит для выдвижных ящиков с боковиной толщиной до 16 мм
- Нагрузочная способность соответствует стандарту EN 15338, уровень 3
- Оцинкованная сталь

Quadro 25 с функцией Stop Control

Номинальная длина / длина ящика NL, мм	Минимальная глубина корпуса KT, мм	Потеря выдвижения EL, мм	Расстояние между отверстиями b1 мм	Расстояние до отверстия C мм	Расстояние до отверстия D мм	**Артикул**		Кол-во
						Левая	**Правая**	
250	263	50	160	188,5	61,5	**9 105 599**	**9 105 600**	30 шт.
300	313	50	160	188,5	111,5	**9 105 601**	**9 105 602**	30 шт.
320	333	62	192	221,5	98,5	**9 105 603**	**9 105 604**	30 шт.
350	363	62	192	221,5	128,5	**9 105 605**	**9 105 606**	30 шт.
380	393	62	224	249,5	130,5	**9 105 607**	**9 105 608**	30 шт.
400	413	74	224	249,5	150,5	**9 105 609**	**9 105 610**	30 шт.
420	433	74	224	283,5	136,5	**9 117 520**	**9 117 521**	30 шт.
450	463	86	256	283,5	166,5	**9 105 611**	**9 105 612**	30 шт.
480	493	86	256	309,5	170,5	**9 117 522**	**9 117 523**	30 шт.
500	513	98	288	309,5	190,5	**9 105 613**	**9 105 614**	30 шт.
520	533	98	288	338,5	181,5	**9 135 706**	**9 135 707**	30 шт.
550	563	98	320	338,5	211,5	**9 105 615**	**9 105 616**	30 шт.

- При использовании задней детали крепления системы насадного монтажа длину ящика (NL) следует уменьшить на 10 мм

Предохранитель от демонтажа для деревянных ящиков насадного монтажа (Quadro 25)



- На деревянные ящики с направляющими насадного монтажа можно дополнительно установить предохранитель от демонтажа
- Пластмасса серого цвета

Артикул		Кол-во
Левая	**Правая**	
9 155 280	**9 155 281**	1/200 шт.

Деталь крепления (Quadro 25 и Quadro 40)



- Для ящиков с днищем заподлицо или выдвижных полок
- Пластик
- При использовании задней детали крепления системы насадного монтажа длину ящика (NL) следует уменьшить на 10 мм.

Наименование	Поверхность	**Артикул**	Кол-во
передняя деталь	бежевая	**0 047 216**	1/200 шт.
задняя деталь	белая	**0 073 213**	1/200 шт.

- **Направляющие частичного выдвижения Quadro 25 с функцией Stop Control, EB 20 (толщина боковины до 16 мм)**
- **Допустимая нагрузка 25 кг**

Монтажная схема

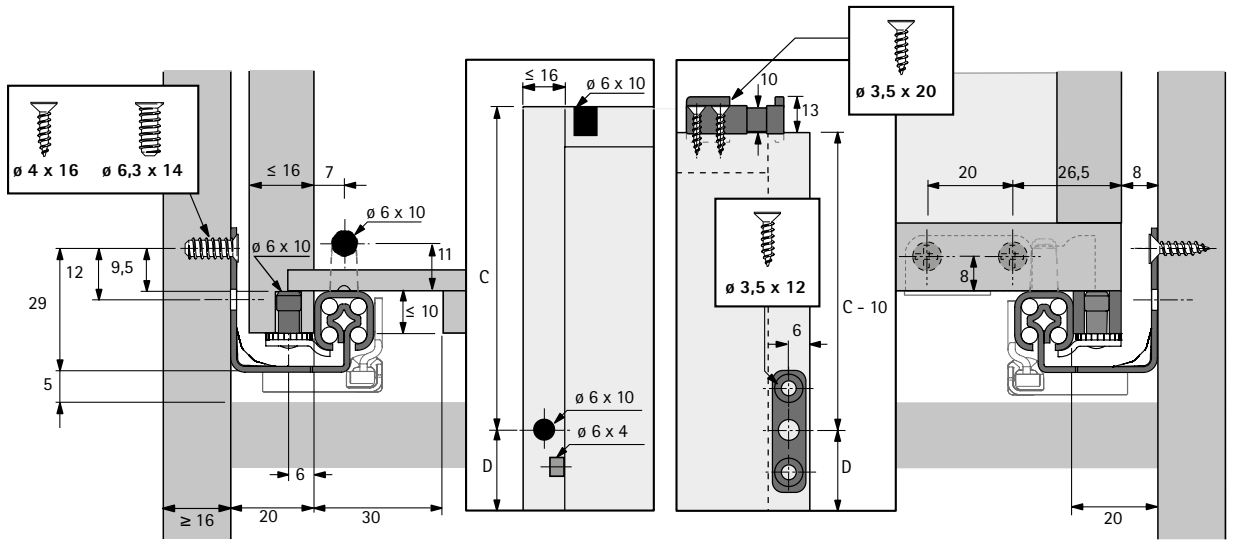

Монтажная схема

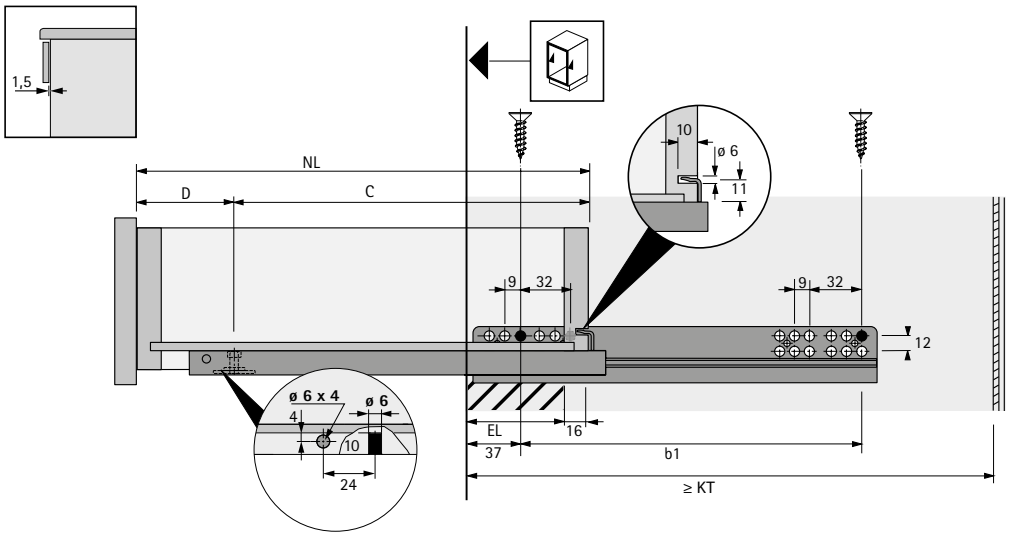

- Техническая информация, см. стр. 1230 - 1236
- Принадлежности, см. стр. 1222 - 1229, 1238 - 1239, 1270 - 1289

Направляющие для деревянных ящиков

- **Направляющие частичного выдвижения Quadro 25 с демпфером Silent System, EB 20 (толщина боковины до 16 мм)**
- **Допустимая нагрузка 25 кг**





- **Насадной монтаж** с регулировкой по высоте без инструмента
- Встроенный демпфер **Silent System**
- Предохранитель от демонтажа (опционально)
- Подходит для выдвижных ящиков с боковиной толщиной до 16 мм
- Нагрузочная способность соответствует стандарту EN 15338, уровень 3
- Оцинкованная сталь

Quadro 25 с демпфером Silent System

Номинальная длина / длина ящика NL, мм	Минимальная глубина корпуса KT, мм	Потеря выдвижения EL, мм	Расстояние между отверстиями b1, мм	Расстояние до отверстия C мм	Расстояние до отверстия D мм	**Артикул**	
						1 компл.	**15 компл.**
250	263	50	160	188,5	61,5	**9 135 870**	**9 135 882**
300	313	50	160	188,5	111,5	**9 135 871**	**9 135 883**
320	333	62	192	221,5	98,5	**9 135 872**	**9 135 884**
350	363	62	192	221,5	128,5	**9 135 873**	**9 135 885**
380	393	62	224	249,5	130,5	**9 135 874**	**9 135 886**
400	413	74	224	249,5	150,5	**9 135 875**	**9 135 887**
420	433	74	224	283,5	136,5	**9 135 876**	**9 135 888**
450	463	86	256	283,5	166,5	**9 135 877**	**9 135 889**
480	493	86	256	309,5	170,5	**9 135 878**	**9 135 890**
500	513	98	288	309,5	190,5	**9 135 879**	**9 135 891**
520	533	98	288	338,5	181,5	**9 135 880**	**9 135 892**
550	563	98	320	338,5	211,5	**9 135 881**	**9 135 893**

- При использовании задней детали крепления системы насадного монтажа длину ящика (NL) следует уменьшить на 10 мм.

Предохранитель от демонтажа для деревянных ящиков насадного монтажа (Quadro 25)



- На деревянные ящики с направляющими насадного монтажа можно дополнительно установить предохранитель от демонтажа
- Пластмасса серого цвета

Артикул		Кол-во
Левая	**Правая**	
9 155 280	**9 155 281**	1/200 шт.

Деталь крепления (Quadro 25 и Quadro 40)



- Для ящиков с днищем заподлицо или выдвижных полок
- Пластик
- При использовании задней детали крепления системы насадного монтажа длину ящика (NL) следует уменьшить на 10 мм.

Наименование	Поверхность	**Артикул**	Кол-во
передняя деталь	бежевая	**0 047 216**	1/200 шт.
задняя деталь	белая	**0 073 213**	1/200 шт.

- **Направляющие частичного выдвижения Quadro 25 с демпфером Silent System, EB 20 (толщина боковины до 16 мм)**
- **Допустимая нагрузка 25 кг**

Монтажная схема

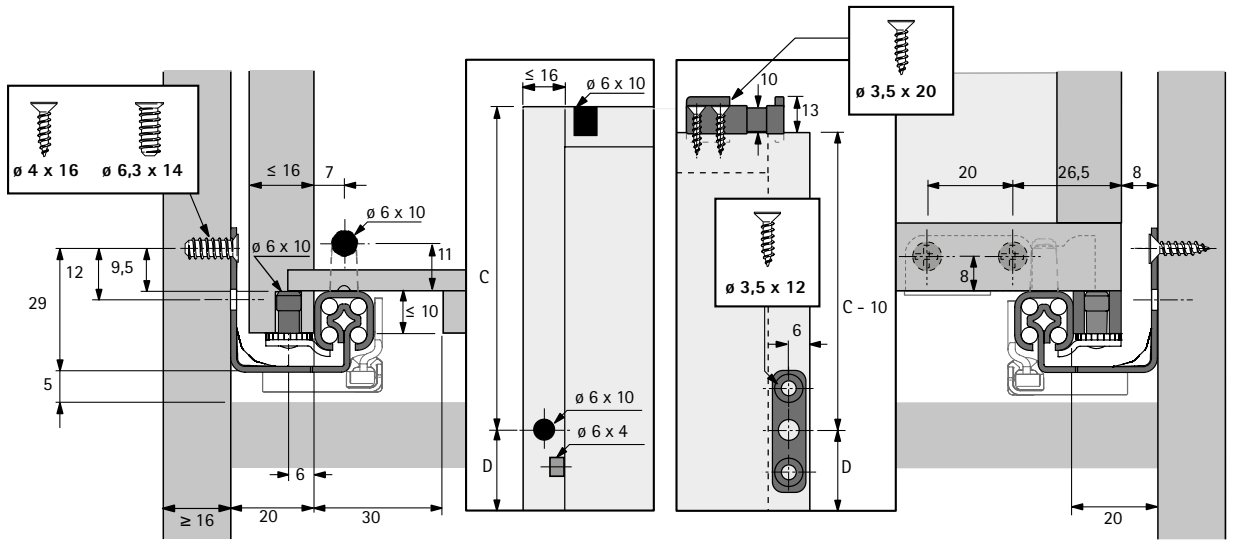

Монтажная схема

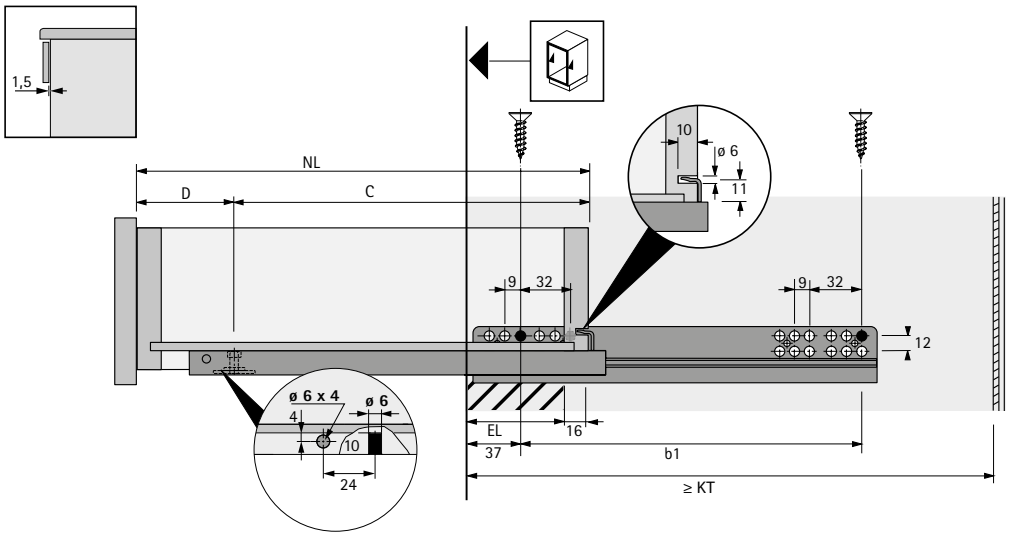

- Техническая информация, см. стр. 1230 - 1236
- Принадлежности, см. стр. 1222 - 1229, 1238 - 1239, 1270 - 1289

Направляющие для деревянных ящиков

- **Направляющие частичного выдвижения Quadro 25 с демпфером Silent System, EB 20 (толщина боковины до 16 мм)**
- **Допустимая нагрузка 25 кг**





- **Насадной монтаж** с регулировкой по высоте без инструмента
- Встроенный демпфер **Silent System**
- Предохранитель от демонтажа (опционально)
- Подходит для выдвижных ящиков с боковиной толщиной до 16 мм
- Нагрузочная способность соответствует стандарту EN 15338, уровень 3
- Оцинкованная сталь

Quadro 25 с демпфером Silent System

Номинальная длина / длина ящика NL, мм	Минимальная глубина корпуса KT мм	Потеря выдвижения EL, мм	Расстояние между отверстиями b1 мм	Расстояние до отверстия C мм	Расстояние до отверстия D мм	Артикул		Кол-во
						Левая	**Правая**	
250	263	50	160	188,5	61,5	**9 105 617**	**9 105 618**	30 шт.
300	313	50	160	188,5	111,5	**9 105 619**	**9 105 620**	30 шт.
320	333	62	192	221,5	98,5	**9 105 621**	**9 105 622**	30 шт.
350	363	62	192	221,5	128,5	**9 105 623**	**9 105 624**	30 шт.
380	393	62	224	249,5	130,5	**9 105 625**	**9 105 626**	30 шт.
400	413	74	224	249,5	150,5	**9 105 627**	**9 105 628**	30 шт.
420	433	74	224	283,5	136,5	**9 125 225**	**9 125 226**	30 шт.
450	463	86	256	283,5	166,5	**9 105 629**	**9 105 630**	30 шт.
480	493	86	256	309,5	170,5	**9 125 227**	**9 125 228**	30 шт.
500	513	98	288	309,5	190,5	**9 105 631**	**9 105 632**	30 шт.
520	533	98	288	338,5	181,5	**9 135 709**	**9 135 710**	30 шт.
550	563	98	320	338,5	211,5	**9 105 633**	**9 105 634**	30 шт.

- При использовании задней детали крепления системы насадного монтажа длину ящика (NL) следует уменьшить на 10 мм.

Предохранитель от демонтажа для деревянных ящиков насадного монтажа (Quadro 25)



- На деревянные ящики с направляющими насадного монтажа можно дополнительно установить предохранитель от демонтажа
- Пластмасса серого цвета

Артикул		Кол-во
Левая	**Правая**	
9 155 280	**9 155 281**	1/200 шт.

Деталь крепления (Quadro 25 и Quadro 40)



- Для ящиков с днищем заподлицо или выдвижных полок
- Пластик
- При использовании задней детали крепления системы насадного монтажа длину ящика (NL) следует уменьшить на 10 мм.

Наименование	Поверхность	Артикул	Кол-во
передняя деталь	бежевая	**0 047 216**	1/200 шт.
задняя деталь	белая	**0 073 213**	1/200 шт.

- **Направляющие частичного выдвижения Quadro 25 с демпфером Silent System, EB 20 (толщина боковины до 16 мм)**
- **Допустимая нагрузка 25 кг**

Монтажная схема

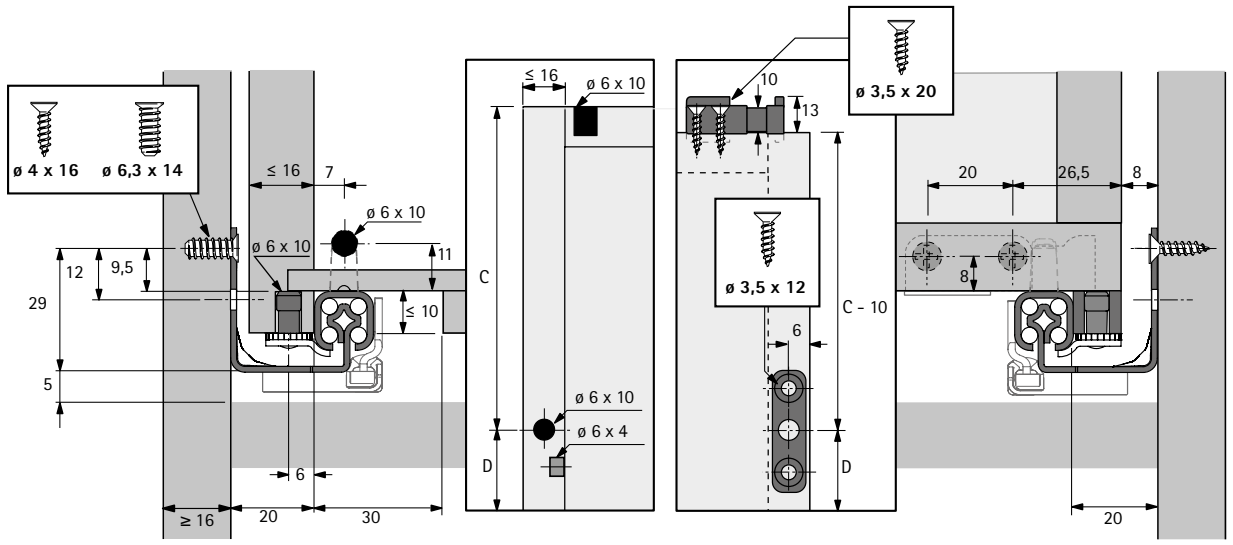

Монтажная схема

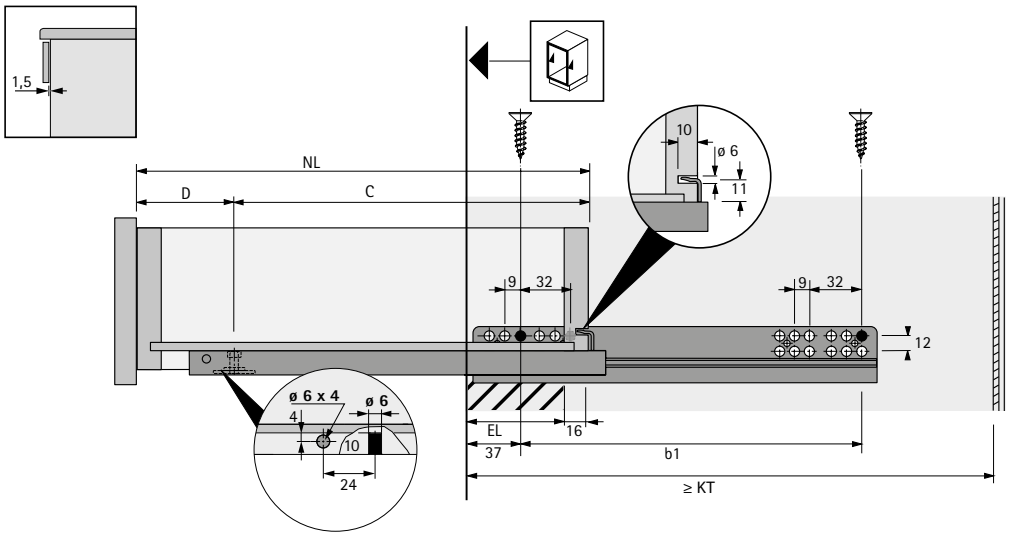

- Техническая информация, см. стр. 1230 - 1236
- Принадлежности, см. стр. 1222 - 1229, 1238 - 1239, 1270 - 1289

Направляющие для деревянных ящиков

- **Направляющие частичного выдвижения Quadro 25 с демпфером Silent System, EB 23 (толщина боковины до 19 мм)**
- **Допустимая нагрузка 25 кг**





- **Насадной монтаж** с регулировкой по высоте без инструмента
- Встроенный демпфер **Silent System**
- Предохранитель от демонтажа (опционально)
- Подходит для выдвижных ящиков с боковиной толщиной до 19 мм
- Нагрузочная способность соответствует стандарту EN 15338, уровень 3
- Оцинкованная сталь

Направляющие частичного выдвижения Quadro 25 с демпфером Silent System, толщина боковины до 19 мм

Номинальная длина / длина ящика NL, мм	Минимальная глубина корпуса KT, мм	Потеря выдвижения EL, мм	Расстояние между отверстиями b1 мм	Расстояние до отверстия C мм	Расстояние до отверстия D мм	**Артикул**		Кол-во
						Левая	**Правая**	
300	313	50	160	188,5	111,5	**9 212 685**	**9 212 686**	24 шт.
350	363	62	192	221,5	128,5	**9 212 699**	**9 212 700**	24 шт.
400	413	74	224	249,5	150,5	**9 212 703**	**9 212 704**	24 шт.
450	463	86	256	283,5	166,5	**9 212 705**	**9 212 706**	24 шт.
500	513	98	288	309,5	190,5	**9 212 707**	**9 212 708**	24 шт.

- При использовании задней детали крепления системы насадного монтажа длину ящика (NL) следует уменьшить на 10 мм.

Предохранитель от демонтажа для деревянных ящиков насадного монтажа (Quadro 25)



- На деревянные ящики с направляющими насадного монтажа можно дополнительно установить предохранитель от демонтажа
- Пластмасса серого цвета

Артикул		Кол-во
Левая	**Правая**	
9 155 280	**9 155 281**	1/200 шт.

Деталь крепления (Quadro 25 и Quadro 40)



- Для ящиков с днищем заподлицо или выдвижных полок
- Пластик
- При использовании задней детали крепления системы насадного монтажа длину ящика (NL) следует уменьшить на 10 мм.

Наименование	Поверхность	**Артикул**	Кол-во
передняя деталь	бежевая	**0 047 216**	1/200 шт.
задняя деталь	белая	**0 073 213**	1/200 шт.

- **Направляющие частичного выдвижения Quadro 25 с демпфером Silent System, EB 23 (толщина боковины до 19 мм)**
- **Допустимая нагрузка 25 кг**

Монтажная схема

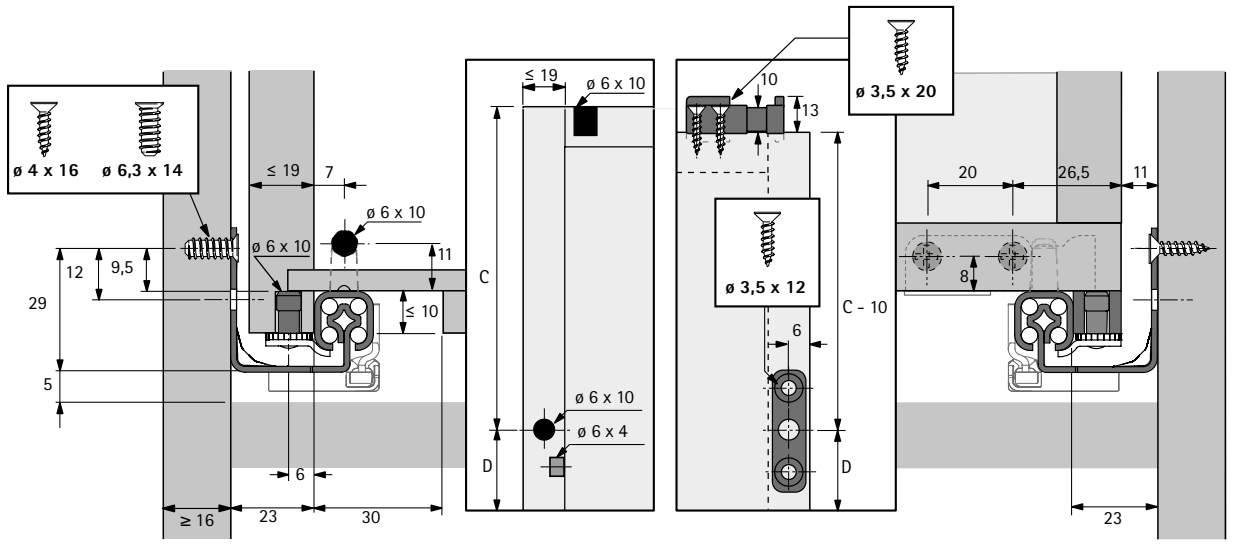

Монтажная схема

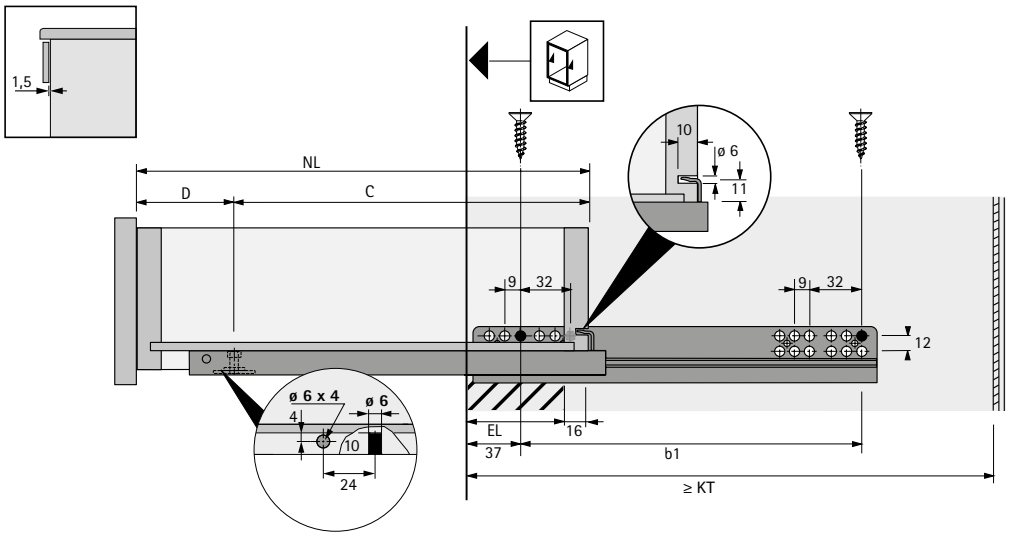

- Техническая информация, см. стр. 1230 - 1236
- Принадлежности, см. стр. 1222 - 1229, 1238 - 1239, 1270 - 1289

Направляющие для деревянных ящиков

- **Направляющие частичного выдвижения Quadro 25 с механизмом Push to open, EB 20 (толщина боковины до 16 мм)**
- **Допустимая нагрузка 25 кг**





- **Насадной монтаж** с регулировкой по высоте без инструмента
- Встроенный механизм открывания **Push to open**
- Предохранитель от демонтажа (опционально)
- Подходит для выдвижных ящиков с боковиной толщиной до 16 мм
- Нагрузочная способность соответствует стандарту EN 15338, уровень 3
- Оцинкованная сталь

Quadro 25 с механизмом Push to open

Номинальная длина / длина ящика NL, мм	Минимальная глубина корпуса KT, мм	Потеря выдвижения EL, мм	Расстояние между отверстиями b1, мм	Расстояние до отверстия C мм	Расстояние до отверстия D мм	**Артикул**	
						1 компл.	**12 компл.**
250	263	50	160	188,5	61,5	**9 135 894**	**9 135 906**
300	313	50	160	188,5	111,5	**9 135 895**	**9 135 907**
320	333	62	192	221,5	98,5	**9 135 896**	**9 135 908**
350	363	62	192	221,5	128,5	**9 135 897**	**9 135 909**
400	413	74	224	249,5	150,5	**9 135 899**	**9 135 911**
450	463	86	256	283,5	166,5	**9 135 901**	**9 135 913**
500	513	98	288	309,5	190,5	**9 135 903**	**9 135 915**
550	563	98	320	338,5	211,5	**9 135 905**	**9 135 917**

- При использовании задней детали крепления системы насадного монтажа длину ящика (NL) следует уменьшить на 10 мм.

Предохранитель от демонтажа для деревянных ящиков насадного монтажа (Quadro 25)



- На деревянные ящики с направляющими насадного монтажа можно дополнительно установить предохранитель от демонтажа
- Пластмасса серого цвета

Артикул		Кол-во
Левая	**Правая**	
9 155 280	**9 155 281**	1/200 шт.

Деталь крепления (Quadro 25 и Quadro 40)



- Для ящиков с днищем заподлицо или выдвижных полок
- Пластик
- При использовании задней детали крепления системы насадного монтажа длину ящика (NL) следует уменьшить на 10 мм.

Наименование	Поверхность	**Артикул**	Кол-во
передняя деталь	бежевая	**0 047 216**	1/200 шт.
задняя деталь	белая	**0 073 213**	1/200 шт.

- **Направляющие частичного выдвижения Quadro 25 с механизмом Push to open, EB 20 (толщина боковины до 16 мм)**
- **Допустимая нагрузка 25 кг**

Монтажная схема

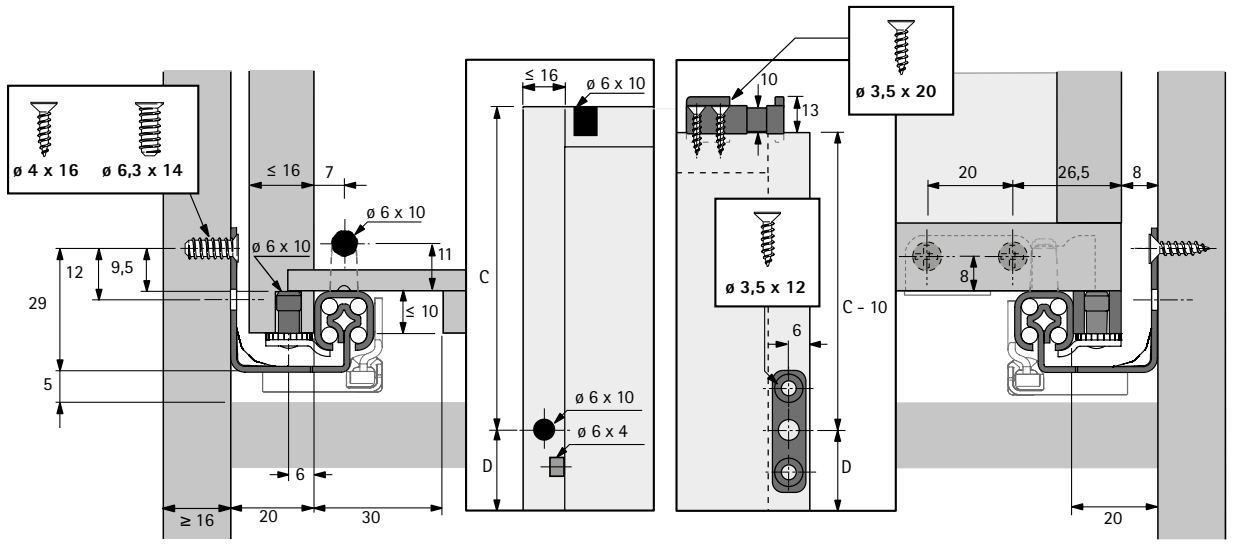

Монтажная схема

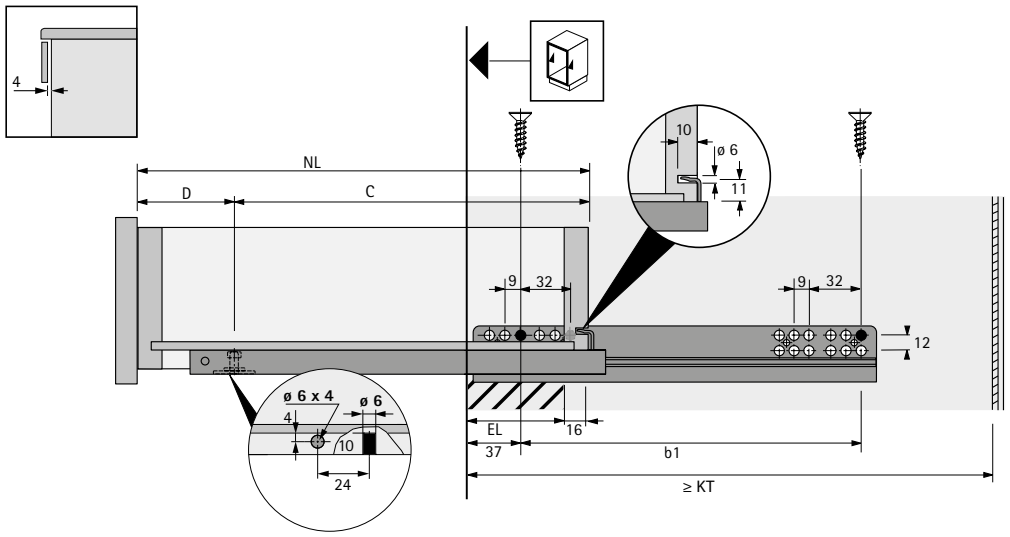

- Техническая информация, см. стр. 1230 - 1236
- Принадлежности, см. стр. 1222 - 1229, 1238 - 1239, 1270 - 1289

Направляющие для деревянных ящиков

- **Направляющие частичного выдвижения Quadro 25 с механизмом Push to open, EB 20 (толщина боковины до 16 мм)**
- **Допустимая нагрузка 25 кг**





- **Насадной монтаж** с регулировкой по высоте без инструмента
- Встроенный механизм открывания **Push to open**
- Предохранитель от демонтажа (опционально)
- Подходит для выдвижных ящиков с боковиной толщиной до 16 мм
- Нагрузочная способность соответствует стандарту EN 15338, уровень 3
- Оцинкованная сталь

Quadro 25 с механизмом Push to open

Номинальная длина / длина ящика NL, мм	Минимальная глубина корпуса KT, мм	Потеря выдвижения EL, мм	Расстояние между отверстиями b1 мм	Расстояние до отверстия C мм	Расстояние до отверстия D мм	**Артикул**		Кол-во
						Левая	**Правая**	
250	263	50	160	188,5	61,5	**9 111 275**	**9 111 276**	24 шт.
300	313	50	160	188,5	111,5	**9 099 942**	**9 099 943**	24 шт.
320	333	62	192	221,5	98,5	**9 099 944**	**9 099 945**	24 шт.
350	363	62	192	221,5	128,5	**9 099 946**	**9 099 947**	24 шт.
400	413	74	224	249,5	150,5	**9 099 950**	**9 099 952**	24 шт.
450	463	86	256	283,5	166,5	**9 099 953**	**9 099 954**	24 шт.
500	513	98	288	309,5	190,5	**9 099 955**	**9 099 956**	24 шт.
550	563	98	320	338,5	211,5	**9 111 277**	**9 111 278**	24 шт.

- При использовании задней детали крепления системы насадного монтажа длину ящика (NL) следует уменьшить на 10 мм.

Предохранитель от демонтажа для деревянных ящиков насадного монтажа (Quadro 25)



- На деревянные ящики с направляющими насадного монтажа можно дополнительно установить предохранитель от демонтажа
- Пластмасса серого цвета

Артикул		Кол-во
Левая	**Правая**	
9 155 280	**9 155 281**	1/200 шт.

Деталь крепления (Quadro 25 и Quadro 40)



- Для ящиков с днищем заподлицо или выдвижных полок
- Пластик
- При использовании задней детали крепления системы насадного монтажа длину ящика (NL) следует уменьшить на 10 мм.

Наименование	Поверхность	**Артикул**	Кол-во
передняя деталь	бежевая	**0 047 216**	1/200 шт.
задняя деталь	белая	**0 073 213**	1/200 шт.

- **Направляющие частичного выдвижения Quadro 25 с механизмом Push to open, EB 20 (толщина боковины до 16 мм)**
- **Допустимая нагрузка 25 кг**

Монтажная схема

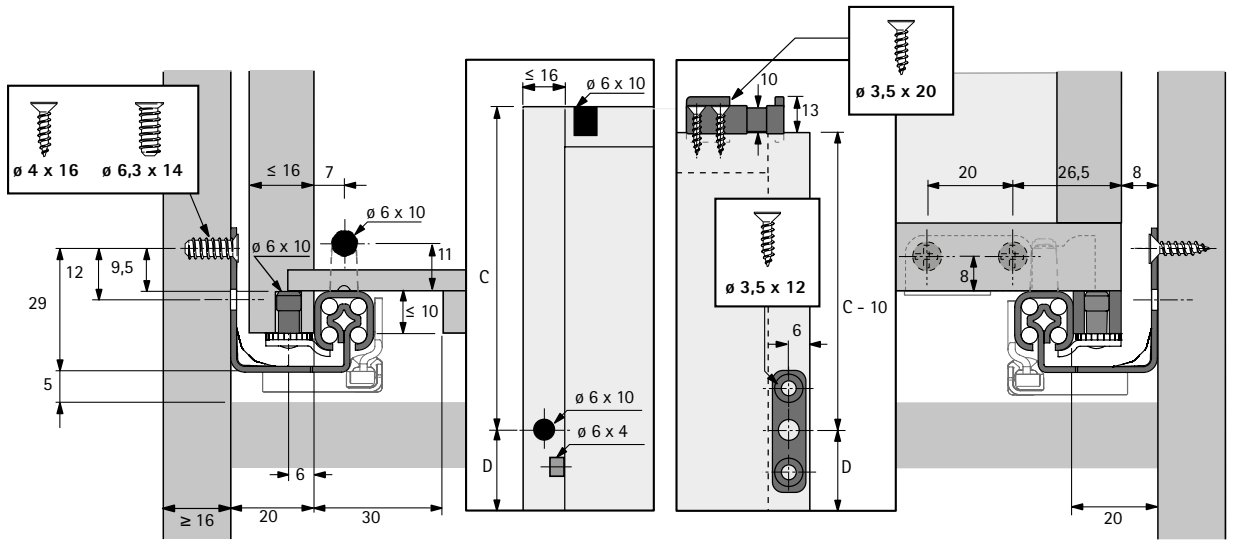

Монтажная схема

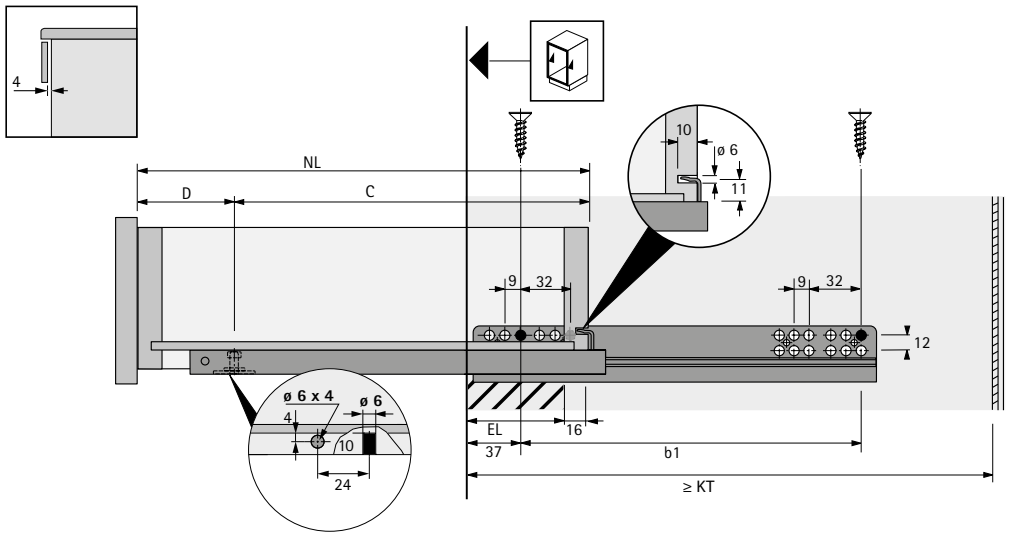

- Техническая информация, см. стр. 1230 - 1236
- Принадлежности, см. стр. 1222 - 1229, 1238 - 1239, 1270 - 1289

Направляющие для деревянных ящиков

- **Направляющие частичного выдвижения Quadro 25 с механизмом Push to open, EB 23 (толщина боковины до 19 мм)**
- **Допустимая нагрузка 25 кг**





- **Насадной монтаж** с регулировкой по высоте без инструмента
- Встроенный механизм открывания **Push to open**
- Предохранитель от демонтажа (опционально)
- Подходит для выдвижных ящиков с боковиной толщиной до 19 мм
- Нагрузочная способность соответствует стандарту EN 15338, уровень 3
- Оцинкованная сталь

Направляющие частичного выдвижения Quadro 25 с механизмом Push to open, толщина боковины до 19 мм

Номинальная длина / длина ящика NL, мм	Минимальная глубина корпуса KT, мм	Потеря выдвижения EL, мм	Расстояние между отверстиями b1 мм	Расстояние до отверстия C мм	Расстояние до отверстия D мм	**Артикул**		Кол-во
						Левая	**Правая**	
300	313	50	160	188,5	111,5	**9 212 729**	**9 212 730**	24 шт.
350	363	62	192	221,5	128,5	**9 212 732**	**9 212 733**	24 шт.
400	413	74	224	249,5	150,5	**9 212 736**	**9 212 737**	24 шт.
450	463	86	256	283,5	166,5	**9 212 739**	**9 212 740**	24 шт.
500	513	98	288	309,5	190,5	**9 212 742**	**9 212 743**	24 шт.

- При использовании задней детали крепления системы насадного монтажа длину ящика (NL) следует уменьшить на 10 мм.

Предохранитель от демонтажа для деревянных ящиков насадного монтажа (Quadro 25)



- На деревянные ящики с направляющими насадного монтажа можно дополнительно установить предохранитель от демонтажа
- Пластмасса серого цвета

Артикул		Кол-во
Левая	**Правая**	
9 155 280	**9 155 281**	1/200 шт.

Деталь крепления (Quadro 25 и Quadro 40)



- Для ящиков с днищем заподлицо или выдвижных полок
- Пластик
- При использовании задней детали крепления системы насадного монтажа длину ящика (NL) следует уменьшить на 10 мм.

Наименование	Поверхность	**Артикул**	Кол-во
передняя деталь	бежевая	**0 047 216**	1/200 шт.
задняя деталь	белая	**0 073 213**	1/200 шт.

- **Направляющие частичного выдвижения Quadro 25 с механизмом Push to open, EB 23 (толщина боковины до 19 мм)**
- **Допустимая нагрузка 25 кг**

Монтажная схема

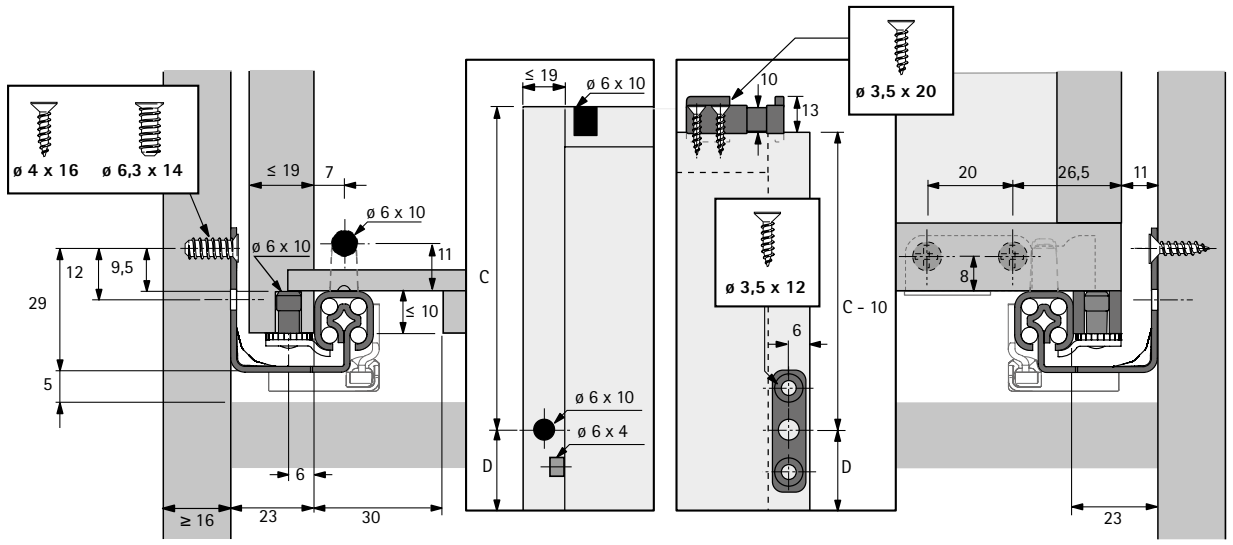

Монтажная схема

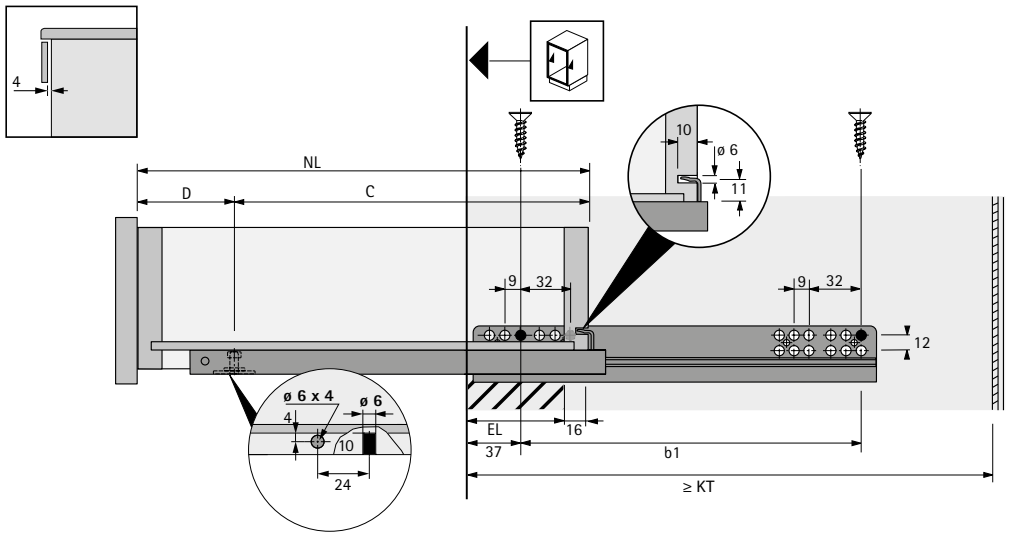

- Техническая информация, см. стр. 1230 - 1236
- Принадлежности, см. стр. 1222 - 1229, 1238 - 1239, 1270 - 1289

Направляющие для деревянных ящиков

- **Направляющие частичного выдвижения Quadro 25 с функцией Stop Control, EB 20 (толщина боковины до 16 мм)**
- **Допустимая нагрузка 25 кг**





- **Надвижной монтаж** с фиксаторами и регулировкой по высоте без инструмента
- Со встроенной функцией самозакрывания **Stop Control**
- Подходит для выдвижных ящиков с боковиной толщиной до 16 мм
- Концепция единой платформы: идентичные размеры корпуса, выдвижного ящика и передней панели для направляющих Quadro частичного и полного выдвижения с надвижным монтажом
- Нагрузочная способность соответствует стандарту EN 15338, уровень 3
- Оцинкованная сталь

Quadro 25 с функцией Stop Control

Номинальная длина / длина ящика NL, мм	Минимальная глубина корпуса KT, мм	Потеря выдвижения EL, мм	Расстояние между отверстиями b1, мм	**Артикул**	
				1 компл.	**15 компл.**
250	263	50	160	**9 135 918**	**9 080 260**
280	293	50	160	**9 135 919**	**9 080 261**
300	313	50	160	**9 135 920**	**9 080 262**
320	333	62	192	**9 135 921**	**9 080 263**
350	363	62	192	**9 135 922**	**9 080 264**
380	393	62	224	**9 135 923**	**9 080 265**
400	413	74	224	**9 135 924**	**9 080 266**
420	433	74	224	**9 135 925**	**9 080 267**
450	463	86	256	**9 135 926**	**9 080 268**
480	493	86	256	**9 135 927**	**9 080 269**
500	513	98	288	**9 135 928**	**9 080 270**
520	533	98	288	**9 135 929**	**9 080 271**
550	563	98	320	**9 135 930**	**9 080 272**

- При использовании фиксаторов для выдвижных полок и детали крепления насадного монтажа длину ящика (NL) следует уменьшить на 12 мм.

Фиксатор для деревянных ящиков с полозковым днищем (Quadro 25 и Quadro V6)



- Для надежного соединения направляющих Quadro и деревянного ящика без помощи инструментов
- Бесступенчатая регулировка по высоте до 2 мм с помощью регулировочного колесика
- Пластик черного цвета

Сторона монтажа	**Артикул**	Кол-во
Левая	**9 144 830**	100 шт.
Правая	**9 144 841**	100 шт.
Левая / правая	**9 144 597**	1/5 компл.

- **Направляющие частичного выдвижения Quadro 25 с функцией Stop Control, EB 20 (толщина боковины до 16 мм)**
- **Допустимая нагрузка 25 кг**

Фиксатор для выдвижных полок / деревянных ящиков без передней панели с днищем заподлицо (Quadro 25 и Quadro V6)



- Для надежного соединения направляющей Quadro и выдвижной полки / деревянного ящика без передней панели и днищем заподлицо без использования инструментов
- Для выдвижных полок толщиной 16–19 мм
- Пластик, цвет черный / белый
- При использовании фиксатора выдвижной полки и детали крепления насадного монтажа длину ящика (NL) следует уменьшить на 12 мм

Состав комплекта:
- 1 фиксатор выдвижной полки, левый;
- 1 фиксатор выдвижной полки, правый;
- 2 детали крепления.

Артикул	Кол-во
0 075 808	1/5 компл.

Монтажная схема

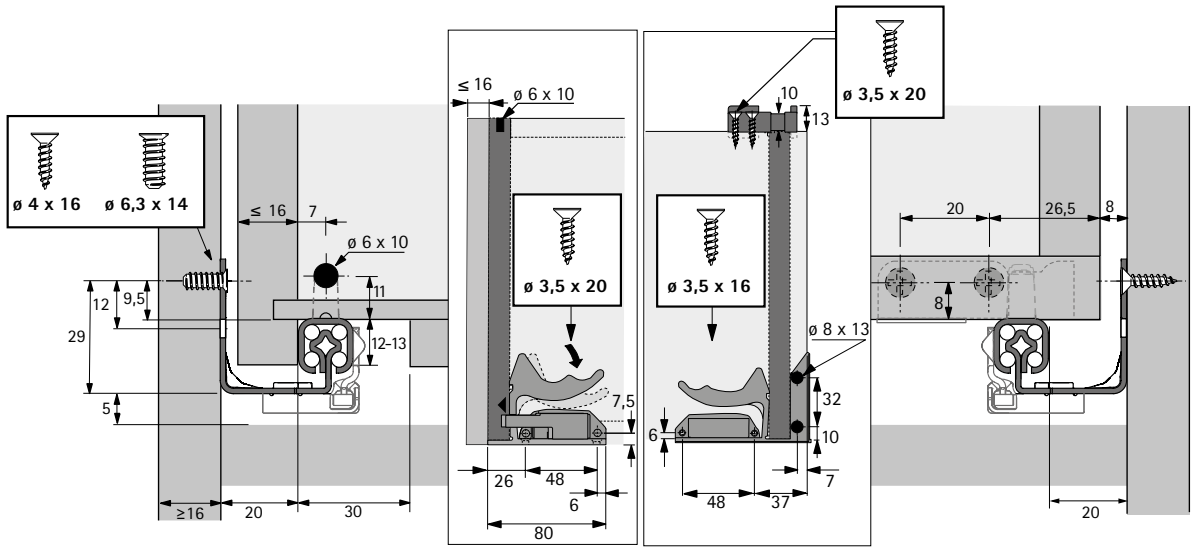

Монтажная схема

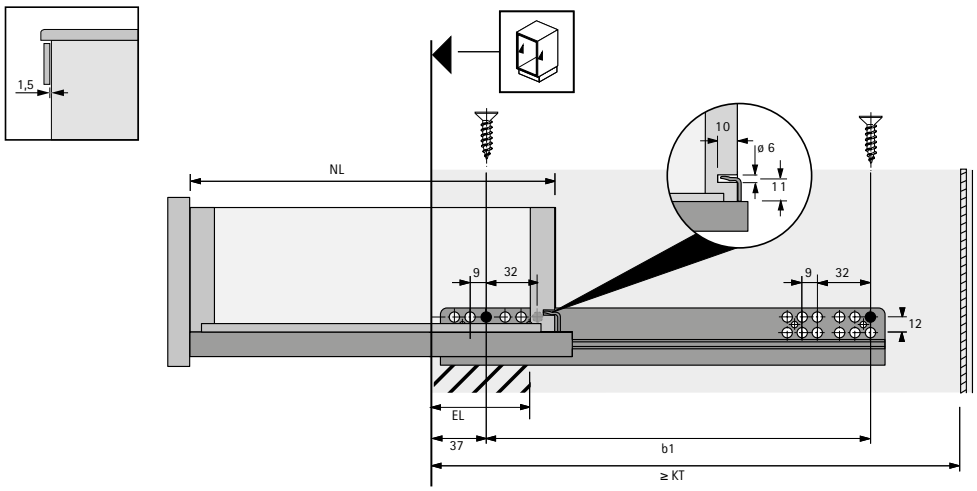

- Техническая информация, см. стр. 1230 - 1236
- Принадлежности, см. стр. 1222 - 1229, 1238 - 1239, 1270 - 1289

Направляющие для деревянных ящиков

- **Направляющие частичного выдвижения Quadro 25 с функцией Stop Control, EB 20 (толщина боковины до 16 мм)**
- **Допустимая нагрузка 25 кг**





- **Надвижной монтаж** с фиксаторами и регулировкой по высоте без инструмента
- Со встроенной функцией самозакрывания **Stop Control**
- Подходит для выдвижных ящиков с боковиной толщиной до 16 мм
- Концепция единой платформы: идентичные размеры корпуса, выдвижного ящика и передней панели для направляющих Quadro частичного и полного выдвижения с надвижным монтажом
- Нагрузочная способность соответствует стандарту EN 15338, уровень 3
- Оцинкованная сталь

Quadro 25 с функцией Stop Control

Номинальная длина / длина ящика NL, мм	Минимальная глубина корпуса KT, мм	Потеря выдвижения EL, мм	Расстояние между отверстиями b1, мм	**Артикул**		Кол-во
				Левая	**Правая**	
250	263	50	160	**9 105 635**	**9 105 636**	30 шт.
280	293	50	160	**9 105 637**	**9 105 638**	30 шт.
300	313	50	160	**9 105 639**	**9 105 640**	30 шт.
320	333	62	192	**9 105 641**	**9 105 642**	30 шт.
350	363	62	192	**9 105 643**	**9 105 644**	30 шт.
380	393	62	224	**9 105 645**	**9 105 646**	30 шт.
400	413	74	224	**9 105 647**	**9 105 648**	30 шт.
420	433	74	224	**9 105 649**	**9 105 650**	30 шт.
450	463	86	256	**9 105 651**	**9 105 652**	30 шт.
480	493	86	256	**9 105 653**	**9 105 654**	30 шт.
500	513	98	288	**9 105 655**	**9 105 656**	30 шт.
520	533	98	288	**9 105 657**	**9 105 658**	30 шт.
550	563	98	320	**9 105 659**	**9 105 660**	30 шт.

- При использовании фиксаторов для выдвижных полок и детали крепления насадного монтажа длину ящика (NL) следует уменьшить на 12 мм.

Фиксатор для деревянных ящиков с полозковым днищем (Quadro 25 и Quadro V6)



- Для надежного соединения направляющих Quadro и деревянного ящика без помощи инструментов
- Бесступенчатая регулировка по высоте до 2 мм с помощью регулировочного колесика
- Пластик черного цвета

Сторона монтажа	**Артикул**	Кол-во
Левая	**9 144 830**	100 шт.
Правая	**9 144 841**	100 шт.
Левая / правая	**9 144 597**	1/5 компл.

- **Направляющие частичного выдвижения Quadro 25 с функцией Stop Control, EB 20 (толщина боковины до 16 мм)**
- **Допустимая нагрузка 25 кг**

Фиксатор для выдвижных полок / деревянных ящиков без передней панели с днищем заподлицо (Quadro 25 и Quadro V6)



- Для надежного соединения направляющей Quadro и выдвижной полки / деревянного ящика без передней панели и днищем заподлицо без использования инструментов
- Для выдвижных полок толщиной 16–19 мм
- Пластик, цвет черный / белый
- При использовании фиксатора выдвижной полки и детали крепления насадного монтажа длину ящика (NL) следует уменьшить на 12 мм

Состав комплекта:
- 1 фиксатор выдвижной полки, левый;
- 1 фиксатор выдвижной полки, правый;
- 2 детали крепления.

Артикул	Кол-во
0 075 808	1/5 компл.

Монтажная схема

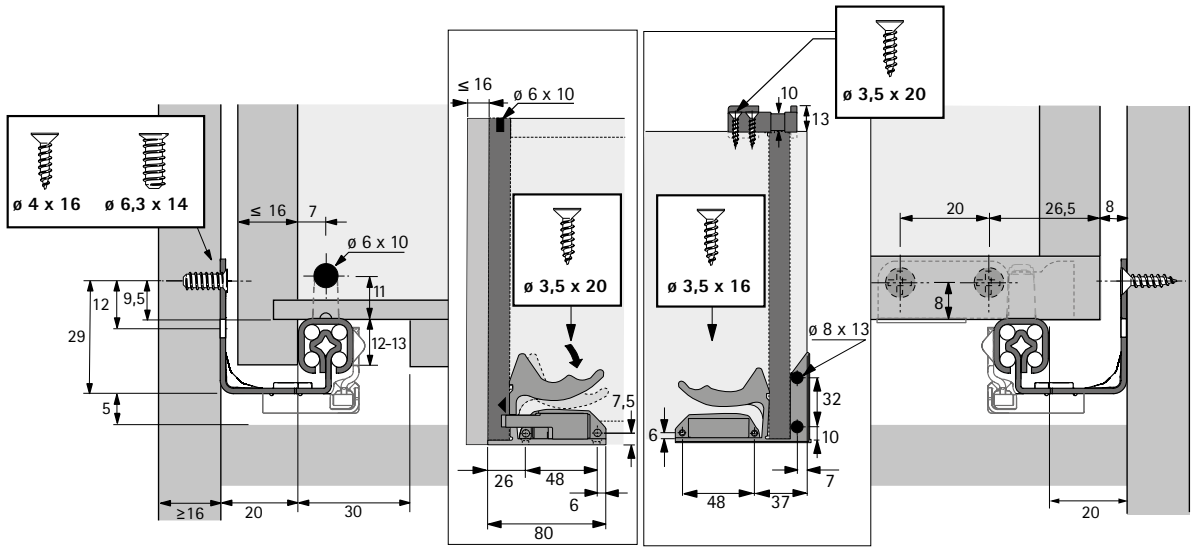

Монтажная схема

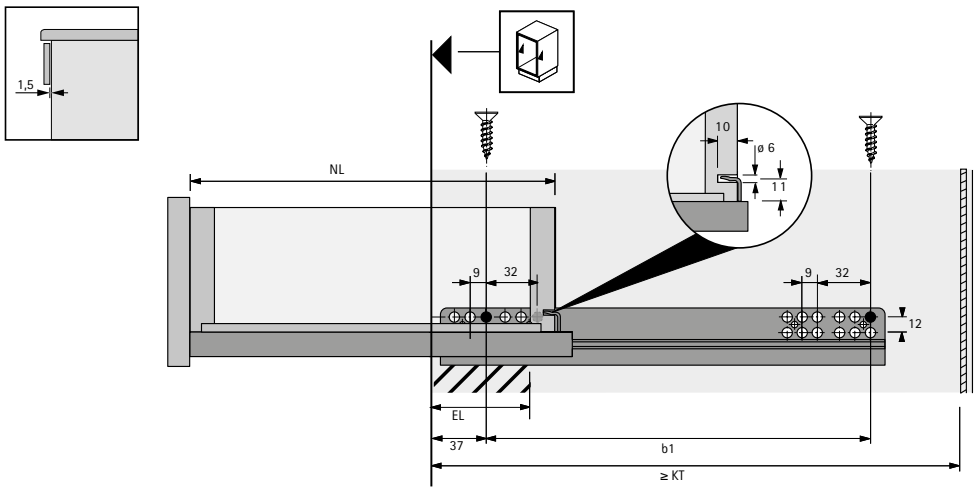

- Техническая информация, см. стр. 1230 - 1236
- Принадлежности, см. стр. 1222 - 1229, 1238 - 1239, 1270 - 1289

- **Направляющие частичного выдвижения Quadro 25 с демпфером Silent System, EB 20 (толщина боковины до 16 мм)**
- **Допустимая нагрузка 25 кг**





- **Надвижной монтаж** с фиксаторами и регулировкой по высоте без инструмента
- Встроенный демпфер **Silent System**
- Подходит для выдвижных ящиков с боковиной толщиной до 16 мм
- Концепция единой платформы: идентичные размеры корпуса, выдвижного ящика и передней панели для направляющих Quadro частичного и полного выдвижения с надвижным монтажом
- Нагрузочная способность соответствует стандарту EN 15338, уровень 3
- Оцинкованная сталь

Quadro 25 с демпфером Silent System

Номинальная длина / длина ящика NL, мм	Минимальная глубина корпуса KT, мм	Потеря выдвижения EL, мм	Расстояние между отверстиями b1, мм	**Артикул**	
				1 компл.	**15 компл.**
250	263	50	160	**9 135 931**	**9 135 944**
280	293	50	160	**9 135 932**	**9 135 945**
300	313	50	160	**9 135 933**	**9 135 946**
320	333	62	192	**9 135 934**	**9 135 947**
350	363	62	192	**9 135 935**	**9 135 948**
380	393	62	224	**9 135 936**	**9 135 949**
400	413	74	224	**9 135 937**	**9 135 950**
420	433	74	224	**9 135 938**	**9 135 951**
450	463	86	256	**9 135 939**	**9 135 952**
480	493	86	256	**9 135 940**	**9 135 953**
500	513	98	288	**9 135 941**	**9 135 954**
520	533	98	288	**9 135 942**	**9 135 955**
550	563	98	320	**9 135 943**	**9 135 956**

- При использовании фиксаторов для выдвижных полок и детали крепления насадного монтажа длину ящика (NL) следует уменьшить на 12 мм.

Фиксатор для деревянных ящиков с полозковым днищем (Quadro 25 и Quadro V6)



- Для надежного соединения направляющих Quadro и деревянного ящика без помощи инструментов
- Бесступенчатая регулировка по высоте до 2 мм с помощью регулировочного колесика
- Пластик черного цвета

Сторона монтажа	**Артикул**	Кол-во
Левая	**9 144 830**	100 шт.
Правая	**9 144 841**	100 шт.
Левая / правая	**9 144 597**	1/5 компл.

- **Направляющие частичного выдвижения Quadro 25 с демпфером Silent System, EB 20 (толщина боковины до 16 мм)**
- **Допустимая нагрузка 25 кг**

Фиксатор для выдвижных полок / деревянных ящиков без передней панели с днищем заподлицо (Quadro 25 и Quadro V6)



- Для надежного соединения направляющей Quadro и выдвижной полки / деревянного ящика без передней панели и днищем заподлицо без использования инструментов
- Для выдвижных полок толщиной 16–19 мм
- Пластик, цвет черный / белый
- При использовании фиксатора выдвижной полки и детали крепления насадного монтажа длину ящика (NL) следует уменьшить на 12 мм

Состав комплекта:
- 1 фиксатор выдвижной полки, левый;
- 1 фиксатор выдвижной полки, правый;
- 2 детали крепления.

Артикул	Кол-во
0 075 808	1/5 компл.

Монтажная схема

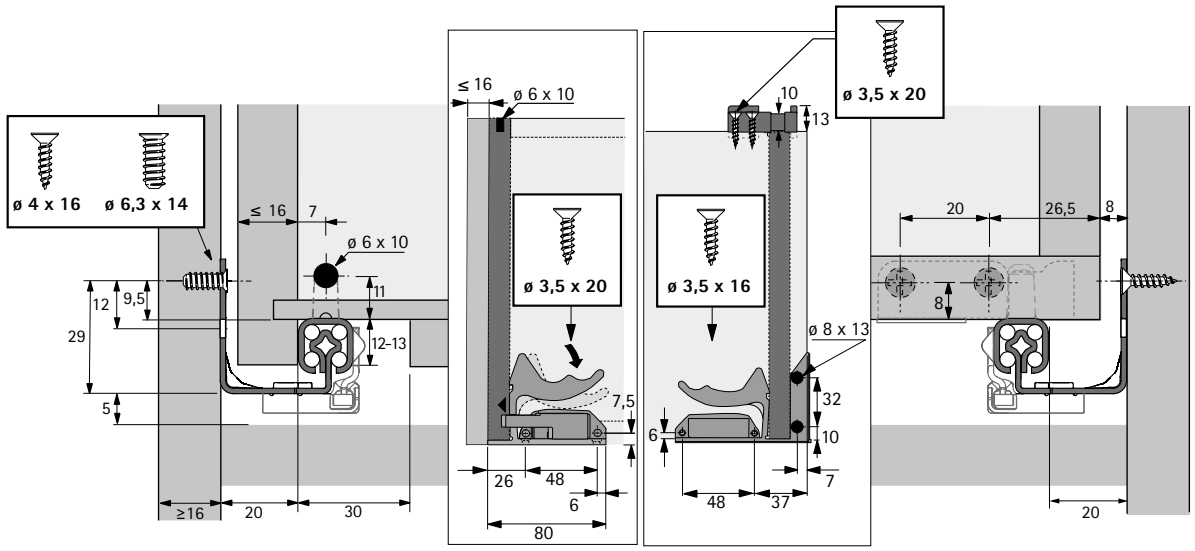

Монтажная схема

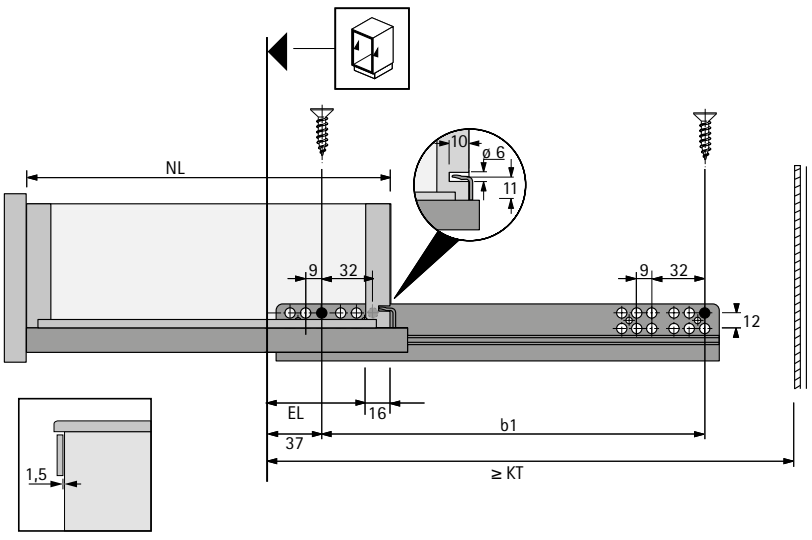

- Техническая информация, см. стр. 1230 - 1236
- Принадлежности, см. стр. 1222 - 1229, 1238 - 1239, 1270 - 1289

Направляющие для деревянных ящиков

- **Направляющие частичного выдвижения Quadro 25 с демпфером Silent System, EB 20 (толщина боковины до 16 мм)**
- **Допустимая нагрузка 25 кг**





- **Надвижной монтаж** с фиксаторами и регулировкой по высоте без инструмента
- Встроенный демпфер **Silent System**
- Подходит для выдвижных ящиков с боковиной толщиной до 16 мм
- Концепция единой платформы: идентичные размеры корпуса, выдвижного ящика и передней панели для направляющих Quadro частичного и полного выдвижения с надвижным монтажом
- Нагрузочная способность соответствует стандарту EN 15338, уровень 3
- Оцинкованная сталь

Quadro 25 с демпфером Silent System

Номинальная длина / длина ящика NL, мм	Минимальная глубина корпуса KT, мм	Потеря выдвижения EL, мм	Расстояние между отверстиями b1, мм	**Артикул**		Кол-во
				Левая	**Правая**	
250	263	50	160	**9 105 661**	**9 105 662**	30 шт.
280	293	50	160	**9 105 663**	**9 105 664**	30 шт.
300	313	50	160	**9 105 665**	**9 105 666**	30 шт.
320	333	62	192	**9 105 667**	**9 105 668**	30 шт.
350	363	62	192	**9 105 669**	**9 105 670**	30 шт.
380	393	62	224	**9 105 671**	**9 105 672**	30 шт.
400	413	74	224	**9 105 673**	**9 105 674**	30 шт.
420	433	74	224	**9 105 675**	**9 105 676**	30 шт.
450	463	86	256	**9 105 677**	**9 105 678**	30 шт.
480	493	86	256	**9 105 679**	**9 105 680**	30 шт.
500	513	98	288	**9 105 682**	**9 105 683**	30 шт.
520	533	98	288	**9 105 684**	**9 105 685**	30 шт.
550	563	98	320	**9 105 686**	**9 105 687**	30 шт.

- При использовании фиксаторов для выдвижных полок и детали крепления насадного монтажа длину ящика (NL) следует уменьшить на 12 мм.

Фиксатор для деревянных ящиков с полозковым днищем (Quadro 25 и Quadro V6)



- Для надежного соединения направляющих Quadro и деревянного ящика без помощи инструментов
- Бесступенчатая регулировка по высоте до 2 мм с помощью регулировочного колесика
- Пластик черного цвета

Сторона монтажа	**Артикул**	Кол-во
Левая	**9 144 830**	100 шт.
Правая	**9 144 841**	100 шт.
Левая / правая	**9 144 597**	1/5 компл.

- **Направляющие частичного выдвижения Quadro 25 с демпфером Silent System, EB 20 (толщина боковины до 16 мм)**
- **Допустимая нагрузка 25 кг**

Фиксатор для выдвижных полок / деревянных ящиков без передней панели с днищем заподлицо (Quadro 25 и Quadro V6)



- Для надежного соединения направляющей Quadro и выдвижной полки / деревянного ящика без передней панели и днищем заподлицо без использования инструментов
- Для выдвижных полок толщиной 16–19 мм
- Пластик, цвет черный / белый
- При использовании фиксатора выдвижной полки и детали крепления насадного монтажа длину ящика (NL) следует уменьшить на 12 мм

Состав комплекта:
- 1 фиксатор выдвижной полки, левый;
- 1 фиксатор выдвижной полки, правый;
- 2 детали крепления.

Артикул	Кол-во
0 075 808	1/5 компл.

Монтажная схема

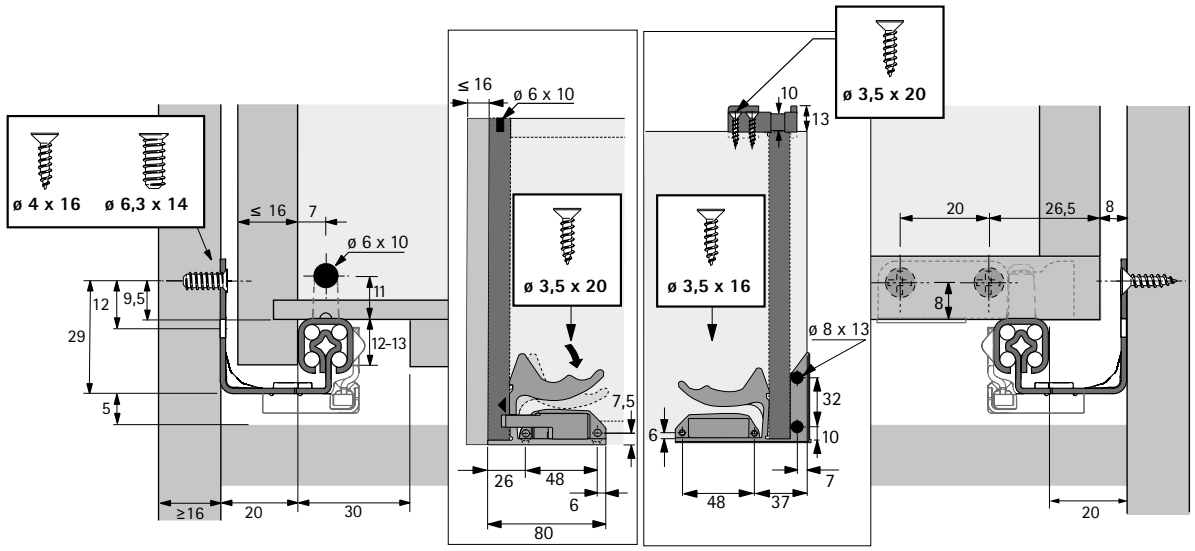

Монтажная схема

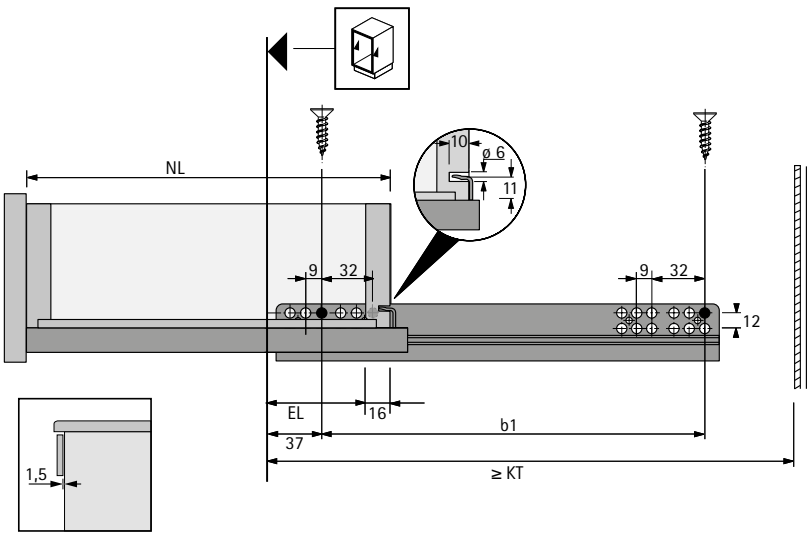

- Техническая информация, см. стр. 1230 - 1236
- Принадлежности, см. стр. 1222 - 1229, 1238 - 1239, 1270 - 1289

Направляющие для деревянных ящиков

- **Направляющие частичного выдвижения Quadro 25 с демпфером Silent System, EB 23 (толщина боковины до 19 мм)**
- **Допустимая нагрузка 25 кг**





- **Надвижной монтаж** с фиксаторами и регулировкой по высоте без инструмента
- Встроенный демпфер **Silent System**
- Подходит для выдвижных ящиков с боковиной толщиной до 19 мм
- Концепция единой платформы: идентичные размеры корпуса, выдвижного ящика и передней панели для направляющих Quadro частичного и полного выдвижения с надвижным монтажом
- Нагрузочная способность соответствует стандарту EN 15338, уровень 3
- Оцинкованная сталь

Направляющие частичного выдвижения Quadro 25 с демпфером Silent System, толщина боковины до 19 мм

Номинальная длина / длина ящика NL, мм	Минимальная глубина корпуса KT, мм	Потеря выдвижения EL, мм	Расстояние между отверстиями b1, мм	**Артикул**		Кол-во
				Левая	**Правая**	
300	313	50	160	**9 212 672**	**9 212 673**	24 шт.
350	363	62	192	**9 212 675**	**9 212 676**	24 шт.
400	413	74	224	**9 212 679**	**9 212 680**	24 шт.
450	463	86	256	**9 212 681**	**9 212 682**	24 шт.
500	513	98	288	**9 212 683**	**9 212 684**	24 шт.

- При использовании фиксаторов для выдвижных полок и детали крепления насадного монтажа длину ящика (NL) следует уменьшить на 12 мм.

Фиксатор для деревянных ящиков с полозковым днищем (Quadro 25 и Quadro V6)



- Для надежного соединения направляющих Quadro и деревянного ящика без помощи инструментов
- Бесступенчатая регулировка по высоте до 2 мм с помощью регулировочного колесика
- Пластик черного цвета

Сторона монтажа	**Артикул**	Кол-во
Левая	**9 144 830**	100 шт.
Правая	**9 144 841**	100 шт.
Левая / правая	**9 144 597**	1/5 компл.

Фиксатор для выдвижных полок/деревянных ящиков без передней панели с днищем заподлицо (Quadro 25 и Quadro V6)



- Для надежного соединения направляющей Quadro и выдвижной полки / деревянного ящика без передней панели и днищем заподлицо без использования инструментов
- Для выдвижных полок толщиной 16–19 мм
- Пластик, цвет черный / белый
- При использовании фиксатора выдвижной полки и детали крепления насадного монтажа длину ящика (NL) следует уменьшить на 12 мм

Состав комплекта:
- 1 фиксатор выдвижной полки, левый;
- 1 фиксатор выдвижной полки, правый;
- 2 детали крепления.

Артикул	Кол-во
0 075 808	1/5 компл.

- **Направляющие частичного выдвижения Quadro 25 с демпфером Silent System, EB 23 (толщина боковины до 19 мм)**
- **Допустимая нагрузка 25 кг**

Монтажная схема

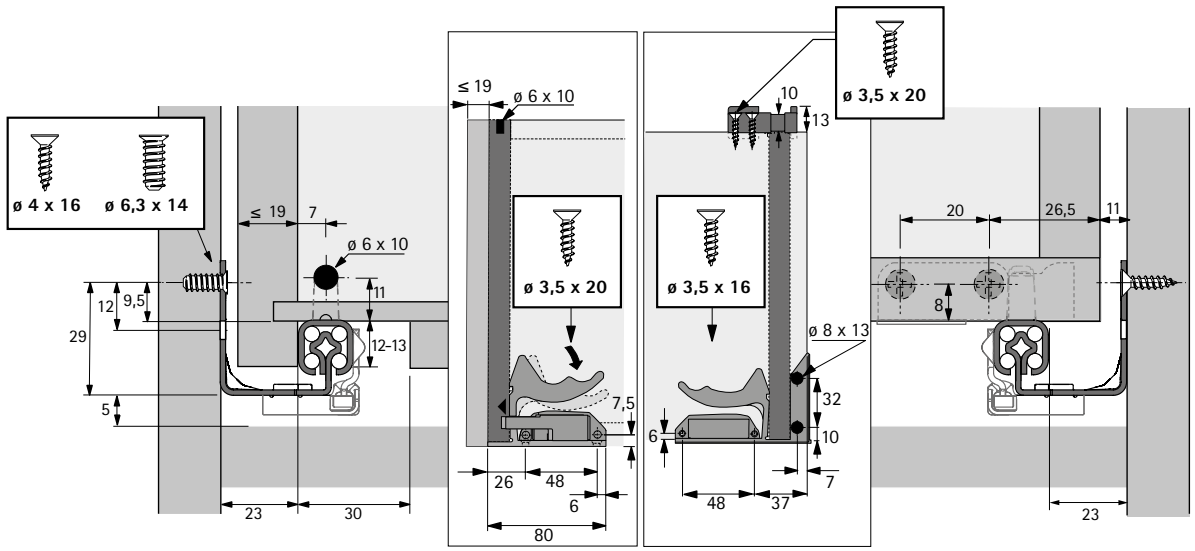

Монтажная схема

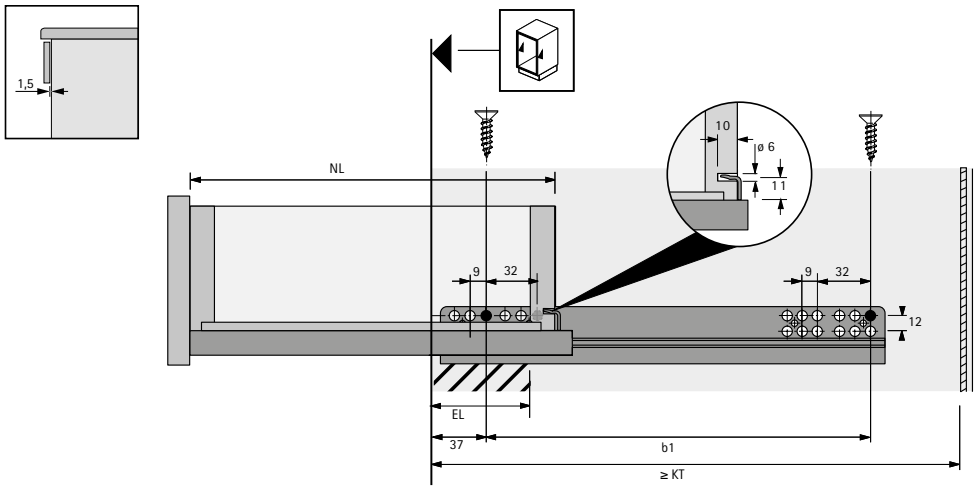

- Техническая информация, см. стр. 1230 - 1236
- Принадлежности, см. стр. 1222 - 1229, 1238 - 1239, 1270 - 1289

Направляющие для деревянных ящиков

- **Направляющие частичного выдвижения Quadro 25 с механизмом Push to open, EB 20 (толщина боковины до 16 мм)**
- **Допустимая нагрузка 25 кг**





- **Надвижной монтаж** с фиксаторами и регулировкой по высоте без инструмента
- Встроенный механизм открывания **Push to open**
- Подходит для выдвижных ящиков с боковиной толщиной до 16 мм
- Концепция единой платформы: идентичные размеры корпуса, выдвижного ящика и передней панели для направляющих Quadro частичного и полного выдвижения с надвижным монтажом
- Нагрузочная способность соответствует стандарту EN 15338, уровень 3
- Оцинкованная сталь

Quadro 25 с механизмом Push to open

Номинальная длина / длина ящика NL, мм	Минимальная глубина корпуса KT, мм	Потеря выдвижения EL, мм	Расстояние между отверстиями b1, мм	**Артикул**	
				1 компл.	**12 компл.**
250	263	50	160	**9 135 957**	**9 111 245**
300	313	50	160	**9 135 958**	**9 111 246**
320	333	62	192	**9 135 959**	**9 111 247**
350	363	62	192	**9 135 960**	**9 111 248**
380	393	62	224	**9 135 961**	**9 111 249**
400	413	74	224	**9 135 962**	**9 111 250**
450	463	86	256	**9 135 964**	**9 111 251**
500	513	98	288	**9 135 966**	**9 111 252**
550	563	98	320	**9 135 968**	**9 111 254**

- При использовании фиксаторов для выдвижных полок и детали крепления насадного монтажа длину ящика (NL) следует уменьшить на 12 мм.

Фиксатор для деревянных ящиков с полозковым днищем (Quadro 25 и Quadro V6)



- Для надежного соединения направляющих Quadro и деревянного ящика без помощи инструментов
- Бесступенчатая регулировка по высоте до 2 мм с помощью регулировочного колесика
- Пластик черного цвета

Сторона монтажа	**Артикул**	Кол-во
Левая	**9 144 830**	100 шт.
Правая	**9 144 841**	100 шт.
Левая / правая	**9 144 597**	1/5 компл.

- **Направляющие частичного выдвижения Quadro 25 с механизмом Push to open, EB 20 (толщина боковины до 16 мм)**
- **Допустимая нагрузка 25 кг**

Фиксатор для выдвижных полок / деревянных ящиков без передней панели с днищем заподлицо (Quadro 25 и Quadro V6)



- Для надежного соединения направляющей Quadro и выдвижной полки / деревянного ящика без передней панели и днищем заподлицо без использования инструментов
- Для выдвижных полок толщиной 16–19 мм
- Пластик, цвет черный / белый
- При использовании фиксатора выдвижной полки и детали крепления насадного монтажа длину ящика (NL) следует уменьшить на 12 мм

Состав комплекта:
- 1 фиксатор выдвижной полки, левый;
- 1 фиксатор выдвижной полки, правый;
- 2 детали крепления.

Артикул	Кол-во
0 075 808	1/5 компл.

Монтажная схема

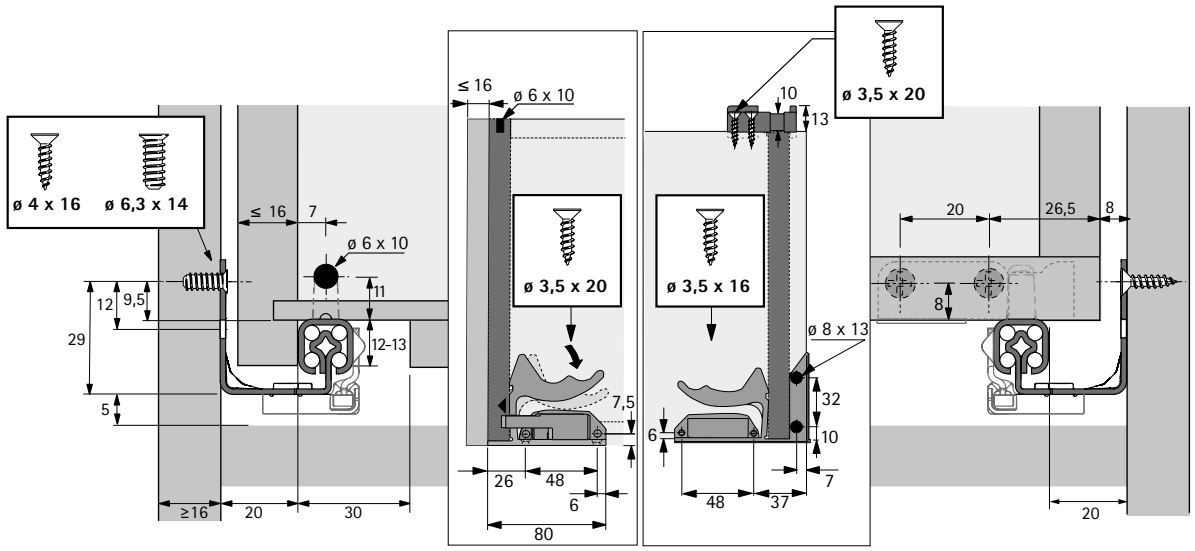

Монтажная схема

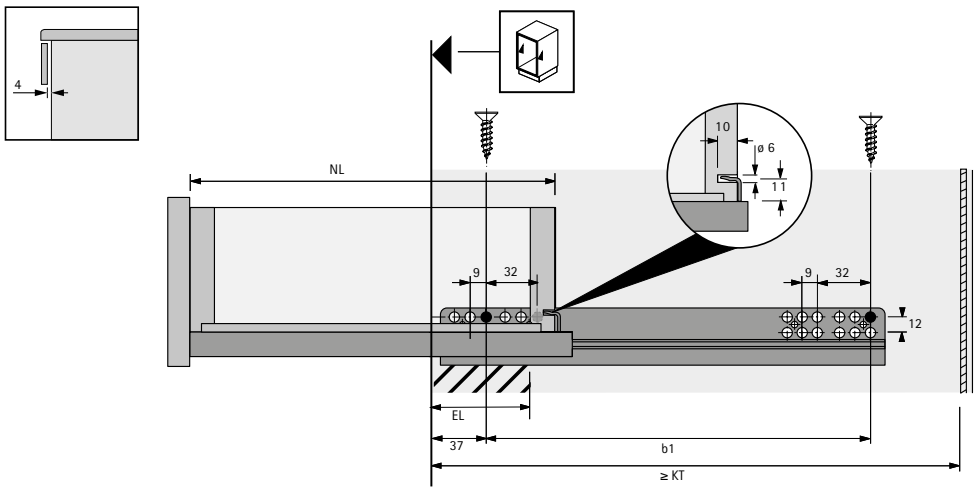

- Техническая информация, см. стр. 1230 - 1236
- Принадлежности, см. стр. 1222 - 1229, 1238 - 1239, 1270 - 1289

Направляющие для деревянных ящиков

- **Направляющие частичного выдвижения Quadro 25 с механизмом Push to open, EB 20 (толщина боковины до 16 мм)**
- **Допустимая нагрузка 25 кг**





- **Надвижной монтаж** с фиксаторами и регулировкой по высоте без инструмента
- Встроенный механизм открывания **Push to open**
- Подходит для выдвижных ящиков с боковиной толщиной до 16 мм
- Концепция единой платформы: идентичные размеры корпуса, выдвижного ящика и передней панели для направляющих Quadro частичного и полного выдвижения с надвижным монтажом
- Нагрузочная способность соответствует стандарту EN 15338, уровень 3
- Оцинкованная сталь

Quadro 25 с механизмом Push to open

Номинальная длина / длина ящика NL, мм	Минимальная глубина корпуса KT, мм	Потеря выдвижения EL, мм	Расстояние между отверстиями b1, мм	**Артикул**		Кол-во
				Левая	**Правая**	
250	263	50	160	**9 111 305**	**9 111 306**	24 шт.
300	313	50	160	**9 099 957**	**9 099 958**	24 шт.
320	333	62	192	**9 099 959**	**9 099 960**	24 шт.
350	363	62	192	**9 099 961**	**9 099 962**	24 шт.
380	393	62	224	**9 099 963**	**9 099 964**	24 шт.
400	413	74	224	**9 099 965**	**9 099 966**	24 шт.
450	463	86	256	**9 099 967**	**9 099 968**	24 шт.
500	513	98	288	**9 099 969**	**9 099 970**	24 шт.
550	563	98	320	**9 111 311**	**9 111 312**	24 шт.

- При использовании фиксаторов для выдвижных полок и детали крепления насадного монтажа длину ящика (NL) следует уменьшить на 12 мм.

Фиксатор для деревянных ящиков с полозковым днищем (Quadro 25 и Quadro V6)



- Для надежного соединения направляющих Quadro и деревянного ящика без помощи инструментов
- Бесступенчатая регулировка по высоте до 2 мм с помощью регулировочного колесика
- Пластик черного цвета

Сторона монтажа	**Артикул**	Кол-во
Левая	**9 144 830**	100 шт.
Правая	**9 144 841**	100 шт.
Левая / правая	**9 144 597**	1/5 компл.

- **Направляющие частичного выдвижения Quadro 25 с механизмом Push to open, EB 20 (толщина боковины до 16 мм)**
- **Допустимая нагрузка 25 кг**

Фиксатор для выдвижных полок / деревянных ящиков без передней панели с днищем заподлицо (Quadro 25 и Quadro V6)



- Для надежного соединения направляющей Quadro и выдвижной полки / деревянного ящика без передней панели и днищем заподлицо без использования инструментов
- Для выдвижных полок толщиной 16–19 мм
- Пластик, цвет черный / белый
- При использовании фиксатора выдвижной полки и детали крепления насадного монтажа длину ящика (NL) следует уменьшить на 12 мм

Состав комплекта:
- 1 фиксатор выдвижной полки, левый;
- 1 фиксатор выдвижной полки, правый;
- 2 детали крепления.

Артикул	Кол-во
0 075 808	1/5 компл.

Монтажная схема

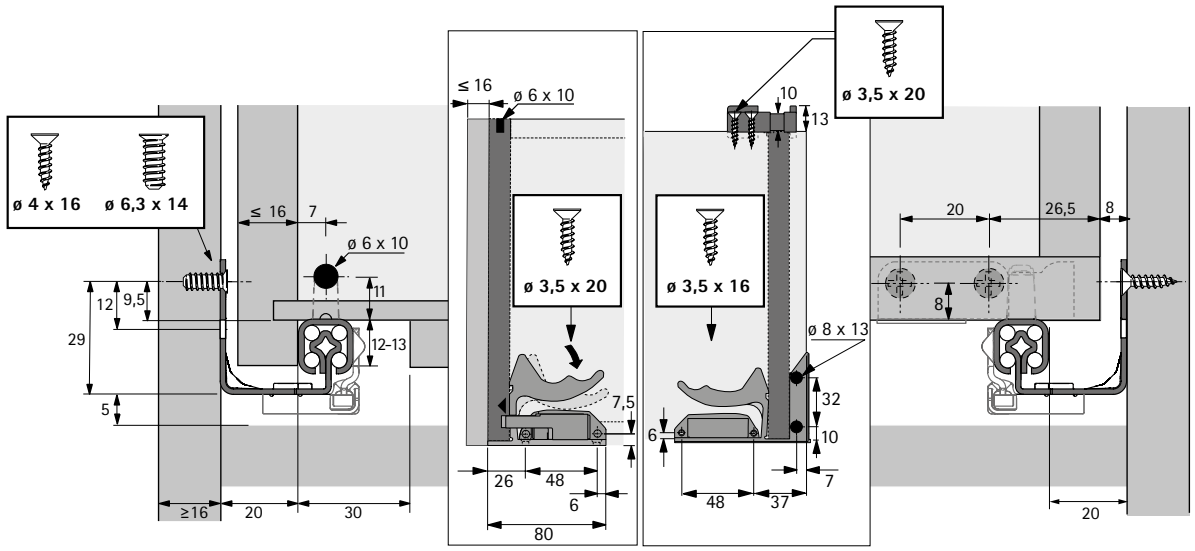

Монтажная схема

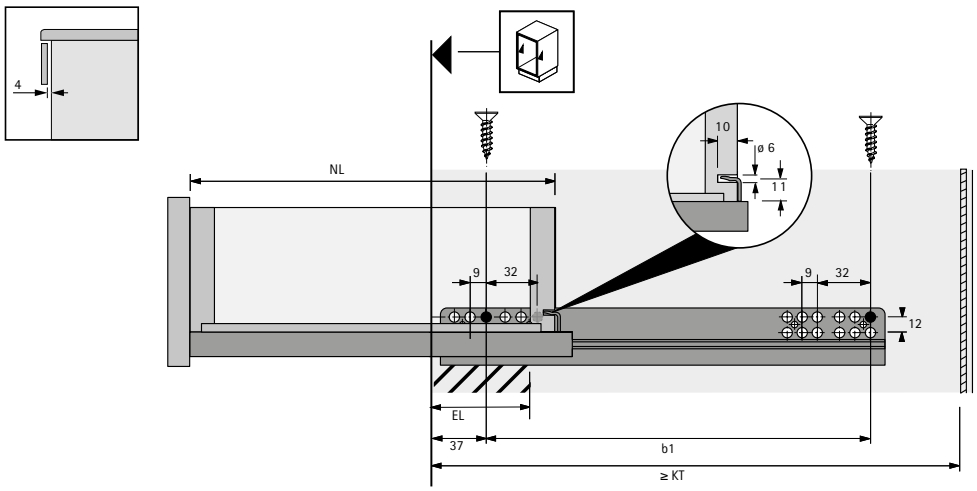

- Техническая информация, см. стр. 1230 - 1236
- Принадлежности, см. стр. 1222 - 1229, 1238 - 1239, 1270 - 1289

Направляющие для деревянных ящиков

- **Направляющие частичного выдвижения Quadro 25 с механизмом Push to open, EB 23 (толщина боковины до 19 мм)**
- **Допустимая нагрузка 25 кг**





- **Надвижной монтаж** с фиксаторами и регулировкой по высоте без инструмента
- Встроенный механизм открывания **Push to open**
- Подходит для выдвижных ящиков с боковиной толщиной до 19 мм
- Концепция единой платформы: идентичные размеры корпуса, выдвижного ящика и передней панели для направляющих Quadro частичного и полного выдвижения с надвижным монтажом
- Нагрузочная способность соответствует стандарту EN 15338, уровень 3
- Оцинкованная сталь

Направляющие частичного выдвижения Quadro 25 с механизмом Push to open, толщина боковины до 19 мм

Номинальная длина / длина ящика NL, мм	Минимальная глубина корпуса KT, мм	Потеря выдвижения EL, мм	Расстояние между отверстиями b1, мм	**Артикул**		Кол-во
				Левая	**Правая**	
300	313	50	160	**9 212 717**	**9 212 718**	24 шт.
350	363	62	192	**9 212 719**	**9 212 720**	24 шт.
400	413	74	224	**9 212 723**	**9 212 724**	24 шт.
450	463	86	256	**9 212 725**	**9 212 726**	24 шт.
500	513	98	288	**9 212 727**	**9 212 728**	24 шт.

- При использовании фиксаторов для выдвижных полок и детали крепления насадного монтажа длину ящика (NL) следует уменьшить на 12 мм.

Фиксатор для деревянных ящиков с полозковым днищем (Quadro 25 и Quadro V6)



- Для надежного соединения направляющих Quadro и деревянного ящика без помощи инструментов
- Бесступенчатая регулировка по высоте до 2 мм с помощью регулировочного колесика
- Пластик черного цвета

Сторона монтажа	**Артикул**	Кол-во
Левая	**9 144 830**	100 шт.
Правая	**9 144 841**	100 шт.
Левая / правая	**9 144 597**	1/5 компл.

Фиксатор для выдвижных полок / деревянных ящиков без передней панели с днищем заподлицо (Quadro 25 и Quadro V6)



- Для надежного соединения направляющей Quadro и выдвижной полки / деревянного ящика без передней панели и днищем заподлицо без использования инструментов
- Для выдвижных полок толщиной 16–19 мм
- Пластик, цвет черный / белый
- При использовании фиксатора выдвижной полки и детали крепления насадного монтажа длину ящика (NL) следует уменьшить на 12 мм

Состав комплекта:
- 1 фиксатор выдвижной полки, левый;
- 1 фиксатор выдвижной полки, правый;
- 2 детали крепления.

Артикул	Кол-во
0 075 808	1/5 компл.

- **Направляющие частичного выдвижения Quadro 25 с механизмом Push to open, EB 23 (толщина боковины до 19 мм)**
- **Допустимая нагрузка 25 кг**

Монтажная схема

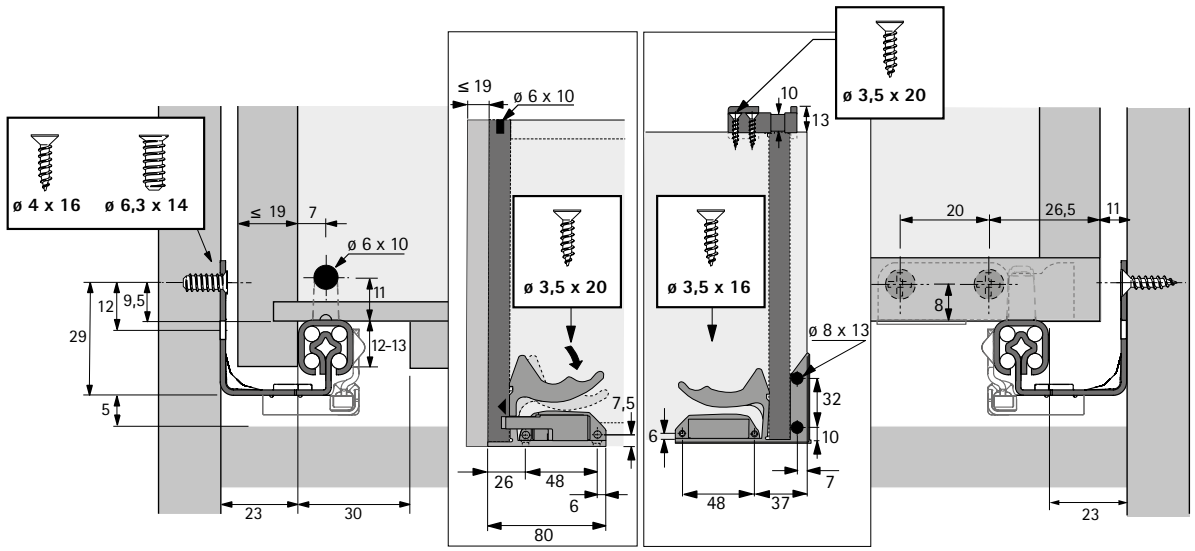

Монтажная схема

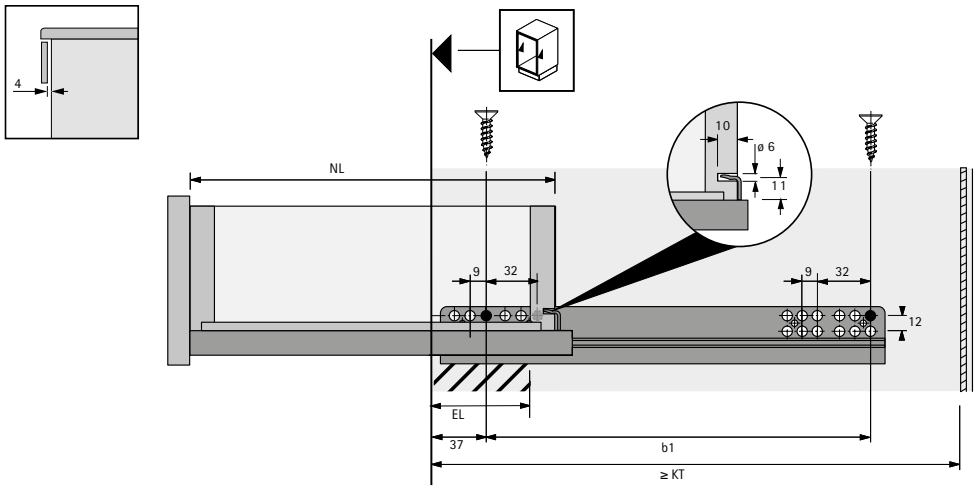

- Техническая информация, см. стр. 1230 - 1236
- Принадлежности, см. стр. 1222 - 1229, 1238 - 1239, 1270 - 1289

Направляющие для деревянных ящиков

- **Направляющие полного выдвижения Quadro V6 с демпфером Silent System, EB 20 (толщина боковины до 16 мм)**
- **Допустимая нагрузка 30 кг**





- **Насадной монтаж** с регулировкой по высоте без инструмента
- Встроенный демпфер **Silent System**
- Встроенный подъемный фиксатор
- Подходит для выдвижных ящиков с боковиной толщиной до 16 мм
- Нагрузочная способность соответствует стандарту EN 15338, уровень 3
- Оцинкованная сталь

Quadro V6 с демпфером Silent System

Номинальная длина / длина ящика NL, мм	Минимальная глубина корпуса KT мм	Расстояние между отверстиями b1 мм	Расстояние между отверстиями b2 мм	Расстояние до отверстия C мм	Расстояние до отверстия D мм	**Артикул**		Кол-во
						Левая	**Правая**	
300	315	192		255	45	**9 236 875**	**9 236 876**	20 шт.
350	365	192		305	45	**9 236 878**	**9 236 879**	20 шт.
400	415	224		355	45	**9 231 172**	**9 231 173**	20 шт.
450	465	256		405	45	**9 231 237**	**9 231 238**	20 шт.
500	515	288	224	455	45	**9 236 880**	**9 236 881**	20 шт.

- При использовании задней детали крепления системы насадного монтажа длину ящика (NL) следует уменьшить на 10 мм.

Деталь крепления (Quadro 25)



- Для ящиков с днищем заподлицо или выдвижных полок
- Пластик
- При использовании задней детали крепления системы насадного монтажа длину ящика (NL) следует уменьшить на 10 мм.

Наименование	Поверхность	**Артикул**	Кол-во
передняя деталь	бежевая	**0 047 216**	1/200 шт.
задняя деталь	белая	**0 073 213**	1/200 шт.

- **Направляющие полного выдвижения Quadro V6 с демпфером Silent System, EB 20 (толщина боковины до 16 мм)**
- **Допустимая нагрузка 30 кг**

Монтажная схема

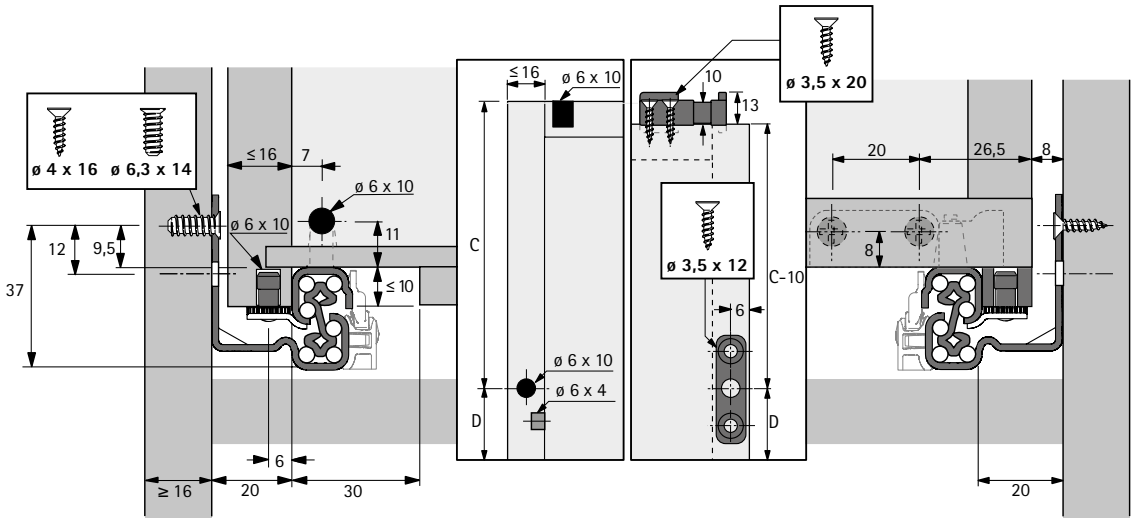

Монтажная схема

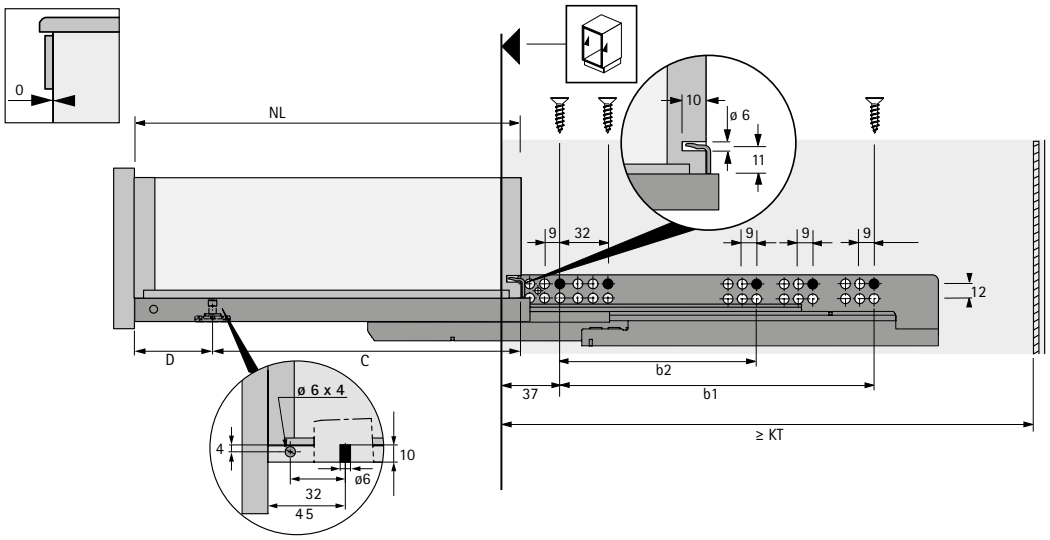

- Техническая информация, см. стр. 1230 - 1236
- Принадлежности, см. стр. 1222 - 1229, 1238 - 1239, 1270 - 1289

;

Направляющие для деревянных ящиков

- **Направляющие полного выдвижения Quadro V6 с демпфером Silent System, EB 20 (толщина боковины до 16 мм)**
- **Допустимая нагрузка 30 кг**





- **Надвижной монтаж** с фиксаторами и регулировкой по высоте без инструмента
- Встроенный демпфер **Silent System**
- Подходит для выдвижных ящиков с боковиной толщиной до 16 мм
- Концепция единой платформы: идентичные размеры корпуса, выдвижного ящика и передней панели для направляющих Quadro частичного и полного выдвижения с надвижным монтажом
- Нагрузочная способность соответствует стандарту EN 15338, уровень 3
- Оцинкованная сталь

Quadro V6 с демпфером Silent System

Номинальная длина / длина ящика NL, мм	Минимальная глубина корпуса KT, мм	Расстояние между отверстиями b1, мм	Расстояние между отверстиями b2, мм	**Артикул**	
				1 компл.	**10 компл.**
250	263	142		**9 135 983**	**9 117 491**
280	293	160		**1 909 061**	**9 080 224**
300	313	192		**1 909 062**	**9 080 225**
320	333	192		**1 909 063**	**9 080 226**
350	363	192		**1 909 064**	**9 080 231**
380	393	224		**1 909 065**	**9 080 232**
400	413	224		**1 909 066**	**9 080 233**
420	433	224		**1 909 067**	**9 080 234**
450	463	256		**1 909 068**	**9 080 235**
480	493	256		**1 909 069**	**9 080 236**
500	513	288	224	**1 909 070**	**9 080 237**
520	533	288	224	**1 909 071**	**9 080 238**
550	563	288	224	**1 909 072**	**9 080 239**
580	593	352		**1 909 073**	**9 080 240**
600	613	352		**1 909 074**	**9 080 241**

- При использовании фиксаторов для выдвижных полок и детали крепления насадного монтажа длину ящика (NL) следует уменьшить на 12 мм.

Фиксатор для деревянных ящиков с полозковым днищем (Quadro 25 и Quadro V6)



- Для надежного соединения направляющих Quadro и деревянного ящика без помощи инструментов
- Бесступенчатая регулировка по высоте до 2 мм с помощью регулировочного колесика
- Пластик черного цвета

Сторона монтажа	**Артикул**	Кол-во
Левая	**9 144 830**	100 шт.
Правая	**9 144 841**	100 шт.
Левая / правая	**9 144 597**	1/5 компл.

- **Направляющие полного выдвижения Quadro V6 с демпфером Silent System, EB 20 (толщина боковины до 16 мм)**
- **Допустимая нагрузка 30 кг**

Фиксатор для выдвижных полок / деревянных ящиков без передней панели с днищем заподлицо (Quadro 25 и Quadro V6)



- Для надежного соединения направляющей Quadro и выдвижной полки / деревянного ящика без передней панели и днищем заподлицо без использования инструментов
- Для выдвижных полок толщиной 16–19 мм
- Пластик, цвет черный / белый
- При использовании фиксатора выдвижной полки и детали крепления насадного монтажа длину ящика (NL) следует уменьшить на 12 мм

Состав комплекта:
- 1 фиксатор выдвижной полки, левый;
- 1 фиксатор выдвижной полки, правый;
- 2 детали крепления.

Артикул	Кол-во
0 075 808	1/5 компл.

Монтажная схема

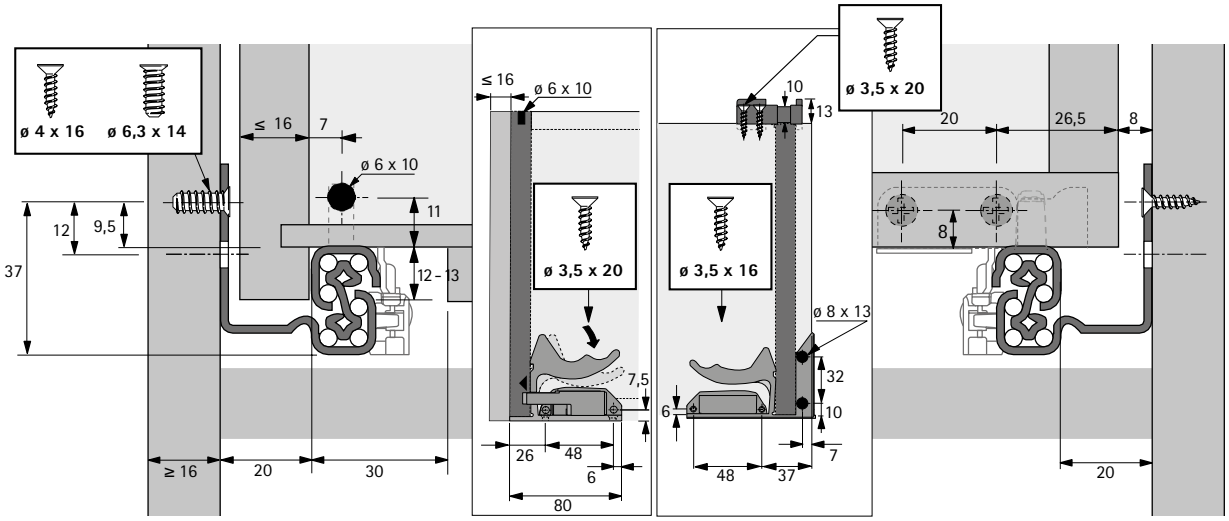

Монтажная схема

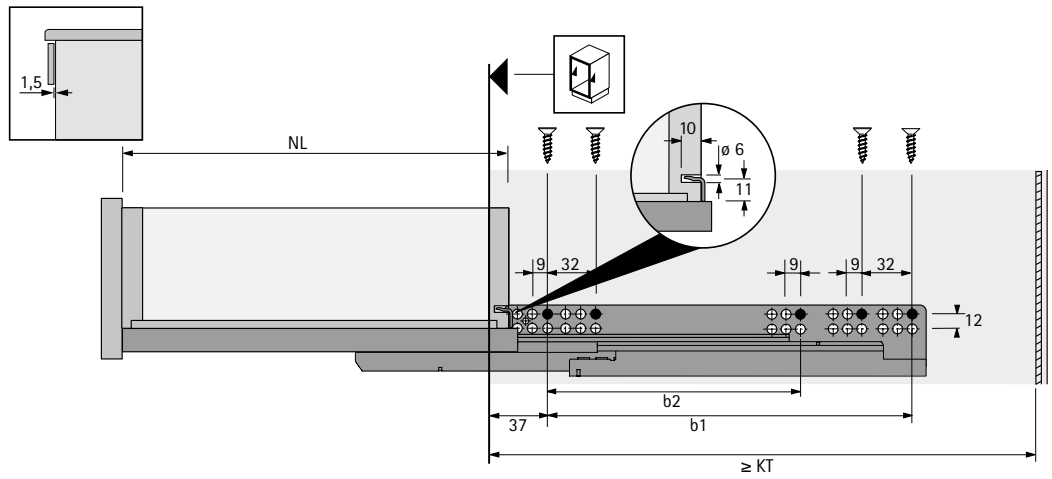

- Техническая информация, см. стр. 1230 - 1236
- Принадлежности, см. стр. 1222 - 1229, 1238 - 1239, 1270 - 1289

Направляющие для деревянных ящиков

- **Направляющие полного выдвижения Quadro V6 с демпфером Silent System, EB 20 (толщина боковины до 16 мм)**
- **Допустимая нагрузка 30 кг**





- **Надвижной монтаж** с фиксаторами и регулировкой по высоте без инструмента
- Встроенный демпфер **Silent System**
- Подходит для выдвижных ящиков с боковиной толщиной до 16 мм
- Концепция единой платформы: идентичные размеры корпуса, выдвижного ящика и передней панели для направляющих Quadro частичного и полного выдвижения с надвижным монтажом
- Нагрузочная способность соответствует стандарту EN 15338, уровень 3
- Оцинкованная сталь

Quadro V6 с демпфером Silent System

Номинальная длина / длина ящика NL, мм	Минимальная глубина корпуса KT, мм	Расстояние между отверстиями b1, мм	Расстояние между отверстиями b2, мм	**Артикул**		Кол-во
				Левая	**Правая**	
250	263	142		**9 049 306**	**9 049 307**	20 шт.
280	293	160		**9 047 564**	**9 047 566**	20 шт.
300	313	192		**9 047 647**	**9 047 648**	20 шт.
320	333	192		**9 047 651**	**9 047 62**	20 шт.
350	363	192		**9 047 662**	**9 047 666**	20 шт.
380	393	224		**9 047 682**	**9 047 683**	20 шт.
400	413	224		**9 047 735**	**9 047 736**	20 шт.
420	433	224		**9 047 747**	**9 047 748**	20 шт.
450	463	256		**9 047 751**	**9 047 752**	20 шт.
480	493	256		**9 047 756**	**9 047 757**	20 шт.
500	513	288	224	**9 047 770**	**9 047 771**	20 шт.
520	533	288	224	**9 047 772**	**9 047 773**	20 шт.
550	563	288	224	**9 047 774**	**9 047 775**	20 шт.
580	593	352		**9 047 635**	**9 047 636**	20 шт.
600	613	352		**9 047 625**	**9 047 626**	20 шт.

- При использовании фиксаторов для выдвижных полок и детали крепления насадного монтажа длину ящика (NL) следует уменьшить на 12 мм.

Фиксатор для деревянных ящиков с полозковым днищем (Quadro 25 и Quadro V6)



- Для надежного соединения направляющих Quadro и деревянного ящика без помощи инструментов
- Бесступенчатая регулировка по высоте до 2 мм с помощью регулировочного колесика
- Пластик черного цвета

Сторона монтажа	**Артикул**	Кол-во
Левая	**9 144 830**	100 шт.
Правая	**9 144 841**	100 шт.
Левая / правая	**9 144 597**	1/5 компл.

- **Направляющие полного выдвижения Quadro V6 с демпфером Silent System, EB 20 (толщина боковины до 16 мм)**
- **Допустимая нагрузка 30 кг**

Фиксатор для выдвижных полок / деревянных ящиков без передней панели с днищем заподлицо (Quadro 25 и Quadro V6)



- Для надежного соединения направляющей Quadro и выдвижной полки / деревянного ящика без передней панели и днищем заподлицо без использования инструментов
- Для выдвижных полок толщиной 16–19 мм
- Пластик, цвет черный / белый
- При использовании фиксатора выдвижной полки и детали крепления насадного монтажа длину ящика (NL) следует уменьшить на 12 мм

Состав комплекта:
- 1 фиксатор выдвижной полки, левый;
- 1 фиксатор выдвижной полки, правый;
- 2 детали крепления.

Артикул	Кол-во
0 075 808	1/5 компл.

Монтажная схема

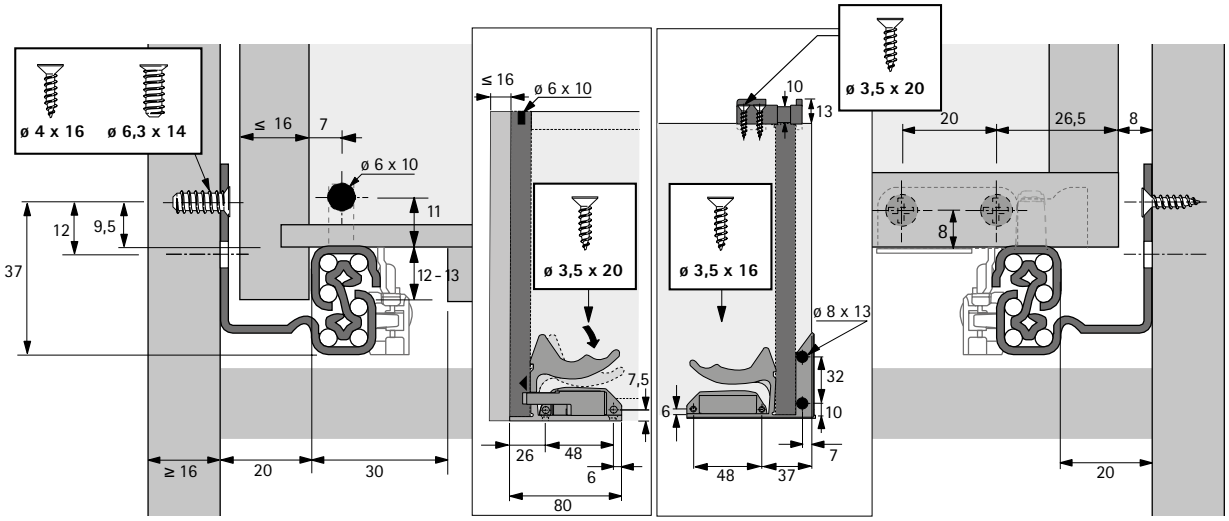

Монтажная схема

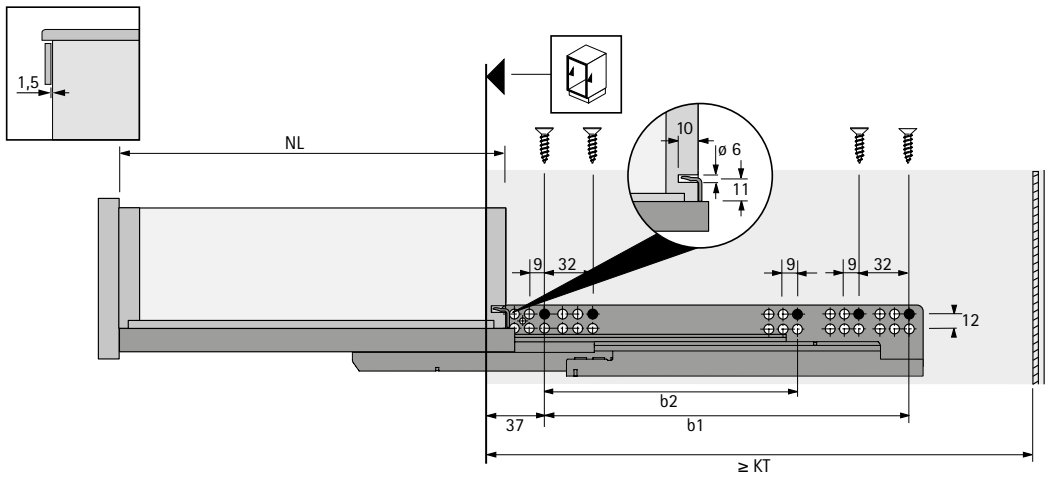

- Техническая информация, см. стр. 1230 - 1236
- Принадлежности, см. стр. 1222 - 1229, 1238 - 1239, 1270 - 1289

Направляющие для деревянных ящиков

- **Направляющие полного выдвижения Quadro V6 с демпфером Silent System, EB 23 (толщина боковины до 19 мм)**
- **Допустимая нагрузка 30 кг**





- **Надвижной монтаж** с фиксаторами и регулировкой по высоте без инструмента
- Встроенный демпфер **Silent System**
- Подходит для выдвижных ящиков с боковиной толщиной до 19 мм
- Концепция единой платформы: идентичные размеры корпуса, выдвижного ящика и передней панели для направляющих Quadro частичного и полного выдвижения с надвижным монтажом
- Нагрузочная способность соответствует стандарту EN 15338, уровень 3
- Оцинкованная сталь

Направляющие Quadro V6 с демпфером Silent System, толщина боковины до 19 мм

Номинальная длина / длина ящика NL, мм	Минимальная глубина корпуса KT, мм	Расстояние между отверстиями b1, мм	Расстояние между отверстиями b2, мм	Артикул		Кол-во
				Левая	**Правая**	
300	313	192		**9 225 673**	**9 225 674**	10 шт.
350	363	192		**9 225 675**	**9 225 676**	10 шт.
400	413	224		**9 225 677**	**9 225 678**	10 шт.
450	463	256		**9 225 729**	**9 225 730**	10 шт.
500	513	288	224	**9 225 731**	**9 225 732**	10 шт.

- При использовании фиксаторов для выдвижных полок и детали крепления насадного монтажа длину ящика (NL) следует уменьшить на 12 мм.

Фиксатор для деревянных ящиков с полозковым днищем (Quadro 25 и Quadro V6)



- Для надежного соединения направляющих Quadro и деревянного ящика без помощи инструментов
- Бесступенчатая регулировка по высоте до 2 мм с помощью регулировочного колесика
- Пластик черного цвета

Сторона монтажа	Артикул	Кол-во
Левая	**9 144 830**	100 шт.
Правая	**9 144 841**	100 шт.
Левая / правая	**9 144 597**	1/5 компл.

Фиксатор для выдвижных полок/деревянных ящиков без передней панели с днищем заподлицо (Quadro 25 и Quadro V6)



- Для надежного соединения направляющей Quadro и выдвижной полки / деревянного ящика без передней панели и днищем заподлицо без использования инструментов
- Для выдвижных полок толщиной 16–19 мм
- Пластик, цвет черный / белый
- При использовании фиксатора выдвижной полки и детали крепления насадного монтажа длину ящика (NL) следует уменьшить на 12 мм

Состав комплекта:
- 1 фиксатор выдвижной полки, левый;
- 1 фиксатор выдвижной полки, правый;
- 2 детали крепления.

Артикул	Кол-во
0 075 808	1/5 компл.

- **Направляющие полного выдвижения Quadro V6 с демпфером Silent System, EB 23 (толщина боковины до 19 мм)**
- **Допустимая нагрузка 30 кг**

Монтажная схема

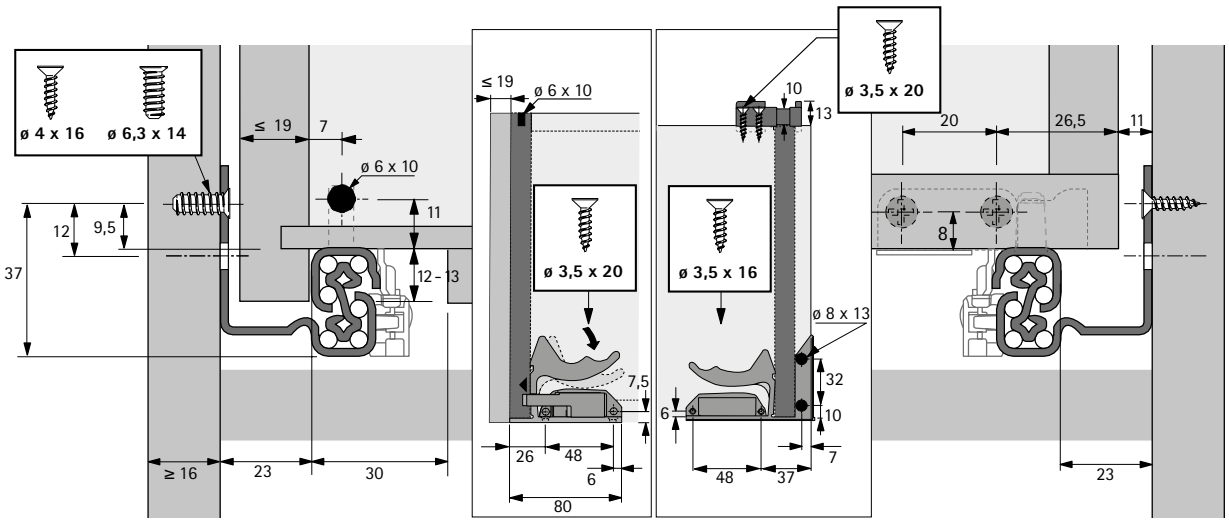

Монтажная схема

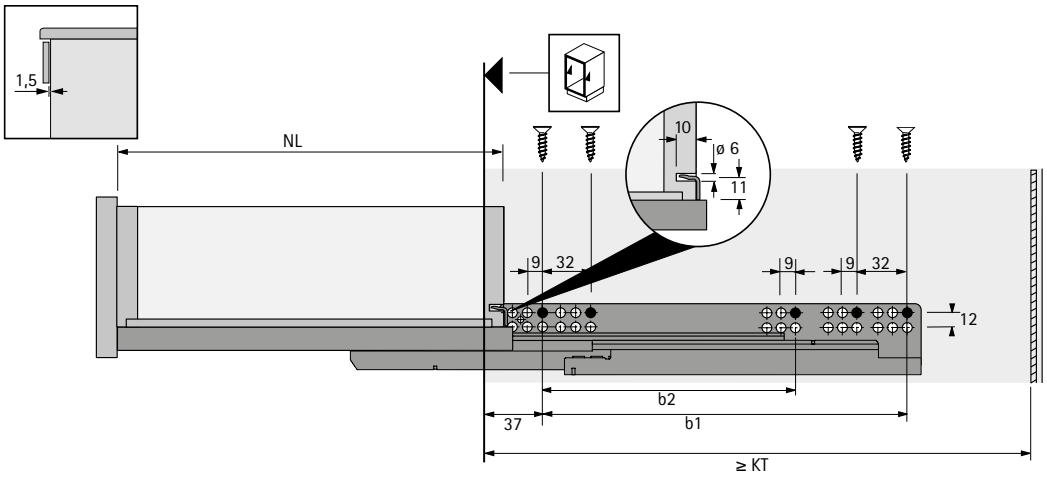

- Техническая информация, см. стр. 1230 - 1236
- Принадлежности, см. стр. 1222 - 1229, 1238 - 1239, 1270 - 1289

Направляющие для деревянных ящиков

- **Направляющие полного выдвижения Quadro V6 с механизмом Push to open, EB 20 (толщина боковины до 16 мм)**
- **Допустимая нагрузка 30 кг**





- **Надвижной монтаж** с фиксаторами и регулировкой по высоте без инструмента
- Встроенный механизм открывания **Push to open**
- Синхронизация (опционально)
- Подходит для выдвижных ящиков с боковиной толщиной до 16 мм
- Концепция единой платформы: идентичные размеры корпуса, выдвижного ящика и передней панели для направляющих Quadro частичного и полного выдвижения с надвижным монтажом
- Нагрузочная способность соответствует стандарту EN 15338, уровень 3
- Оцинкованная сталь

Направляющие полного выдвижения Quadro V6 с механизмом Push to open,

Номинальная длина / длина ящика NL, мм	Минимальная глубина корпуса KT, мм	Расстояние между отверстиями b1, мм	Расстояние между отверстиями b2, мм	**Артикул**	
				1 компл.	**10 компл.**
250	263	142		**9 135 984**	**9 111 235**
300	313	192		**9 135 985**	**9 111 236**
320	333	192		**9 135 986**	**9 111 237**
350	363	192		**9 135 987**	**9 111 238**
380	393	224		**9 135 988**	**9 111 239**
400	413	224		**9 135 989**	**9 111 240**
420	433	256		**9 135 990**	**9 135 996**
450	463	256		**9 135 991**	**9 111 241**
480	493	256		**9 135 992**	**9 135 997**
500	513	288	224	**9 135 993**	**9 111 242**
520	533	288	224	**9 135 994**	**9 111 243**
550	563	288	224	**9 135 995**	**9 111 244**

- При использовании фиксаторов для выдвижных полок и детали крепления насадного монтажа длину ящика (NL) следует уменьшить на 12 мм.

Фиксатор для деревянных ящиков с полозковым днищем (Quadro 25 и Quadro V6)



- Для надежного соединения направляющих Quadro и деревянного ящика без помощи инструментов
- Бесступенчатая регулировка по высоте до 2 мм с помощью регулировочного колесика
- Пластик черного цвета

Сторона монтажа	**Артикул**	Кол-во
Левая	**9 144 830**	100 шт.
Правая	**9 144 841**	100 шт.
Левая / правая	**9 144 597**	1/5 компл.

- **Направляющие полного выдвижения Quadro V6 с механизмом Push to open, EB 20 (толщина боковины до 16 мм)**
- **Допустимая нагрузка 30 кг**

Фиксатор для выдвижных полок / деревянных ящиков без передней панели с днищем заподлицо (Quadro 25 и Quadro V6)



- Для надежного соединения направляющей Quadro и выдвижной полки / деревянного ящика без передней панели и днищем заподлицо без использования инструментов
- Для выдвижных полок толщиной 16–19 мм
- Пластик, цвет черный / белый
- При использовании фиксатора выдвижной полки и детали крепления насадного монтажа длину ящика (NL) следует уменьшить на 12 мм

Состав комплекта:
- 1 фиксатор выдвижной полки, левый;
- 1 фиксатор выдвижной полки, правый;
- 2 детали крепления.

Артикул	Кол-во
0 075 808	1/5 компл.

Монтажная схема

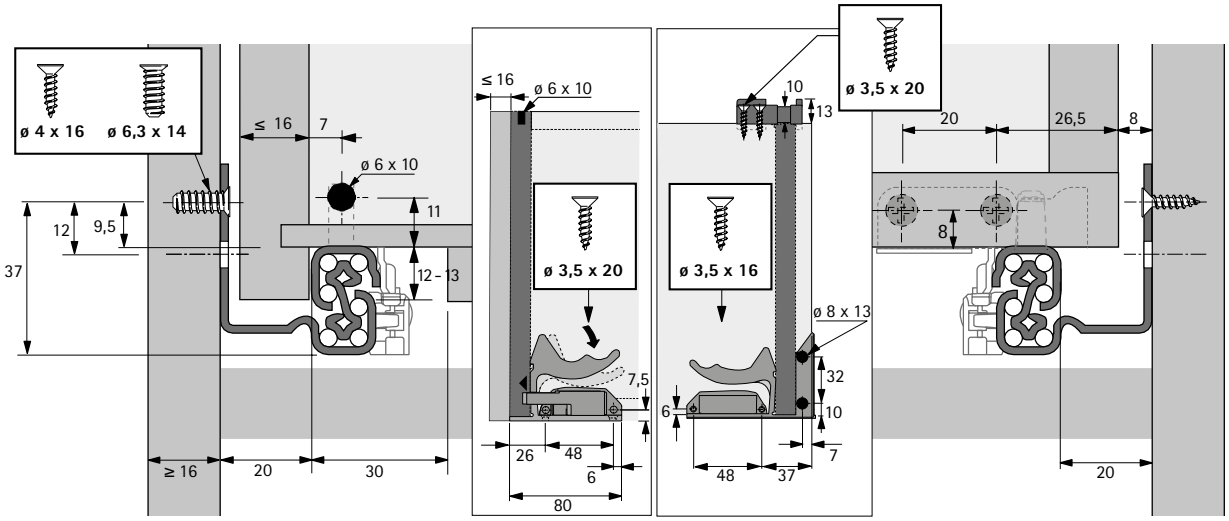

Монтажная схема

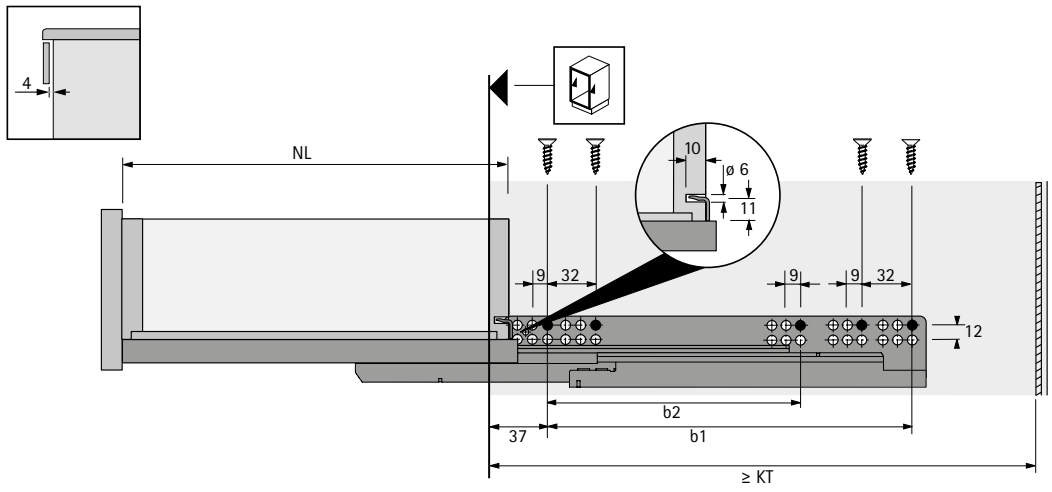

- Техническая информация, см. стр. 1230 - 1236
- Принадлежности, см. стр. 1222 - 1229, 1238 - 1239, 1270 - 1289

Направляющие для деревянных ящиков

- **Направляющие полного выдвижения Quadro V6 с механизмом Push to open, EB 20 (толщина боковины до 16 мм)**
- **Допустимая нагрузка 30 кг**





- **Надвижной монтаж** с фиксаторами и регулировкой по высоте без инструмента
- Встроенный механизм открывания **Push to open**
- Синхронизация (опционально)
- Подходит для выдвижных ящиков с боковиной толщиной до 16 мм
- Концепция единой платформы: идентичные размеры корпуса, выдвижного ящика и передней панели для направляющих Quadro частичного и полного выдвижения с надвижным монтажом
- Нагрузочная способность соответствует стандарту EN 15338, уровень 3
- Оцинкованная сталь

Направляющие полного выдвижения Quadro V6 с механизмом Push to open,

Номинальная длина / длина ящика NL, мм	Минимальная глубина корпуса KT, мм	Расстояние между отверстиями b1, мм	Расстояние между отверстиями b2, мм	**Артикул**		Кол-во
				Левая	**Правая**	
250	263	142		**9 111 359**	**9 111 360**	20 шт.
300	313	192		**9 105 123**	**9 105 124**	20 шт.
320	333	192		**9 105 940**	**9 105 941**	20 шт.
350	363	192		**9 105 929**	**9 105 931**	20 шт.
380	393	224		**9 105 915**	**9 105 916**	20 шт.
400	413	224		**9 105 121**	**9 105 122**	20 шт.
420	433	256		**9 118 374**	**9 118 375**	20 шт.
450	463	256		**9 105 907**	**9 105 908**	20 шт.
480	493	256		**9 127 049**	**9 127 050**	20 шт.
500	513	288	224	**9 105 118**	**9 105 119**	20 шт.
520	533	288	224	**9 111 357**	**9 111 358**	20 шт.
550	563	288	224	**9 111 355**	**9 111 356**	20 шт.

- При использовании фиксаторов для выдвижных полок и детали крепления насадного монтажа длину ящика (NL) следует уменьшить на 12 мм.

Фиксатор для деревянных ящиков с полозковым днищем (Quadro 25 и Quadro V6)



- Для надежного соединения направляющих Quadro и деревянного ящика без помощи инструментов
- Бесступенчатая регулировка по высоте до 2 мм с помощью регулировочного колесика
- Пластик черного цвета

Сторона монтажа	**Артикул**	Кол-во
Левая	**9 144 830**	100 шт.
Правая	**9 144 841**	100 шт.
Левая / правая	**9 144 597**	1/5 компл.

- **Направляющие полного выдвижения Quadro V6 с механизмом Push to open, EB 20 (толщина боковины до 16 мм)**
- **Допустимая нагрузка 30 кг**

Фиксатор для выдвижных полок / деревянных ящиков без передней панели с днищем заподлицо (Quadro 25 и Quadro V6)



- Для надежного соединения направляющей Quadro и выдвижной полки / деревянного ящика без передней панели и днищем заподлицо без использования инструментов
- Для выдвижных полок толщиной 16–19 мм
- Пластик, цвет черный / белый
- При использовании фиксатора выдвижной полки и детали крепления насадного монтажа длину ящика (NL) следует уменьшить на 12 мм

Состав комплекта:
- 1 фиксатор выдвижной полки, левый;
- 1 фиксатор выдвижной полки, правый;
- 2 детали крепления.

Артикул	Кол-во
0 075 808	1/5 компл.

Монтажная схема

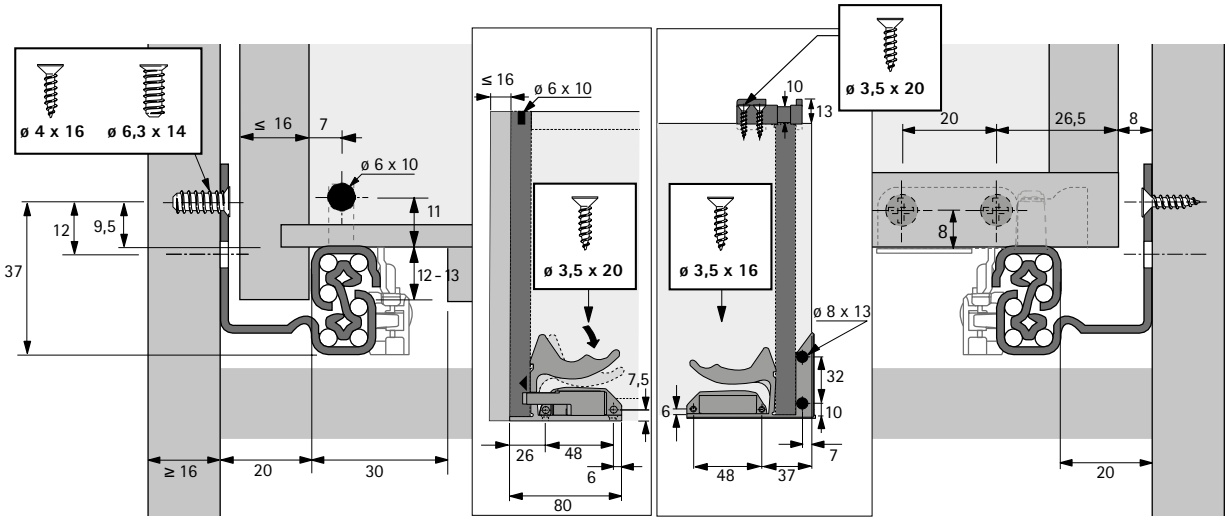

Монтажная схема

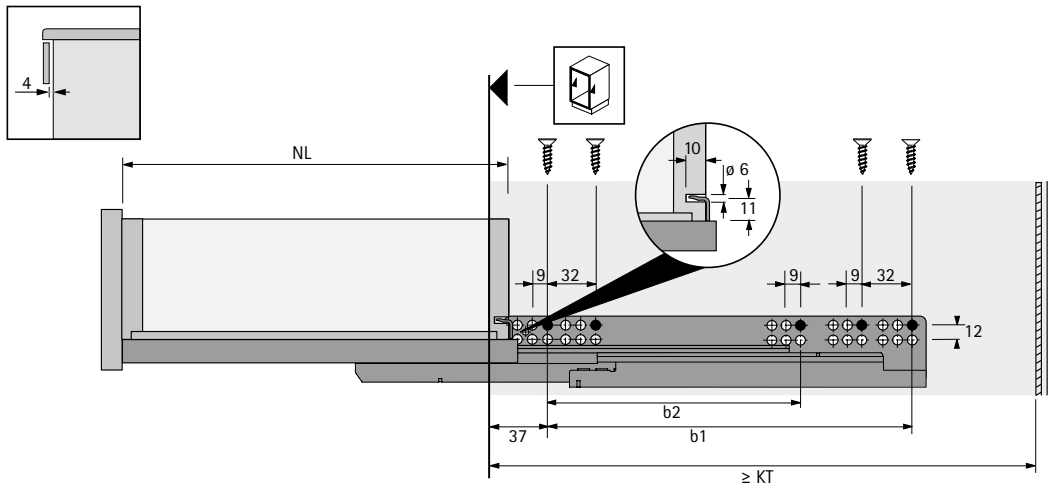

- Техническая информация, см. стр. 1230 - 1236
- Принадлежности, см. стр. 1222 - 1229, 1238 - 1239, 1270 - 1289

Направляющие для деревянных ящиков

- **Направляющие полного выдвижения Quadro V6 с механизмом Push to open, EB 23 (толщина боковины до 19 мм)**
- **Допустимая нагрузка 30 кг**





- **Надвижной монтаж** с фиксаторами и регулировкой по высоте без инструмента
- Встроенный механизм открывания **Push to open**
- Синхронизация (опционально)
- Подходит для выдвижных ящиков с боковиной толщиной до 19 мм
- Концепция единой платформы: идентичные размеры корпуса, выдвижного ящика и передней панели для направляющих Quadro частичного и полного выдвижения с надвижным монтажом
- Нагрузочная способность соответствует стандарту EN 15338, уровень 3
- Оцинкованная сталь

Направляющие полного выдвижения Quadro V6 с механизмом Push to open, толщина боковины до 19 мм

Номинальная длина / длина ящика NL, мм	Минимальная глубина корпуса KT, мм	Расстояние между отверстиями b1, мм	Расстояние между отверстиями b2, мм	**Артикул**		Кол-во
				Левая	**Правая**	
300	313	192		**9 225 734**	**9 225 735**	10 шт.
350	363	192		**9 225 737**	**9 225 738**	10 шт.
400	413	224		**9 225 739**	**9 225 740**	10 шт.
450	463	256		**9 225 741**	**9 225 742**	10 шт.
500	513	288	224	**9 225 743**	**9 225 744**	10 шт.

- При использовании фиксаторов для выдвижных полок и детали крепления насадного монтажа длину ящика (NL) следует уменьшить на 12 мм.

Фиксатор для деревянных ящиков с полозковым днищем (Quadro 25 и Quadro V6)



- Для надежного соединения направляющих Quadro и деревянного ящика без помощи инструментов
- Бесступенчатая регулировка по высоте до 2 мм с помощью регулировочного колесика
- Пластик черного цвета

Сторона монтажа	**Артикул**	Кол-во
Левая	**9 144 830**	100 шт.
Правая	**9 144 841**	100 шт.
Левая / правая	**9 144 597**	1/5 компл.

Фиксатор для выдвижных полок / деревянных ящиков без передней панели с днищем заподлицо (Quadro 25 и Quadro V6)



- Для надежного соединения направляющей Quadro и выдвижной полки / деревянного ящика без передней панели и днищем заподлицо без использования инструментов
- Для выдвижных полок толщиной 16–19 мм
- Пластик, цвет черный / белый
- При использовании фиксатора выдвижной полки и детали крепления насадного монтажа длину ящика (NL) следует уменьшить на 12 мм

Состав комплекта:
- 1 фиксатор выдвижной полки, левый;
- 1 фиксатор выдвижной полки, правый;
- 2 детали крепления.

Артикул	Кол-во
0 075 808	1/5 компл.

- **Направляющие полного выдвижения Quadro V6 с механизмом Push to open, EB 23 (толщина боковины до 19 мм)**
- **Допустимая нагрузка 30 кг**

Монтажная схема

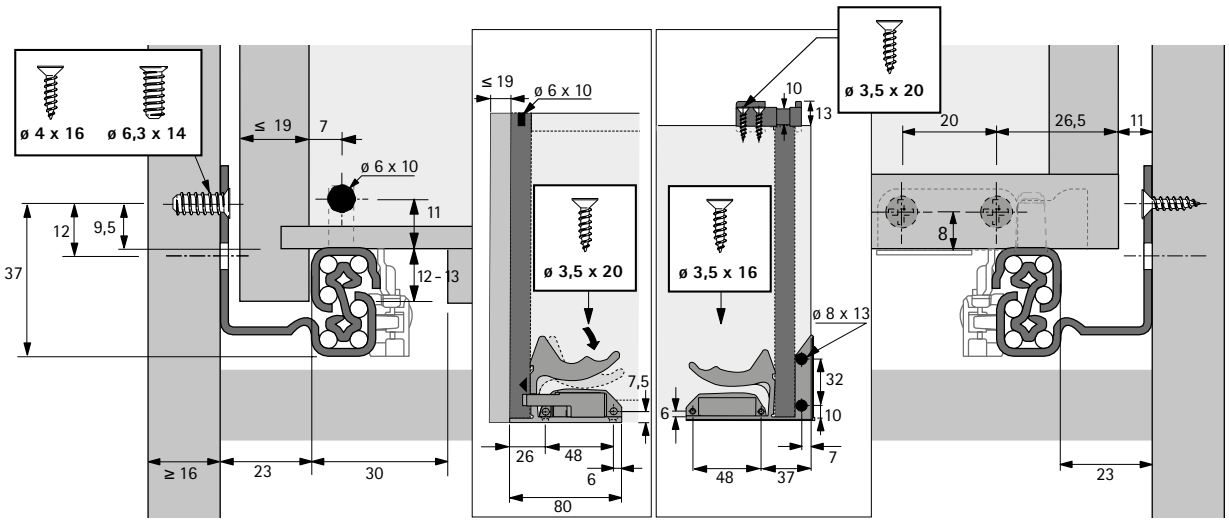

Монтажная схема

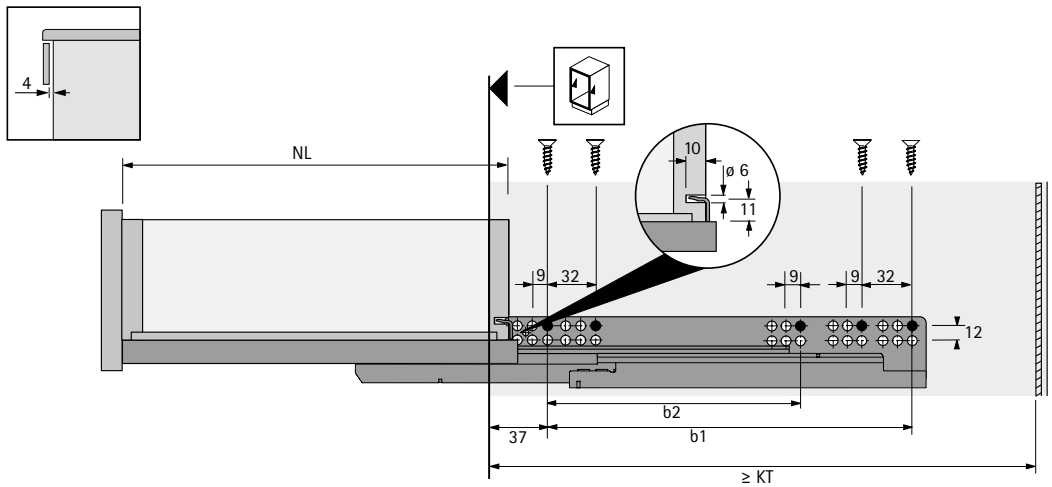

- Техническая информация, см. стр. 1230 - 1236
- Принадлежности, см. стр. 1222 - 1229, 1238 - 1239, 1270 - 1289

- **Направляющие полного выдвижения Quadro 4D V6 с демпфером Silent System**
- **Нагрузочная способность 10 / 30 кг**





- Удобный надвижной монтаж с 4D-фиксаторами и регулировкой наклона
- Встроенный демпфер Silent System
- Допустимая нагрузка 10 или 30 кг для различных вариантов использования: до 10 кг для очень легких выдвижных ящиков, до 30 кг для стандартных вариантов использования.
- Можно дополнить механизмом **Push to open Silent**: удобный механизм открывания в сочетании с мягким закрыванием; можно дополнить синхронизацией.
- Интуитивная регулировка передней панели выдвижного ящика, не требующая инструмента:
  регулировка по высоте до +2 мм; боковая регулировка до +/-1,5 мм (толщина боковины макс. 15 мм); регулировка по глубине до +/-2 мм; регулировка наклона.
- Нагрузочная способность соответствует стандарту EN 15338, уровень 3
- Оцинкованная сталь

Quadro 4D V6 с демпфером Silent System

Номинальная длина / длина ящика NL, мм	Минимальная глубина корпуса KT, мм	Расстояние между отверстиями b1, мм	Расстояние между отверстиями b2, мм	**Артикул**	Кол-во
Нагрузочная способность до 10 кг					
250	263	142		**9 245 377**	1 компл.
280	293	160		**9 245 378**	1 компл.
300	313	192		**9 245 379**	1 компл.
320	333	192		**9 245 380**	1 компл.
350	350	192		**9 245 381**	1 компл.
Нагрузочная способность до 30 кг					
250	263	142		**9 245 382**	1 компл.
280	293	160		**9 245 383**	1 компл.
300	313	192		**9 245 384**	1 компл.
320	333	192		**9 245 385**	1 компл.
350	363	192		**9 245 386**	1 компл.
380	393	242		**9 245 387**	1 компл.
400	413	224		**9 245 388**	1 компл.
420	433	224		**9 245 389**	1 компл.
450	463	256		**9 245 390**	1 компл.
480	493	256		**9 245 391**	1 компл.
500	513	288	224	**9 245 392**	1 компл.
520	533	288	224	**9 245 393**	1 компл.
550	563	288	224	**9 245 394**	1 компл.
580	593	352		**9 245 395**	1 компл.
600	613	352		**9 245 396**	1 компл.

- **Направляющие полного выдвижения Quadro 4D V6 с демпфером Silent System**
- **Нагрузочная способность 10 / 30 кг**

Комплект фиксаторов и регуляторов наклона (Quadro 4D V6)



- Фиксатор для надежного соединения направляющей 4D V6 и деревянного ящика без помощи инструментов
- Регулировка наклона с большим окном для простого монтажа выдвижного ящика
- Регулировка высоты, не требующая инструмента, до +2 мм, боковая регулировка до +/-1,5 мм, комфортная регулировка наклона благодаря легкому выдвижению ящика
- Пластик серого цвета

Состав комплекта:
- 1 фиксатор, левый и правый;
- 1 регулятор наклона, левый и правый.

Артикул	Кол-во
9 247 529	25 компл.

Монтажная схема

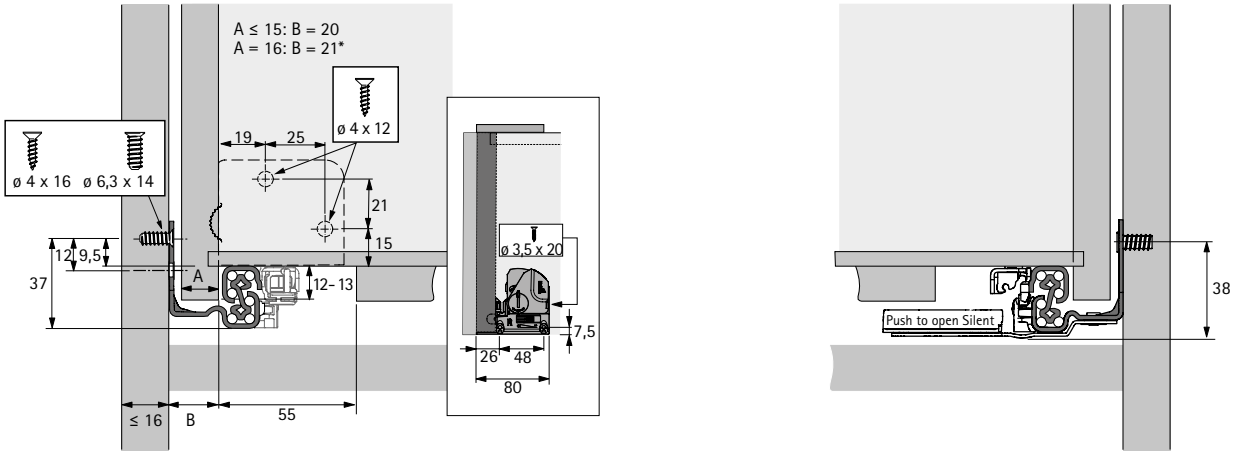

* Ограничение боковой регулировки, ширина внутреннего ящика не совместима с Quadro

Монтажная схема

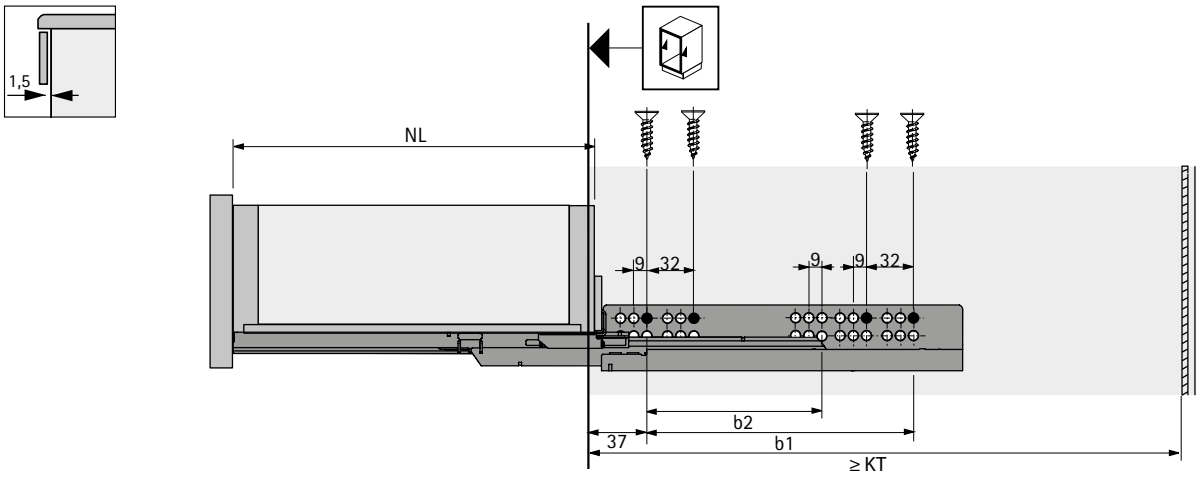

- Техническая информация, см. стр. 1230 - 1236
- Принадлежности, см. стр. 1222 - 1229, 1238 - 1239, 1270 - 1289

- **Направляющие полного выдвижения Quadro 4D V6 с демпфером Silent System**
- **Нагрузочная способность 10 / 30 кг**





- Удобный надвижной монтаж с 4D-фиксаторами и регулировкой наклона
- Встроенный демпфер Silent System
- Допустимая нагрузка 10 или 30 кг для различных вариантов использования: до 10 кг для очень легких выдвижных ящиков, до 30 кг для стандартных вариантов использования.
- Можно дополнить механизмом **Push to open Silent**: удобный механизм открывания в сочетании с мягким закрыванием; можно дополнить синхронизацией.
- Интуитивная регулировка передней панели выдвижного ящика, не требующая инструмента:
  регулировка по высоте до +2 мм; боковая регулировка до +/-1,5 мм (толщина боковины макс. 15 мм); регулировка по глубине до +/-2 мм; регулировка наклона.
- Нагрузочная способность соответствует стандарту EN 15338, уровень 3
- Оцинкованная сталь

Quadro 4D V6 с демпфером Silent System

Номинальная длина / длина ящика NL, мм	Минимальная глубина корпуса KT, мм	Расстояние между отверстиями b1, мм	Расстояние между отверстиями b2 мм	**Артикул**		Кол-во
				Левая	**Правая**	
Нагрузочная способность до 10 кг						
250	263	142		**9 245 337**	**9 245 338**	20 шт.
280	293	160		**9 245 339**	**9 245 340**	10 шт.
300	313	192		**9 245 341**	**9 245 342**	10 шт.
320	333	192		**9 245 343**	**9 245 344**	10 шт.
350	350	192		**9 245 345**	**9 245 346**	10 шт.
Нагрузочная способность до 30 кг						
250	263	142		**9 245 347**	**9 245 348**	20 шт.
280	293	160		**9 245 349**	**9 245 350**	10 шт.
300	313	192		**9 245 351**	**9 245 352**	10 шт.
320	333	192		**9 245 353**	**9 245 354**	10 шт.
350	350	192		**9 245 355**	**9 245 356**	10 шт.
380	393	242		**9 245 357**	**9 245 358**	10 шт.
400	413	224		**9 245 359**	**9 245 360**	10 шт.
420	433	224		**9 245 361**	**9 245 362**	10 шт.
450	463	256		**9 245 363**	**9 245 364**	10 шт.
480	493	256		**9 245 365**	**9 245 366**	10 шт.
500	513	288	224	**9 245 367**	**9 245 368**	10 шт.
520	533	288	224	**9 245 369**	**9 245 370**	10 шт.
550	563	288	224	**9 245 371**	**9 245 372**	10 шт.
580	593	352		**9 245 373**	**9 245 374**	10 шт.
600	613	352		**9 245 375**	**9 245 376**	10 шт.

Фиксатор для деревянных ящиков с полозковым днищем (Quadro 4D V6)



- Надежное соединение направляющей 4D V6 и деревянного ящика без помощи инструментов
- Не требующая инструмента регулировка по высоте до + 2 мм, боковая регулировка до +/- 1,5 мм
- Пластмасса серого цвета

Изделие	**Артикул**	Кол-во
Фиксатор Quadro 4D, левый	**9 183 185**	100 шт.
Фиксатор Quadro 4D, правый	**9 183 186**	100 шт.

- **Направляющие полного выдвижения Quadro 4D V6 с демпфером Silent System**
- **Нагрузочная способность 10 / 30 кг**

Регулятор наклона для деревянных ящиков с полозковым днищем (Quadro 4D V6)



- Удобный и надежный монтаж выдвижных ящиков, в том числе в случае износа путей перемещения
- Регулировка наклона без использования инструмента, удобный доступ благодаря легкому выдвижению ящика на направляющей
- Пластмасса серого цвета

Изделие	Артикул	Кол-во
Механизм регулировки наклона Quadro 4D, левый	**9 183 187**	100 шт.
Механизм регулировки наклона Quadro 4D, правый	**9 183 190**	100 шт.

Монтажная схема

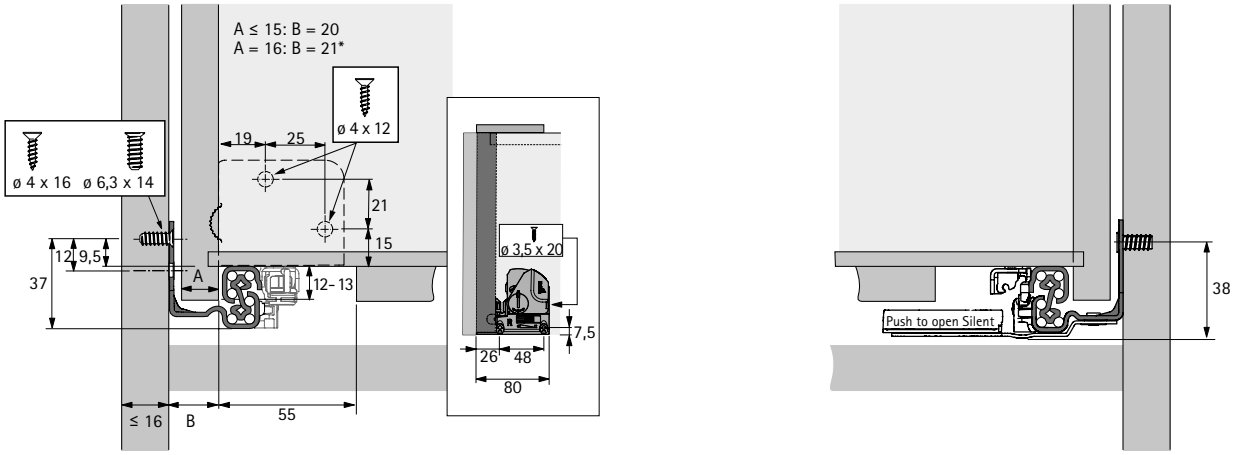

* Ограничение боковой регулировки, ширина внутреннего ящика не совместима с Quadro

Монтажная схема

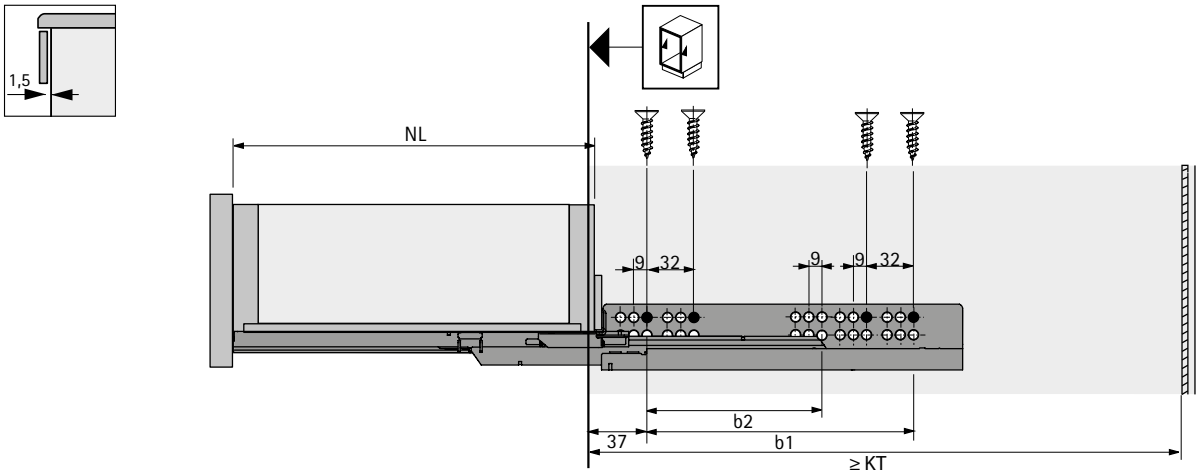

- Техническая информация, см. стр. 1230 - 1236
- Принадлежности, см. стр. 1222 - 1229, 1238 - 1239, 1270 - 1289

Направляющие для деревянных ящиков

- **Направляющие полного выдвижения Quadro 4D V6 с механизмом Push to open (толщина боковины до 16 мм)**
- **Допустимая нагрузка 30 кг**





- Удобный надвижной монтаж с 4D-фиксаторами и регулировкой наклона
- Встроенный механизм открывания Push to open
- Синхронизация (опционально)
- Интуитивная регулировка передней панели выдвижного ящика, не требующая инструмента:
  регулировка по высоте до +2 мм; боковая регулировка до +/-1,5 мм (толщина боковины макс. 15 мм); регулировка по глубине до +/-4 мм; регулировка наклона.
- Нагрузочная способность соответствует стандарту EN 15338, уровень 3
- Оцинкованная сталь

Состав комплекта:
- 1 направляющая, левая
- 1 направляющая, правая

Quadro 4D V6 с механизмом Push to open

Номинальная длина / длина ящика NL, мм	Минимальная глубина корпуса KT, мм	Расстояние между отверстиями b1, мм	Расстояние между отверстиями b2, мм	**Артикул**	Кол-во
250	263	142		**9 247 737**	1 компл.
300	313	192		**9 247 738**	1 компл.
320	333	192		**9 247 739**	1 компл.
350	363	192		**9 247 740**	1 компл.
380	393	224		**9 247 741**	1 компл.
400	413	224		**9 247 742**	1 компл.
420	433	256		**9 247 743**	1 компл.
450	463	256		**9 247 744**	1 компл.
480	493	256		**9 247 745**	1 компл.
500	513	288	224	**9 247 746**	1 компл.
520	533	288	224	**9 247 747**	1 компл.
550	563	288	224	**9 247 758**	1 компл.
580	593	352		**9 247 759**	1 компл.
600	613	352		**9 248 444**	1 компл.

Комплект фиксаторов и регуляторов наклона (Quadro 4D V6)



- Фиксатор для надежного соединения направляющей 4D V6 и деревянного ящика без помощи инструментов
- Регулировка наклона с большим окном для простого монтажа выдвижного ящика
- Регулировка высоты, не требующая инструмента, до +2 мм, боковая регулировка до +/-1,5 мм, комфортная регулировка наклона благодаря легкому выдвижению ящика
- Пластик серого цвета

Состав комплекта:
- 1 фиксатор, левый и правый;
- 1 регулятор наклона, левый и правый.

Артикул	Кол-во
9 247 529	25 компл.

- **Направляющие полного выдвижения Quadro 4D V6 с механизмом Push to open (толщина боковины до 16 мм)**
- **Допустимая нагрузка 30 кг**

Монтажная схема

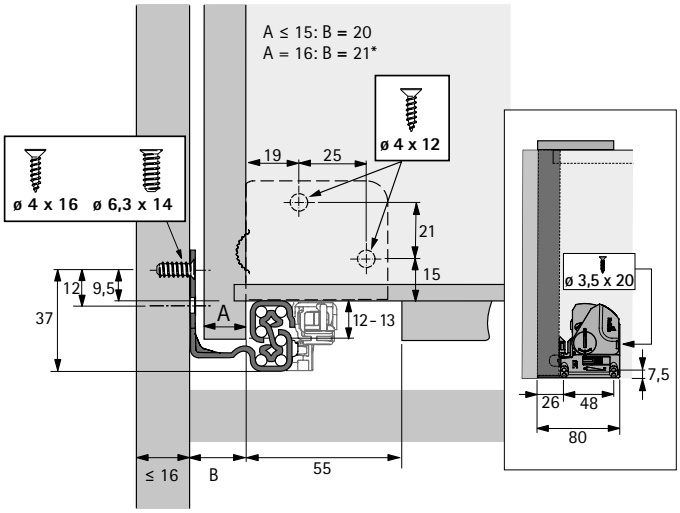

* Ограничение боковой регулировки, ширина внутреннего ящика не совместима с Quadro

Монтажная схема

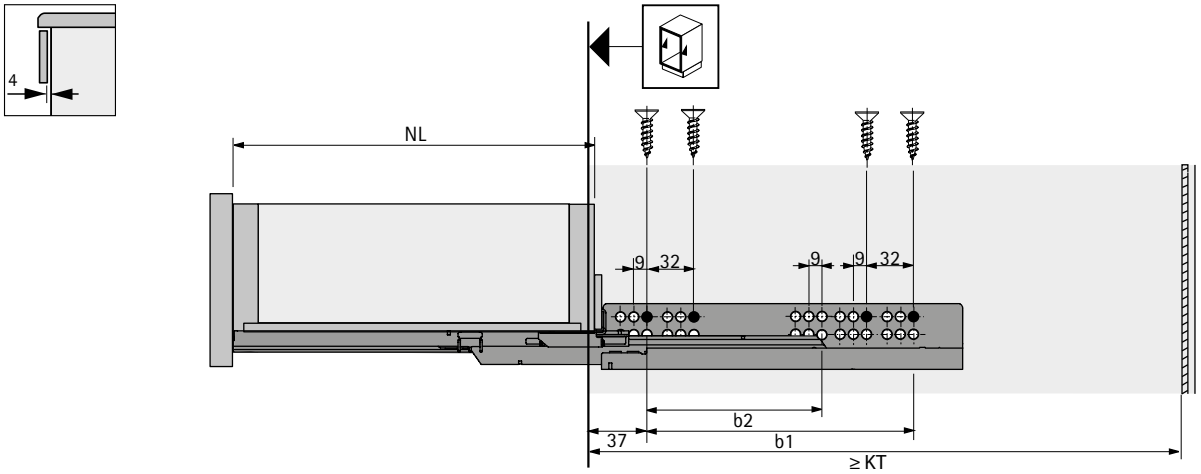

- Техническая информация, см. стр. 1230 - 1236
- Принадлежности, см. стр. 1222 - 1229, 1238 - 1239, 1270 - 1289

Направляющие для деревянных ящиков

- **Направляющие полного выдвижения Quadro 4D V6 с механизмом Push to open (толщина боковины до 16 мм)**
- **Допустимая нагрузка 30 кг**





- Удобный **надвижной монтаж** с 4D-фиксаторами и регулировкой наклона
- Встроенный механизм открывания **Push to open**
- Синхронизация (опционально)
- Интуитивная регулировка передней панели выдвижного ящика, не требующая инструмента:
  регулировка по высоте до +2 мм; боковая регулировка до +/-1,5 мм (толщина боковины макс. 15 мм); регулировка по глубине до +/-4 мм; регулировка наклона.
- Нагрузочная способность соответствует стандарту EN 15338, уровень 3
- Оцинкованная сталь

Quadro 4D V6 с механизмом Push to open

Номинальная длина / длина ящика NL, мм	Минимальная глубина корпуса KT, мм	Расстояние между отверстиями b1, мм	Расстояние между отверстиями b2, мм	**Артикул**		Кол-во
				Левая	**Правая**	
250	263	142		**9 181 214**	**9 181 215**	20 шт.
300	313	192		**9 181 218**	**9 181 219**	10 шт.
320	333	192		**9 181 220**	**9 181 221**	10 шт.
350	363	192		**9 181 222**	**9 181 223**	10 шт.
380	393	224		**9 181 224**	**9 181 225**	10 шт.
400	413	224		**9 181 226**	**9 181 227**	10 шт.
420	433	256		**9 181 228**	**9 181 229**	10 шт.
450	463	256		**9 181 230**	**9 181 231**	10 шт.
480	493	256		**9 181 232**	**9 181 233**	10 шт.
500	513	288	224	**9 181 234**	**9 181 235**	10 шт.
520	533	288	224	**9 181 236**	**9 181 237**	10 шт.
550	563	288	224	**9 181 238**	**9 181 239**	10 шт.
580	593	352		**9 181 240**	**9 181 241**	10 шт.
600	613	352		**9 181 242**	**9 181 243**	10 шт.

Фиксатор для деревянных ящиков с полозковым днищем (Quadro 4D V6)



- Надежное соединение направляющей 4D V6 и деревянного ящика без помощи инструментов
- Не требующая инструмента регулировка по высоте до +2 мм, боковая регулировка до +/- 1,5 мм
- Пластмасса серого цвета

Изделие	**Артикул**	Кол-во
Фиксатор Quadro 4D, левый	**9 183 185**	100 шт.
Фиксатор Quadro 4D, правый	**9 183 186**	100 шт.

- **Направляющие полного выдвижения Quadro 4D V6 с механизмом Push to open (толщина боковины до 16 мм)**
- **Допустимая нагрузка 30 кг**

Регулятор наклона для деревянных ящиков с полозковым днищем (Quadro 4D V6)



- Удобный и надежный монтаж выдвижных ящиков, в том числе в случае износа путей перемещения
- Регулировка наклона без использования инструмента, удобный доступ благодаря легкому выдвижению ящика на направляющей
- Пластмасса серого цвета

Изделие	Артикул	Кол-во
Механизм регулировки наклона Quadro 4D, левый	**9 183 187**	100 шт.
Механизм регулировки наклона Quadro 4D, правый	**9 183 190**	100 шт.

Монтажная схема

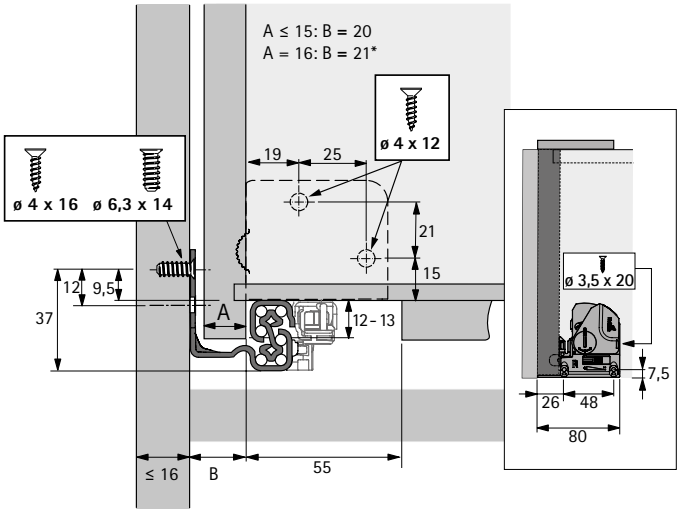

* Ограничение боковой регулировки, ширина внутреннего ящика не совместима с Quadro

Монтажная схема

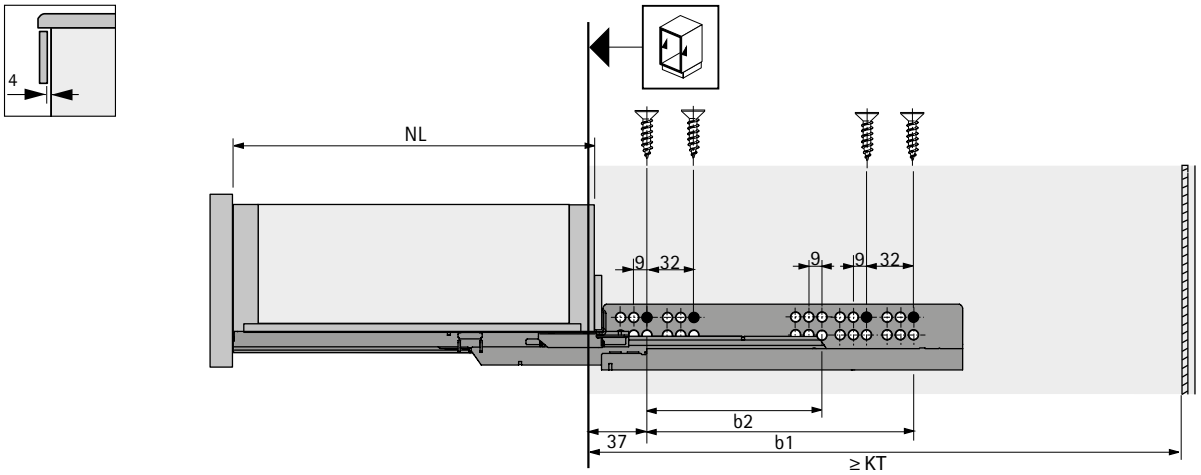

- Техническая информация, см. стр. 1230 - 1236
- Принадлежности, см. стр. 1222 - 1229, 1238 - 1239, 1270 - 1289

Направляющие для деревянных ящиков

- **Направляющие полного выдвижения Quadro V6+ с демпфером Silent System, EB 20 (толщина боковины до 16 мм)**
- **Допустимая нагрузка 50 кг**





- **Надвижной монтаж** с фиксаторами и регулировкой по высоте без инструмента
- Встроенный демпфер **Silent System**
- Подходит для выдвижных ящиков с боковиной толщиной до 16 мм
- Концепция единой платформы: идентичные размеры корпуса, выдвижного ящика и передней панели для направляющих Quadro частичного и полного выдвижения с надвижным монтажом
- Нагрузочная способность соответствует стандарту EN 15338, уровень 3
- Оцинкованная сталь

Quadro V6+ с демпфером Silent System

Номинальная длина / длина ящика NL, мм	Минимальная глубина корпуса KT, мм	Расстояние между отверстиями b1, мм	Расстояние между отверстиями b2, мм	**Артикул**		
				1 компл.	**4 компл.**	**8 компл.**
350	363	192	21	**9 135 998**		**9 117 625**
380	393	224	19	**9 135 999**		**9 117 626**
400	413	224	32	**9 136 000**		**9 117 630**
420	433	224	32	**9 136 001**		**9 117 661**
450	463	256	32	**9 136 002**		**9 117 662**
480	493	256	32	**9 136 003**	**9 117 663**	
500	513	288	64	**9 136 004**	**9 117 664**	
520	533	288	64	**9 136 005**	**9 117 665**	
550	563	288	64	**9 136 006**	**9 117 666**	
580	593	352	64	**9 136 007**	**9 117 667**	
600	613	352	64	**9 136 008**	**9 117 668**	

Фиксатор для деревянных ящиков с полозковым днищем (Quadro V6+)



- Для надежного соединения направляющей Quadro и деревянного ящика без помощи инструментов
- Бесступенчатая регулировка по высоте до 2 мм с помощью регулировочного колесика
- Пластик черного цвета

Сторона монтажа	**Артикул**	Кол-во
Левая	**9 117 483**	100 шт.
Правая	**9 117 485**	100 шт.
Левая / правая	**9 117 492**	1/5 компл.

- **Направляющие полного выдвижения Quadro V6+ с демпфером Silent System, EB 20 (толщина боковины до 16 мм)**
- **Допустимая нагрузка 50 кг**

Монтажная схема

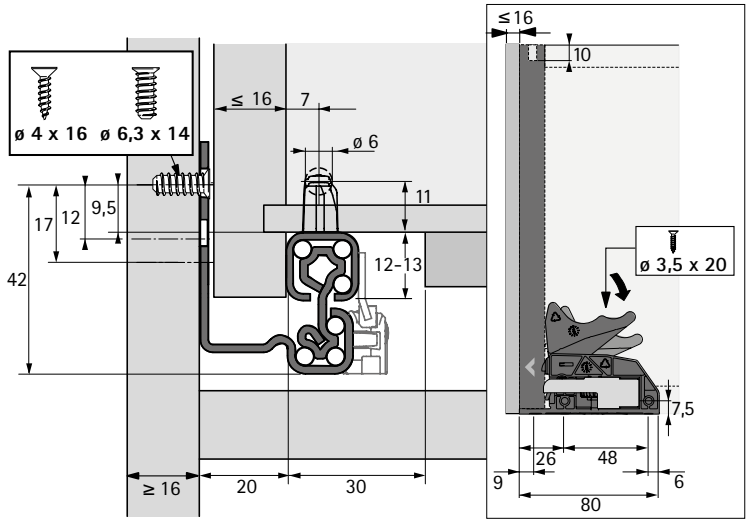

Монтажная схема

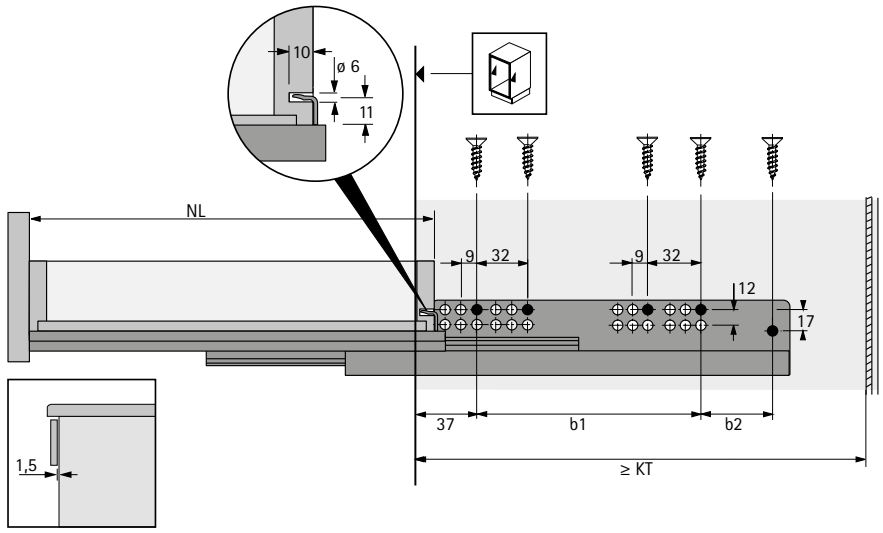

- Техническая информация, см. стр. 1230 - 1236
- Принадлежности, см. стр. 1222 - 1229, 1238 - 1239, 1270 - 1289

Направляющие для деревянных ящиков

- **Направляющие полного выдвижения Quadro V6+ с демпфером Silent System, EB 20 (толщина боковины до 16 мм)**
- **Допустимая нагрузка 50 кг**





- **Надвижной монтаж** с фиксаторами и регулировкой по высоте без инструмента
- Встроенный демпфер **Silent System**
- Подходит для выдвижных ящиков с боковиной толщиной до 16 мм
- Концепция единой платформы: идентичные размеры корпуса, выдвижного ящика и передней панели для направляющих Quadro частичного и полного выдвижения с надвижным монтажом
- Нагрузочная способность соответствует стандарту EN 15338, уровень 3
- Оцинкованная сталь

Quadro V6+ с демпфером Silent System

Номинальная длина / длина ящика NL, мм	Минимальная глубина корпуса KT, мм	Расстояние между отверстиями b1, мм	Расстояние между отверстиями b2, мм	**Артикул**		Кол-во
				Левая	**Правая**	
350	363	192	21	**9 119 167**	**9 119 168**	16 шт.
380	393	224	19	**9 119 191**	**9 119 192**	16 шт.
400	413	224	32	**9 115 506**	**9 115 507**	16 шт.
420	433	224	32	**9 119 193**	**9 119 194**	16 шт.
450	463	256	32	**9 119 148**	**9 119 149**	16 шт.
480	493	256	32	**9 119 195**	**9 119 196**	8 шт.
500	513	288	64	**9 115 580**	**9 115 581**	8 шт.
520	533	288	64	**9 119 197**	**9 119 198**	8 шт.
550	563	288	64	**9 119 162**	**9 119 164**	8 шт.
580	593	352	64	**9 119 199**	**9 119 200**	8 шт.
600	613	352	64	**9 115 538**	**9 115 539**	8 шт.

Фиксатор для деревянных ящиков с полозковым днищем (Quadro V6+)



- Для надежного соединения направляющей Quadro и деревянного ящика без помощи инструментов
- Бесступенчатая регулировка по высоте до 2 мм с помощью регулировочного колесика
- Пластик черного цвета

Сторона монтажа	**Артикул**	Кол-во
Левая	**9 117 483**	100 шт.
Правая	**9 117 485**	100 шт.
Левая / правая	**9 117 492**	1/5 компл.

- **Направляющие полного выдвижения Quadro V6+ с демпфером Silent System, EB 20 (толщина боковины до 16 мм)**
- **Допустимая нагрузка 50 кг**

Монтажная схема

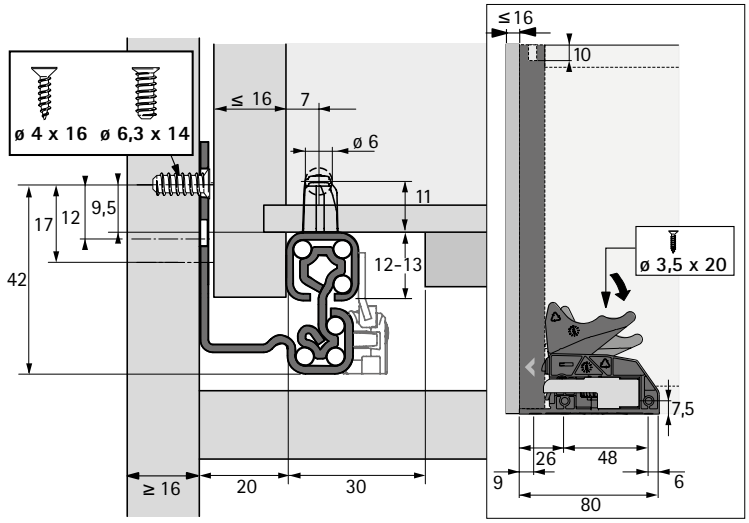

Монтажная схема

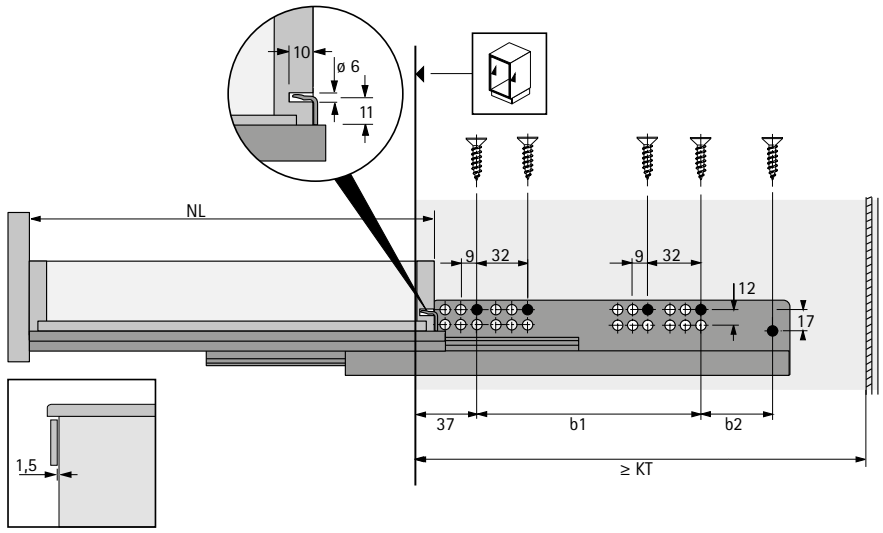

- Техническая информация, см. стр. 1230 - 1236
- Принадлежности, см. стр. 1222 - 1229, 1238 - 1239, 1270 - 1289

Направляющие для деревянных ящиков

- **Направляющие полного выдвижения Quadro V6+ с механизмом Push to open, EB 20 (толщина боковины до 16 мм)**
- **Допустимая нагрузка 50 кг**





- **Надвижной монтаж** с фиксаторами и регулировкой по высоте без инструмента
- Встроенный механизм открывания **Push to open**
- Синхронизация (опционально)
- Подходит для выдвижных ящиков с боковиной толщиной до 16 мм
- Концепция единой платформы: идентичные размеры корпуса, выдвижного ящика и передней панели для направляющих Quadro частичного и полного выдвижения с надвижным монтажом
- Нагрузочная способность соответствует стандарту EN 15338, уровень 3
- Оцинкованная сталь

Направляющие полного выдвижения Quadro V6+ с механизмом Push to open,

Номинальная длина / длина ящика NL, мм	Минимальная глубина корпуса KT, мм	Расстояние между отверстиями b1, мм	Расстояние между отверстиями b2, мм	**Артикул**		
				1 компл.	**4 компл.**	**8 компл.**
350	363	192	21	**9 136 009**		**9 130 702**
380	393	224	19	**9 136 010**		**9 130 703**
400	413	224	32	**9 136 011**		**9 130 704**
420	433	224	32	**9 136 012**		**9 136 020**
450	463	256	32	**9 136 013**		**9 130 705**
480	493	256	32	**9 136 014**		**9 136 021**
500	513	288	64	**9 136 015**	**9 130 706**	
520	533	288	64	**9 136 016**	**9 130 707**	
550	563	288	64	**9 136 017**	**9 130 708**	
580	593	352	64	**9 136 018**	**9 130 709**	
600	613	352	64	**9 136 019**	**9 130 710**	

Фиксатор для деревянных ящиков с полозковым днищем (Quadro V6+)



- Для надежного соединения направляющей Quadro и деревянного ящика без помощи инструментов
- Бесступенчатая регулировка по высоте до 2 мм с помощью регулировочного колесика
- Пластик черного цвета

Сторона монтажа	**Артикул**	Кол-во
Левая	**9 117 483**	100 шт.
Правая	**9 117 485**	100 шт.
Левая / правая	**9 117 492**	1/5 компл.

- **Направляющие полного выдвижения Quadro V6+ с механизмом Push to open, EB 20 (толщина боковины до 16 мм)**
- **Допустимая нагрузка 50 кг**

Монтажная схема

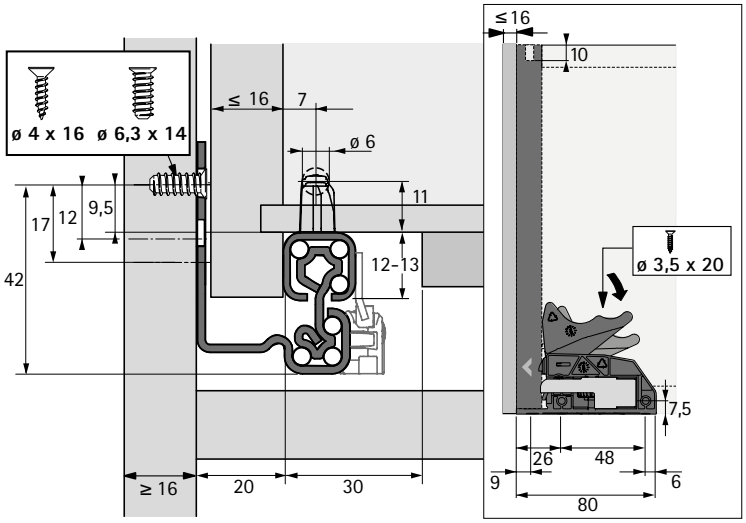

Монтажная схема

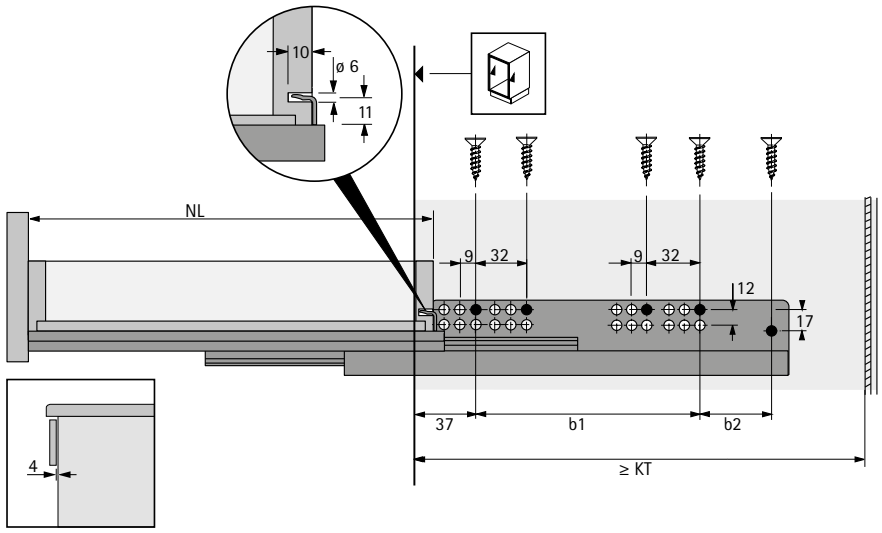

- Техническая информация, см. стр. 1230 - 1236
- Принадлежности, см. стр. 1222 - 1229, 1238 - 1239, 1270 - 1289

Направляющие для деревянных ящиков

- **Направляющие полного выдвижения Quadro V6+ с механизмом Push to open, EB 20 (толщина боковины до 16 мм)**
- **Допустимая нагрузка 50 кг**





- **Надвижной монтаж** с фиксаторами и регулировкой по высоте без инструмента
- Встроенный механизм открывания **Push to open**
- Синхронизация (опционально)
- Подходит для выдвижных ящиков с боковиной толщиной до 16 мм
- Концепция единой платформы: идентичные размеры корпуса, выдвижного ящика и передней панели для направляющих Quadro частичного и полного выдвижения с надвижным монтажом
- Нагрузочная способность соответствует стандарту EN 15338, уровень 3
- Оцинкованная сталь

Направляющие полного выдвижения Quadro V6+ с механизмом Push to open,

Номинальная длина / длина ящика NL, мм	Минимальная глубина корпуса KT, мм	Расстояние между отверстиями b1, мм	Расстояние между отверстиями b2, мм	**Артикул**		Кол-во
				Левая	**Правая**	
350	363	192	21	**9 129 692**	**9 129 693**	16 шт.
380	393	224	19	**9 129 700**	**9 129 701**	16 шт.
400	413	224	32	**9 129 728**	**9 129 729**	16 шт.
420	433	224	32	**9 129 736**	**9 129 737**	16 шт.
450	463	256	32	**9 129 749**	**9 129 750**	16 шт.
480	493	256	32	**9 129 757**	**9 129 758**	8 шт.
500	513	288	64	**9 129 779**	**9 129 780**	8 шт.
520	533	288	64	**9 129 789**	**9 129 790**	8 шт.
550	563	288	64	**9 129 375**	**9 129 376**	8 шт.
580	593	352	64	**9 129 800**	**9 129 801**	8 шт.
600	613	352	64	**9 129 821**	**9 129 822**	8 шт.

Фиксатор для деревянных ящиков с полозковым днищем (Quadro V6+)



- Для надежного соединения направляющей Quadro и деревянного ящика без помощи инструментов
- Бесступенчатая регулировка по высоте до 2 мм с помощью регулировочного колесика
- Пластик черного цвета

Сторона монтажа	**Артикул**	Кол-во
Левая	**9 117 483**	100 шт.
Правая	**9 117 485**	100 шт.
Левая / правая	**9 117 492**	1/5 компл.

- **Направляющие полного выдвижения Quadro V6+ с механизмом Push to open, EB 20 (толщина боковины до 16 мм)**
- **Допустимая нагрузка 50 кг**

Монтажная схема

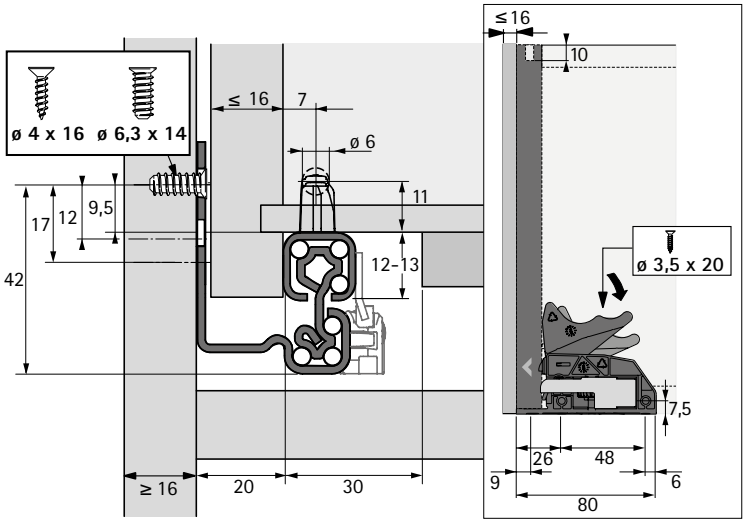

Монтажная схема

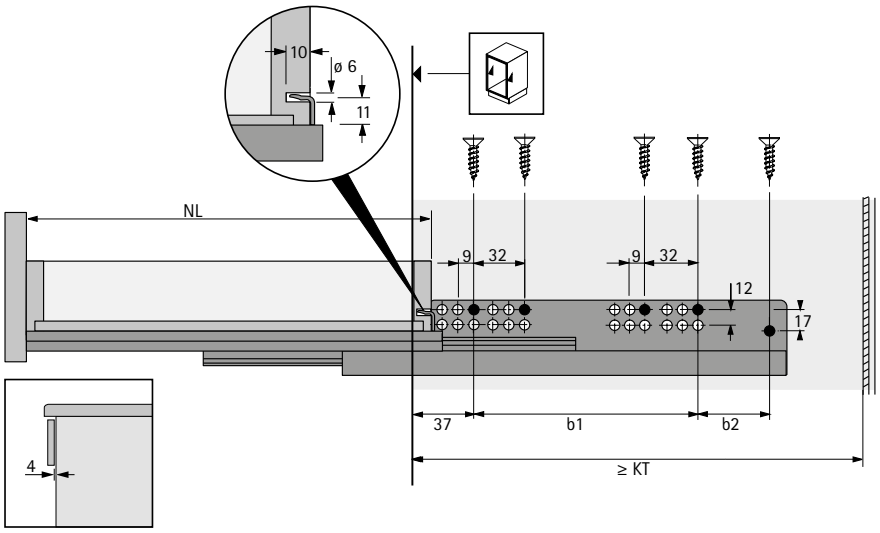

- Техническая информация, см. стр. 1230 - 1236
- Принадлежности, см. стр. 1222 - 1229, 1238 - 1239, 1270 - 1289

- **Направляющая частичного выдвижения Quadro 40 для монтажа под днищем**
- **Допустимая нагрузка 40 кг**





- **Насадной монтаж** с регулировкой по высоте без инструмента
- Нагрузочная способность соответствует стандарту EN 15338, уровень 3
- Оцинкованная сталь

Quadro 40

Номинальная длина, мм	Длина выдвижного ящика SKL, мм	Минимальная глубина корпуса KT, мм	Потеря выдвижения EL, мм	Расстояние между отверстиями b1, мм	Расстояние до отверстия C, мм	**Артикул**	Кол-во
270	270 - 395	283 - 408	75	192	249,5	**0 066 079**	1 компл.
330	330 - 490	343 - 503	99	256	309,5	**0 066 075**	1 компл.
455	455 - 680	468 - 693	147	384	430	**0 066 065**	1 компл.

- При использовании задней детали крепления системы насадного монтажа длину ящика (NL) следует уменьшить на 10 мм.

Деталь крепления (Quadro 25 и Quadro 40)



- Для ящиков с днищем заподлицо или выдвижных полок
- Пластик
- При использовании задней детали крепления системы насадного монтажа длину ящика (NL) следует уменьшить на 10 мм.

Наименование	Поверхность	**Артикул**	Кол-во
передняя деталь	бежевая	**0 047 216**	1/200 шт.
задняя деталь	белая	**0 073 213**	1/200 шт.

- **Направляющая частичного выдвижения Quadro 40 для монтажа под днищем**
- **Допустимая нагрузка 40 кг**

Монтажная схема

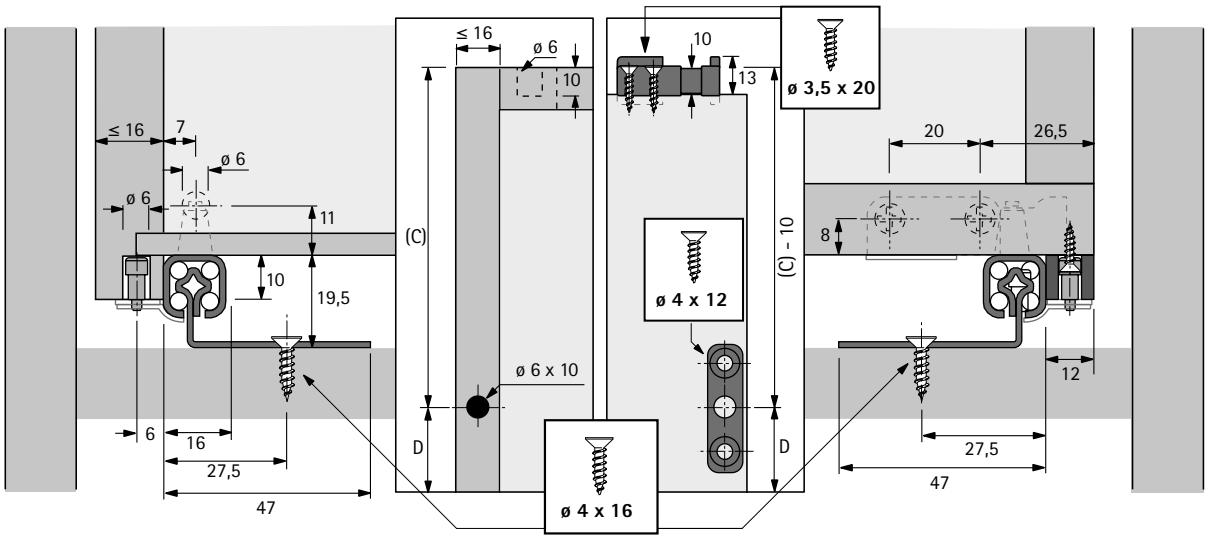

Монтажная схема

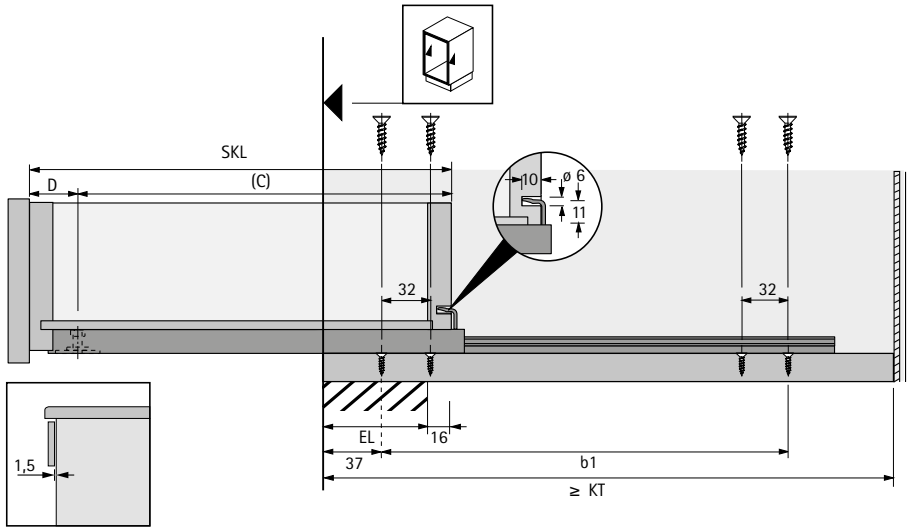

- Техническая информация, см. стр. 1230 - 1236
- Принадлежности, см. стр. 1222 - 1229, 1238 - 1239, 1270 - 1289

Направляющие для деревянных ящиков

- **Направляющие полного выдвижения Quadro V6 для монтажа под днищем с демпфером Silent System, EB 20**
- **Допустимая нагрузка 30 кг**





- **Надвижной монтаж** с фиксаторами и регулировкой по высоте без инструмента
- Встроенный демпфер **Silent System**
- Подходит для выдвижных ящиков с боковиной толщиной до 16 мм
- Нагрузочная способность соответствует стандарту EN 15338, уровень 3
- Оцинкованная сталь

Quadro V6 BM с демпфером Silent System

Номинальная длина / длина ящика NL, мм	Минимальная глубина корпуса KT, мм	Расстояние между отверстиями b1, мм	**Артикул**	Кол-во
350	363	256	**9 079 486**	1 компл.
400	413	288	**9 079 523**	1 компл.
450	463	256	**9 079 437**	1 компл.
500	513	256	**9 079 454**	1 компл.

- При использовании фиксаторов для выдвижных полок и детали крепления насадного монтажа длину ящика (NL) следует уменьшить на 12 мм.

Фиксатор для деревянных ящиков с полозковым днищем (Quadro 25 и Quadro V6)



- Для надежного соединения направляющих Quadro и деревянного ящика без помощи инструментов
- Бесступенчатая регулировка по высоте до 2 мм с помощью регулировочного колесика
- Пластик черного цвета

Сторона монтажа	**Артикул**	Кол-во
Левая	**9 144 830**	100 шт.
Правая	**9 144 841**	100 шт.
Левая / правая	**9 144 597**	1/5 компл.

Фиксатор для выдвижных полок / деревянных ящиков без передней панели с днищем заподлицо (Quadro 25 и Quadro V6)



- Для надежного соединения направляющей Quadro и выдвижной полки / деревянного ящика без передней панели и днищем заподлицо без использования инструментов
- Для выдвижных полок толщиной 16–19 мм
- Пластик, цвет черный / белый
- При использовании фиксатора выдвижной полки и детали крепления насадного монтажа длину ящика (NL) следует уменьшить на 12 мм

Состав комплекта:
- 1 фиксатор выдвижной полки, левый;
- 1 фиксатор выдвижной полки, правый;
- 2 детали крепления.

Артикул	Кол-во
0 075 808	1/5 компл.

- **Направляющие полного выдвижения Quadro V6 для монтажа под днищем с демпфером Silent System, EB 20**
- **Допустимая нагрузка 30 кг**

Монтажная схема

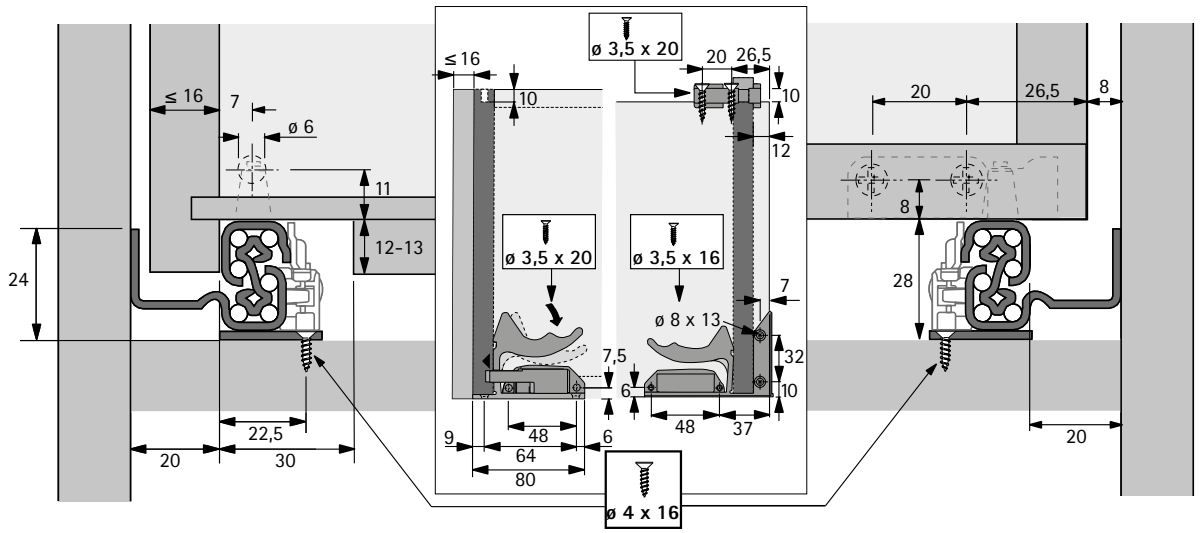

Монтажная схема

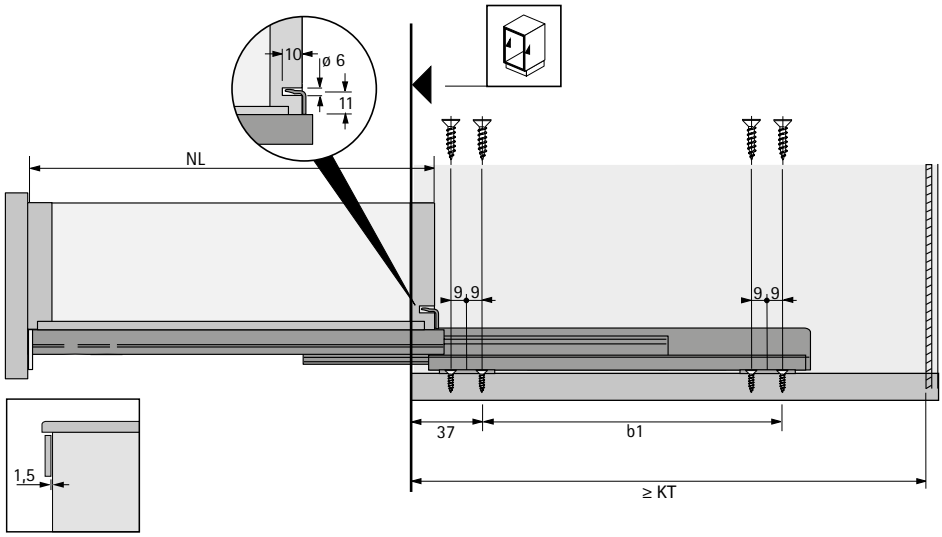

- Техническая информация, см. стр. 1230 - 1236
- Принадлежности, см. стр. 1222 - 1229, 1238 - 1239, 1270 - 1289

- **Направляющие частичного выдвижения Quadro 40 для раздвижных перегородок**
- **Допустимая нагрузка 40 кг**

Направляющие частичного выдвижения Quadro 40



- Для выдвижных панелей, перегородок и дисплеев, вертикально установленных между 2 направляющими Quadro
- Оцинкованная сталь

Состав комплекта:
- 2 направляющие

Артикул	Кол-во
0 028 155	1 компл.

Монтажная схема

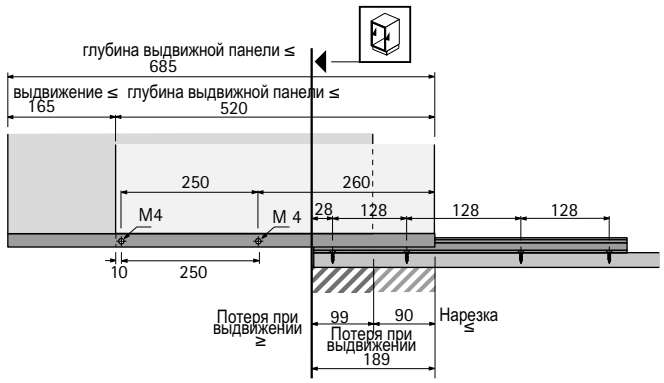

Указание по монтажу

Потерю выдвижения на 189 мм можно сократить на 90 мм, если соответствующим образом укоротить выдвижную панель сзади. Максимальная монтажная глубина в этом случае составит 595 мм. Используйте винты M4 для крепления выдвижной панели к направляющим Quadro.

Монтажная схема

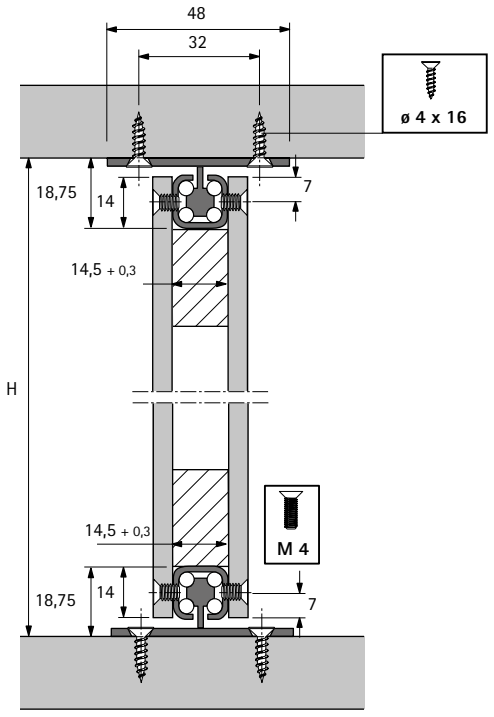

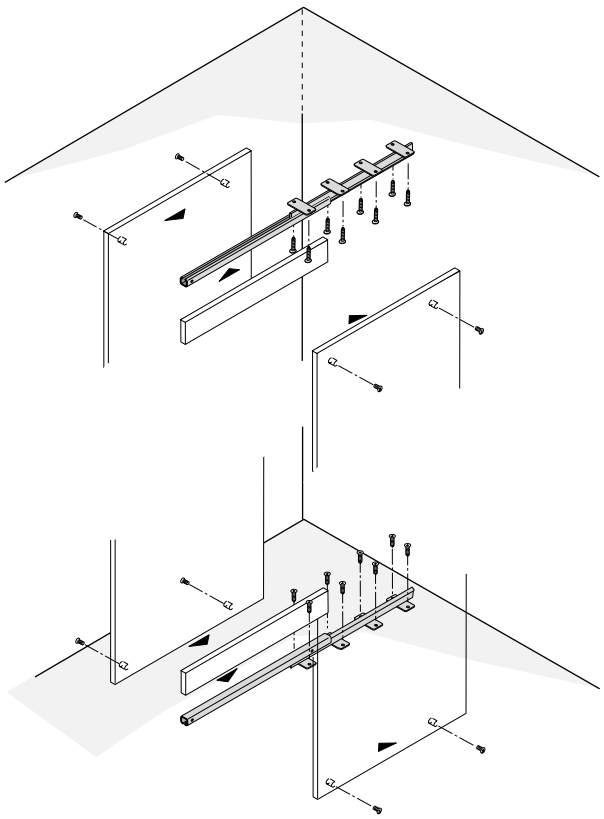

Фиксатор для деревянных ящиков с полозковым днищем (Quadro 25 и Quadro V6)



- Для надежного соединения направляющих Quadro и деревянного ящика без помощи инструментов
- Бесступенчатая регулировка по высоте до 2 мм с помощью регулировочного колесика
- Пластик черного цвета

Сторона монтажа	**Артикул**	Кол-во
Левая / правая	**9 144 597**	1/5 компл.
Левая	**9 144 830**	100 шт.
Правая	**9 144 841**	100 шт.

Фиксатор для деревянных ящиков с полозковым днищем (Quadro V6+)



- Для надежного соединения направляющей Quadro и деревянного ящика без помощи инструментов
- Бесступенчатая регулировка по высоте до 2 мм с помощью регулировочного колесика
- Пластик черного цвета

Сторона монтажа	**Артикул**	Кол-во
Левая / правая	**9 117 492**	1/5 компл.
Левая	**9 117 483**	100 шт.
Правая	**9 117 485**	100 шт.

Фиксатор для деревянных ящиков с полозковым днищем (Quadro 4D V6)



- Надежное соединение направляющей 4D V6 и деревянного ящика без помощи инструментов
- Не требующая инструмента регулировка по высоте до +2 мм, боковая регулировка до +/-1,5 мм
- Пластмасса серого цвета

Изделие	**Артикул**	Кол-во
Фиксатор Quadro 4D, левый	**9 183 185**	100 шт.
Фиксатор Quadro 4D, правый	**9 183 186**	100 шт.

Регулятор наклона для деревянных ящиков с полозковым днищем (Quadro 4D V6)



- Удобный и надежный монтаж выдвижных ящиков, в том числе в случае износа путей перемещения
- Регулировка наклона без использования инструмента, удобный доступ благодаря легкому выдвижению ящика на направляющей
- Пластмасса серого цвета

Изделие	**Артикул**	Кол-во
Механизм регулировки наклона Quadro 4D, левый	**9 183 187**	100 шт.
Механизм регулировки наклона Quadro 4D, правый	**9 183 190**	100 шт.

Комплект фиксаторов и регуляторов наклона (Quadro 4D V6)



Состав комплекта:
- 1 фиксатор, левый и правый;
- 1 регулятор наклона, левый и правый.

Артикул	Кол-во
9 247 529	1 компл.

Фиксатор для выдвижных полок / деревянных ящиков без передней панели с днищем заподлицо (Quadro 25 и Quadro V6)



- Для надежного соединения направляющей Quadro и выдвижной полки / деревянного ящика без передней панели и днищем заподлицо без использования инструментов
- Для выдвижных полок толщиной 16–19 мм
- Пластик, цвет черный / белый
- При использовании фиксатора выдвижной полки и детали крепления насадного монтажа длину ящика (NL) следует уменьшить на 12 мм

Состав комплекта:
- 1 фиксатор выдвижной полки, левый;
- 1 фиксатор выдвижной полки, правый;
- 2 детали крепления.

Артикул	Кол-во
0 075 808	1/5 компл.

Фиксация выдвижной полки (Quadro V6)



- Возможность доукомплектования фиксаторами для выдвижных полок
- Самофиксация при полном выдвижении
- Саморазблокировка при определенной силе задвижения
- На одну выдвижную полку требуется по 1 левому и правому креплению и 2 штифта

Состав комплекта:
- 1 крепление, левое и правое;
- 2 штифта.

Изделие	**Артикул / поверхность**			Кол-во
	Антрацит	**Серый**	**Белый**	
Фиксаторы выдвижной полки, комплект	**9 252 534**	**9 242 553**	**9 242 552**	1 компл.
Штифты, правые / левые	**9 252 531**	**9 242 547**	**9 242 546**	50 шт.
Крепление, левое	**9 252 532**	**9 242 550**	**9 242 548**	50 шт.
Крепление, правое	**9 252 533**	**9 242 551**	**9 242 549**	50 шт.

Предохранитель от демонтажа для деревянных ящиков насадного монтажа (Quadro 25)



- На деревянные ящики с направляющими насадного монтажа можно дополнительно установить предохранитель от демонтажа
- Пластмасса серого цвета

Артикул № / сторона навески		Кол-во
Левая	**Правая**	
9 155 280	**9 155 281**	1/200 шт.

Деталь крепления (Quadro 25 и Quadro 40)



- Для ящиков с днищем заподлицо или выдвижных полок
- Пластик
- При использовании задней детали крепления системы насадного монтажа длину ящика (NL) следует уменьшить на 10 мм.

Наименование	Поверхность	**Артикул**	Кол-во
передняя деталь	бежевая	**0 047 216**	1/200 шт.
задняя деталь	белая	**0 073 213**	1/200 шт.

Push to open Silent для Quadro 4D V6 с демпфером Silent System



- Единицы: 10 кг, 20 кг, 30 кг
- В виде опции, можно дополнить без использования инструмента, для любой номинальной длины
- Внутренняя ширина корпуса > 200 мм, минимальный зазор панели 2,5 мм
- Фиксируется без инструмента
- Контролируемое закрывание / открывание движением на себя

Состав комплекта:
- 1 Push to open Silent, левый и правый
- 1 активатор, левый и правый
- 2 адаптера для крепления опциональной синхронизации

Общий вес, кг	Quadro, кг	Номинальная длина, мм	**Артикул**	Кол-во
< 10	10	250 - 350	**9 246 312**	1 компл.
8 - 20	30	250 - 600	**9 246 315**	1 компл.
10 - 30	30	250 - 600	**9 246 316**	1 компл.

Синхронизация для механизма Push to open Silent (опционально)



- Синхронизирующая штанга для нарезки под размер, 2000 мм
- Соединитель для минимизации отходов при распиловке
- Рекомендуется для ширины корпуса > 600 мм; возможно применение от 275 мм
- Анодированный алюминий, пластик серого цвета

Изделие	**Артикул**	Кол-во
1 Синхронизирующая штанга	**9 236 718**	1/100 шт.
2 Соединитель	**9 221 295**	1/20 шт.

Рекомендованные выдвижные ящики (высота передней панели до 150 мм) *

Номинальная длина, мм	Номинальная ширина, мм 275	300	350	400	450	500	550	600	700	800	900	1000	1200
250 - 300													
320 - 350													
380 - 550													
580 - 600													

Рекомендованный выдвижной элемент (высота передней панели до 300 мм, от малой до средней нагрузки) *

Номинальная длина, мм	Номинальная ширина, мм 275	300	350	400	450	500	550	600	700	800	900	1000	1200
250 - 300													
320 - 350													
380 - 550													
580 - 600													

Рекомендованный выдвижной элемент, для больших нагрузок (высота передней панели до 300 мм, высокая нагрузка, например стопками тарелок) *

Номинальная длина, мм	Номинальная ширина, мм 275	300	350	400	450	500	550	600	700	800	900	1000	1200
250 - 300													
320 - 350													
380 - 550													
580 - 600													

Артикул Push to open Silent	9 246 312	9 246 315	9 246 316

* Рекомендация для стандартных случаев применения (передняя панель из ДСП 19 мм, типичная для домашнего хозяйства нагрузка), более точ рекомендации для специальных размеров передней панели и материалов можно получить в нашем онлайн-конфигураторе.

Дополнительная информация:
http://www.hettich.com/short/02d60e

Синхронизация механизма Quadro Push to open



- Рекомендуется применение при ширине корпуса более 600 мм
- Номинальная длина 250–600 мм
- Синхронизирующая штанга для нарезки под размер, до ширины корпуса 2000 мм, возможно удлинение посредством соединителя
- Не используется с направляющими частичного выдвижения Quadro

Для установки необходимы:
- 1 синхронизирующая штанга;
- 2 адаптера;
- соединитель, позволяющий минимизировать отходы при распиловке.

Изделие	Артикул	Кол-во
1 Синхронизирующая штанга	**9 236 718**	1/100 шт.
2 Адаптер, тип A	**9 219 966**	1/200 шт.
3 Соединитель	**9 221 295**	1/20 шт.

Монтажная ширина Quadro

Quadro предлагает решения для различных вариантов монтажной ширины (EB) и толщины боковины ящика (SD). Возможны следующие варианты:

SD mm	≤ 16	≤ 19
EB mm	20	23

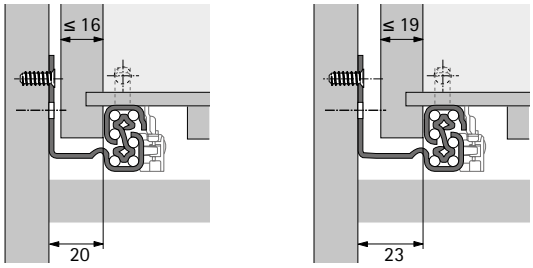

Push to open с опциональной синхронизацией

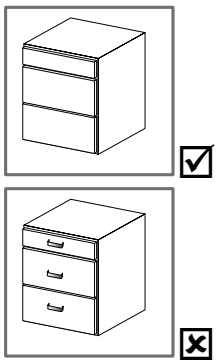

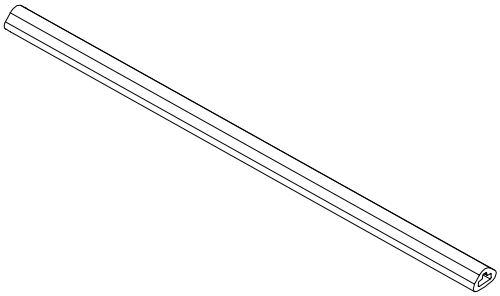

Quadro V6 Typ A
Quadro V6+ Typ A
Quadro 4D V6 Typ A

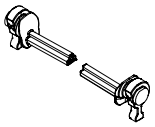

Схема мотажа

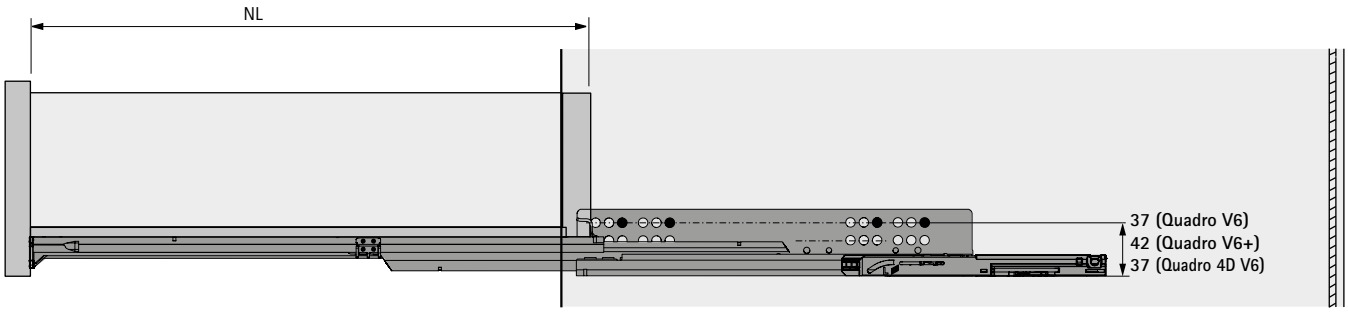

Длина штанги синхронизации

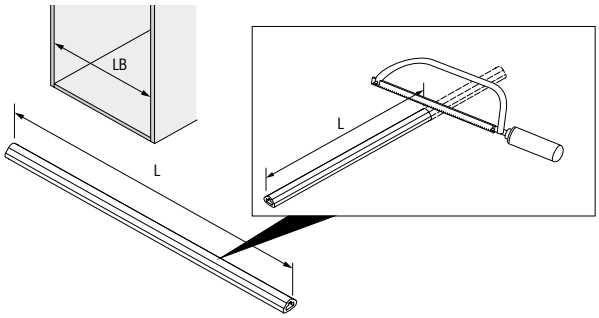

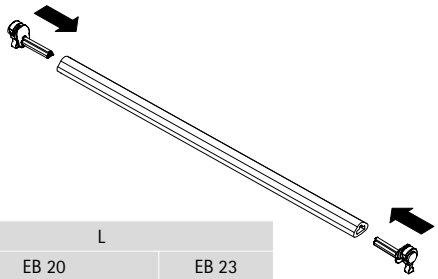

L		
EB 20		EB 23
Quadro V6 Quadro V6+	Quadro 4D V6	Quadro V6
LB - 89	LB - 93	LB - 95

Монтаж

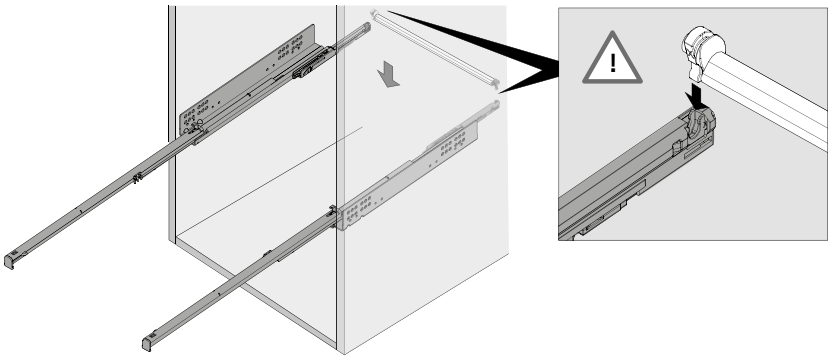

Мультисинхронизация механизма Quadro Push to open

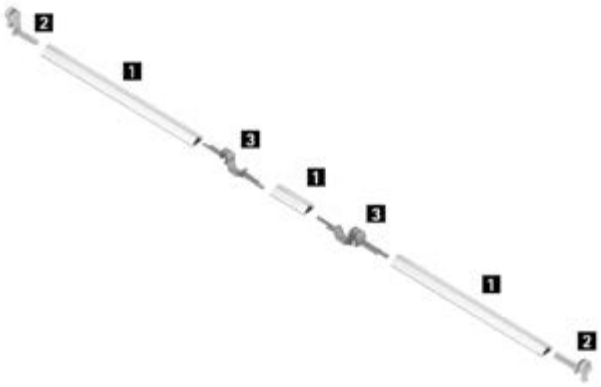

- Рекомендуется применять для двух или трех выдвижных ящиков, соединенных одной передней панелью
- Номинальная длина 250–600 мм
- Синхронизирующая штанга, длина 2000 мм
- Не используется с направляющими частичного выдвижения Quadro

Для установки необходимы:
- 1 синхронизирующая штанга;
- 2 адаптера;
- 2 двусторонних адаптера.

Изделие	Артикул	Кол-во
1 Синхронизирующая штанга	**9 236 718**	1/100 шт.
2 Адаптер, тип A	**9 219 966**	1/200 шт.
3 Адаптер двусторонний, тип A	**9 236 526**	1/20 шт.

Монтажная ширина Quadro

Quadro предлагает решения для различных вариантов монтажной ширины (EB) и толщины боковины ящика (SD). Возможны следующие варианты:

SD mm	≤ 16	≤ 19
EB mm	20	23

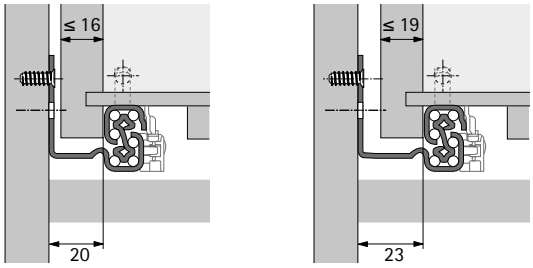

Push to open с опциональной синхронизацией

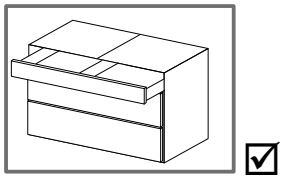

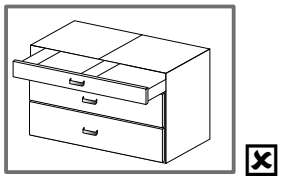

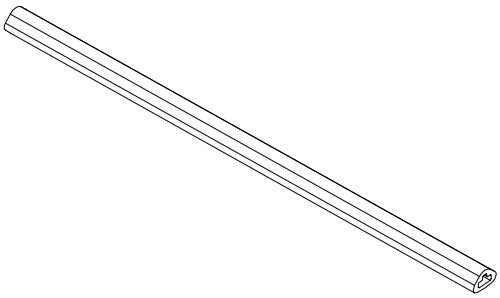

Quadro V6
Quadro 4D V6
Quadro V6+

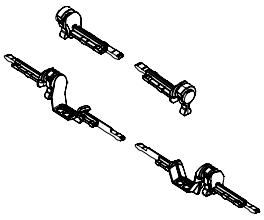

Схема мотажа

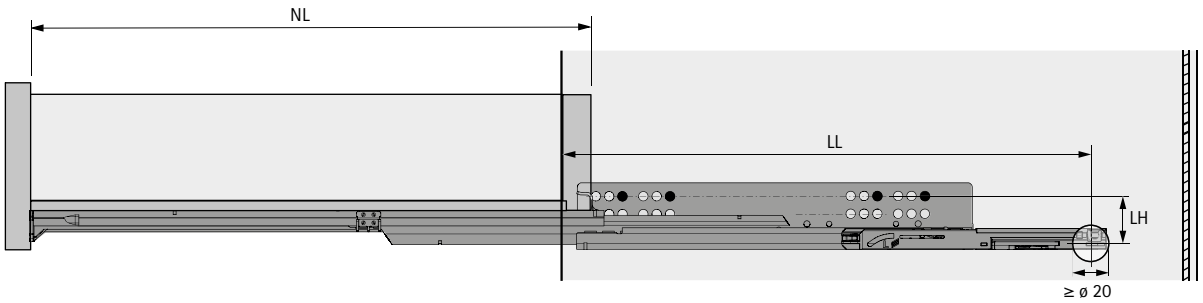

Монтажная схема

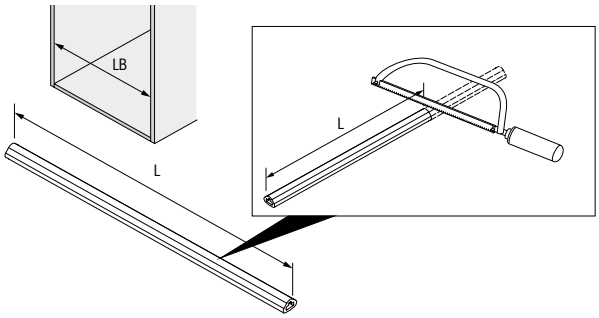

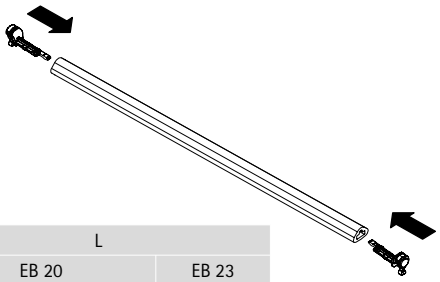

L		
EB 20		EB 23
Quadro V6 Quadro V6+	Quadro 4D V6	Quadro V6
LB - 89	LB - 93	LB - 95

Монтаж

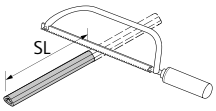

SL = 2 x KD + 2 x EB - 6

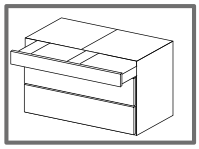

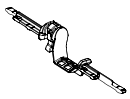

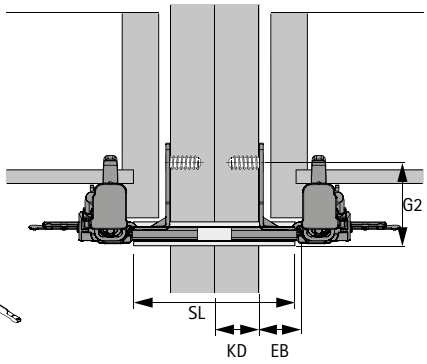

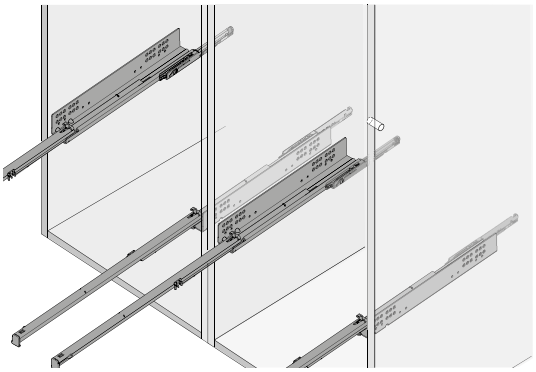

Монтажная схема

	Quadro V6													
NL mm	250	300	320	350	380	400	420	450	480	500	520	550	580	600
LL mm	246	294	294	339	378	378	408	408	432	432	474	474	480	480

	Quadro 4D V6													
NL mm	250	300	320	350	380	400	420	450	480	500	520	550	580	600
LL mm	246	294	294	339	378	378	408	408	474	474	474	474	480	480

	Quadro V6+													
NL mm				350	380	400	420	450	480	500	520	550	580	600
LL mm				346	376	389	389	421	421	485	485	485	549	549

	G2 mm
Quadro V6	40
Quadro 4D V6	40
Quadro V6+	46

	LH mm
Quadro V6	33
Quadro 4D V6	33
Quadro V6+	38

Направляющие частичного выдвижения Quadro 25, насадной монтаж

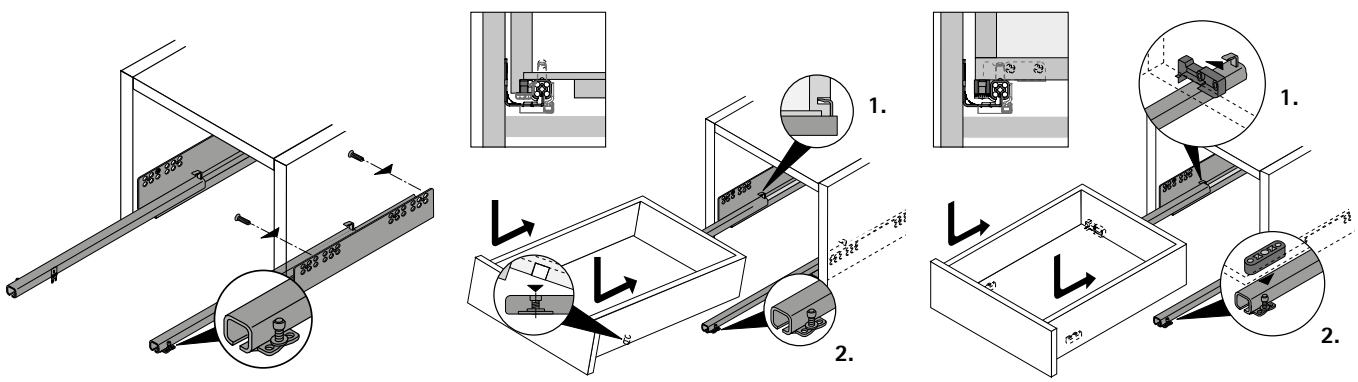

Направляющие частичного выдвижения Quadro 25, надвижной монтаж

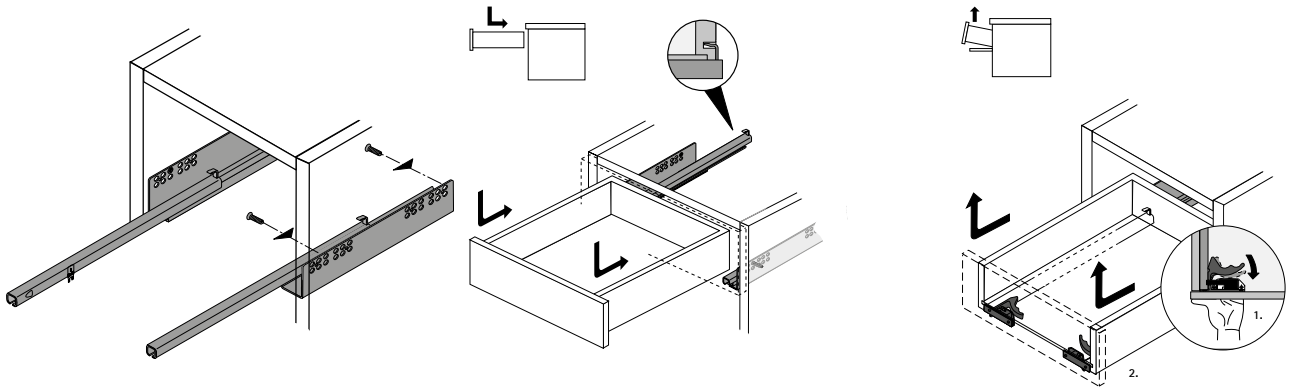

Направляющая полного выдвижения Quadro V6, насадной монтаж

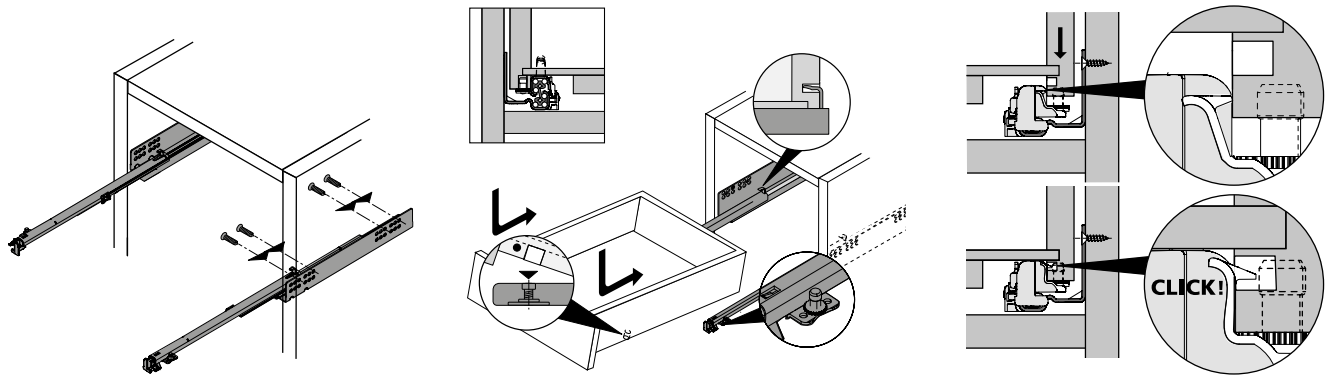

Направляющие полного выдвижения Quadro V6, надвижной монтаж

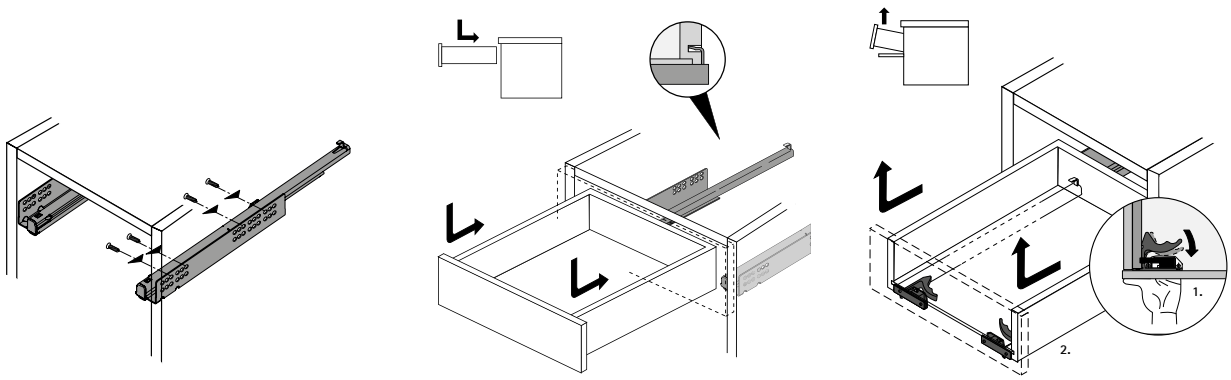

Направляющие полного выдвижения Quadro V6+, надвижной монтаж

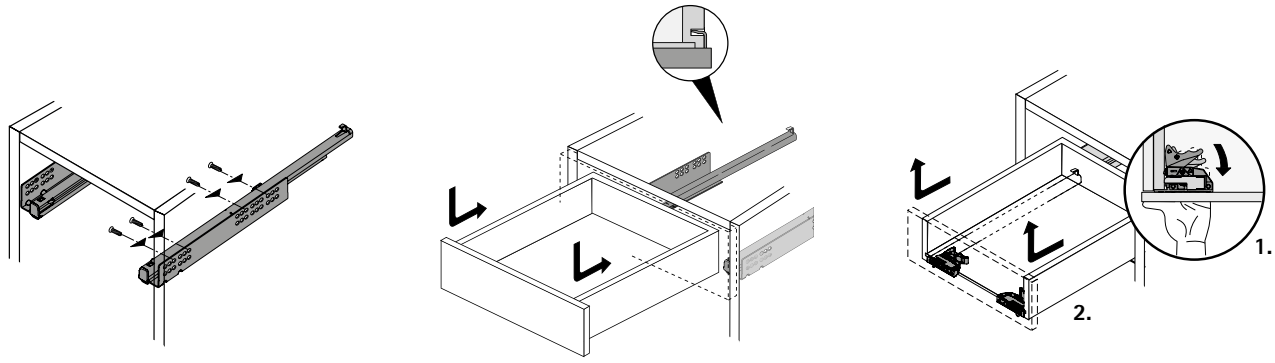

Направляющие полного выдвижения Quadro 4D V6, надвижной монтаж

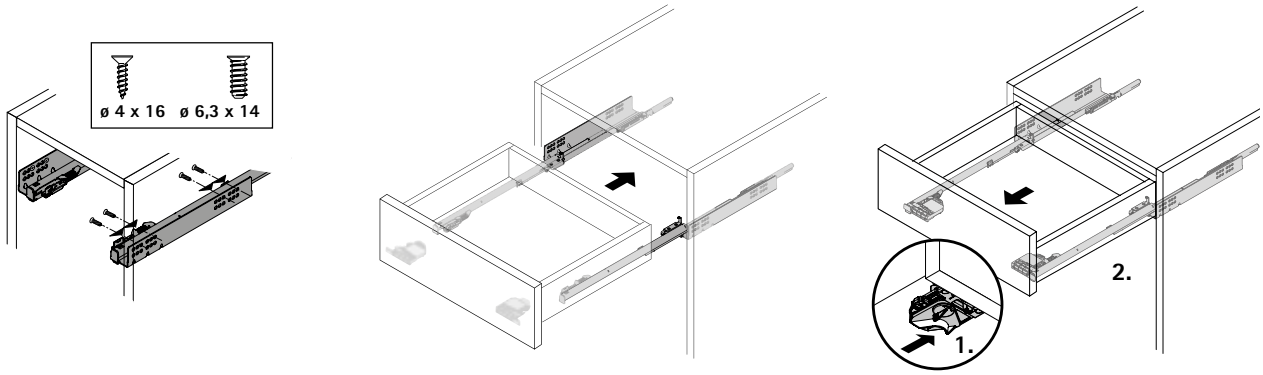

Направляющие частичного выдвижения Quadro 40 для насадного монтажа под днищем

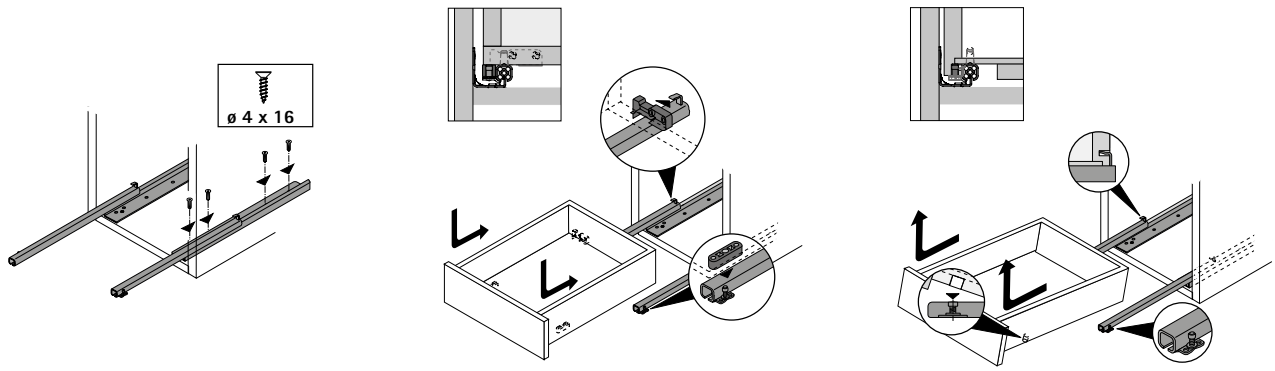

Направляющие Quadro V6 полного выдвижения для установки на нижнюю панель, для надвижного монтажа

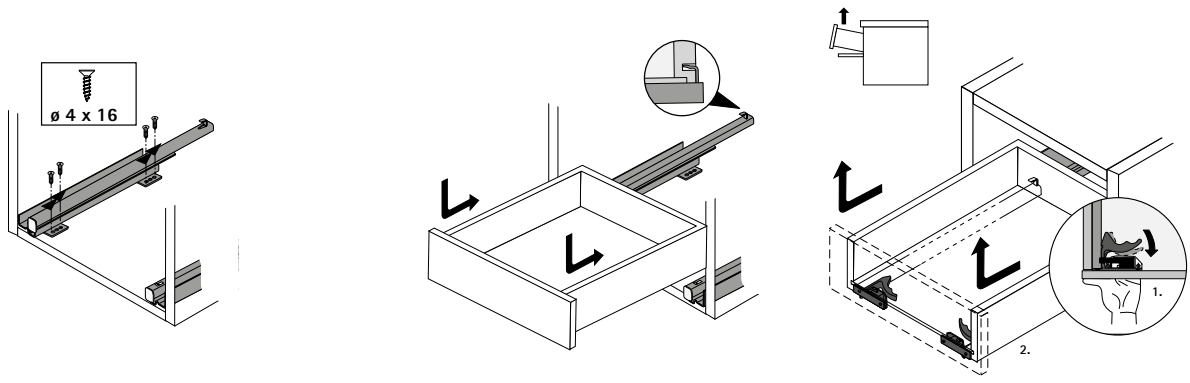

Фиксатор для деревянных ящиков с полозковым днищем (частичное выдвижение Quadro 25 / полное выдвижение Quadro V6)

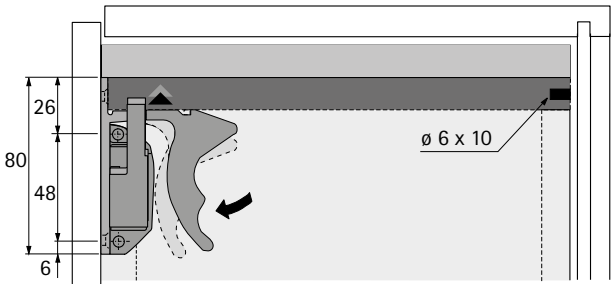

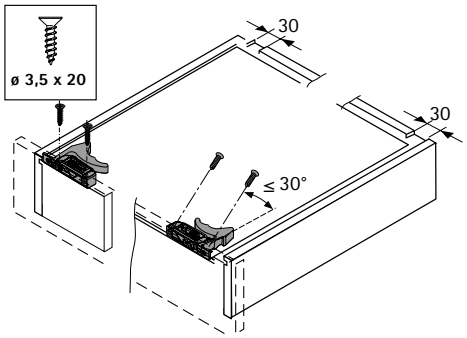

Фиксатор для деревянных ящиков с полозковым днищем (полное выдвижение Quadro V6+)

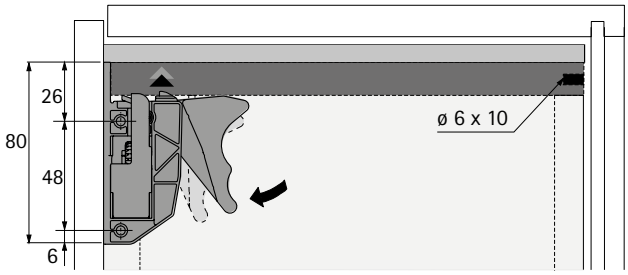

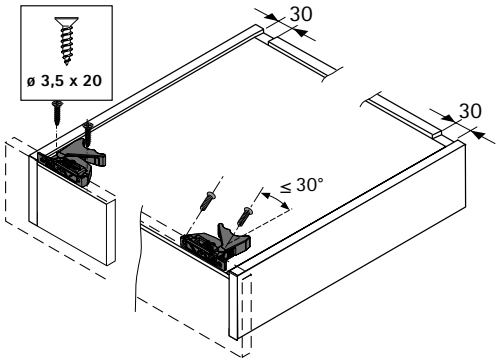

Фиксаторы для выдвижных полок / деревянных ящиков без передней панели с днищем заподлицо (Quadro 25 и Quadro V6)

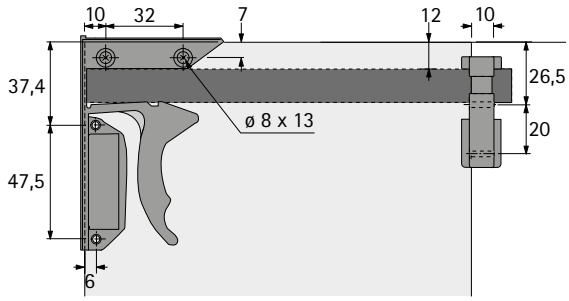

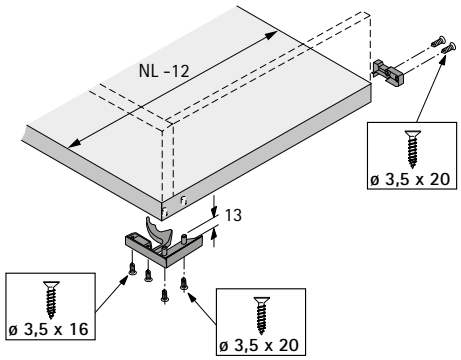

Фиксация выдвижной полки (Quadro V6, Quadro V6+)

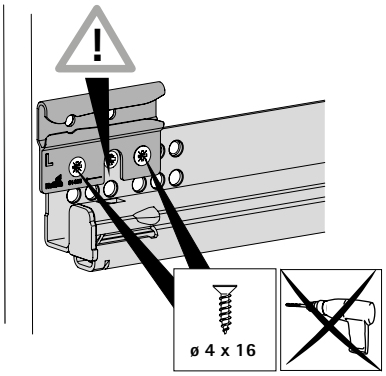

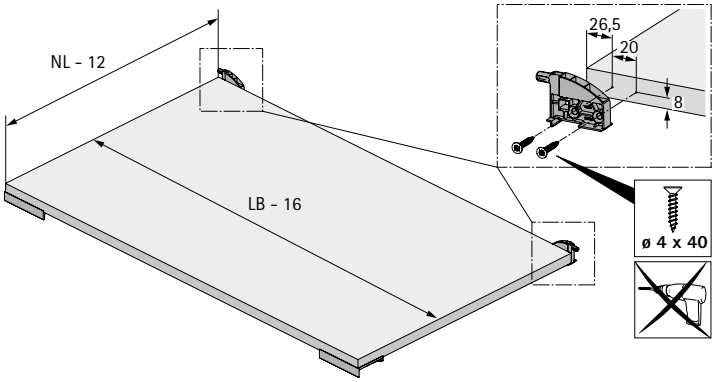

Предохранитель от демонтажа для деревянных ящиков, насадной монтаж (частичное выдвижение Quadro 25)

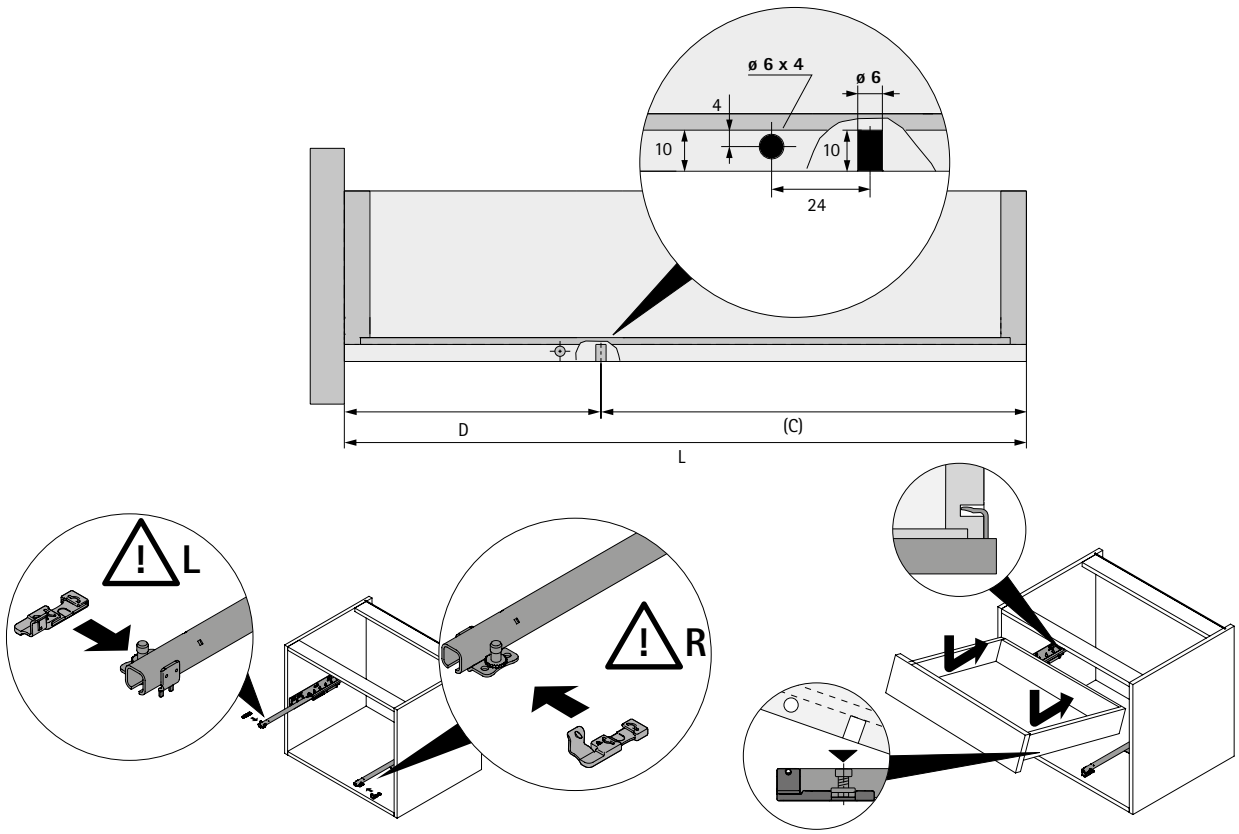

Фиксатор и регулировка наклона для деревянных ящиков с полозковым днищем (полное выдвижение Quadro 4D и V6)

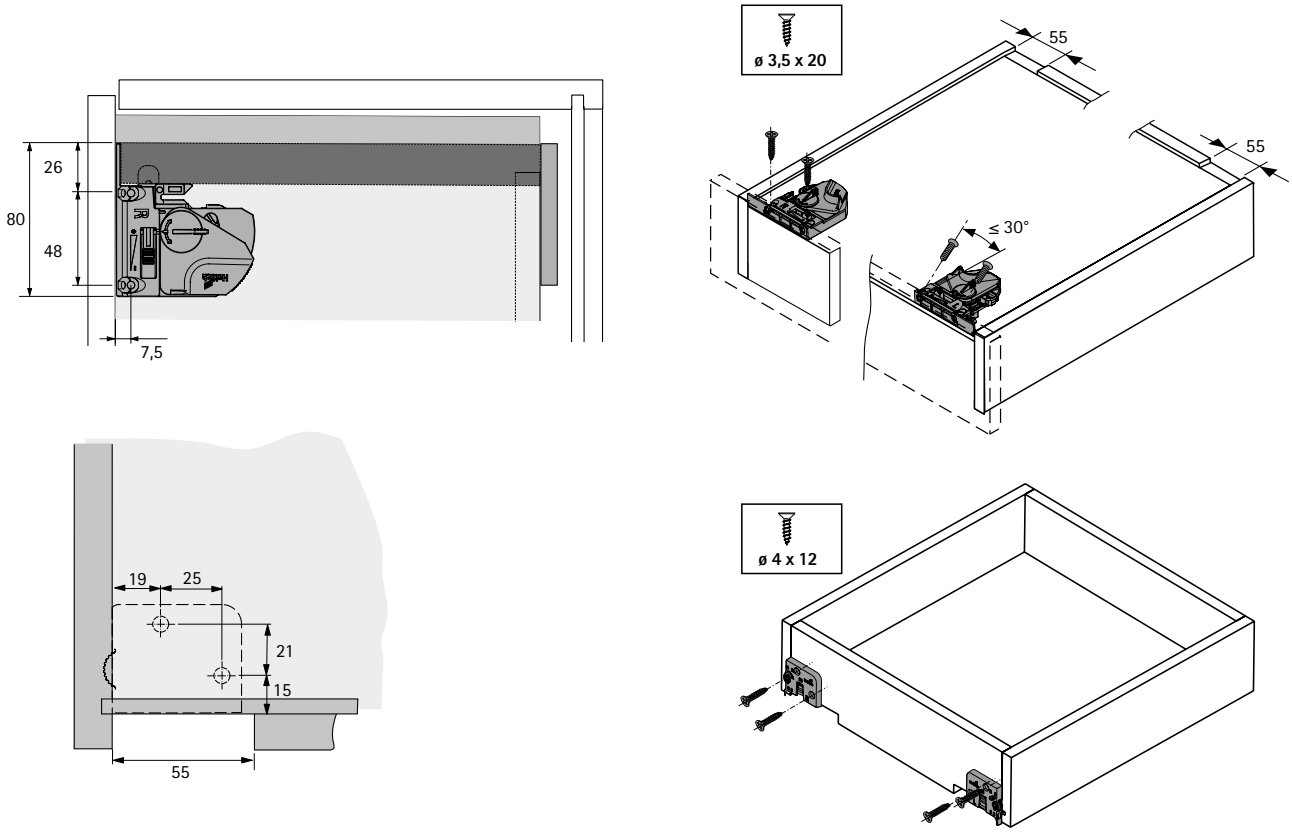

Push to open Silent (Quadro 4D V6 с демпфером Silent System)

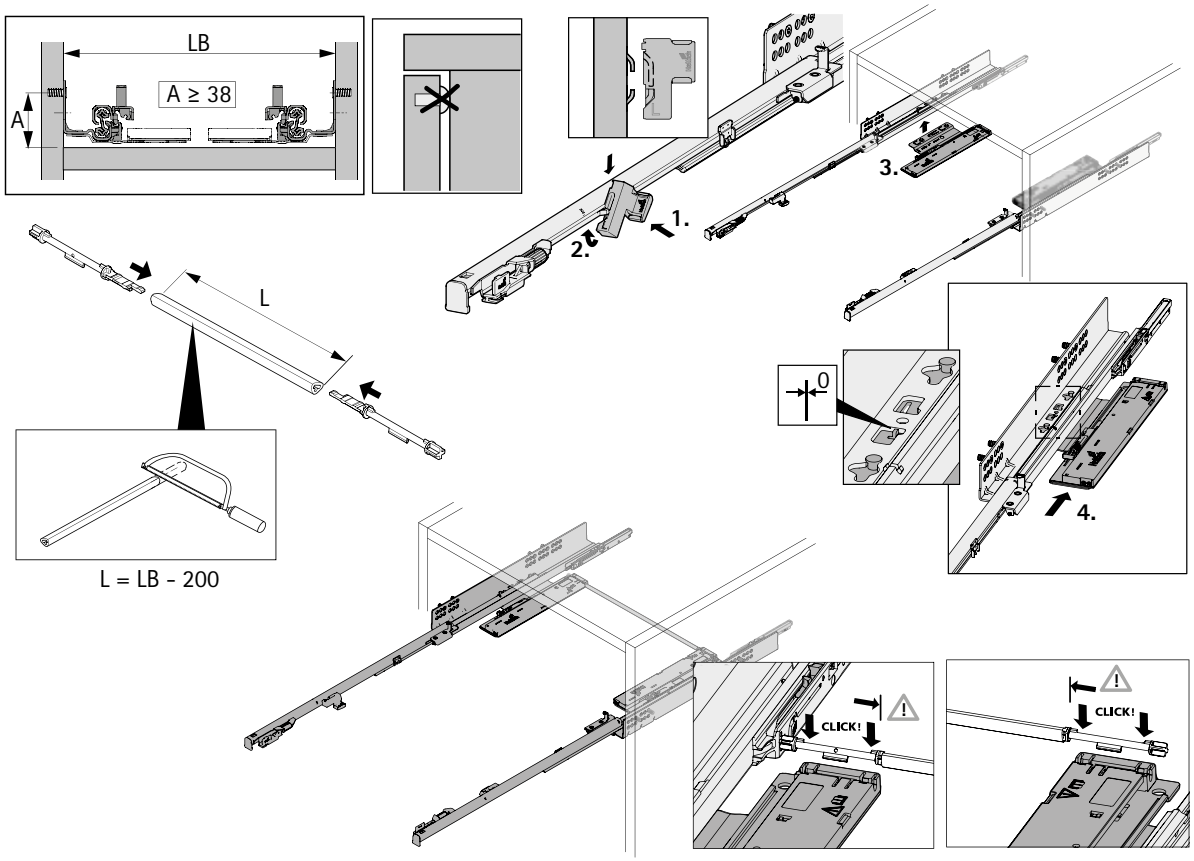

Направляющие частичного выдвижения Quadro 25, насадной монтаж: регулировка передней панели выдвижного ящика

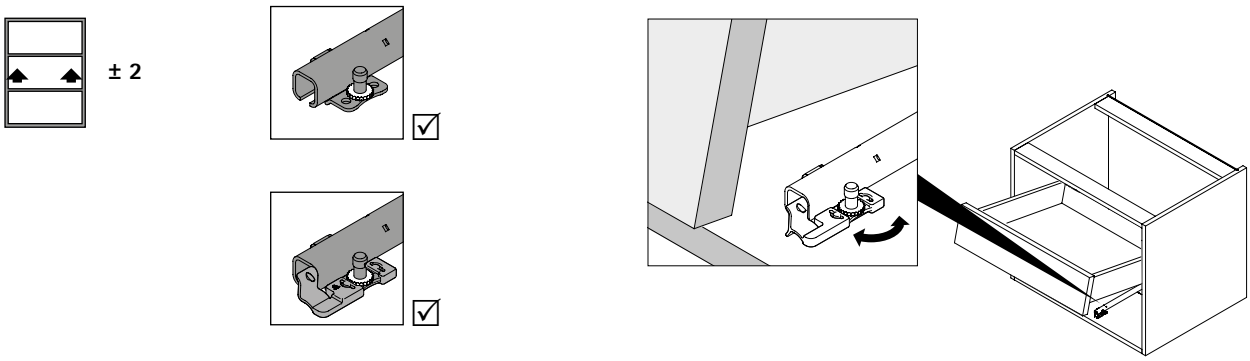

Направляющие полного выдвижения Quadro V6, насадной монтаж: регулировка передней панели выдвижного ящика

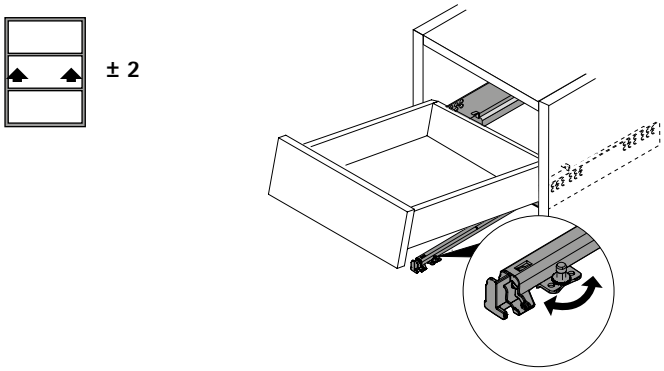

Направляющие частичного выдвижения Quadro 25 / полного выдвижения Quadro V6, надвижной монтаж: регулировка передней панели ящика

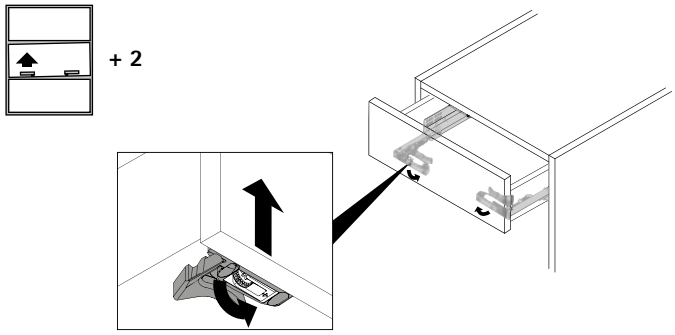

Направляющие полного выдвижения Quadro V6+, надвижной монтаж: регулировка передней панели ящика

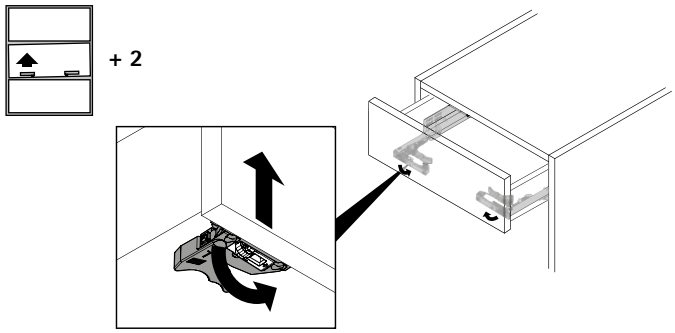

Направляющие полного выдвижения Quadro 4D V6: регулировка передней панели ящика

http://www.hettich.com/short/138131

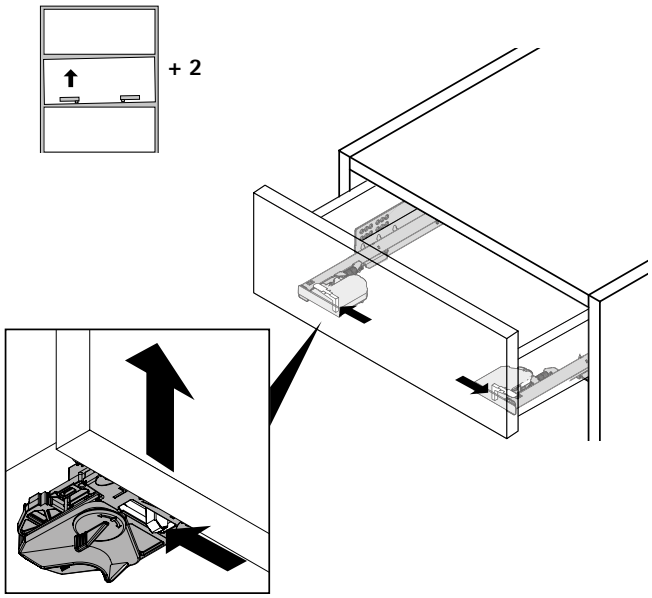

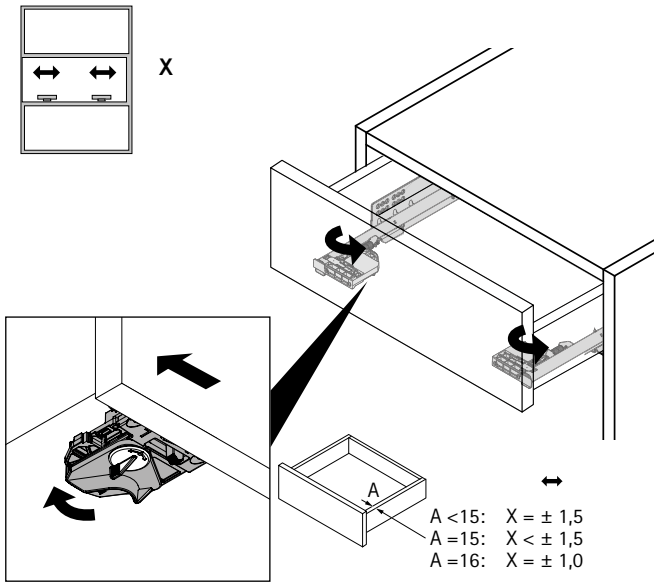

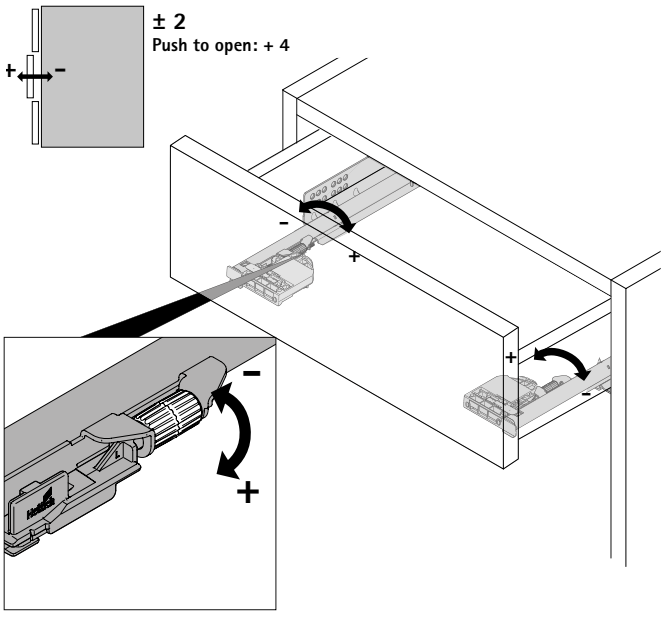

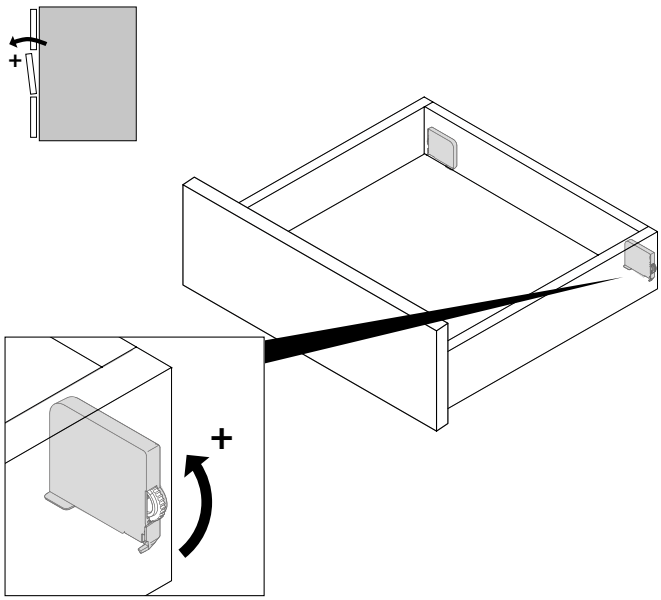

- **BlueJig Quadro EB 20 Start, EB 20, Quadro 4D**
- **Для крепления Quadro, Quadro 4D к деревянным выдвижным ящикам**

BlueJig Quadro EB 20 Start / BlueJig Quadro EB 20 / BlueJig Quadro 4D





Quadro EB 20 Start
- Для сверления отверстия под С-образный крюк с направляющими Quadro для деревянных выдвижных ящиков
- Для разметки отверстий ø 8 мм для соединителей в выдвижных полках / деревянных ящиках с днищем заподлицо
- Пластик черного цвета с кондукторной втулкой из закаленной стали
- Спиральные сверла заказываются отдельно

Quadro EB 20 / Quadro 4D
- Для сверления отверстия под С-образный крюк с направляющими Quadro для деревянных выдвижных ящиков
- Установлены
  - Крепления для деревянных выдвижных ящиков и выдвижных полок
  - С-образный крюк для крепления направляющей к задней стенке
  - Задний держатель
  - Присадка на передней панели
  - Регулировка угла наклона сзади
- Алюминий с кондукторными втулками из закаленной стали
- Спиральные сверла заказываются отдельно

Ссылка на страницу
- Принадлежности, спиральное сверло, см. стр. 2043

Изделие	Артикул	Кол-во
1 BlueJig Quadro EB 20 Start	**9 084 515**	1 шт.
2 BlueJig Quadro EB 20 / BlueJig Quadro 4D	**0 044 777**	1 шт.

Деревянные выдвижные ящики с полозковым днищем

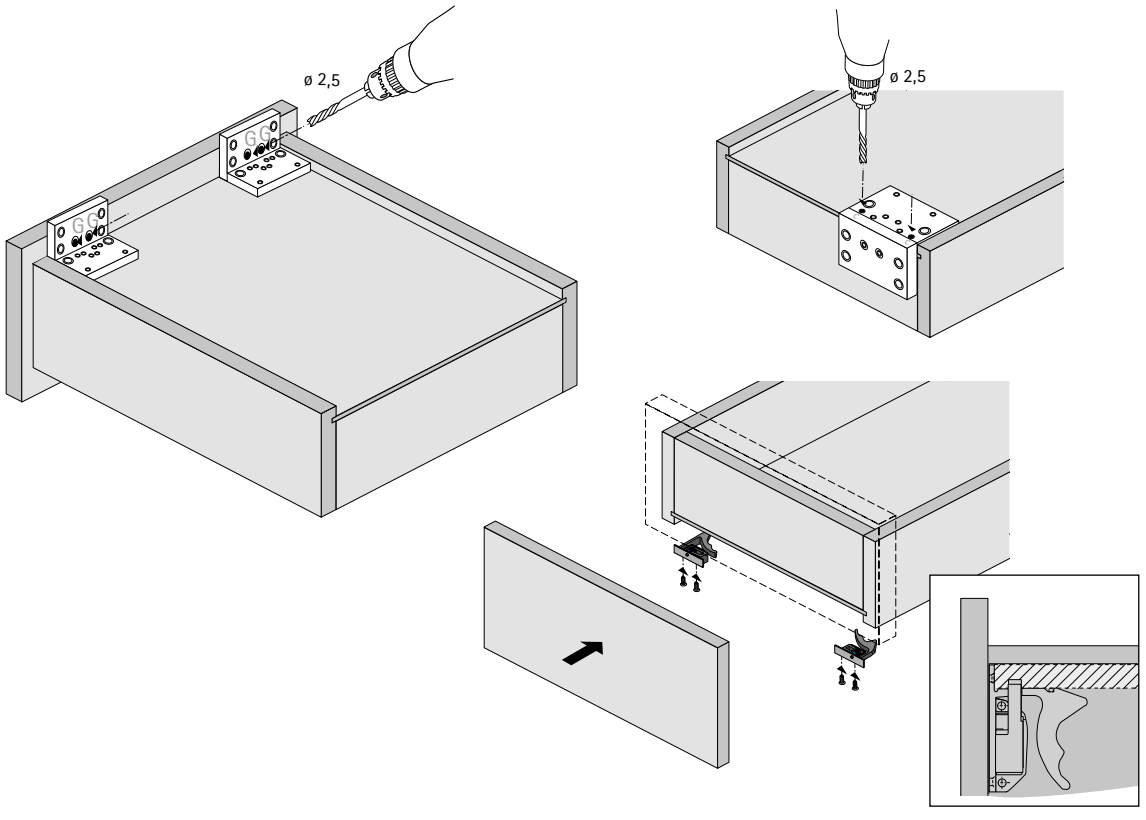

- **BlueJig Quadro EB 20 Start, EB 20, Quadro 4D**
- **Для крепления Quadro, Quadro 4D к деревянным выдвижным ящикам**

Деревянные выдвижные ящики с полозковым днищем

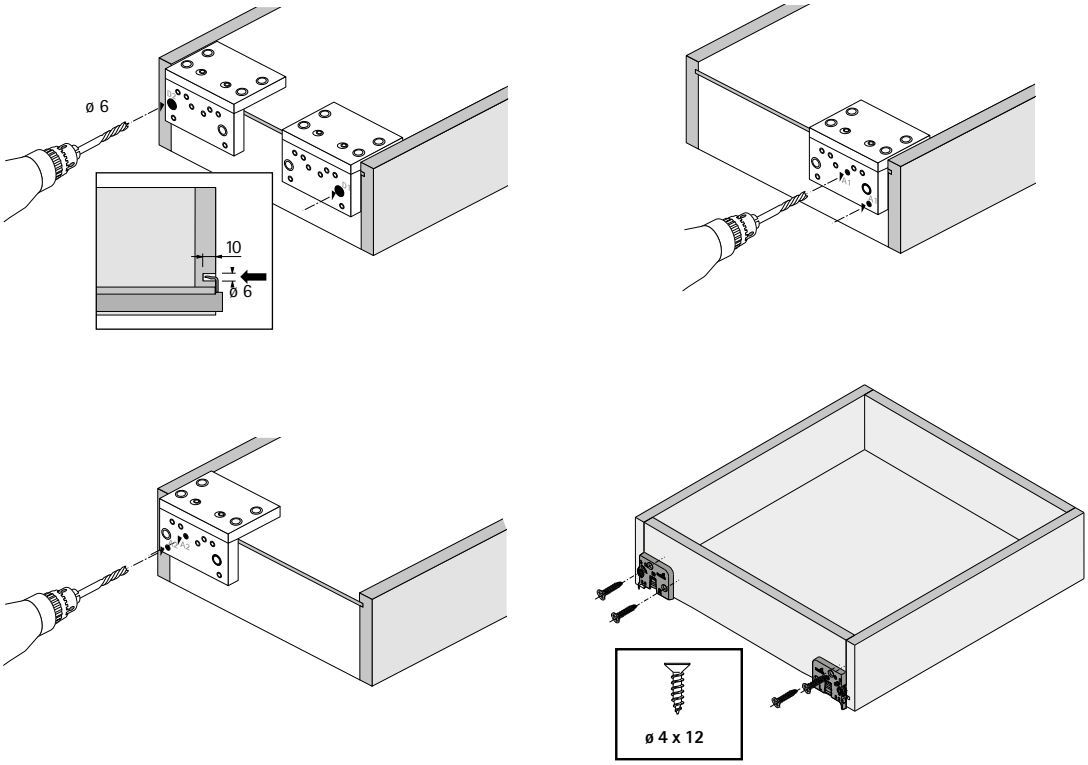

Деревянные выдвижные ящики с днищем заподлицо / откидным днищем

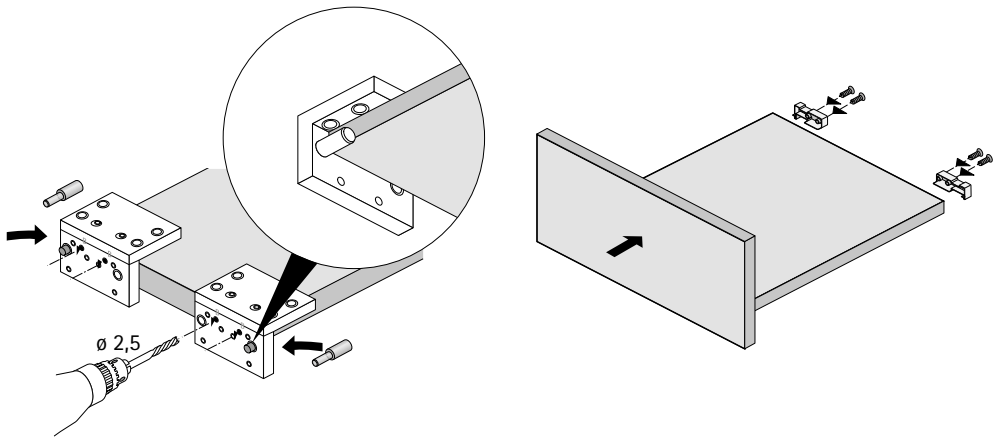



Умная техника — высокое качество

Шариковые направляющие Hettich гарантируют легкость хода и оптимальную горизонтальную стабильность. Закаленные стальные шарики в рубашке из шумогасящего пластика гарантируют многие годы надежной, не требующей обслуживания эксплуатации в любой области применения. Шариковые направляющие можно использовать для частичного, полного и сверхполного выдвижения, это оптимальное решение для высоких требований в офисе, жилых помещениях и спальнях.



Направляющие частичного выдвижения
Универсальность использования, допустимая нагрузка до 12 кг



Направляющие полного выдвижения
Легкий ход и эргономичный доступ к содержимому ящика, допустимая нагрузка до 136 кг



Направляющие сверхполного выдвижения
Все внутреннее пространство в поле зрения, допустимая нагрузка до 90 кг



Шариковые направляющие для монтажа в паз
Обзор ассортимента / сравнение технических характеристик **1242**



Шариковые направляющие для бокового монтажа
Обзор ассортимента / сравнение технических характеристик **1243 – 1245**



Шариковые направляющие для накладного монтажа
Обзор ассортимента / сравнение технических характеристик **1245**

Техническая информация **1264 – 1265**
Критерии качества **1290**



Монтажные приспособления **1980 – 1981**

	KA 1730	KA 270	KA 290
			
Страница	1246 - 1247	1248 - 1249	1250 - 1251
Описание	Направляющие частичного открывания	Направляющие частичного открывания	Направляющие сверхполного выдвижения
Допустимая нагрузка	10 кг	12 кг	20 кг
Длина выдвижных ящиков	155–550 мм	230–550 мм	200–550 мм
Монтаж	Паз 17 мм	Паз 27 мм	Паз 27 мм

KA 4532, демпфер Silent System	KA 4532 Push to open	KA 5632	KA 5632, функция Stop Control
			
1252	1253	1254	1255
Направляющие полного выдвижения со встроенным демпфером, разъемные	Направляющие полного выдвижения со встроенным механизмом открывания, разъемные	Направляющие полного выдвижения, разъемные	Направляющие полного выдвижения с функцией самозакрывания, разъемные
35 кг	35 кг	45 кг	40 кг
300–700 мм	300–700 мм	250–700 мм	300–700 мм
Боковой монтаж	Боковой монтаж	Боковой монтаж	Боковой монтаж

	KA 5332	KA 4932	KA 4620
			
Страница	1256	1257	1258
Описание	Направляющие полного выдвижения, разъемные	Направляющие сверхполного выдвижения, разъемные	Направляющие сверхполного выдвижения для установочной ширины 19 мм, разъемные
Допустимая нагрузка	30 кг	60 кг	90 кг
Длина выдвижных ящиков	250–550 мм	250–700 мм	300–700 мм
Монтаж	Боковой монтаж	Боковой монтаж	Боковой монтаж

KA 3320	KA 4532 AM, демпфер Silent System	KA 4532 AM Push to open	KA 4932 AM
			
1259	1260	1261	1262
Направляющие полного выдвижения для монтажной ширины 19 мм	Направляющие полного выдвижения со встроенным демпфером, разъемные	Направляющие полного выдвижения, разъемные	Направляющие сверхполного выдвижения, разъемные
136 кг	35 кг	35 кг	60 кг
310–910 мм	300–700 мм	300–700 мм	350–600 мм
Боковой монтаж	Накладной монтаж	Накладной монтаж	Накладной монтаж

- **Направляющие частичного выдвижения KA 1730 для монтажа в паз**
- **Допустимая нагрузка 10 кг**





- Направляющие частичного выдвижения с ограничителем выдвижения и защитой от выкатывания
- Направляющая и сепаратор шарикоподшипника представляют собой комплектный неразборный элемент
- Легкость хода и высокая горизонтальная стабильность благодаря точности направления движения
- С дополнительным держателем передней панели ящика длиной от 430 мм
- Для ящиков с полозковым днищем, днищем с четвертью или заподлицо
- Нагрузочная способность соответствует стандарту EN 15338, уровень 1
- Оцинкованная сталь

Шариковая направляющая KA 1730, паз 17 мм

Номинальная длина, мм	Длина ящика SL, мм	Потеря выдвижения EL, мм	Расстояние между отверстиями b1 мм	Межосевое расстояние C, мм	Роликовая направляющая, мм	Направляющая выдвижного ящика, мм	**Артикул**	Кол-во
200	155 - 210	32	96	101	150	133	**0 079 054**	1/20 компл.
250	185 - 260	44	128	132	182	164	**0 079 055**	1/20 компл.
300	185 - 305	44	128	153	182	185	**0 030 765**	1/20 компл.
330	220 - 340	56	160	178	214	210	**0 066 933**	1/20 компл.
350	220 - 355	56	160	185	214	217	**0 071 835**	1/20 компл.
380	250 - 390	68	192	209	246	241	**0 071 836**	1/20 компл.
400	250 - 410	68	192	217	246	249	**0 030 766**	1/20 компл.
430	430	86	224	398	278	430	**0 079 056**	1/20 компл.
450	450	86	224	418	278	450	**0 030 767**	1/20 компл.
480	480	98	256	448	310	480	**0 079 057**	1/20 компл.
500	500	98	256	468	310	500	**0 030 768**	1/20 компл.
550	550	110	288	518	342	550	**0 030 769**	1/20 компл.

Монтажная схема

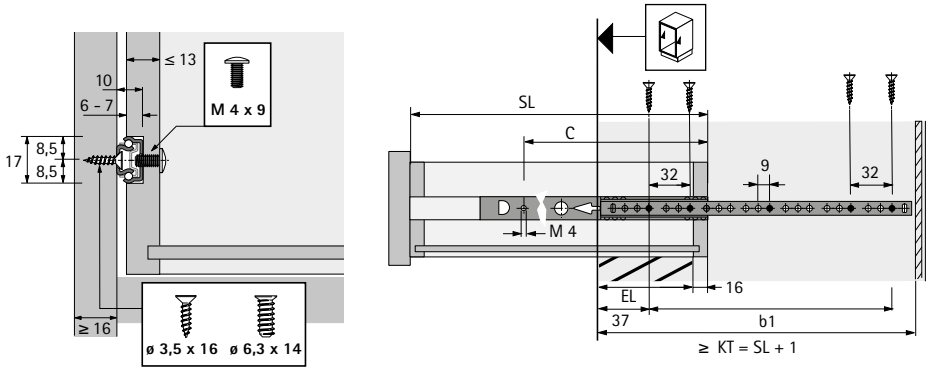

Дополнительно

- Техническая информация, см. стр. 1264 - 1265
- Принадлежности, см. стр. 1270 - 1289

Направляющие для деревянных ящиков

- **Направляющие частичного выдвижения КА 1730 для монтажа в паз**
- **Допустимая нагрузка 10 кг**





- Направляющие частичного выдвижения с ограничителем выдвижения и защитой от выкатывания
- Направляющая и сепаратор шарикоподшипника представляют собой комплектный неразборный элемент
- Легкость хода и высокая горизонтальная стабильность благодаря точности направления движения
- С дополнительным держателем передней панели ящика длиной от 430 мм
- Для ящиков с полозковым днищем, днищем с четвертью или заподлицо
- Допустимая нагрузка по EN 15338, уровень 1
- Оцинкованная сталь

Шариковая направляющая КА 1730, паз 17 мм

Номинальная длина, мм	Длина ящика SL, мм	Потеря выдвижения EL, мм	Расстояние между отверстиями b1, мм	Межосевое расстояние C, мм	Роликовая направляющая, мм	Направляющая выдвижного ящика, мм	**Артикул №**	Кол-во
Без держателя передней панели								
200	155 - 210	32	96	101	150	133	**1 008 087**	100 компл.
250	185 - 260	44	128	132	182	164	**1 008 088**	100 компл.
300	185 - 305	44	128	153	182	185	**1 007 441**	100 компл.
330	220 - 340	56	160	178	214	210	**1 008 089**	100 компл.
350	220 - 355	56	160	185	214	217	**1 007 442**	100 компл.
380	250 - 390	68	192	209	246	241	**1 008 090**	100 компл.
400	250 - 410	68	192	217	246	249	**1 007 443**	100 компл.
500	310 -520	98	256	278	310	310	**1 039 848**	75 компл.
С держателем передней панели								
430	430	86	224	398	278	430	**1 007 431**	75 компл.
450	450	86	224	418	278	450	**1 007 432**	75 компл.
480	480	98	256	448	310	480	**1 007 433**	75 компл.
500	500	98	256	468	310	500	**1 007 434**	75 компл.
550	550	110	288	518	342	550	**1 007 435**	75 компл.

Монтажная схема

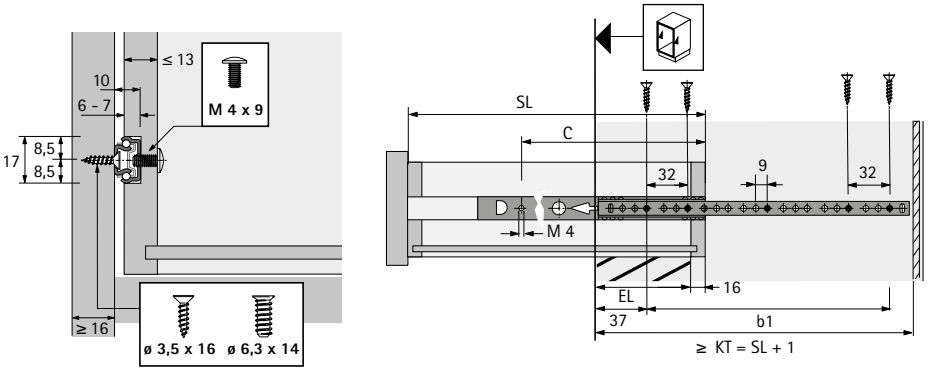

Дополнительно

- Техническая информация, см. стр. 1264 - 1265
- Принадлежности, см. стр. 1270 - 1289

- **Направляющие частичного выдвижения KA 270 для монтажа в паз**
- **Допустимая нагрузка 12 кг**





- Направляющие частичного выдвижения с ограничителем выдвижения и защитой от выкатывания
- Направляющая и сепаратор шарикоподшипника представляют собой комплектный неразборный элемент
- Легкость хода и высокая горизонтальная стабильность благодаря точности направления движения
- Для ящиков с полозковым днищем, днищем с четвертью или заподлицо
- Нагрузочная способность соответствует стандарту EN 15338, уровень 1
- Оцинкованная сталь

Шариковая направляющая KA 270, паз 27 мм

Номинальная длина, мм	Длина ящика SL, мм	Потеря выдвижения EL, мм	Расстояние между отверстиями b1 мм	Межосевое расстояние C, мм	Роликовая направляющая, мм	Направляющая выдвижного ящика, мм	**Артикул**	Кол-во
350	230 - 350	56	160	190	214	222	**0 025 155**	1/10 компл.
550	350 - 550	80	288	296	342	328	**0 025 156**	1/10 компл.

Монтажная схема

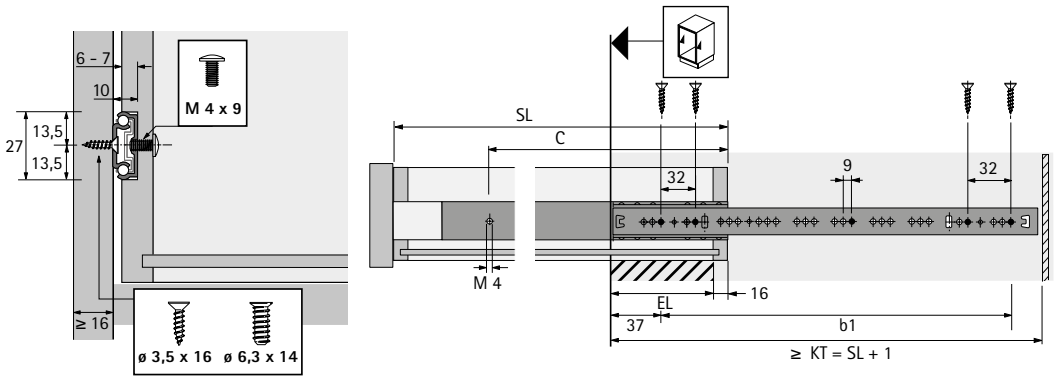

Дополнительно

- Техническая информация, см. стр. 1264 - 1265
- Принадлежности, см. стр. 1270 - 1289

- **Направляющие частичного выдвижения KA 270 для монтажа в паз**
- **Допустимая нагрузка 12 кг**





- Направляющие частичного выдвижения с ограничителем выдвижения и защитой от выкатывания
- Направляющая и сепаратор шарикоподшипника представляют собой комплектный неразборный элемент
- Легкость хода и высокая горизонтальная стабильность благодаря точности направления движения
- Для ящиков с полозковым днищем, днищем с четвертью или заподлицо
- Допустимая нагрузка по EN 15338, уровень 1
- Оцинкованная сталь

Шариковая направляющая KA 270, паз 27 мм

Номинальная длина, мм	Длина ящика SL, мм	Потеря выдвижения EL, мм	Расстояние между отверстиями b1, мм	Межосевое расстояние C, мм	Роликовая направляющая, мм	Направляющая выдвижного ящика, мм	**Артикул №**	Кол-во
300	215 – 300	55	160	165	214	197	**1 005 988**	50 компл.
350	230 - 350	56	160	190	214	222	**1 005 837**	50 компл.
400	250 – 400	55	192	215	246	247	**1 005 969**	50 компл.
450	280 – 450	67	224	246	278	278	**1 005 910**	50 компл.
500	315 – 500	67	256	271	310	303	**1 005 850**	50 компл.
550	350 - 550	80	288	296	342	328	**1 005 911**	50 компл.

Монтажная схема

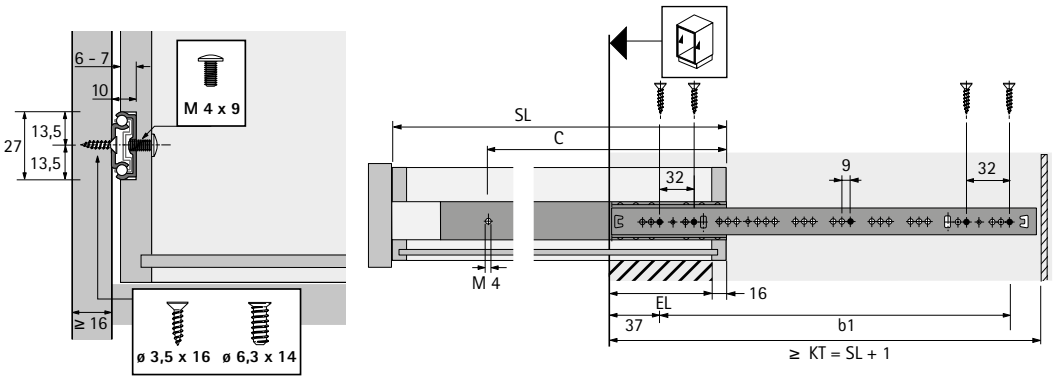

Дополнительно

- Техническая информация, см. стр. 1264 - 1265
- Принадлежности, см. стр. 1270 - 1289

- **Направляющие сверхполного выдвижения KA 290 для монтажа в паз**
- **Допустимая нагрузка 20 кг**





- Направляющие сверхполного выдвижения с ограничителем выдвижения и защитой от выкатывания
- Направляющая и сепаратор шарикоподшипника представляют собой комплектный неразборный элемент
- Легкость хода и высокая горизонтальная стабильность благодаря точности направления движения
- Для ящиков с полозковым днищем, днищем с четвертью или заподлицо
- Нагрузочная способность соответствует стандарту EN 15338, уровень 1
- Оцинкованная сталь

Шариковая направляющая KA 290, паз 27 мм

Номинальная длина, мм	Длина ящика SL, мм	Направляющие сверхполного выдвижения OE, мм	Расстояние между отверстиями b1 мм	Межосевое расстояние C, мм	Роликовая направляющая, мм	Направляющая выдвижного ящика, мм	**Артикул**	Кол-во
250	200 - 310	24	192	165	246	197	**0 026 561**	1/5 компл.
310	310 - 450	24	256	271	310	303	**0 026 562**	1/5 компл.
450	450 - 550	40	256	296	310	328	**0 026 578**	1/5 компл.

Монтажная схема

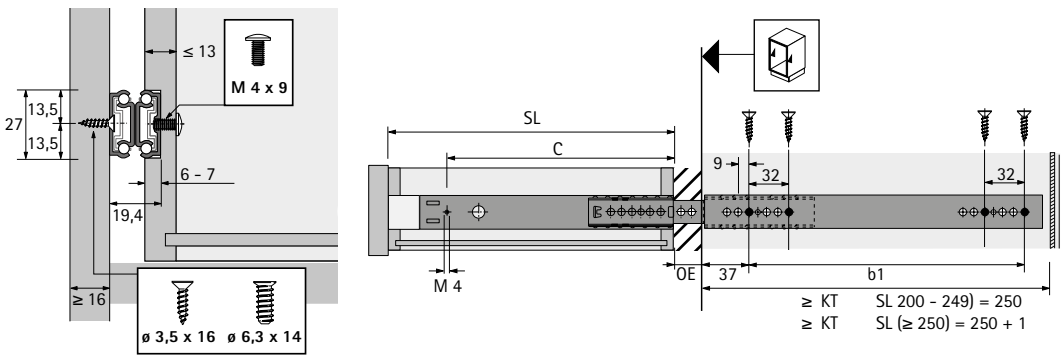

Дополнительно

- Техническая информация, см. стр. 1264 - 1265
- Принадлежности, см. стр. 1270 - 1289

- **Направляющие сверхполного выдвижения KA 290 для монтажа в паз**
- **Допустимая нагрузка 20 кг**





- Направляющие сверхполного выдвижения с ограничителем выдвижения и защитой от выкатывания
- Направляющая и сепаратор шарикоподшипника представляют собой комплектный неразборный элемент
- Легкость хода и высокая горизонтальная стабильность благодаря точности направления движения
- Для ящиков с полозковым днищем, днищем с четвертью или заподлицо
- Допустимая нагрузка по EN 15338, уровень 1
- Оцинкованная сталь

Шариковая направляющая KA 290, паз 27 мм

Номинальная длина, мм	Длина ящика SL, мм	Направляющие сверхполного выдвижения OE, мм	Расстояние между отверстиями b1, мм	Межосевое расстояние C, мм	Роликовая направляющая, мм	Направляющая выдвижного ящика, мм	**Артикул №**	Кол-во
250	200 - 310	24	192	165	246	197	**1 006 402**	25 компл.
310	310 - 450	24	256	271	310	303	**1 005 934**	25 компл.
450	450 - 550	40	256	296	310	328	**1 006 717**	25 компл.

Монтажная схема

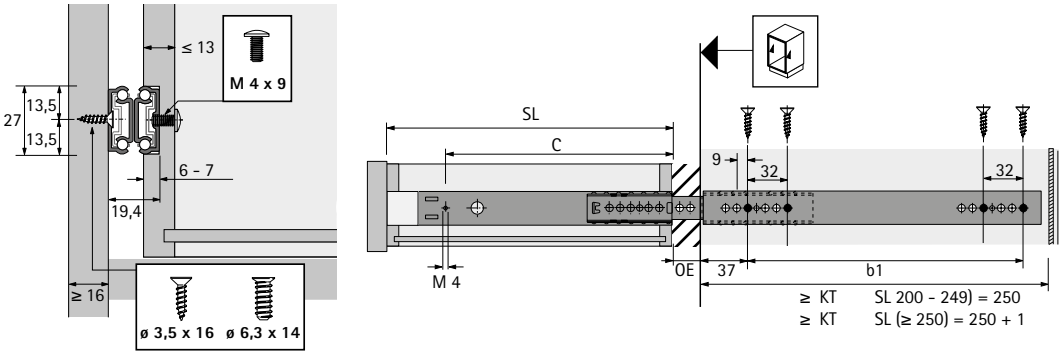

Дополнительно

- Техническая информация, см. стр. 1264 - 1265
- Принадлежности, см. стр. 1270 - 1289

- **Направляющие полного выдвижения KA 4532 с демпфером Silent System для бокового монтажа**
- **Допустимая нагрузка 35 кг**





- **Silent System** – благодаря встроенному демпферу выдвижной ящик закрывается тихо и мягко
- С помощью рычага разблокировки ящик можно вынуть из направляющих, достать и установить обратно
- Легкость хода и высокая горизонтальная стабильность благодаря точности направления движения
- Для ящиков с полозковым днищем, днищем с четвертью или заподлицо
- Нагрузочная способность соответствует стандарту EN 15338, уровень 2
- Сталь оцинкованная, поверхность голубая пассивированная

Шариковая направляющая KA 4532 с демпфером Silent System, монтажная ширина 12,7 мм

Номинальная длина / длина ящика NL, мм	Минимальная глубина корпуса KT, мм	Расстояние между отверстиями b1, мм	Расстояние между отверстиями b2, мм	Расстояние между отверстиями b3, мм	Межосевое расстояние C, мм	**Артикул**	Кол-во
300	304				171	**9 114 271**	1/10 компл.
350	354	64			220	**9 114 273**	1/10 компл.
400	404	64			254	**9 114 274**	1/10 компл.
450	454	96			294	**9 114 275**	1/10 компл.
500	504	96	64		344	**9 114 276**	1/10 компл.
550	554	96	128		394	**9 114 277**	1/10 компл.
600	604	96	160		444	**9 114 278**	1/10 компл.
650	654	96	128	96	494	**9 114 279**	1/10 компл.
700	704	96	128	128	544	**9 114 280**	1/10 компл.

Монтажная схема

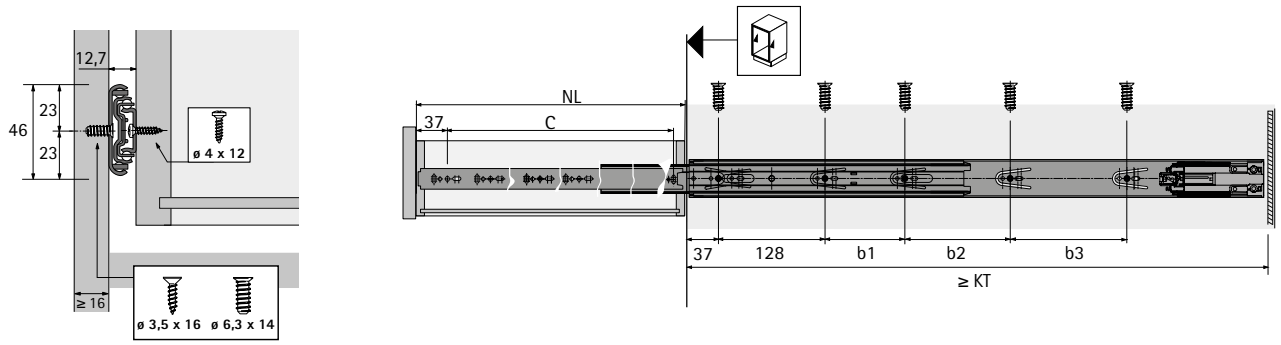

Дополнительно

- Техническая информация, см. стр. 1264 - 1265
- Принадлежности, см. стр. 1270 - 1289

Направляющие для деревянных ящиков

- **Направляющие полного выдвижения KA 4532 с механизмом Push to open для бокового монтажа**
- **Допустимая нагрузка 35 кг**





- **Push to open** – механизм для бесшумного механического открывания ящиков одним легким нажатием!
- Простой демонтаж и установка ящика с помощью рычага разблокировки
- Легкость хода и высокая горизонтальная стабильность благодаря точности направления движения
- Для ящиков с полозковым днищем, днищем с четвертью или заподлицо
- Нагрузочная способность соответствует стандарту EN 15338, уровень 2
- Сталь оцинкованная, поверхность голубая пассивированная

Шариковая направляющая KA 4532 с механизмом Push to open, монтажная ширина 12,7 мм

Номинальная длина / длина ящика NL, мм	Минимальная глубина корпуса KT, мм	Расстояние между отверстиями b1, мм	Расстояние между отверстиями b2, мм	Расстояние между отверстиями b3, мм	Межосевое расстояние C, мм	**Артикул**	Кол-во
300	304				192	**9 114 281**	1/10 компл.
350	354	64			242	**9 114 282**	1/10 компл.
400	404	96			292	**9 114 283**	1/10 компл.
450	454	160			342	**9 114 284**	1/10 компл.
500	504	96	96		392	**9 114 285**	1/10 компл.
550	554	96	128		442	**9 114 286**	1/10 компл.
600	604	96	128	96	492	**9 114 288**	1/10 компл.
650	654	96	128	128	542	**9 114 289**	1/10 компл.
700	704	96	128	192	592	**9 114 290**	1/10 компл.

Монтажная схема

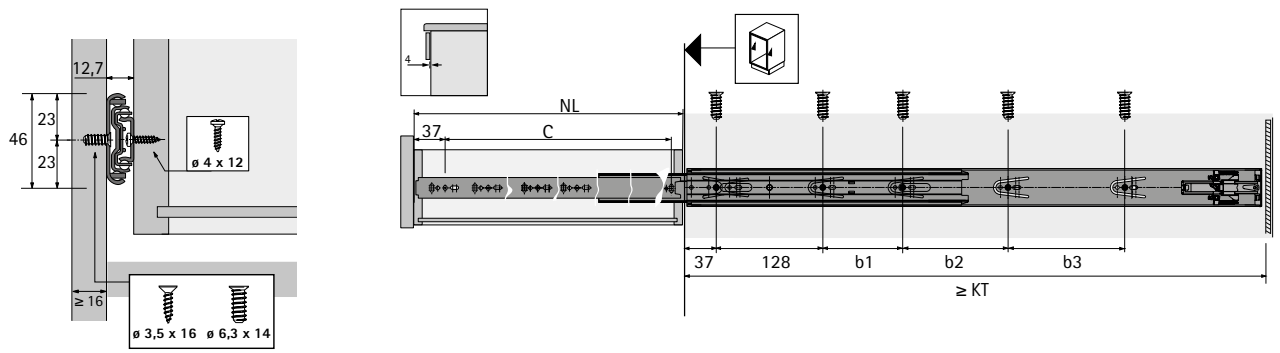

Дополнительно

- Техническая информация, см. стр. 1264 - 1265
- Принадлежности, см. стр. 1270 - 1289

- **Направляющие полного выдвижения KA 5632 для бокового монтажа**
- **Допустимая нагрузка 45 кг**





- Прецизионная направляющая полного выдвижения с ограничителем выдвижения и защитой от выкатывания
- С помощью рычага разблокировки ящик можно вынуть из направляющих, достать и установить обратно
- Легкость хода и высокая горизонтальная стабильность благодаря точности направления движения
- Для ящиков с полозковым днищем, днищем с четвертью или заподлицо
- Нагрузочная способность соответствует стандарту EN 15338, уровень 1
- Сталь оцинкованная, поверхность голубая пассивированная

Шариковая направляющая KA 5632, монтажная ширина 12,7 мм

Номинальная длина/длина ящика NL, мм	Минимальная глубина корпуса KT, мм	Расстояние между отверстиями b1, мм	Расстояние между отверстиями b2, мм	Расстояние между отверстиями b3, мм	Расстояние между отверстиями b4, мм	Расстояние между отверстиями b5, мм	Межосевое расстояние C, мм	**Артикул**	Кол-во
250	254						192	**0 073 276**	1 компл.
300	304	96					242	**0 073 277**	1 компл.
350	354	96					292	**0 073 278**	1 компл.
400	404	96	96				342	**0 073 279**	1 компл.
450	454	96	128				392	**0 073 280**	1 компл.
500	504	96	128	64			442	**0 073 281**	1 компл.
550	554	96	128	64	32	32	492	**0 073 282**	1 компл.
600	604	96	128	96	32	32	542	**0 073 283**	1 компл.
650	654	96	128	160	32	32	592	**0 073 284**	1 компл.
700	704	96	128	192	32	32	642	**0 041 355**	1 компл.

Монтажная схема

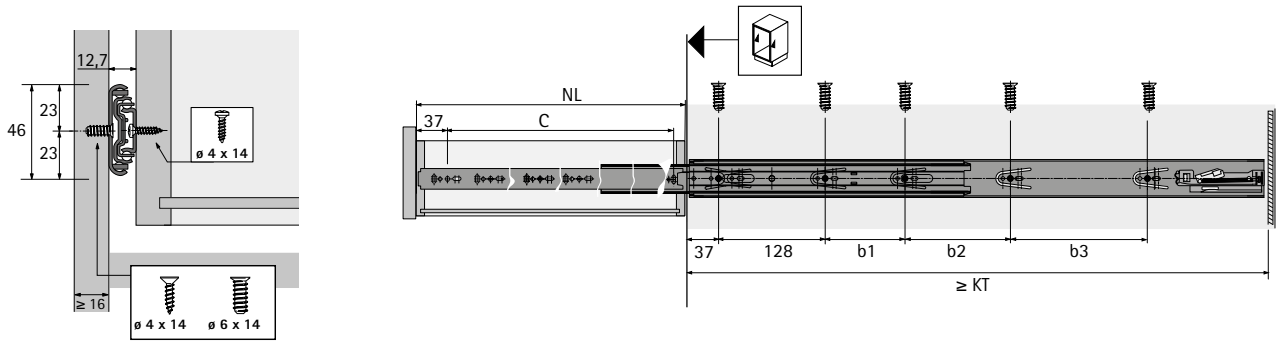

Дополнительно

- Техническая информация, см. стр. 1264 - 1265
- Принадлежности, см. стр. 1270 - 1289

Направляющие для деревянных ящиков

- **Направляющие полного выдвижения KA 5632 SC с функцией Stop Control для бокового монтажа**
- **Допустимая нагрузка 40 кг**





- **Stop Control** – встроенная система самозакрывания закрывает ящик самостоятельно и безопасно
- С помощью рычага разблокировки ящик можно вынуть из направляющих, достать и установить обратно
- Легкость хода и высокая горизонтальная стабильность благодаря точности направления движения
- Для ящиков с полозковым днищем, днищем с четвертью или заподлицо
- Нагрузочная способность соответствует стандарту EN 15338, уровень 1
- Сталь оцинкованная, поверхность голубая пассивированная

Шариковая направляющая KA 5632 SC с механизмом самозакрывания, монтажная ширина 12,7 мм

Номинальная длина / длина ящика NL, мм	Минимальная глубина корпуса KT, мм	Расстояние между отверстиями b1, мм	Расстояние между отверстиями b2, мм	Расстояние между отверстиями b3, мм	Межосевое расстояние C, мм	**Артикул**	Кол-во
300	304				208	**9 080 470**	1 компл.
350	354				240	**9 080 471**	1 компл.
400	404	96			288	**9 080 474**	1 компл.
450	454	96			320	**9 080 475**	1 компл.
500	504	96	128		352	**9 080 476**	1 компл.
550	554	96	128		416	**9 080 478**	1 компл.
600	604	96	128	96	416	**9 080 479**	1 компл.
650	654	96	128	128	544	**9 080 480**	1 компл.
700	704	96	128	192	544	**9 080 481**	1 компл.

Монтажная схема

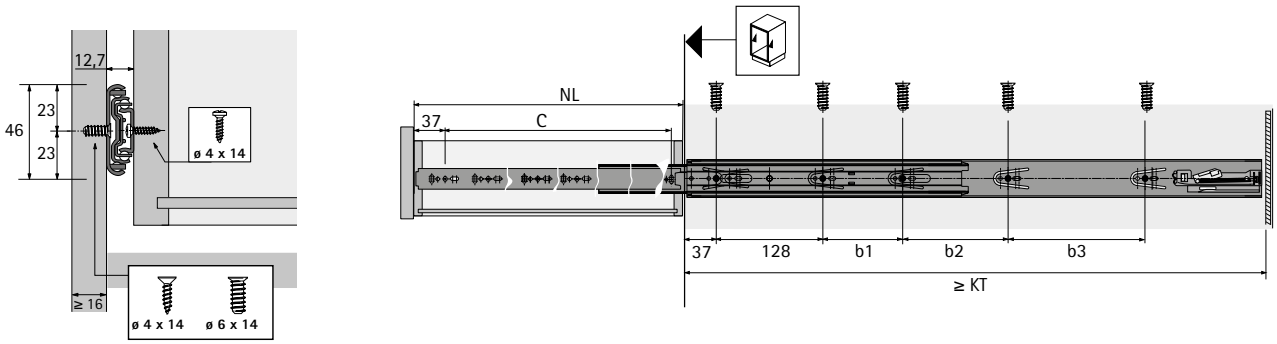

Дополнительно

- Техническая информация, см. стр. 1264 - 1265
- Принадлежности, см. стр. 1270 - 1289

- **Направляющие полного выдвижения KA 5332 для бокового монтажа**
- **Допустимая нагрузка 30 кг**





- Прецизионная направляющая полного выдвижения с ограничителем выдвижения и защитой от выкатывания
- С помощью рычага разблокировки ящик можно вынуть из направляющих, достать и установить обратно
- Легкость хода и высокая горизонтальная стабильность благодаря точности направления движения
- Для ящиков с полозковым днищем, днищем с четвертью или заподлицо
- Нагрузочная способность соответствует стандарту EN 15338, уровень 1
- Сталь оцинкованная, поверхность голубая пассивированная

Шариковая направляющая KA 5332, монтажная ширина 12,7 мм

Номинальная длина / длина ящика NL, мм	Минимальная глубина корпуса KT, мм	Расстояние между отверстиями b1, мм	Расстояние между отверстиями b2, мм	Расстояние между отверстиями b3, мм	Расстояние между отверстиями b4, мм	Расстояние между отверстиями b5, мм	Межосевое расстояние C, мм	**Артикул**	Кол-во
250	254						192	**9 070 496**	1/10 компл.
300	304	96					242	**9 070 498**	1/10 компл.
350	354	96					292	**9 057 402**	1/10 компл.
400	404	96	96				342	**9 057 403**	1/10 компл.
450	454	96	128				392	**9 057 404**	1/10 компл.
500	504	96	128	64			442	**9 057 405**	1/10 компл.
550	554	96	128	64	32	32	492	**9 057 407**	1/10 компл.

Монтажная схема

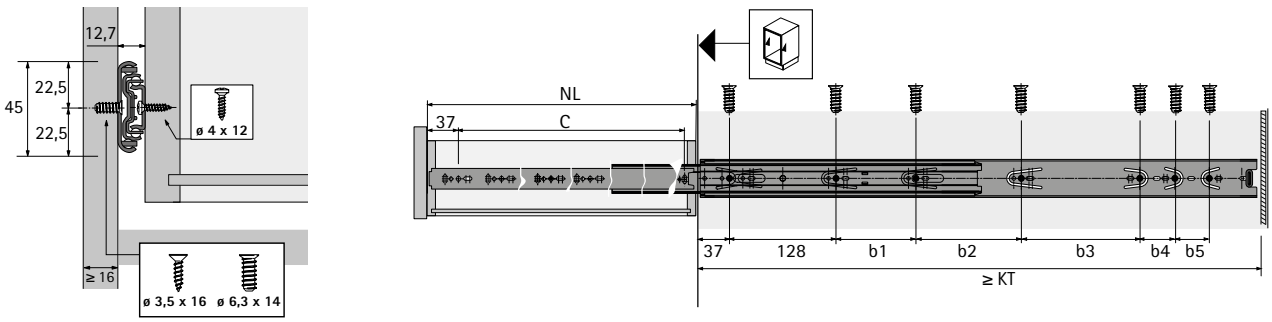

Дополнительно

- Техническая информация, см. стр. 1264 - 1265
- Принадлежности, см. стр. 1270 - 1289

- **Направляющие сверхполного выдвижения KA 4932 для бокового монтажа**
- **Допустимая нагрузка 60 кг**





- Направляющие сверхполного выдвижения с ограничителем выдвижения и защитой от выкатывания
- С помощью рычага разблокировки ящик можно вынуть из направляющих, достать и установить обратно
- Легкость хода и высокая горизонтальная стабильность благодаря точности направления движения
- Для ящиков с полозковым днищем, днищем с четвертью или заподлицо
- Нагрузочная способность соответствует стандарту EN 15338, уровень 1
- Сталь оцинкованная, поверхность голубая пассивированная

Шариковая направляющая KA 4932, монтажная ширина 12,7 мм

Номинальная длина/длина ящика NL, мм	Минимальная глубина корпуса KT, мм	Расстояние между отверстиями b1, мм	Расстояние между отверстиями b2, мм	Расстояние между отверстиями b3, мм	Расстояние между отверстиями b4, мм	Расстояние между отверстиями b5, мм	Межосевое расстояние C, мм	**Артикул**	Кол-во
250	254						192	**0 041 356**	1 компл.
300	304	96					242	**0 041 357**	1 компл.
350	354	96					292	**0 041 358**	1 компл.
400	404	96	96				342	**0 041 359**	1 компл.
450	454	96	128				392	**0 041 361**	1 компл.
500	504	96	128	64			442	**0 041 362**	1 компл.
550	554	96	128	64	32	32	492	**0 041 363**	1 компл.
600	604	96	128	96	32	32	542	**0 041 364**	1 компл.
650	654	96	128	160	32	32	592	**0 041 365**	1 компл.
700	704	96	128	192	32	32	642	**0 041 366**	1 компл.

Монтажная схема

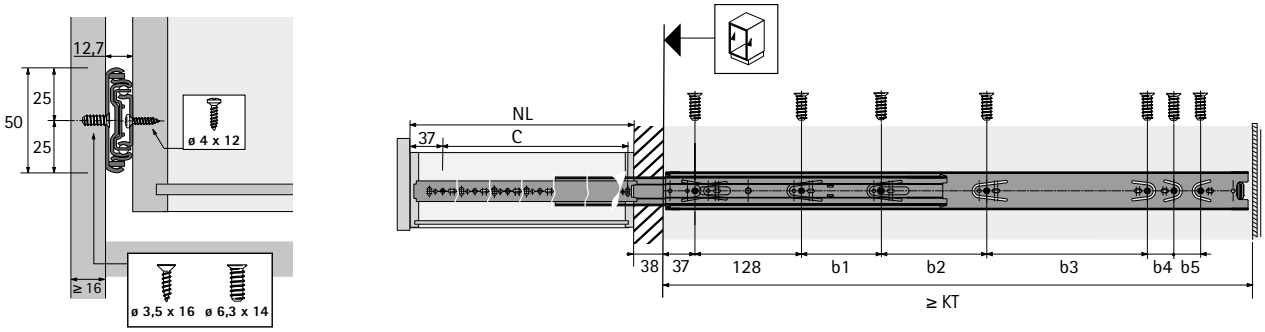

Дополнительно

- Техническая информация, см. стр. 1264 - 1265
- Принадлежности, см. стр. 1270 - 1289

- **Направляющие сверхполного выдвижения KA 4620 для бокового монтажа**
- **Допустимая нагрузка 90 кг**





- Направляющие сверхполного выдвижения с ограничителем выдвижения и защитой от выкатывания
- С помощью рычага разблокировки ящик можно вынуть из направляющих, достать и установить обратно
- Легкость хода и высокая горизонтальная стабильность благодаря точности направления движения
- Для ящиков с полозковым днищем, днищем с четвертью или заподлицо
- Нагрузочная способность соответствует стандарту EN 15338, уровень 1
- Сталь оцинкованная, поверхность голубая пассивированная

Шариковая направляющая KA 4620, монтажная ширина 19 мм

Номинальная длина / длина ящика NL, мм	Минимальная глубина корпуса KT, мм	Расстояние между отверстиями b1, мм	Расстояние между отверстиями b2, мм	Межосевое расстояние C, мм	**Артикул**	Кол-во
300	304	125		233,5	**0 041 389**	1 компл.
350	354	175		283,5	**0 041 391**	1 компл.
400	404	111	114	333,5	**0 041 392**	1 компл.
450	454	136	139	383,5	**0 041 393**	1 компл.
500	504	161	164	433,5	**0 041 394**	1 компл.
550	554	186	189	483,5	**0 041 395**	1 компл.
600	604	211	214	533,5	**0 041 396**	1 компл.
650	654	236	239	583,5	**0 041 397**	1 компл.
700	704	261	264	633,5	**0 041 398**	1 компл.

Монтажная схема

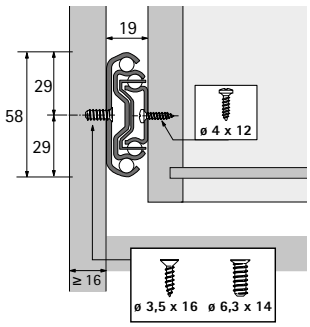

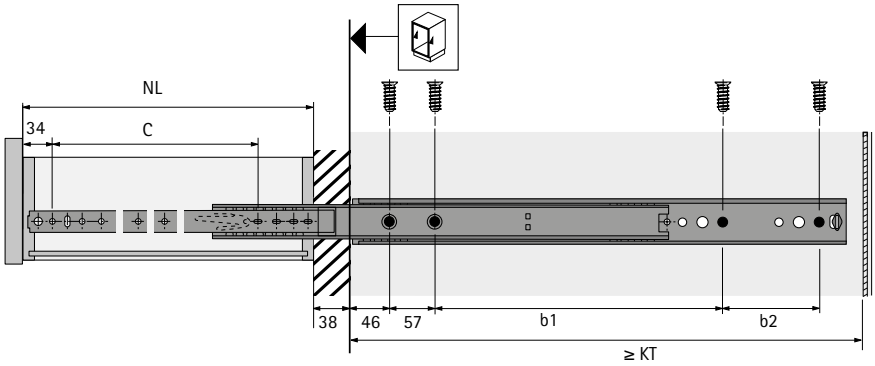

Дополнительно

- Техническая информация, см. стр. 1264 - 1265
- Принадлежности, см. стр. 1270 - 1289

- **Направляющие полного выдвижения KA 3320 для бокового монтажа**
- **Допустимая нагрузка 136 кг**





- Направляющие полного выдвижения с ограничителями задвигания и выдвижения
- Направляющая и сепаратор шарикоподшипника представляют собой комплектный неразборный элемент
- Легкость хода и высокая горизонтальная стабильность благодаря точности направления движения
- Для ящиков с полозковым днищем, днищем с четвертью или заподлицо
- Нагрузочная способность соответствует стандарту EN 15338, уровень 3
- Оцинкованная сталь

Шариковая направляющая KA 3320, монтажная ширина 19 мм

Номинальная длина / длина ящика NL, мм	Минимальная глубина корпуса KT, мм	Расстояние между отверстиями b1 мм	Межосевое расстояние C, мм	**Артикул**	Кол-во
310	312	127	217,5	**0 073 287**	1 компл.
360	362	178	268,5	**0 073 288**	1 компл.
410	412	228,5	319,5	**0 073 289**	1 компл.
460	462	279,5	370	**0 073 290**	1 компл.
510	512	330	421	**0 073 291**	1 компл.
560	562	381	471,5	**0 073 292**	1 компл.
610	612	432	522,5	**0 073 293**	1 компл.
660	662	482,5	573,5	**0 073 294**	1 компл.
710	715	533,5	624	**0 073 295**	1 компл.
760	762	584	675	**0 073 296**	1 компл.
810	812	635	725	**0 041 367**	1 компл.
860	862	686	776	**0 041 368**	1 компл.
910	912	736	827	**0 041 369**	1 компл.

Монтажная схема

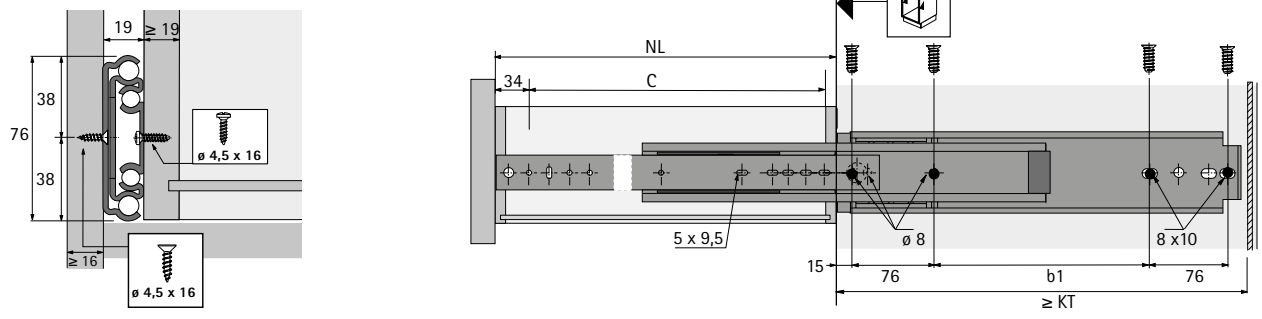

Дополнительно

- Техническая информация, см. стр. 1264 - 1265
- Принадлежности, см. стр. 1270 - 1289

- **Направляющие полного выдвижения KA 4532 AM с демпфером Silent System для накладного монтажа**
- **Допустимая нагрузка 35 кг**





- **Silent System** – благодаря встроенному демпферу выдвижной ящик закрывается тихо и мягко
- С помощью рычага разблокировки ящик можно вынуть из направляющих, достать и установить обратно
- Легкость хода и высокая горизонтальная стабильность благодаря точности направления движения
- Для деревянных выдвижных ящиков и выдвижных полок
- Нагрузочная способность соответствует стандарту EN 15338, уровень 2
- Сталь оцинкованная, поверхность голубая пассивированная

Шариковая направляющая KA 4532 AM с демпфером Silent System, монтажная ширина 12,7 мм

Номинальная длина / длина ящика NL, мм	Минимальная глубина корпуса KT, мм	Расстояние между отверстиями b1, мм	Расстояние между отверстиями b2, мм	Расстояние между отверстиями b3, мм	Межосевое расстояние C, мм	**Артикул**	Кол-во
300	304				230	**9 114 548**	1/10 компл.
350	354	64			280	**9 114 553**	1/10 компл.
400	404	64			315	**9 114 554**	1/10 компл.
450	454	96			365	**9 114 555**	1/10 компл.
500	504	96	64		415	**9 114 557**	1/10 компл.
550	554	96	128		465	**9 114 558**	1/10 компл.
600	604	96	160		515	**9 114 559**	1/10 компл.
650	654	96	128	96	565	**9 114 560**	1/10 компл.
690	694	96	128	128	615	**9 114 561**	1/10 компл.

Монтажная схема

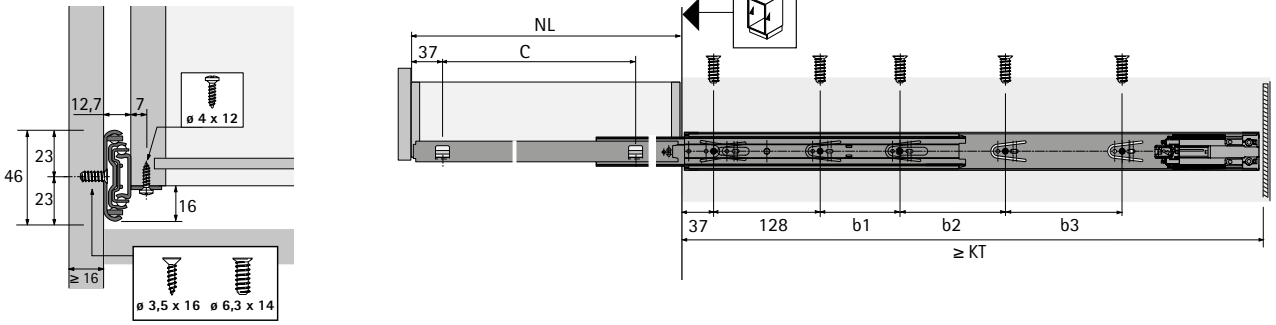

Дополнительно

- Техническая информация, см. стр. 1264 - 1265
- Принадлежности, см. стр. 1270 - 1289

Направляющие для деревянных ящиков

- **Направляющие полного выдвижения KA 4532 AM с механизмом Push to open для накладного монтажа**
- **Допустимая нагрузка 35 кг**





- **Push to open** – механизм для бесшумного механического открывания ящиков одним легким нажатием!
- Простой демонтаж и установка ящика с помощью рычага разблокировки
- Легкость хода и высокая горизонтальная стабильность благодаря точности направления движения
- Для деревянных выдвижных ящиков и выдвижных полок
- Нагрузочная способность соответствует стандарту EN 15338, уровень 2
- Сталь оцинкованная, поверхность голубая пассивированная

Шариковая направляющая KA 4532 AM с механизмом Push to open, монтажная ширина 12,7 мм

Номинальная длина / длина ящика NL, мм	Минимальная глубина корпуса KT, мм	Расстояние между отверстиями b1, мм	Расстояние между отверстиями b2, мм	Расстояние между отверстиями b3, мм	Межосевое расстояние C, мм	**Артикул**	Кол-во
300	304				192	**9 114 562**	1/10 компл.
350	354	64			242	**9 114 580**	1/10 компл.
400	404	96			292	**9 114 581**	1/10 компл.
450	454	160			342	**9 114 582**	1/10 компл.
500	504	96	96		392	**9 114 583**	1/10 компл.
550	554	96	128		442	**9 114 584**	1/10 компл.
600	604	96	128	96	492	**9 114 585**	1/10 компл.
650	654	96	128	128	542	**9 114 586**	1/10 компл.
700	704	96	128	192	592	**9 114 587**	1/10 компл.

Монтажная схема

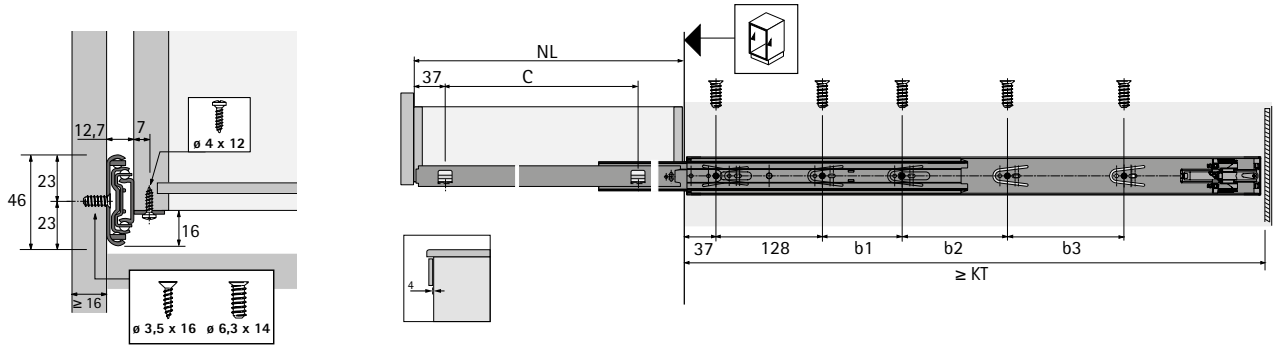

Дополнительно

- Техническая информация, см. стр. 1264 - 1265
- Принадлежности, см. стр. 1270 - 1289

- **Направляющие сверхполного выдвижения KA 4932 AM для накладного монтажа**
- **Допустимая нагрузка 60 кг**





- Направляющие сверхполного выдвижения с ограничителем выдвижения и защитой от выкатывания
- С помощью рычага разблокировки ящик можно вынуть из направляющих, достать и установить обратно
- Легкость хода и высокая горизонтальная стабильность благодаря точности направления движения
- Для деревянных выдвижных ящиков и выдвижных полок
- Нагрузочная способность соответствует стандарту EN 15338, уровень 1
- Сталь оцинкованная, поверхность голубая пассивированная

Шариковая направляющая KA 4932 AM, монтажная ширина 12,7 мм

Номинальная длина/длина ящика NL, мм	Минимальная глубина корпуса KT, мм	Расстояние между отверстиями b1 мм	Расстояние между отверстиями b2 мм	Расстояние между отверстиями b3 мм	Расстояние между отверстиями b4 мм	Межосевое расстояние C, мм	**Артикул**	Кол-во
350	354					283	**9 080 291**	1 компл.
400	404	96				333	**9 080 292**	1 компл.
450	454	128				383	**9 080 293**	1 компл.
500	504	128	64			433	**9 080 294**	1 компл.
550	554	128	64	32	32	483	**9 080 295**	1 компл.
600	604	128	96	32	32	533	**9 080 296**	1 компл.

Монтажная схема

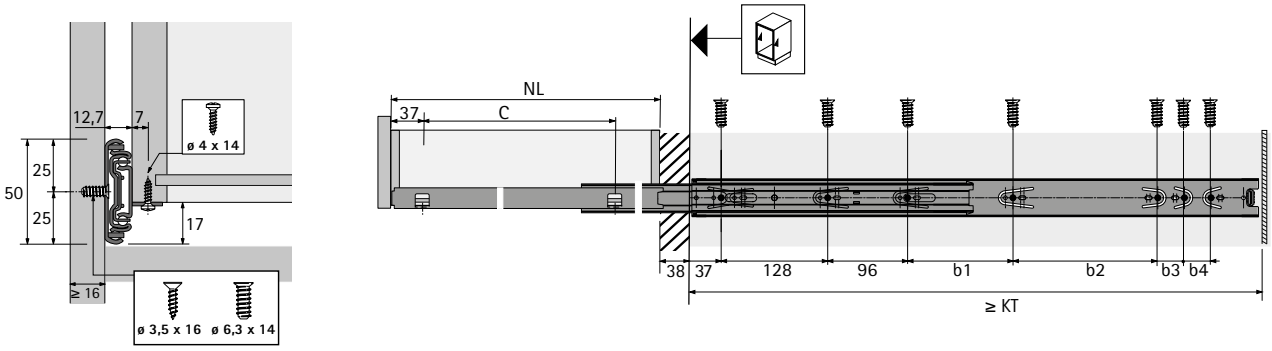

Дополнительно

- Техническая информация, см. стр. 1264 - 1265
- Принадлежности, см. стр. 1270 - 1289

KA 1730

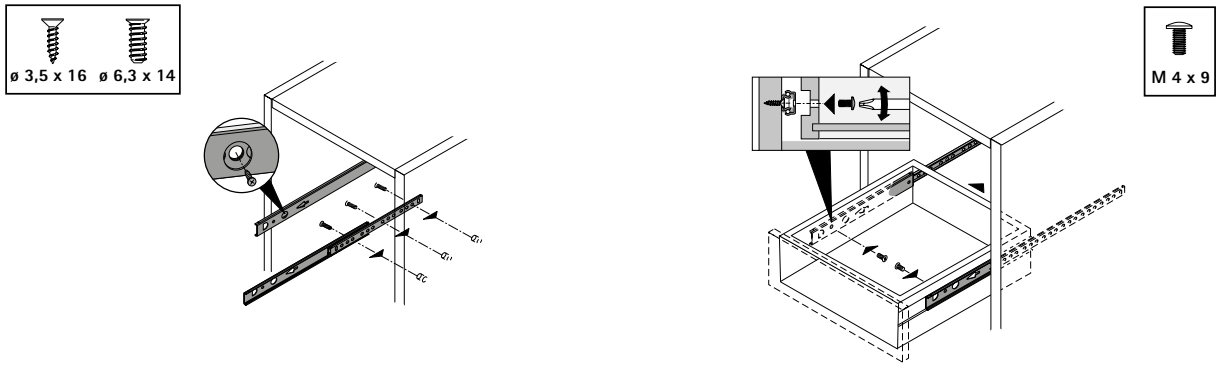

KA 270

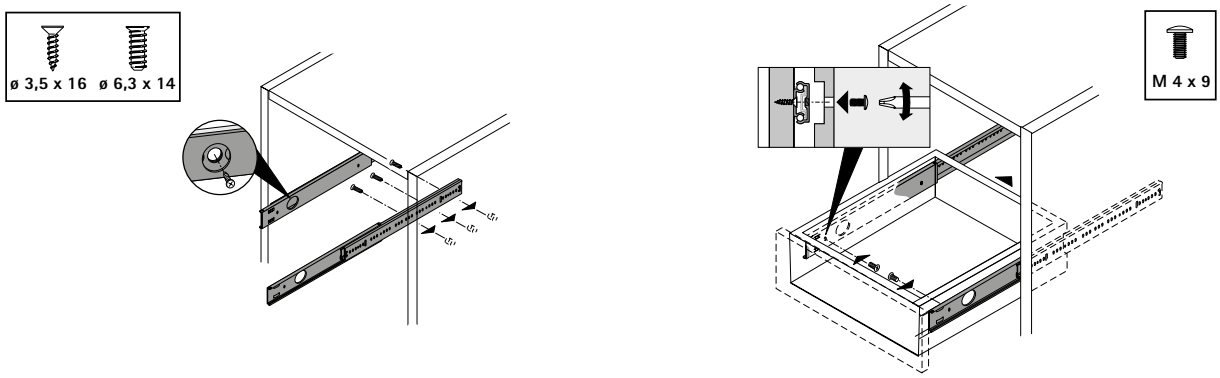

KA 290

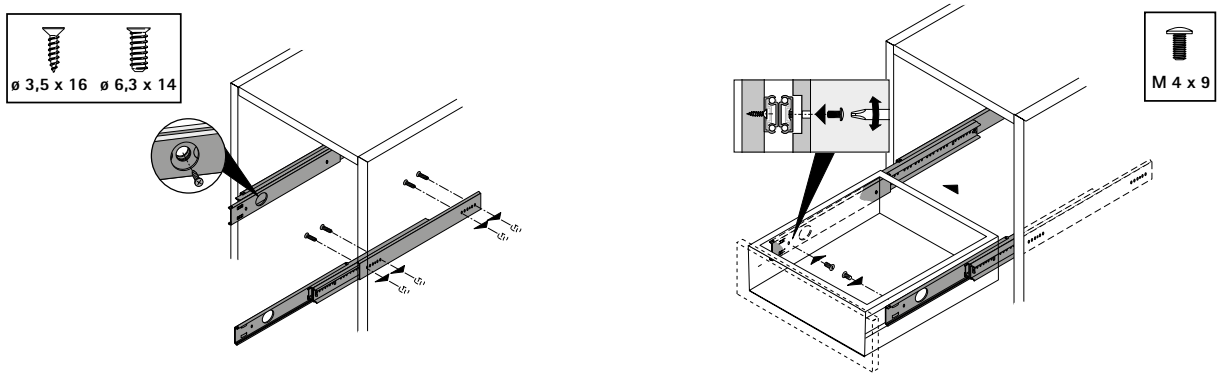

KA 4532

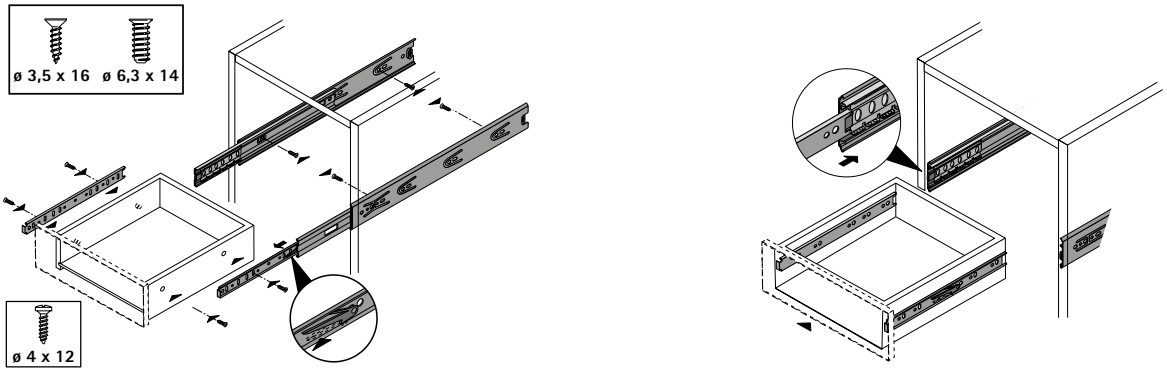

KA 5632 SC, 5632, 5332, 4932

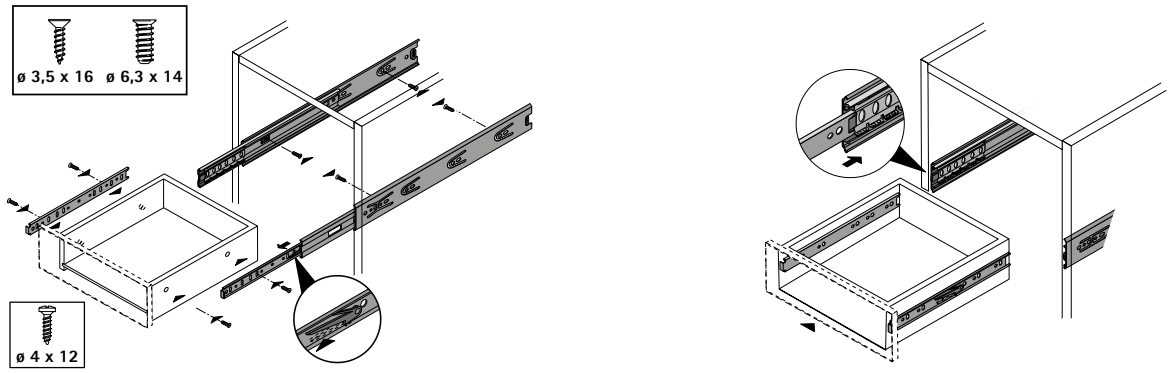

KA 4620

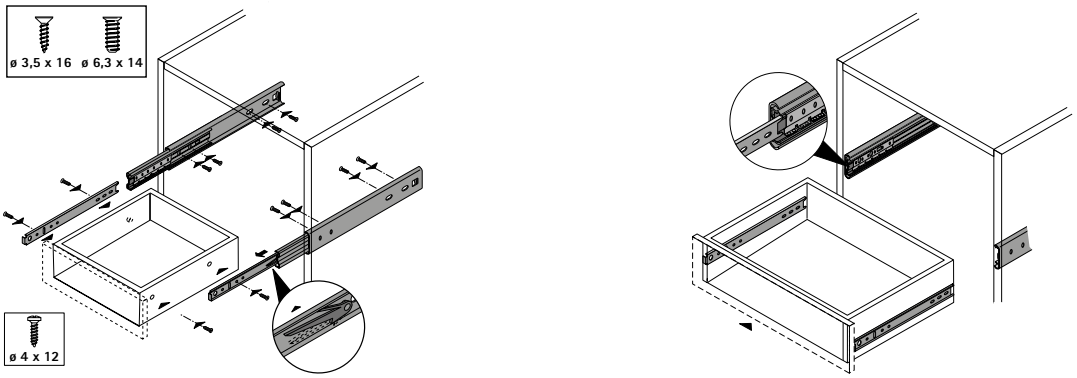

KA 3320

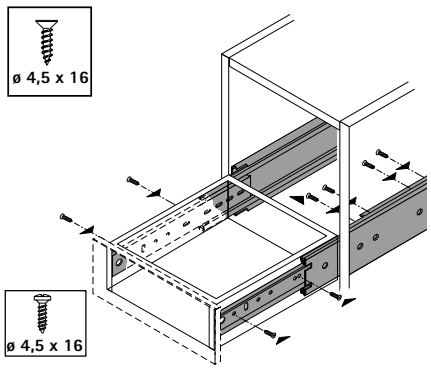

KA 4532 AM, KA 4932 AM

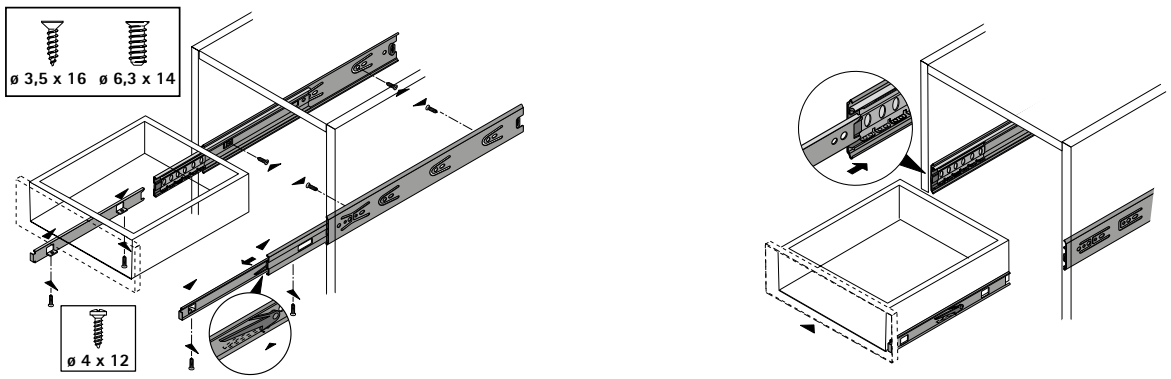



Ощутимый комфорт открывания и закрывания ящика: роликовые направляющие с функцией самозакрывания и защитой от демонтажа. Еще одно преимущество: выдвижные ящики легко вынимаются, например для основательной чистки или быстрого переноса содержимого в другое место. Простая, надежная система с длительным сроком эксплуатации и легкой интеграцией в производство.



Направляющие частичного выдвижения: нагрузочная способность до 25 кг. Подходит для многих вариантов использования.



Роликовые направляющие с функцией Stop Control / частичное выдвижение **1268**



Техническая информация **1269**
Критерии качества **1290**



Монтажные приспособления **1980 – 1981**

- **Направляющие частичного выдвижения FR 402 с функцией Stop Control**
- **Допустимая нагрузка 25 кг**





- **Stop Control** – встроенный механизм закатывания для самостоятельного закрывания
- С двойным стопором и защитой от выкатывания
- С односторонней принудительной направляющей
- Автоматическая коррекция допусков 2 мм
- Нагрузочная способность соответствует стандарту EN 15338, уровень 1
- Сталь с порошковым покрытием белого цвета

Роликовая направляющая FR 402

Номинальная длина / длина ящика NL, мм	Минимальная глубина корпуса KT, мм	Потеря выдвижения EL, мм	Расстояние между отверстиями b1 мм	Расстояние между отверстиями b2 мм	Расстояние между отверстиями b3 мм	Расстояние между отверстиями b4 мм	**Артикул**	Кол-во
250	253	69	64				**1 061 611**	1/20 компл.
300	303	69	96				**1 058 344**	1/20 компл.
350	353	69	96	64			**1 058 345**	1/20 компл.
400	403	69	96	128			**1 058 346**	1/20 компл.
450	453	79	96	128	32		**1 058 347**	1/20 компл.
500	503	86	96	128	64	32	**1 058 348**	1/20 компл.
550	553	94	96	128	128		**1 058 349**	1/20 компл.
600	603	104	96	128	128		**1 058 350**	1/20 компл.

Монтажная схема

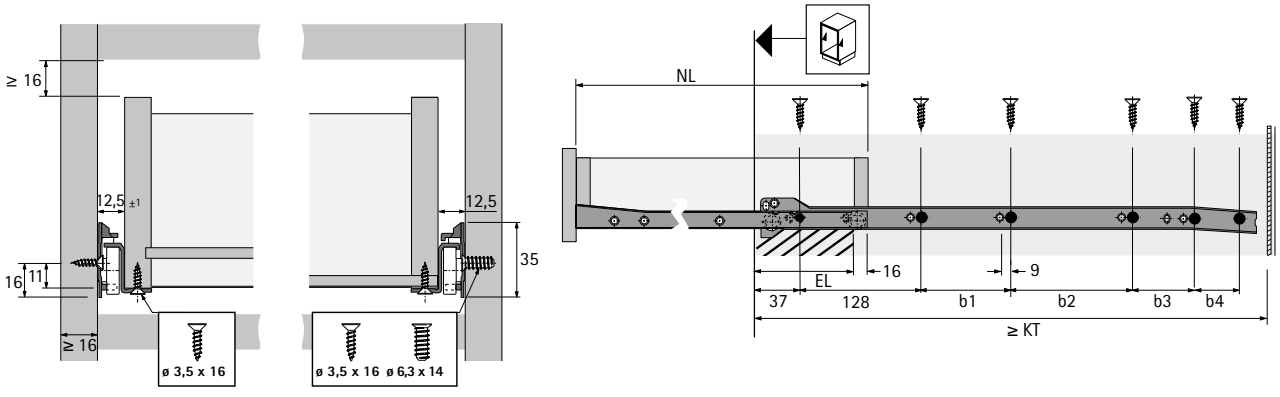

Дополнительно

- Техническая информация, см. стр. 1269
- Принадлежности, см. стр. 1270 - 1289

FR 402

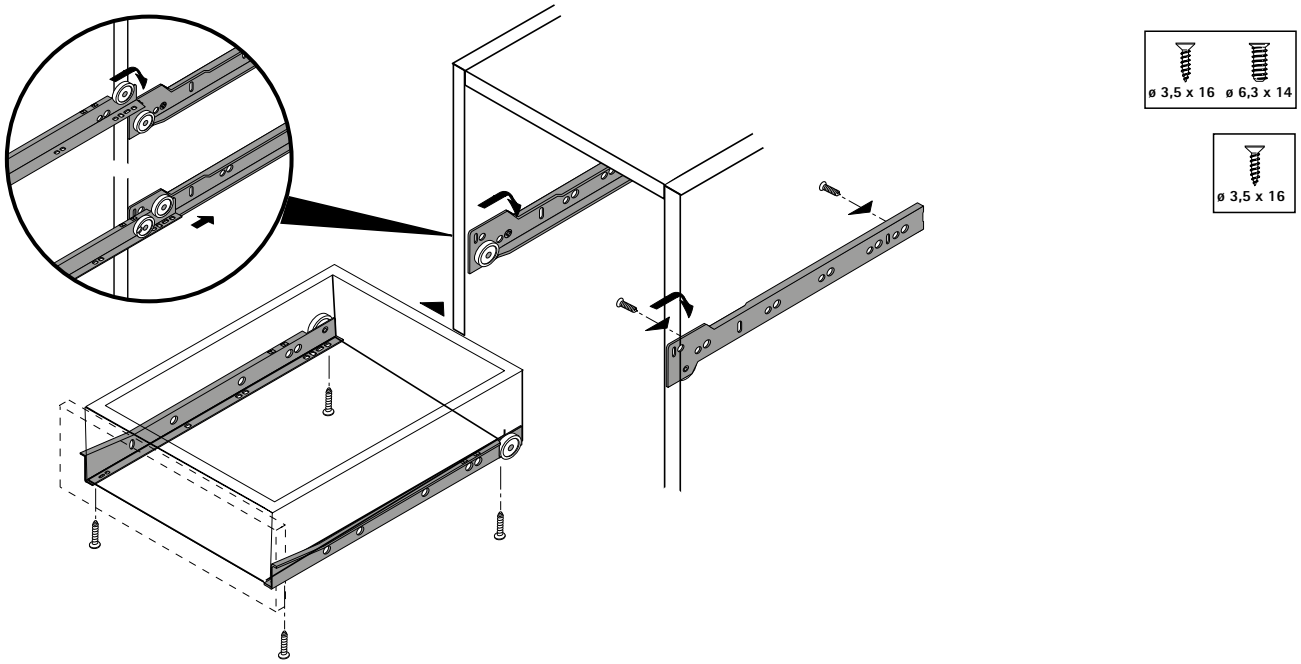



Надежный механизм
снабдите выдвижные ящики удобными направляющими Quadro. Безупречный дизайн благодаря полностью скрытым элементам монтажа. Превосходная функциональность надолго. Идеальная стабильность по вертикали и горизонтали благодаря износостойким направляющим каналам и стальным шарикоподшипникам. Невозможно представить себе функциональное рабочее место без многократно проверенной системы замков Stop Control Plus с центральным запиранием и предохранителем от выкатывания.



Невидимая красота
Скрытая установка направляющих



Больше комфорта, меньше шума
Встроенная демпфированная система самозадвигания Silent System



Безупречный дизайн
Активатор системы закрывания практически незаметен



Кронштейн замка Stop Control Plus
Для одностороннего блокирующего устройства 1272



Кронштейн замка Stop Control Plus
Для двухстороннего блокирующего устройства 1272



Элементы запирания
Активатор замка, корпус, запорные штанги,
винт прямого крепления 1273 – 1274



Принадлежности и замки 1275



Монтаж с односторонним запиранием 1276 – 1277
Монтаж с двусторонним запиранием 1278 – 1279



Техническая информация 1280

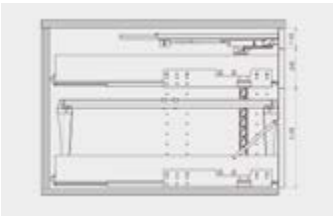

Примеры конструкций с односторонним запиранием 1281
Примеры конструкций с двусторонним запиранием 1282



Центральный замок для деревянных ящиков с
роликовой направляющей FR 402 или 602 1288

Кронштейн замка Stop Control Plus



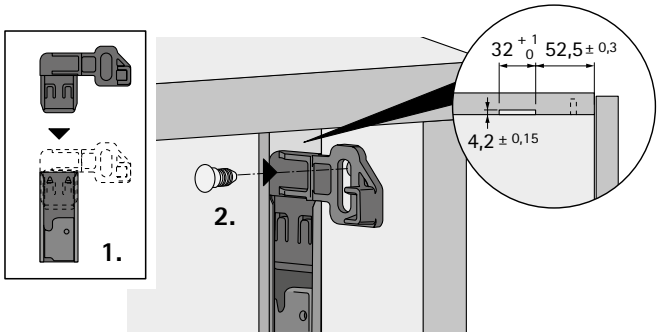

- Для одностороннего блокирующего устройства
- Монтажная ширина до 562 мм
- Возможность применения для направляющей частичного и полного выдвижения Quadro, до 50 кг
- Для направляющих с монтажной шириной EB 20 мм, устанавливаемых посредством надвижного монтажа

Состав комплекта:
- 1 кронштейн замка, правый
- 1 фиксатор

Примечания:
- Не предназначен для применения с функцией Push to open
- Минимальная высота панели с замком 2,5 HE (160 мм)
- Максимальная высота защитной панели 5 монтажных единиц (320 мм)

Ссылка на страницу
Техническая информация о системе выдвижных ящиков,
см. стр. 1276 - 1277

Ряд отверстий, мм	**Артикул**	Кол-во
32	**9 134 851**	1 компл.

Кронштейн замка Stop Control Plus



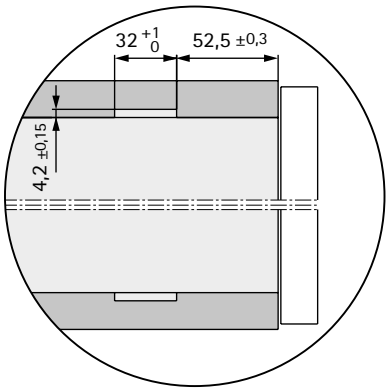

- Для двухстороннего блокирующего устройства
- Монтажная ширина от 562 мм
- Возможность применения для направляющей частичного и полного выдвижения Quadro, до 50 кг
- Для направляющих с монтажной шириной EB 20 мм, устанавливаемых посредством надвижного монтажа

Состав комплекта:
- 1 кронштейн замка, левый / правый
- 1 комплект запорных крючков замка, левый / правый
- 2 фиксатора

Примечания:
- Не предназначен для применения с функцией Push to open
- Минимальная высота панели с замком 2,5 HE (160 мм)
- Максимальная высота защитной панели 5 монтажных единиц (320 мм)

Ссылка на страницу
Техническая информация о системе выдвижных ящиков,
см. стр. 1278 - 1279

Ряд отверстий, мм	**Артикул**	Кол-во
32	**9 134 852**	1 компл.

Активатор замка



- Активатор замка правый для одностороннего запирания
- Активатор замка левый / правый для двустороннего запирания

Артикул	Кол-во
9 049 426	1/1000 шт.

Корпус



- Корпус правый для одностороннего запирания
- Корпус левый / правый для двустороннего запирания

Сторона ящика	**Артикул**	Кол-во
Левая	**9 132 820**	1/200 шт.
Правая	**9 132 831**	1/200 шт.

Запорная штанга Stop Control Plus, односторонняя



- Предотвращает извлечение или выкатывание двух или более ящиков

- **Выбор правильной запорной штанги**
  В системе Stop Control Plus длина запорной штанги всегда соответствует сумме монтажных единиц передних панелей HE
  1 единица передних панелей HE = 64 мм = 2 x 32 мм

Примечания:
- Запорные штанги не подрезаются
- Исполнения с другой длиной доступны по запросу

Длина, монтажные единицы, HE	**Артикул**	Кол-во
6 + 1	**0 075 845**	1 шт.
6,5 + 1	**0 075 558**	1 шт.
7 + 1	**0 075 846**	1 шт.
7,5 + 1	**0 075 560**	1 шт.
8 + 1	**0 075 847**	1 шт.
9 + 1	**0 075 848**	1 шт.
10 + 1	**0 075 849**	1 шт.

Винт прямого крепления



- Диаметр отверстия 5 мм
- Класс качества ДСП согл. DIN EN 320
- Крутящий момент 1,5 + 0,3 Н·м
- Никелированная сталь

Размеры, мм	**Артикул**	Кол-во
ø 6,3 x 14	**9 137 114**	200 шт.

Запорная штанга Stop Control Plus, двухсторонняя



- Предотвращает извлечение или выкатывание двух или более ящиков

- **Выбор правильной запорной штанги**
  В системе Stop Control Plus длина запорной штанги всегда соответствует сумме монтажных единиц передних панелей HE
  1 единица передних панелей HE = 64 мм = 2 x 32 мм

Примечания:
- Укоротить запорную штангу невозможно
- Исполнения с другой длиной доступны по запросу

Длина, монтажные единицы, HE	Ряд отверстий, мм	**Артикул**	Кол-во
10,0	32	**0 075 877**	1 компл.
10,5	32	**0 075 878**	1 компл.
11,0	32	**0 075 879**	1 компл.
11,5	32	**0 075 880**	1 компл.
12,0	32	**0 075 881**	1 компл.
12,5	32	**0 075 882**	1 компл.
13,0	32	**0 075 883**	1 компл.
13,5	32	**0 075 884**	1 компл.
14,0	32	**0 075 885**	1 компл.
14,5	32	**0 075 886**	1 компл.
15,0	32	**0 075 887**	1 компл.
15,5	32	**0 075 888**	1 компл.
16,0	32	**0 075 889**	1 компл.
16,5	32	**0 075 890**	1 компл.
17,0	32	**0 075 891**	1 компл.
17,5	32	**0 075 892**	1 компл.
18,0	32	**0 075 893**	1 компл.
18,5	32	**0 075 894**	1 компл.
19,0	32	**0 075 895**	1 компл.
19,5	32	**0 048 415**	1 компл.
20,0	32	**0 048 416**	1 компл.
20,5	32	**0 048 417**	1 компл.
21,0	32	**0 048 418**	1 компл.
21,5	32	**0 048 419**	1 компл.
22,0	32	**0 048 420**	1 компл.
22,5	32	**0 048 421**	1 компл.
23,0	32	**0 048 422**	1 компл.
23,5	32	**0 048 423**	1 компл.
24,0	32	**0 048 424**	1 компл.

Опора передней панели



- Для деревянных ящиков
- Требуется от высоты передней панели 3 HE (192 мм)
- Никелированная сталь

Артикул	Кол-во
0 048 432	1 компл.

Цилиндрический эксцентриковый замок Prestige 2000



- Для сменных внутренних цилиндров.
  Установить замки в ремонтной зоне без учета схемы запирания и затем на месте эксплуатации установить внутренний цилиндр с необходимым замыканием
- Внутренний цилиндр заказывается отдельно

Ссылка на страницу
Внутренний цилиндр, см. ниже

Диаметр, мм	Для внутреннего цилиндра	Артикул	Кол-во
18	Z23	**0 074 879**	1 шт.

Цилиндрический замок с поворотной штангой LAD Prestige 2000



- Никелированный

Примечания:
- Поворотные ручки заказываются отдельно
- Внутренний цилиндр заказывается отдельно

Ссылка на страницу
- Внутренний цилиндр, см. ниже
- Установочное положение замка см. на стр. 1282

Артикул	Кол-во
9 138 588	1/10 шт.

Поворотная штанга 6/5



- Никелированная сталь

Длина в мм	Артикул	Кол-во
1000	**0 072 251**	1/10 шт.
1500	**0 072 253**	1/10 шт.

Внутренний цилиндр Z23



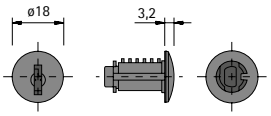

- Для цилиндровых замков Z23 для открывания ключом с диаметром цилиндра 18 мм, Prestige 2000
- Возможно использование главного мастер-ключа
- Никелированная, с зеркальным блеском
- Включая 2 симметричных ключа, цинковое литье под давлением, поверхность никелированная

Версия	Артикул	Кол-во
Внутренний цилиндр Z23 18001–18020	**9 078 860**	20 шт.
Внутренний цилиндр Z23 18001–18050	**9 078 861**	50 шт.
Внутренний цилиндр Z23 18051–18100	**9 105 927**	50 шт.
Внутренний цилиндр Z23 18001	**9 078 862**	1 шт.

Монтаж деревянного ящика с односторонним запиранием

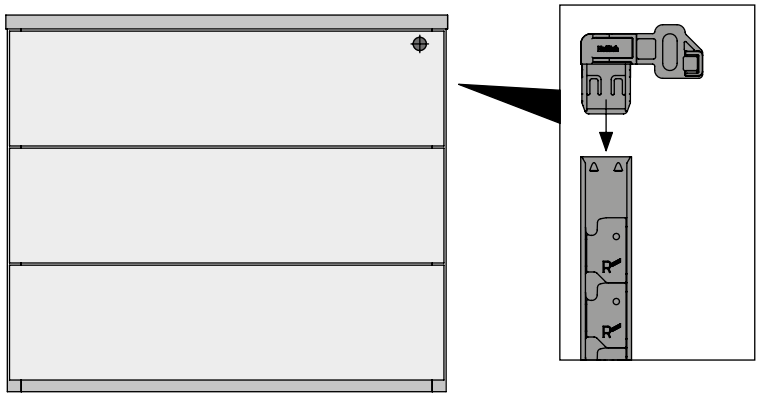

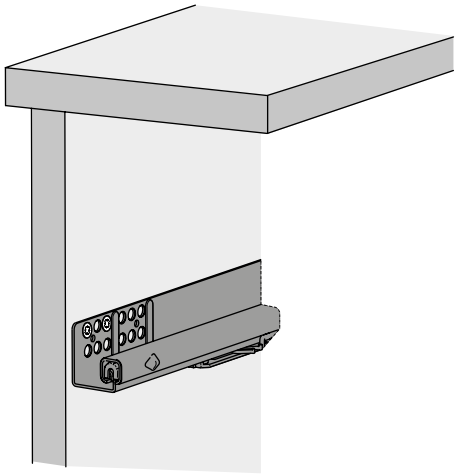

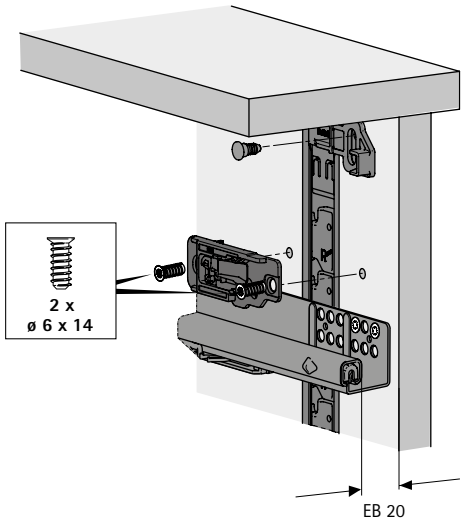

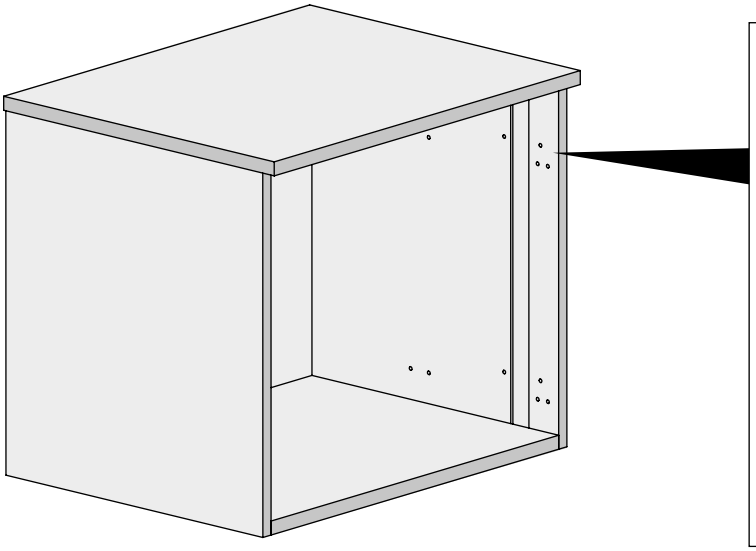

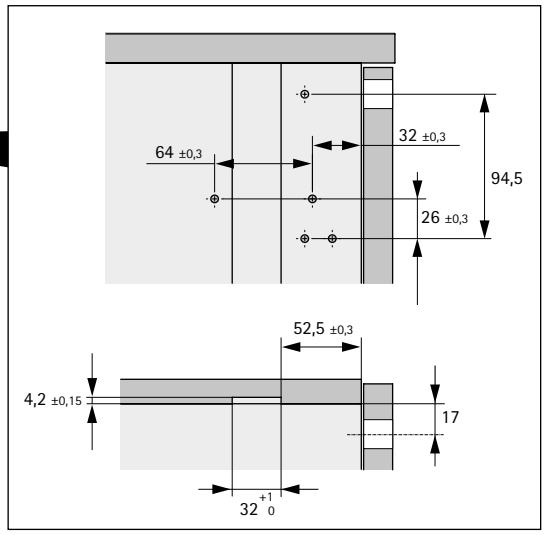

Монтаж деревянного ящика с односторонним запиранием

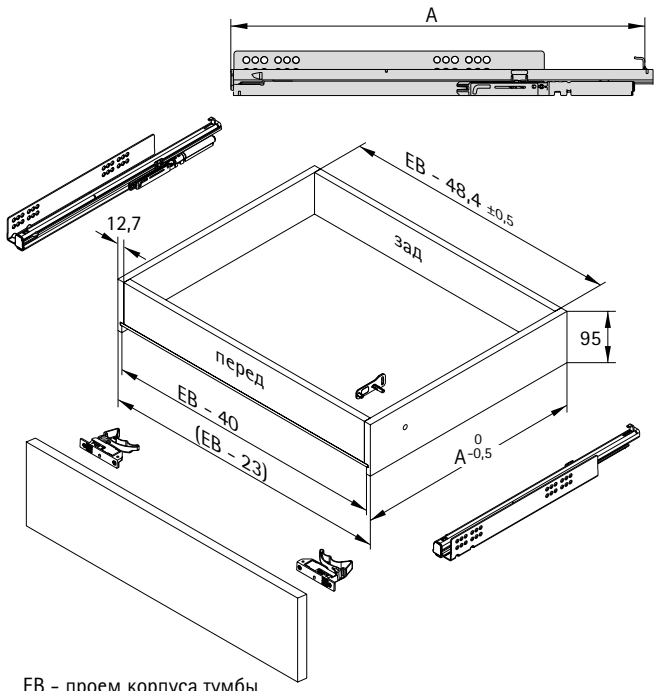

EB - проем корпуса тумбы
A = глубина деревянного ящика = номинальная длина направляющей

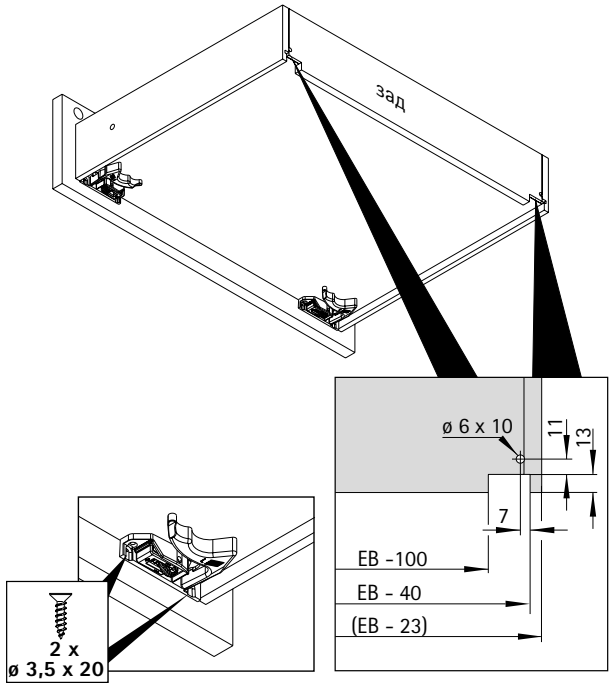

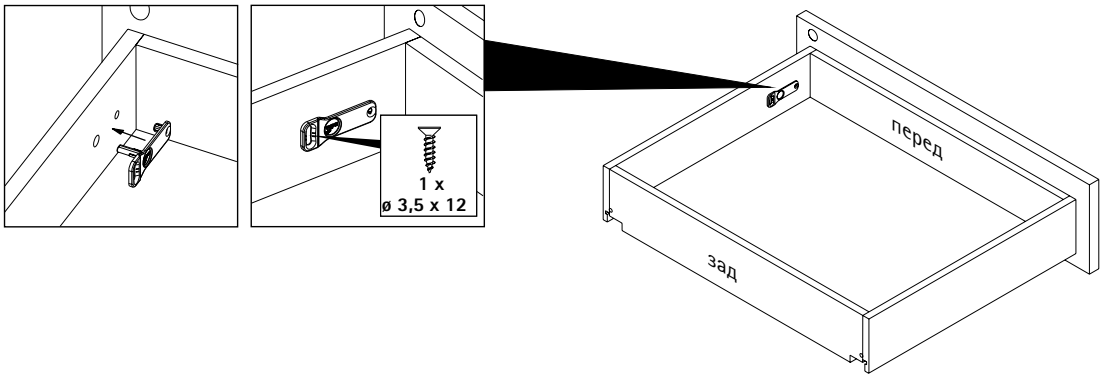

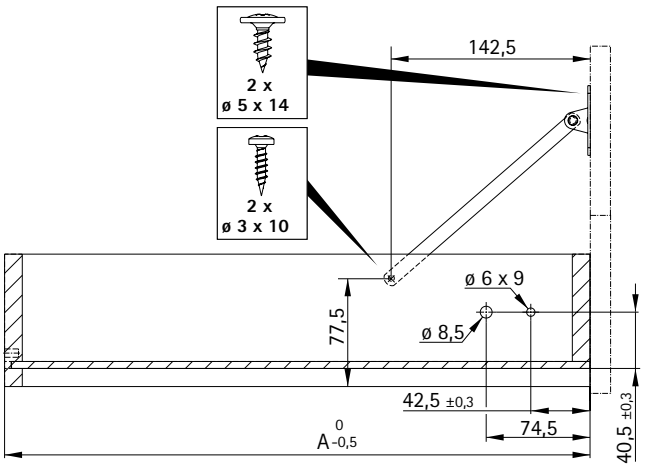

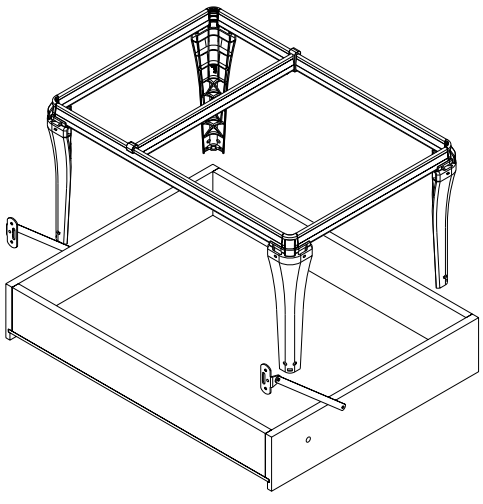

Монтаж деревянных ящиков с двусторонним запиранием



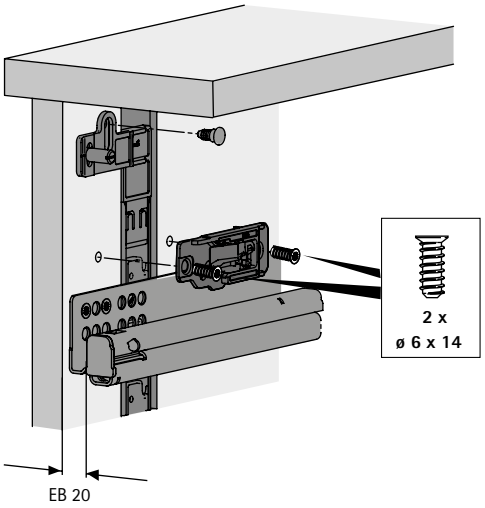

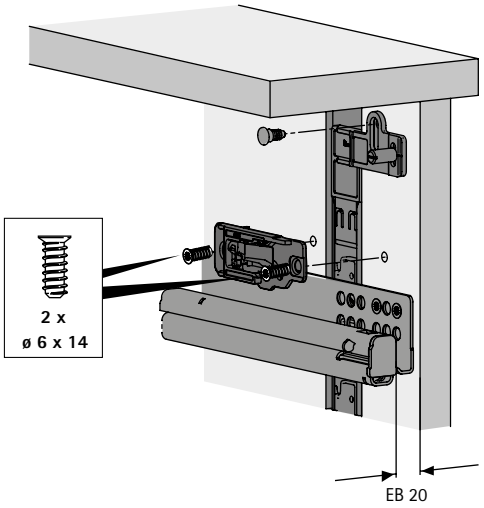

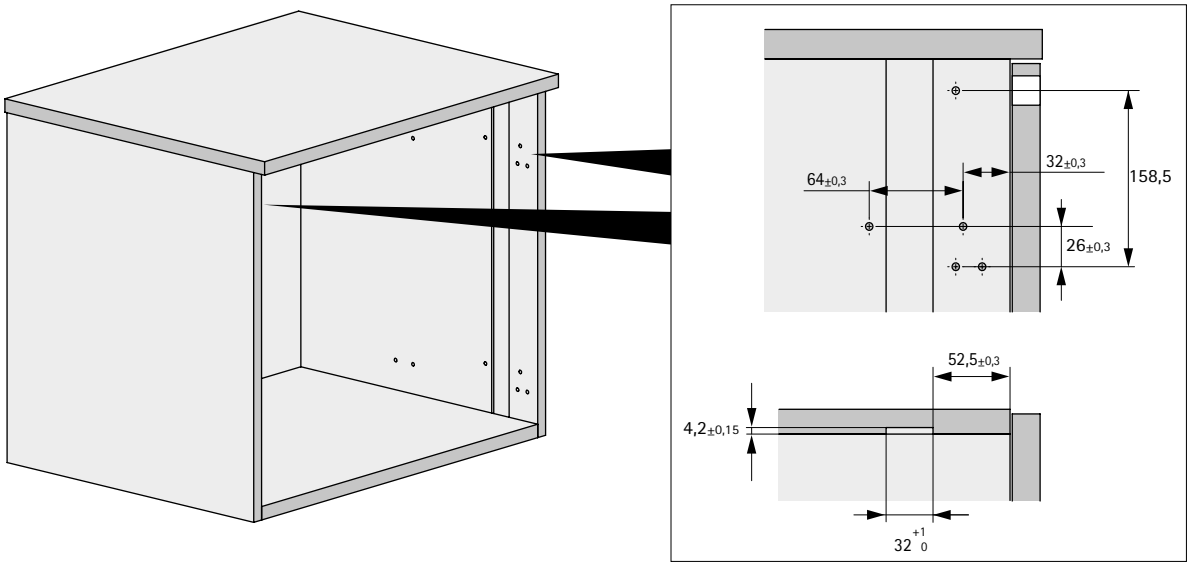

Монтаж деревянных ящиков с двусторонним запиранием

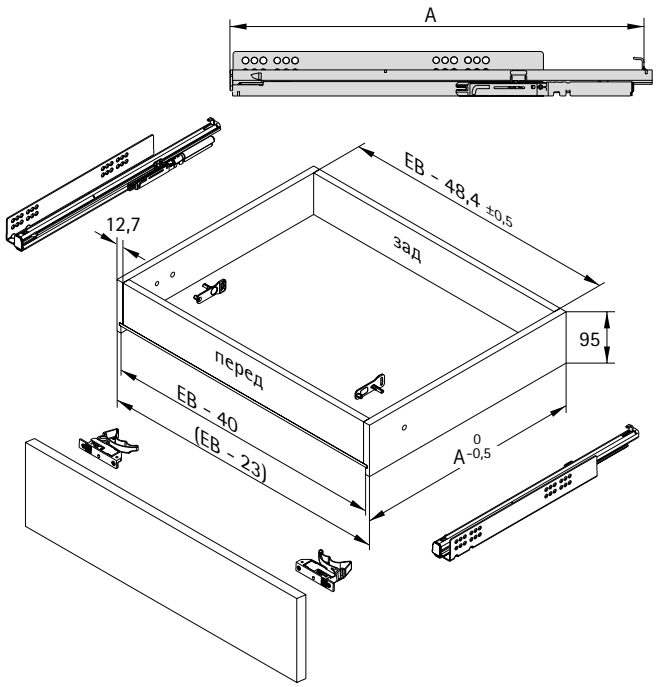

EB - проем корпуса тумбы
A = глубина деревянного ящика = номинальная длина направляющей

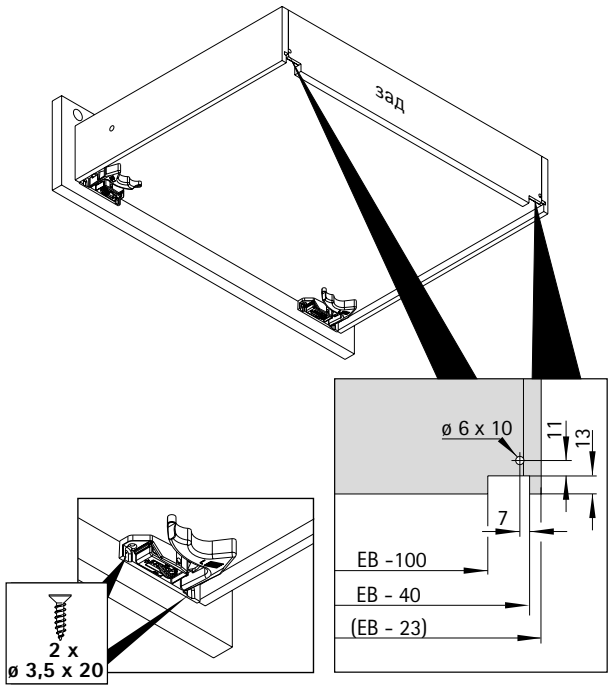

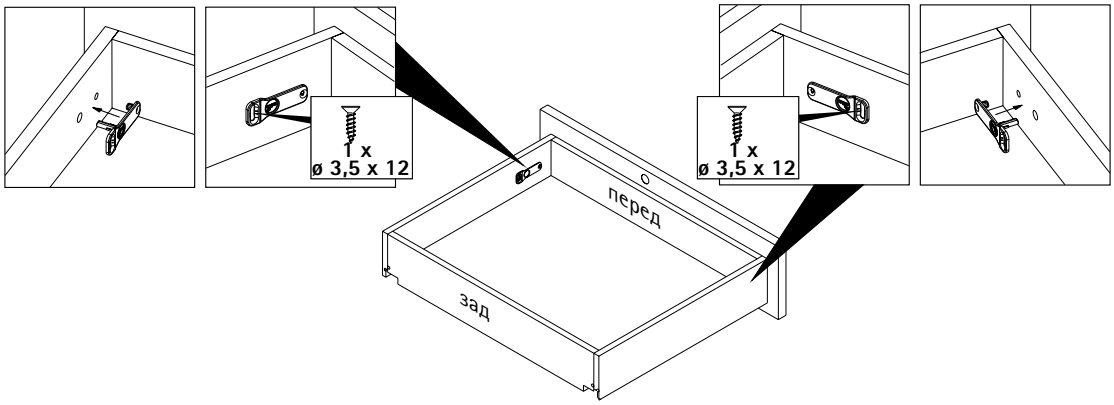

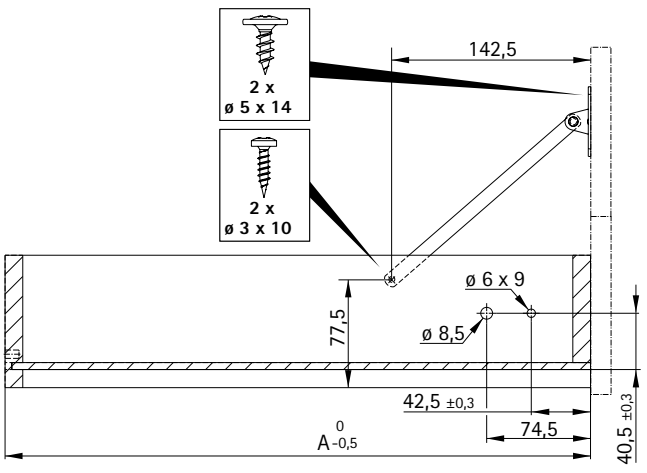

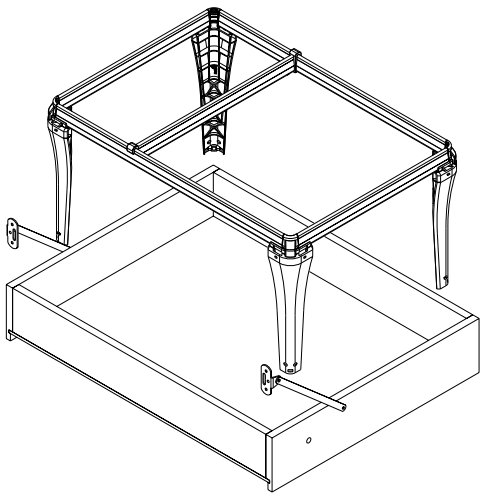

Монтажное руководство

Общая информация
Минимальная высота фасада: 128 мм (2 HE, R32)
Максимальная высота фасада: 320 мм (5 HE, R32)
Только направляющие с EB 20
Для направляющих Quadro частичного выдвижения / Quadro полного выдвижения до 50 кг
Не используется с направляющими Quadro насадного монтажа.
Использование функции Push to open не предусмотрено.
Рекомендуемый зазор между панелями = 1,5 мм

Система замков
Если замок размещен в подвижной панели, изменение высоты может повлиять на работу замочной системы.
Коррекцию высоты можно выполнить с помощью активатора замка.

Применение с замком с крючкообразным ригелем
Необходим паз в боковой стенке
Возможно одностороннее запирание при монтажной ширине до 562 мм
При монтажной ширине от 562 мм рекомендуется двустороннее запирание

Вставная навесная рама
Для обеспечения оптимальной устойчивости навесную раму следует зафиксировать на передней панели двумя винтами 3,5 x 15 мм (с плоскоконической головкой).
Оптимальное подвешивание папок при длине боковины от 420 мм

Компоненты системы

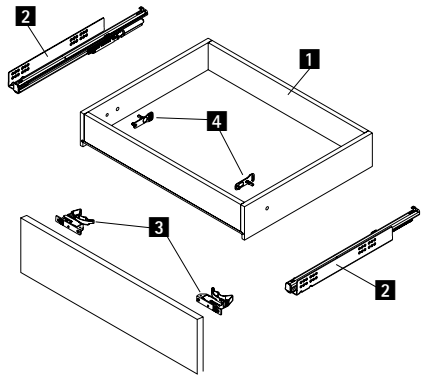

Рекомендуемые винты
Quadro 25: 6 шт., 6 x 14 мм (артикул 9 137 114), на комплект
Quadro V6: 8 шт., 6 x 14 мм (артикул 9 137 114), на комплект
Quadro V6+: 8 шт., 6 x 14 мм (артикул 9 137 114), на комплект

Компоненты системы
1 деревянный ящик
2 направляющие
3 фиксатор
4 активатор замка

Важное указание
Дополнительная информация находится в документации к направляющим для деревянных ящиков.

Монтажная схема

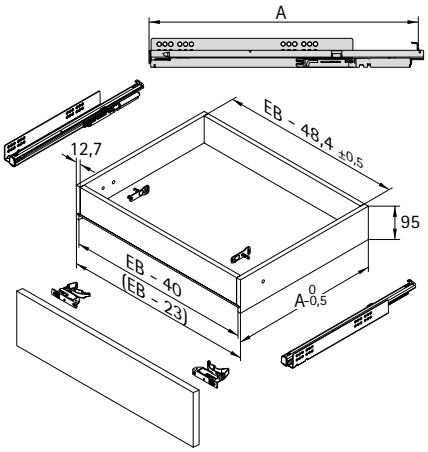

A = глубина деревянного ящика = номинальная длина направляющей
EB – проем корпуса тумбы

- **Пример конструкции системы замков для деревянных ящиков**
- **Варьируемая монтажная ширина / ряд отверстий 32 мм / одностороннее блокирующее устройство**

Монтажная ситуация, масштаб чертежа 1 : 1

Артикул	Кол-во
9 209 613	1 шт.

Разделение по высоте

2,5 HE Деревянный ящик Quadro V6 полного выдвижения
5 HE Деревянный ящик Quadro V6+ полного выдвижения

(7,5 HE = Выбор запорной штанги: Высота фасада в HE + 0,5 HE)
8 HE = Запорная штанга

Вид D

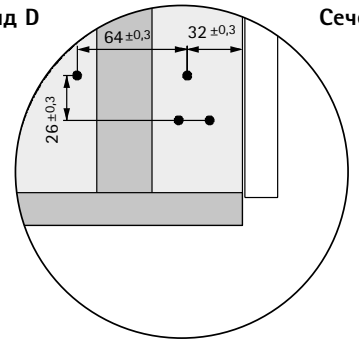

Сечение C–C

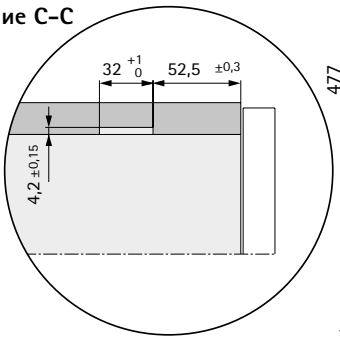

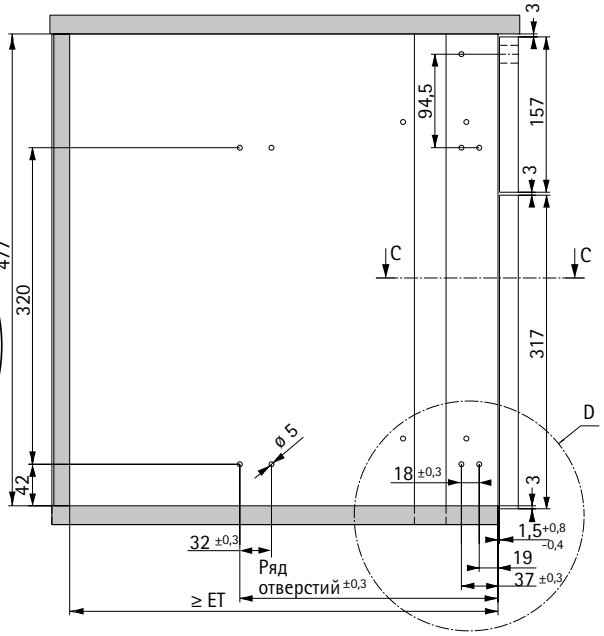

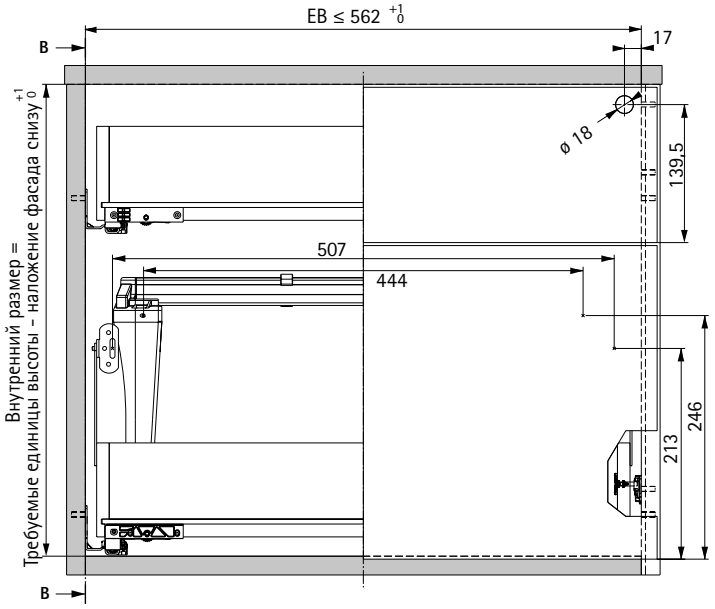

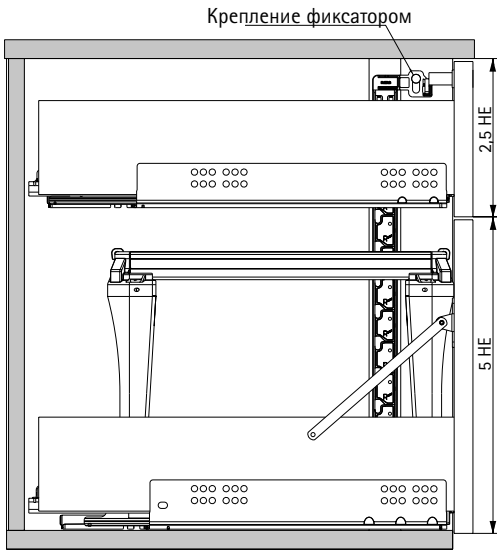

- **Пример конструкции системы замков для деревянных ящиков**
- **Варьируемая монтажная ширина / ряд отверстий 32 мм / двухстороннее блокирующее устройство**

Монтажная ситуация, масштаб чертежа 1 : 1

Артикул	Кол-во
9 209 614	1 шт.

Разделение по высоте

1 НЕ	Панель с замком
2,5 НЕ	Деревянный ящик Quadro V6 полного выдвижения
2,5 НЕ	Деревянный ящик Quadro V6 полного выдвижения
5 НЕ	Деревянный ящик Quadro V6+ полного выдвижения
10,5 НЕ =	Запорная штанга

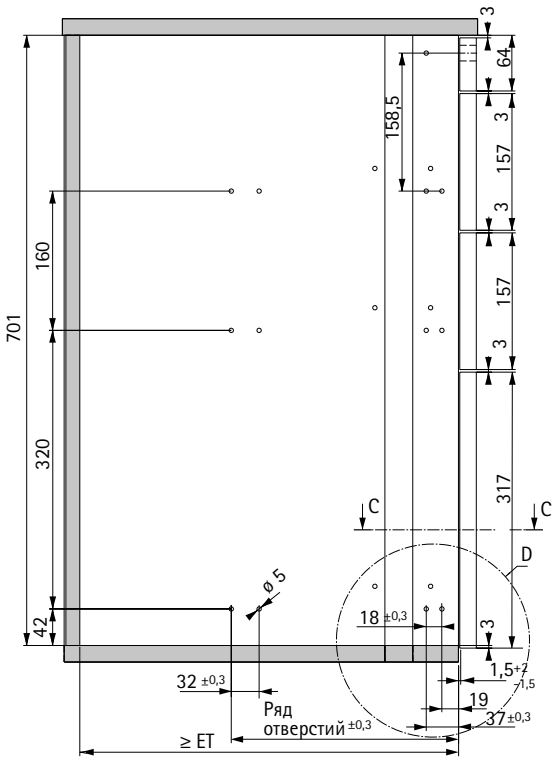

Вид D

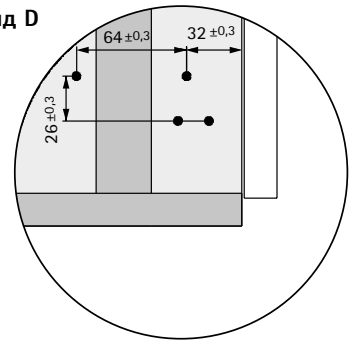

Сечение C-C

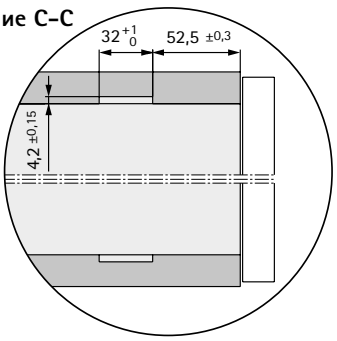

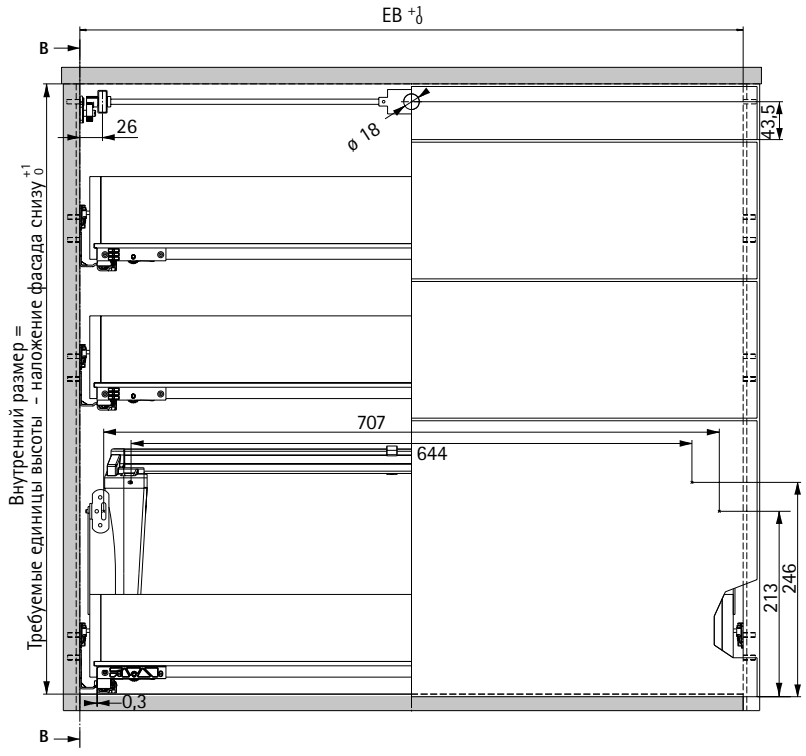

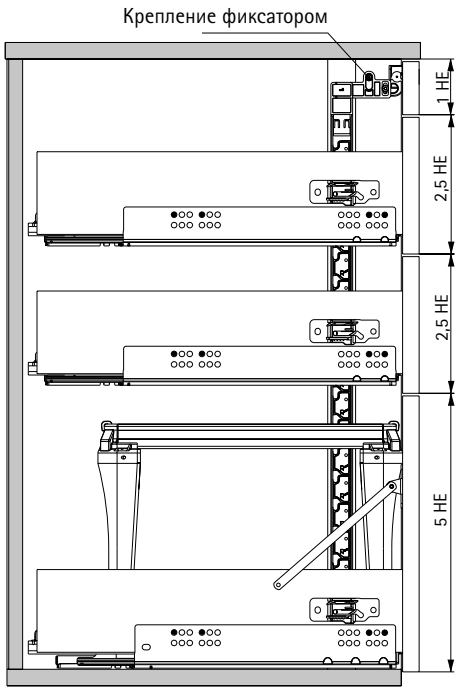



Нужно быстро, просто и эффективно организовать внутреннее пространство в выдвижном ящике? - В этом случае OrgaStripe — это идеальное решение. Самоклеящиеся профили могут применяться для любого вида ящика. Разделители толщиной 4 мм предоставляют возможность организовать внутреннее пространство по собственному вкусу. При этом OrgaStripe имеет сдержанный дизайн. Благодаря компактным размерам она позволяет эффективно использовать имеющееся пространство. Вариант организации пространства ящика легко изменяется передвижением разделителей. Аккуратное хранение вещей дома и в офисе гарантировано.

Профиль OrgaStripe



- Под приклеивание на древесные материалы с покрытием, сталь и алюминий
- Длина 1100 мм
- Пластик

Дополнительно:
- Схема монтажа, см. стр. 1285

Поверхность	**Артикул**	Кол-во
Черная	**9 203 254**	1/30 шт.
Белая	**9 203 465**	1/30 шт.
Серая	**9 203 466**	1/30 шт.

OrgaClip



- Для установки в профиль OrgaStripe
- Для перегородки толщиной 4 мм
- Материал для перегородки можно выбрать по своему усмотрению
- Свободное передвижение в профиле
- Пластик

Дополнительно:
- Схема монтажа, см. стр. 1285

Поверхность	**Артикул**	Кол-во
Черная	**9 203 467**	1/60 шт.
Белая	**9 203 468**	1/60 шт.
Серая	**9 203 469**	1/60 шт.

Схема монтажа OrgaStripe

Монтаж

Советы по избежанию ошибок при приклеивании

- Поверхность для приклеивания должна быть чистая, обезжиренная и сухая.
- При приклеивании профиля необходимо плотно прижать его к поверхности.
- Рекомендуемый материал поверхности для приклеивания профиля - древесные материалы с покрытием, алюминий или сталь.

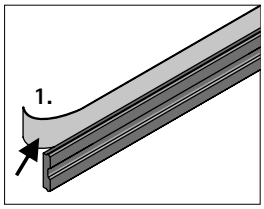

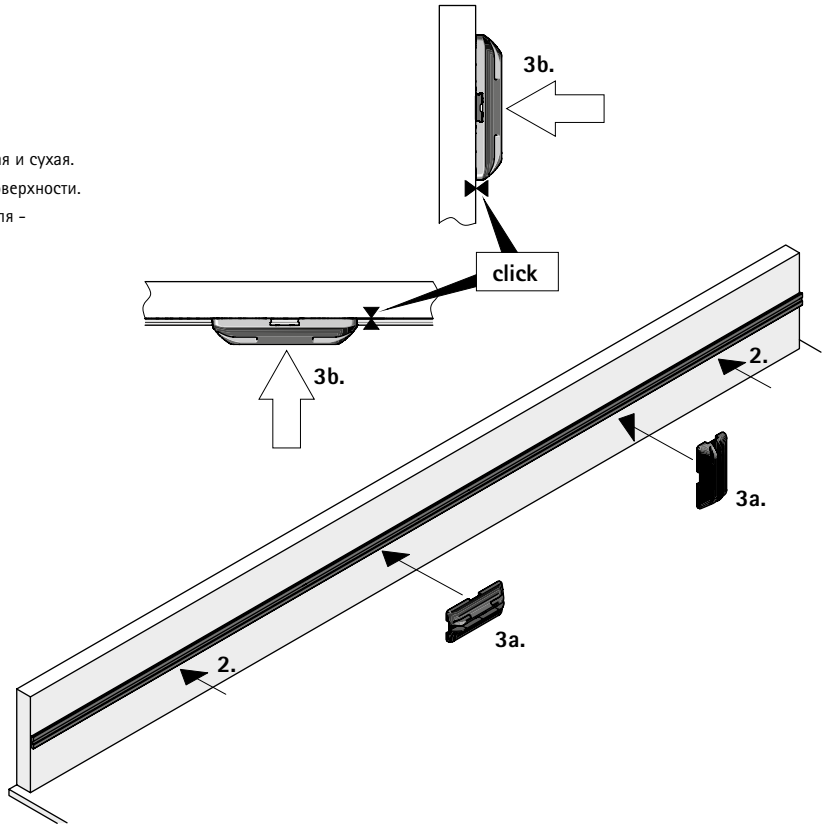

Пример монтажа

Рекомендация

A	
< 200	1 x на одну сторону
> 200	2 x на одну сторону

Винт прямого крепления



- Потайная головка
- Крестообразный шлиц PZ

Размеры, мм	Поверхность	**Артикул**	Кол-во
ø 6,3 x 14	Никелированная	**9 137 114**	200 шт.
ø 6,3 x 10,5	оцинкованная	**0 051 264**	200 шт.
ø 6,3 x 14	оцинкованная	**0 051 265**	200 шт.

Винт для ДСП



- Потайная головка
- Крестообразный шлиц PZ

Размеры, мм	Поверхность	**Артикул**	Кол-во
ø 3,5 x 12	Никелированная	**9 079 791**	200 шт.
ø 3,5 x 16	Никелированная	**0 071 925**	200 шт.
ø 4 x 16	Никелированная	**0 010 085**	200 шт.

Винт для ДСП



- Винт с плоскоконической головкой
- Крестообразный шлиц PZ
- Оцинкованная сталь

Размеры, мм	**Артикул**	Кол-во
ø 4 x 12	**0 058 243**	200 шт.

Концевой винт



- Для крепления шариковых направляющих KA 1730, KA 270 и KA 290
- M4 x 9 мм
- Никелированная сталь

Артикул	Кол-во
0 079 527	200 шт.

Амортизатор под запрессовку



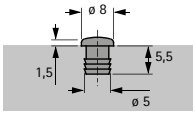

- Для отверстия ø 5 x 5,5 мм
- Прозрачная пластмасса

Артикул	Кол-во
9 079 298	1/1000 шт.

Амортизатор под запрессовку



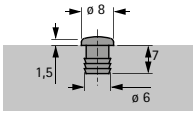

- Для отверстия ø 6 x 7 мм
- Пластик

Поверхность	Артикул	Кол-во
Коричневый	**0 021 154**	1/1000 шт.
Белый	**0 025 048**	1/1000 шт.
Бежевый	**0 047 353**	1/1000 шт.

Амортизатор под приклеивание



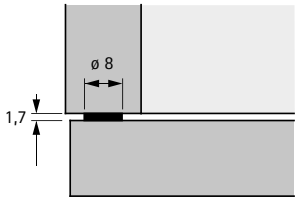

- Самоклеящийся
- Прозрачная пластмасса

Артикул	Кол-во
0 072 120	50 шт.
0 046 695	1000 шт.

Дистанционный профиль



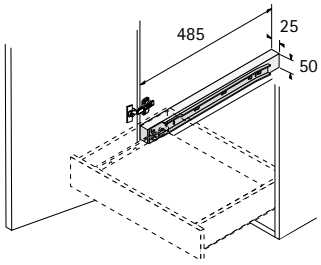

- Подходит для направляющих Actro 5D, Quadro и роликовых направляющих FR
- Для компенсации высоты петли при использовании внутренних коробов
- Для достижения большей дистанции допустимо крепление нескольких профилей друг над другом
- Дистанционные профили можно использовать также в качестве средства коррекции допуска
- Пластик, цвет белый
- Нагрузка макс. 60 кг

Ширина x глубина x высота, мм	Артикул	Кол-во
25 x 484 x 49	**0 013 952**	1 шт.
12 x 484 x 49	**9 115 956**	1 шт.

Распорная шайба



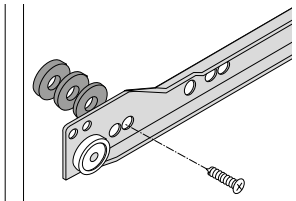

- Следует применять в выдвижных ящиках, находящихся за дверью
- Распорные шайбы перекрывают наложение двери
- Для увеличения дистанции можно устанавливать несколько шайб
- Разумеется, шайбы можно использовать также в качестве средства коррекции допуска
- Пластик, цвет белый

Дистанция D, мм	Артикул	Кол-во
3,0	**0 033 681**	1/100 шт.
4,0	**0 033 682**	1/100 шт.
5,0	**0 033 683**	1/100 шт.

Центральный замок



- Центральный замок для деревянных ящиков с роликовой направляющей FR 402
- Внутренний цилиндр для цилиндрического рычажного замка, заказывается отдельно, см. ниже

Состав комплекта:
- 1 комплект запорной штанги, длина 1000 мм, с пятью переставными шпильками
- 1 комплект цилиндрического эксцентрикового замка, включая розетку
- 1 защита от опрокидывания для деревянных ящиков

Описание	Артикул	Кол-во
1 Запорная штанга	**0 051 500**	1 компл.
2 Цилиндрический замок	**0 013 337**	1 компл.
3 Защита от опрокидывания для деревянных ящиков	**0 040 227**	10 шт.

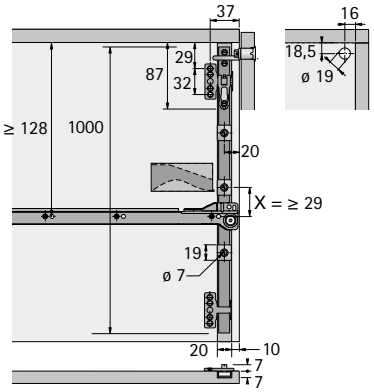

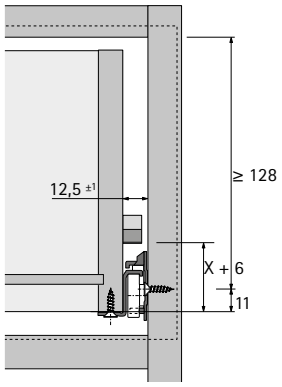

Внутренний цилиндр Z23



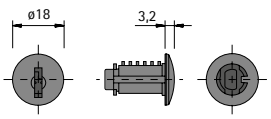

- Для цилиндровых замков Z23 с открыванием ключом и диаметром цилиндра 18 мм, Prestige 2000
- Возможно использование главного мастер-ключа
- Никелированная, с зеркальным блеском
- Включая 2 симметричных ключа, цинковое литье под давлением, поверхность никелированная

Версия	Артикул	Кол-во
Внутренний цилиндр Z23 18001–18020	**9 078 860**	20 шт.
Внутренний цилиндр Z23 18001–18050	**9 078 861**	50 шт.
Внутренний цилиндр Z23 18051–18100	**9 105 927**	50 шт.
Внутренний цилиндр Z23 18001	**9 078 862**	1 шт.

Регулятор передней панели



- Для двухсторонней регулировки передней панели 4-стороннего ящика
- Для установки в переднюю панель ящика
- Пластик, цвет белый

Артикул	Кол-во
0 071 833	1/200 шт.

Монтаж

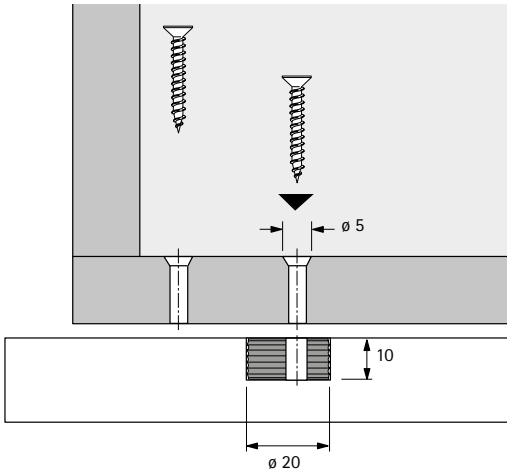

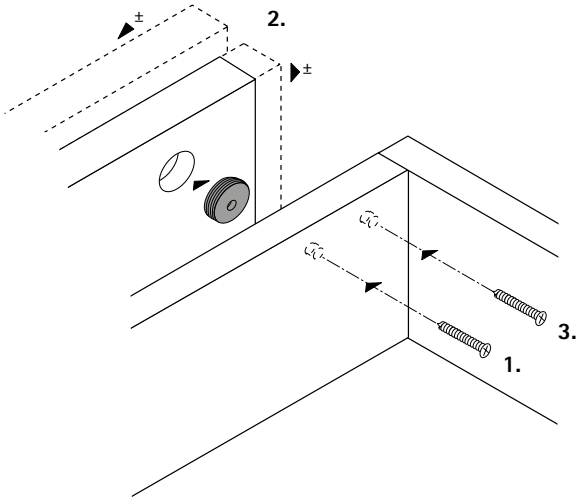

Используйте потайные винты ø 4 мм для крепления детали регулировки передней панели.

Длина винта = толщина рамы + толщина фурнитуры 10 мм

После регулировки переднюю панель необходимо закрепить посредством одного дополнительного потайного винта.

Соединитель задней стенки RV 8



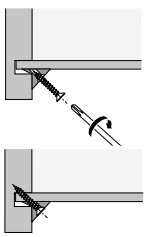

- Для фиксации дна ящиков и задних стенок
- Пластик, цвет белый
- Винт ø 3,5 x 20 мм оцинкованный

Артикул	Кол-во
0 079 438	1/200 шт.

Критерии качества

Качество, отвечающее самым строгим стандартам

Качество направляющих для выдвижных ящиков — объект постоянного контроля. Вся продукция Hettich соответствует внутренним и международным стандартам качества в странах, где она реализуется. На диаграммах ниже показаны несколько тестов качества.

Область применения
Направляющие Hettich используются при комплектации мебели для жилых, офисных помещений, мебели для кухни и ванной комнаты.

Нагрузочная способность и защита от выкатывания
Указанная нагрузочная способность (в соответствии с DIN EN 15338) относится к чистому весу выдвижного ящика, включая его содержимое, в кг. Допустимая нагрузка указана на продукте. Допустимая нагрузка указана для ящика длиной 500 мм. При другой номинальной длине значение нагрузки может меняться. Все направляющие Hettich оснащены предохранителем от демонтажа и выдвижения и соответствуют требованиям, действующим при испытании на ударную прочность в рамках испытаний согласно EN 15338. Направляющие предназначены при надлежащей обработке для использования в элементах мебели для жилых, сантехнических помещений, кухни согласно EN 14749 и для использования в элементах офисной мебели согласно EN 14073 и EN 14074. Максимальная высота передней панели зависит, в частности, от материала, габаритных размеров выдвижного ящика и типа направляющих. Испытаниям подвергаются выдвижные ящики с передней панелью высотой 130 мм и выдвижные элементы с передней панелью высотой 300 мм.

Испытание на коррозию
Системы выдвижения Hettich соответствуют требованиям по коррозионной стойкости согласно EN 15338, устойчивость к воздействию конденсата — 72 часа согласно EN 6270.

Тест на износостойкость

Полностью загруженный ящик подвергается определенному числу циклов открывания и закрывания при установленной нагрузке.

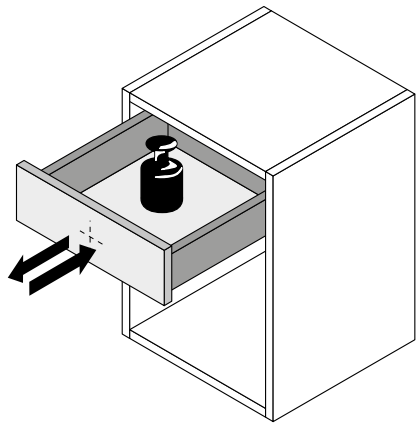

Тест на открывание с нагрузкой

Полностью загруженный ящик открывается несколько раз с определенной силой.

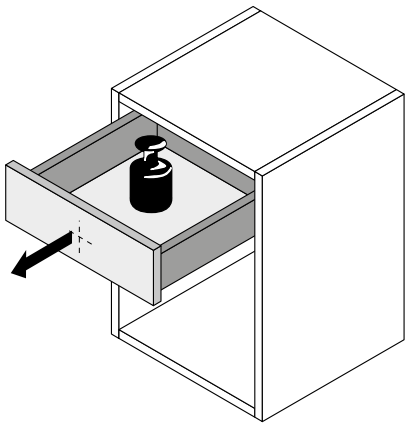

Тест на горизонтальную нагрузку

На полностью открытый нагруженный ящик воздействует дополнительная горизонтально направленная сила.

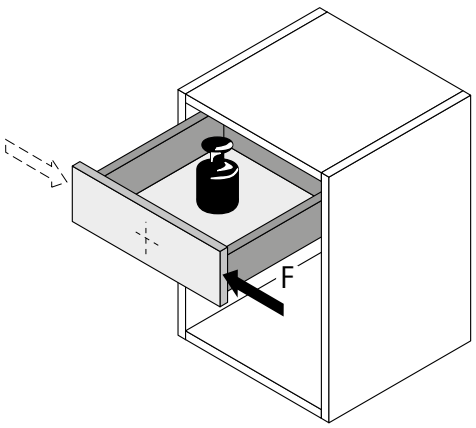

Тест на вертикальную нагрузку

На полностью открытый нагруженный ящик воздействует дополнительная вертикально направленная сила.

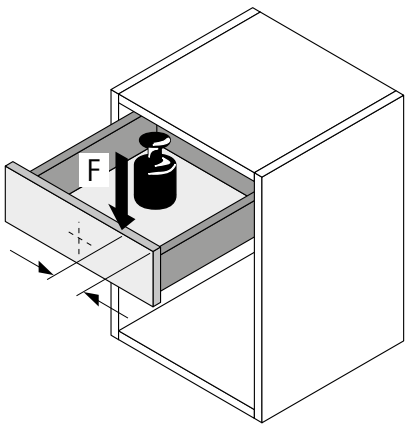

Система фурнитуры для раздвижных дверей, расположенных в одной плоскости, с верхним ходовым элементом
Обзор 1294 – 1295



Система фурнитуры для раздвижных дверей с верхним ходовым элементом
Обзор ассортимента / сравнение технических характеристик 1308 – 1311



Система фурнитуры для раздвижных дверей с нижним ходовым элементом
Обзор ассортимента / сравнение технических характеристик 1550 – 1551



Система фурнитуры для раздвижных дверей с вертикальным ходом
Обзор ассортимента / сравнение технических характеристик 1635



Системы фурнитуры для откидных и поворотнозадвижных дверей
Обзор ассортимента / сравнение технических характеристик 1657



Система фурнитуры для складных дверей
Обзор ассортимента / сравнение технических характеристик 1666 – 1667



Принадлежности
- **Планки шкафа** 1742 – 1749
- **Фурнитура для регулировки** 1750 – 1751
- **Прочие принадлежности** 1752 – 1756



Техническая информация
- **Расчет веса двери** 1758 – 1759
- **Рекомендации по конструкции шкафов** 1760 – 1762
- **Критерии качества** 1763



Движение с удовольствием. Для него есть масса причин.

Люди ценят простые решения. В компьютерах. В смартфонах. Настоящий переворот совершил сенсорный экран, реагирующий на прикосновение и скольжение пальца, изменивший повседневную жизнь миллионов. Реальное, не виртуальное скольжение также популярно. Автомобили оснащают раздвижными дверями, современные дома - раздвижными крышами. В квартирах мы устанавливаем удобные раздвижные перегородки и двери.

Откройте для себя двери к новым возможностям. Самые яркие идеи мебельного дизайна для спальни, гостиной, офиса или кухни легко воплотить в жизнь вместе с Hettich.

Вы готовы к новым открытиям? Добро пожаловать в Hettich!









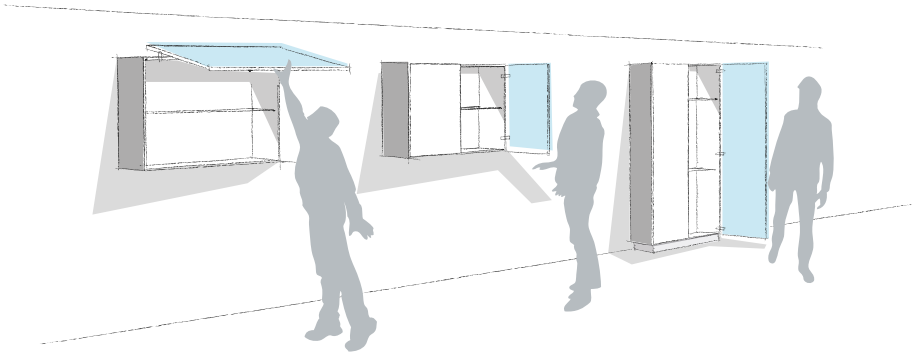

Эргономика

Всегда под рукой. Никогда – на пути.

Раздвижные двери превосходят другие системы открывания по показателям эргономики и комфорта. Это очевидно при их эксплуатации: раздвижные двери не занимают дополнительное пространство при открывании шкафа, что особенно ценно в небольших помещениях. У раздвижных дверей в подвесных шкафчиках свое преимущество: вы никогда не ударитесь головой об открытую дверь, как это может случиться с распашными дверцами. Раздвижные двери никогда не выйдут из зоны досягаемости и не перегородят проход.

Дизайн

Лаконичные формы. Выразительные фасады.

Раздвижные двери - идеальное решение для создания современного, стильного интерьера сегодня и в будущем. Крупные раздвижные двери подчеркивают пуристический дизайн интерьера, особенно если в закрытом состоянии они располагаются в одной плоскости. Благодаря уникально узким зазорам в раздвижных системах Hettich, двери шкафа сливаются в восхитительно ровную поверхность. Даже в массивных шкафах видимые зазоры практически отсутствуют. Простая и точная регулировка гарантирует превосходно выровненный фасад и минимальные зазоры.



Функциональность

Плавное скольжение в полной тишине.

Оценивая раздвижные двери, покупатели, прежде всего, обращают внимание на легкость открывания и закрывания дверей. Линейное движение дверей и минимальное усилие для открывания обеспечивают высокую эргономичность раздвижных систем. Демпфер Silent System гарантирует плавное, бесшумное закрывание дверей. Наши клиенты давно убедились в высоком качестве, превосходной функциональности и прочности наших систем для раздвижных дверей.

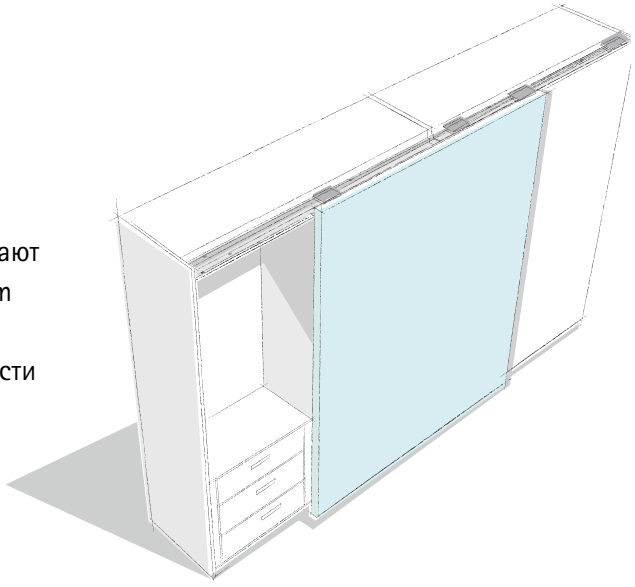

Система фурнитуры для раздвижных дверей с верхним ходовым элементом

- **InLine XL / в закрытом состоянии двери расположены в одной плоскости**
- **Преимущества**



Премиальный дизайн. Премиальный комфорт.
Это первая система раздвижных дверей, которая может обходиться без ручек. Двери шкафов, оснащенных новой системой InLine XL, в закрытом состоянии располагаются в одной плоскости, создавая уникально ровный фасад шкафа премиум - класса. Достаточно слегка потянуть за край створки – и шкаф открывается. При желании мебельные ручки можно разместить в любой части фасада. Двери при открывании полностью наезжают друг на друга, что гарантирует свободный доступ к ящикам и выдвижным элементам шкафа. Дизайн впечатляет: идеально гладкий фасад, минимальные зазоры. Раздвижная система еще никогда не была столь совершенной.



Элегантность и эргономика:
двери без ручек, расположенные в одной плоскости, удобно открываются за край створки.



Неограниченный доступ и максимальное использование внутреннего пространства благодаря открыванию дверей без ограничения хода.



Достигайте успеха с меньшими затратами:
быстрый и легкий монтаж благодаря тому, что большая часть компонентов системы предустановлена.



Простейший монтаж:
всего несколько действий даже для высоких шкафов.

Обзор возможностей / Принцип работы 1296 – 1297
- ▸ Техника вкратце
- ▸ Размеры дверей
- ▸ Silent System
- ▸ Принцип работы



Компоненты системы 1301

Техническая информация 1302 – 1304
- ▸ Монтажная схема
- ▸ Монтажные ситуации

Монтаж 1305 – 1306

Техническая информация
- ▸ Расчет веса двери 1758 – 1759
- ▸ Рекомендации по конструкции шкафов 1760 – 1762
- ▸ Критерии качества 1763

Система фурнитуры для раздвижных дверей с верхним ходовым элементом

- **InLine XL / в закрытом состоянии двери расположены в одной плоскости**
- **Техническая характеристика**

Техника вкратце

- Система раздвижных дверей, расположенных в одной плоскости, с верхним ходовым профилем
- В закрытом состоянии двери расположены в одной плоскости
- Для деревянных дверей или дверей с алюминиевыми рамами
- Вес двери до 60 кг
- Высота двери до 2600 мм
- Ширина двери 750–2000 мм
- Толщина двери 16–25 мм
- Регулировка по высоте, регулировка наложения и угла наклона фасада
- Демпфер Silent System (регулируемый) для открывания и закрывания
- Соответствует стандарту DIN EN 15706

Размеры и вес двери

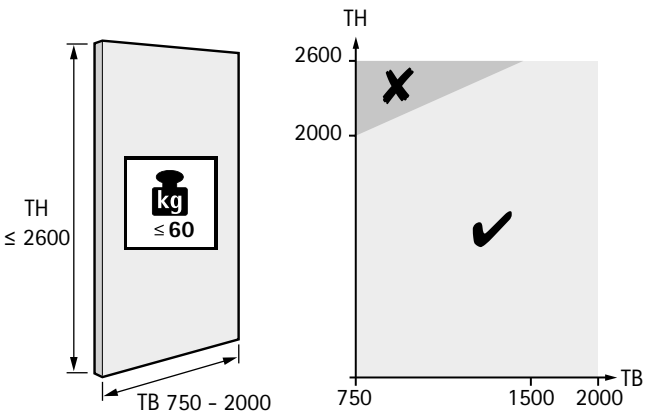

TB	750	950	1150	1500	...	2000
TH ≤	2000	2200	2400	2600	...	2600

Материал двери

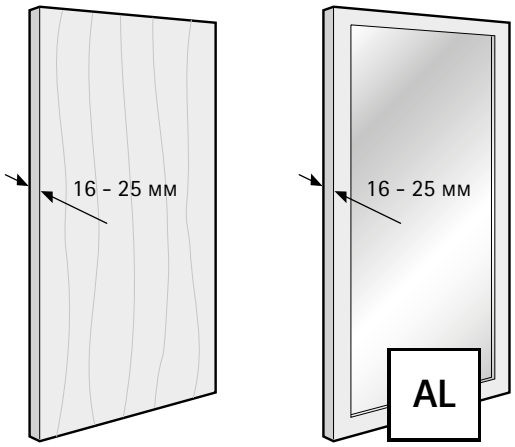

Количество и положение дверей



Демпфер Silent System

	2 двери
Демпфер для закрывания	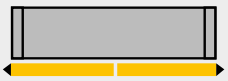
Демпфер для открывания	

Принцип работы





Принцип работы

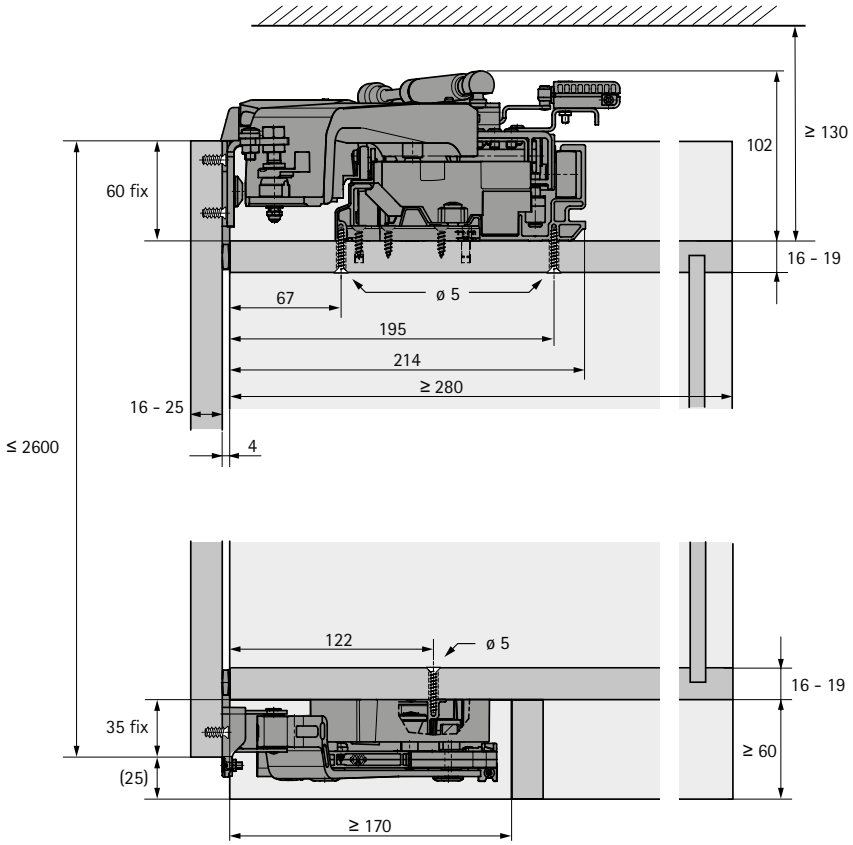





Идеальная эргономика. Без выступа двери.

Двери при открывании полностью наезжают друг на друга, что гарантирует свободный доступ к ящикам и выдвижным элементам шкафа.

Двери шкафов, оснащенных новой системой InLine XL, в закрытом состоянии располагаются в одной плоскости, создавая уникально ровный фасад шкафа премиум-класса. Достаточно слегка потянуть за край створки – и шкаф открывается.

Без ручек? С гладким фасадом? Без проблем!

Это первая система раздвижных дверей, которая может обходиться без ручек. Максимальная свобода дизайна шкафа и восхитительно гладкий фасад. При желании мебельные ручки можно разместить в любой части фасада. Непревзойденно плавное движение. Индивидуальная регулировка силы демпфирования. Двери при открывании полностью наезжают друг на друга. Дизайн, идеальный во всем: массивные двери с минимальными зазорами. Раздвижная система еще никогда не была столь совершенной.



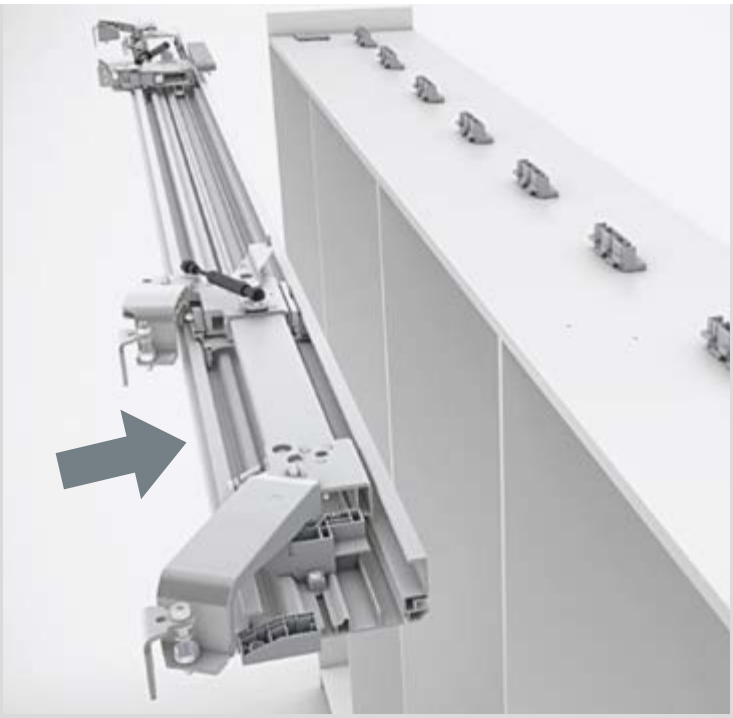

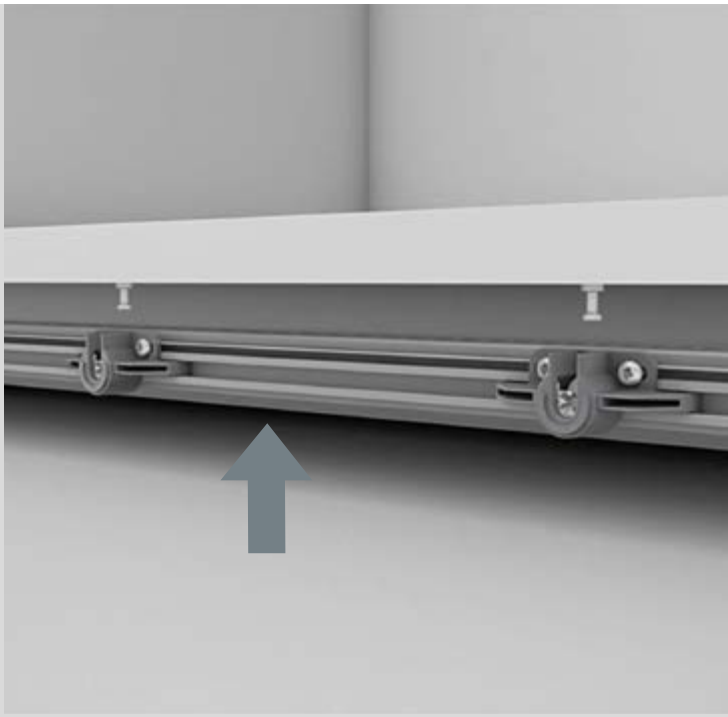





Легкое вдохновение

Благодаря умной системе монтажа InLine XL также можно устанавливать в шкафах от пола до потолка. Без видимых винтов внутри шкафа - для дизайна мебели премиум-класса.

Легкий и экономичный монтаж благодаря предустановленным компонентам системы.

Комплекты, с демпфером Silent System для открывания и закрывания

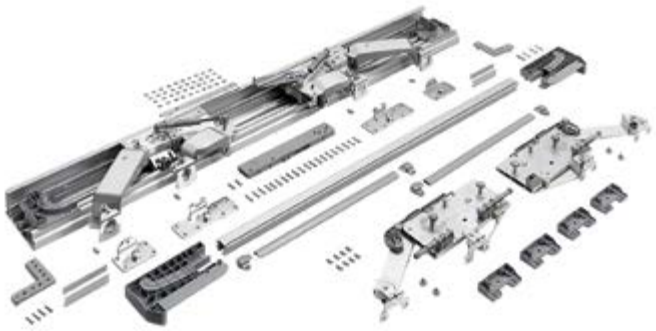

- Комплекты с демпфером Silent System для открывания и закрывания
- Комплекты полностью укомплектованы
- Для шкафа с двумя дверями требуется 1 комплект

Составкомплекта:
- 1 ходовой профиль с 2 предварительно установленными ходовыми элементами
- 1 направляющий профиль
- 2 направляющих элемента 1 левый и1 правый
- 2 активатора для направляющего профиля 1 левый и1 правый
- 1 демпфер Silent System
- 4 верхние монтажные пластины для фасадов
- 4 нижние монтажные пластины для фасадов
- 2 доборных профиля, алюминий
- 2 декоративных профиля, пластик
- Крепеж

Ширина двери (ТВ), мм	Макс. рекоменд. Высота двери, мм	**Артикул**	Кол-во
750 - 819	< 2000	**9 148 180**	1 комп.
820 - 909	< 2000	**9 148 201**	1 комп.
910 - 1044	< 2200	**9 148 202**	1 комп.
1045 - 1199	< 2200	**9 148 203**	1 комп.
1200 - 1299	< 2400	**9 148 204**	1 комп.
1300 - 1499	< 2400	**9 148 205**	1 комп.
1500 - 1599	< 2600	**9 148 206**	1 комп.
1600 - 1799	< 2600	**9 116 581**	1 комп.
1800 - 1899	< 2600	**9 155 574**	1 комп.
1900 - 2000	< 2600	**9 155 575**	1 комп.

Опциональный комплект быстрого монтажа



- Опциональный монтажный комплект
- Для скрытого монтажа профиля в шкафах от пола до потолка

Ширина двери (ТВ), мм	**Артикул**	Кол-во
750 – 2000	**9 148 562**	1 комп.

Монтажная схема

Монтажная схема, поперечное сечение

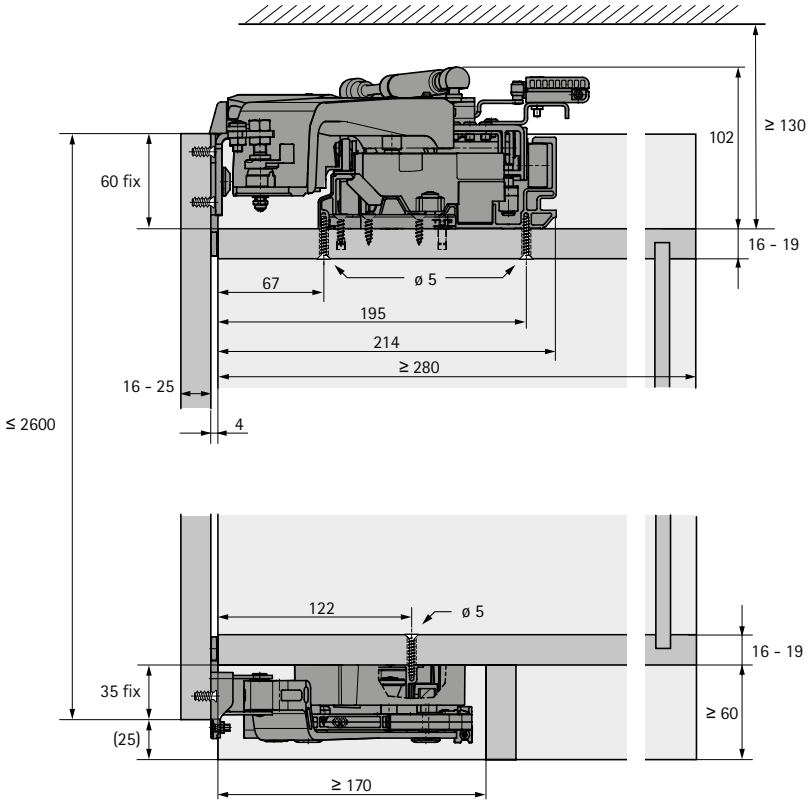

Монтажная схема, поперечное сечение системы с опциональным монтажным комплектом

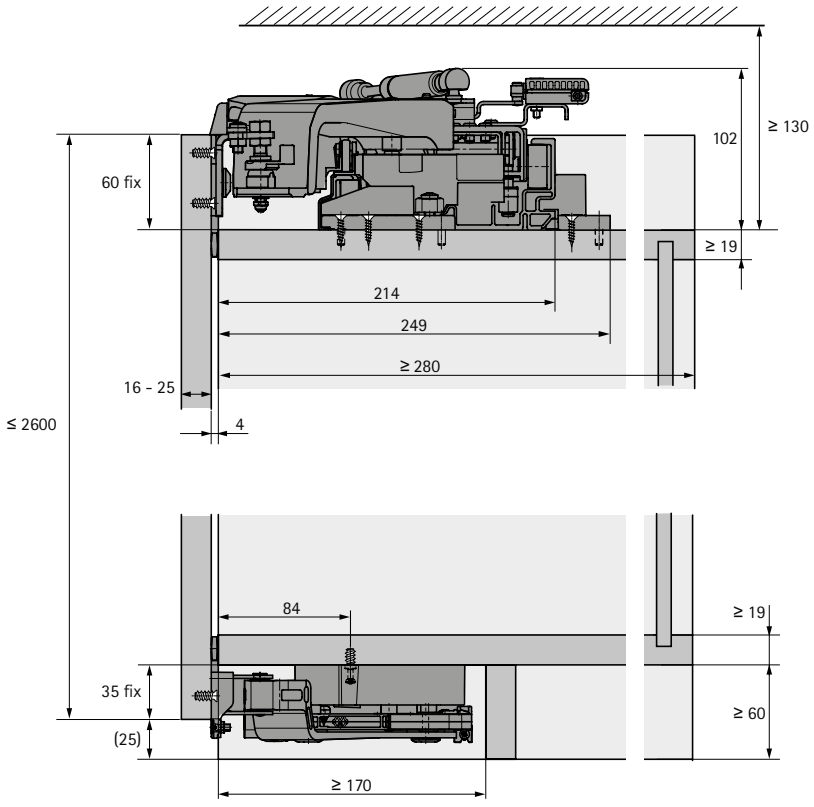

Монтажная схема

Монтажная схема

Вид сверху с опциональным монтажным комплектом

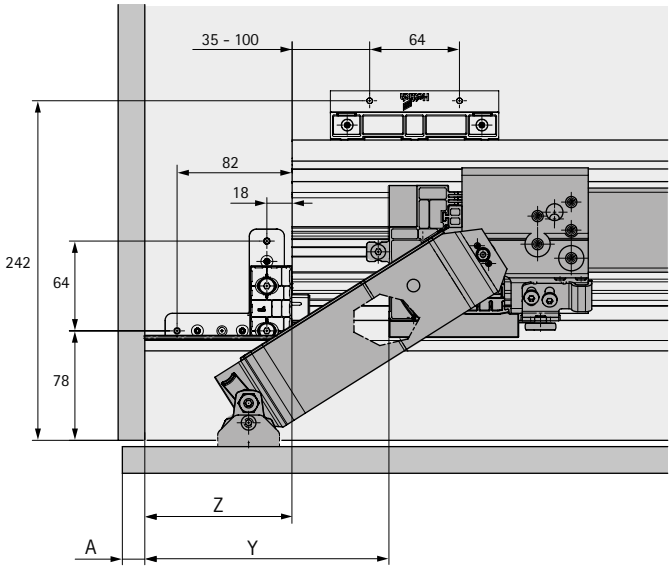

Вид сверху

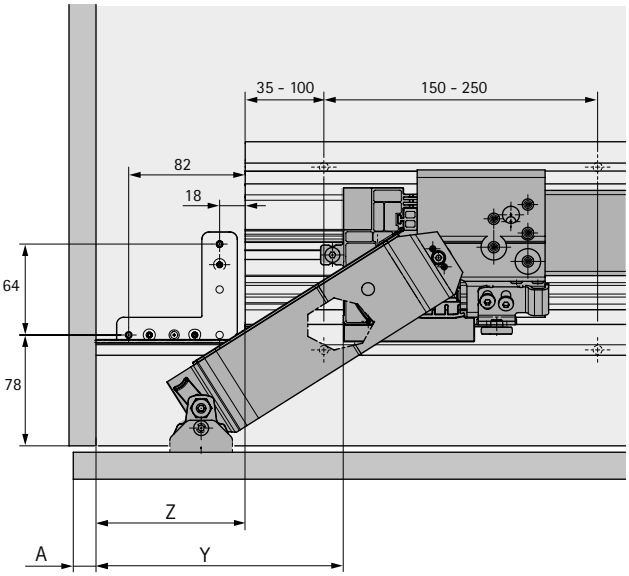

Ширина двери (TB), мм	L мм	X мм	A (макс.) мм
750 - 819	1294	215,5	13
820 - 909	1434	240,5	13
910 - 1044	1606	260,5	17
1045 - 1199	1876	310,5	17
1200 - 1299	2164	410,5	28
1300 - 1499	2364	410,5	28
1500 - 1599	2764	560,5	28
1600 - 1799	2964	560,5	28
1800 - 1899	3364	710,5	28
1900 - 2000	3564	710,5	28

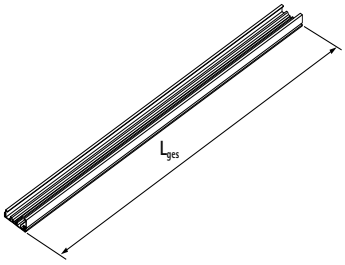

Y = (TB / 2) - X - A

Z = (SB - 2 x SD - Lges) / 2

или

Z = (LB - Lges) / 2

TB = ширина двери
SB = ширина корпуса
SD = толщина боковины
Lges = длина верхнего ходового профиля

Монтажная схема - вид сверху

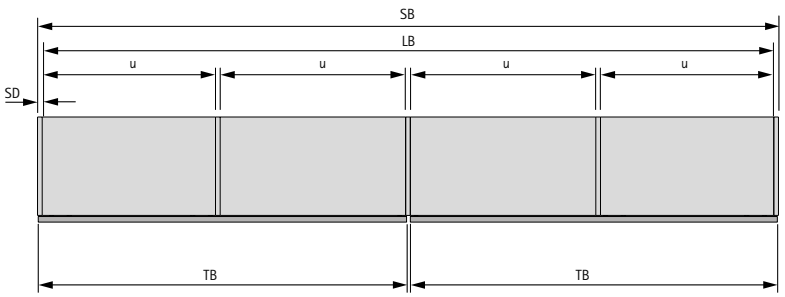

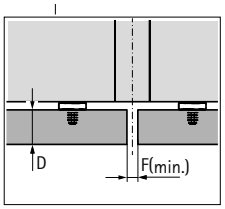

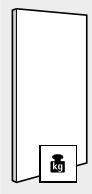

Вес двери, кг	u (макс.) мм
40	1200
50	1000
60	800

D мм	F (мин.) мм
16	5
18	6
19	6
22	7
25	8

Возможны более узкие зазоры, см. стр. 1304

Монтажная схема

Схема установки ручек

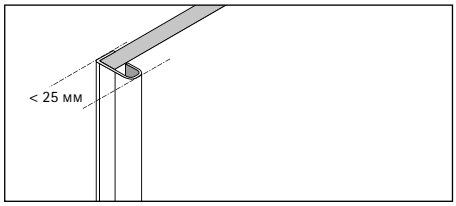

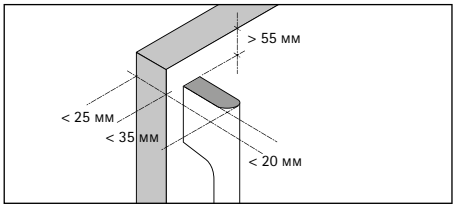

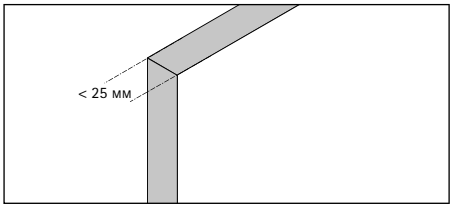

Дизайн фасадов

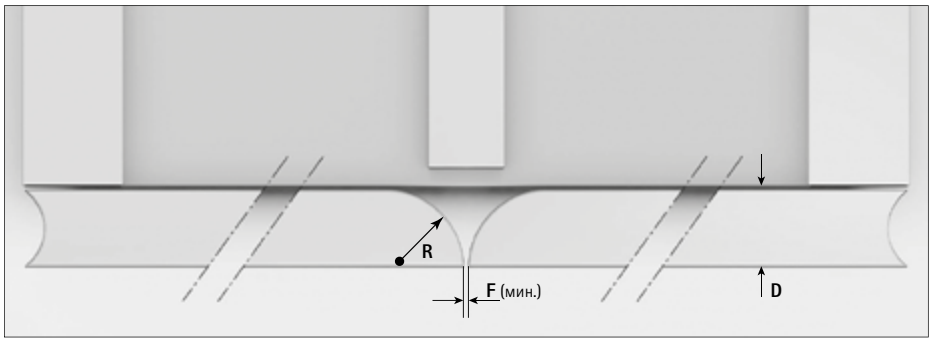

Выборка в торце с внешней стороны повышает эргономику двери, без изменения ее внешнего вида, что особенно важно для фасадов из цельного массива дерева. Радиус по внутреннему торцу двери уменьшает центральную фугу. Небольшие затраты для отличного результата.

F (мин.) = 5 мм
R ≥ 0,8 x D

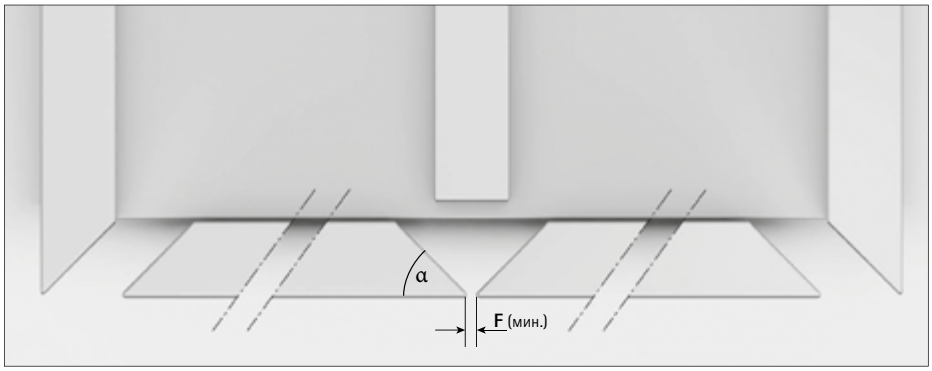

Дизайн шкафа без ручек с вкладной навеской дверей можно легко реализовать, если торец двери расположен под углом. В этом случае в торце образуется удобная выемка для пальцев, а центральная фуга практически не заметна.

α	45°	60°
F мин	3 мм	4 мм

Краткое описание монтажа

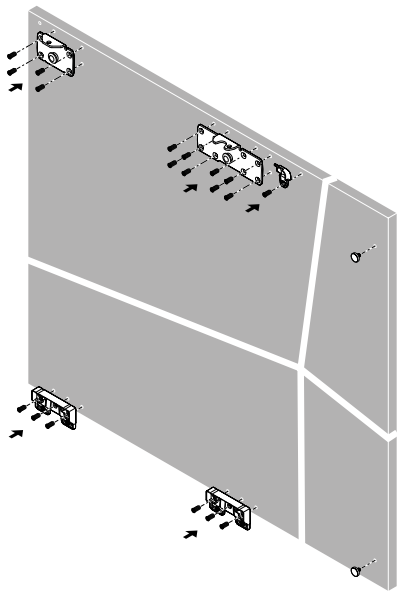

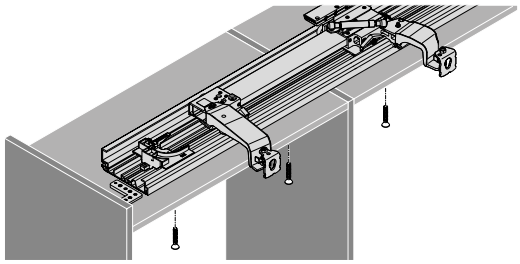

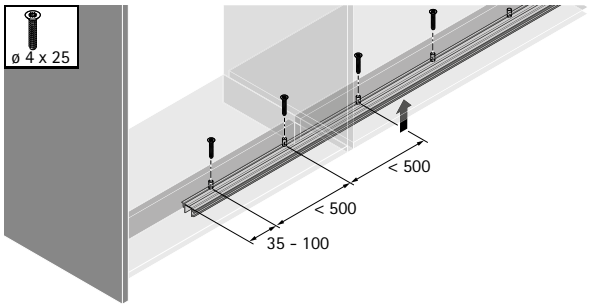

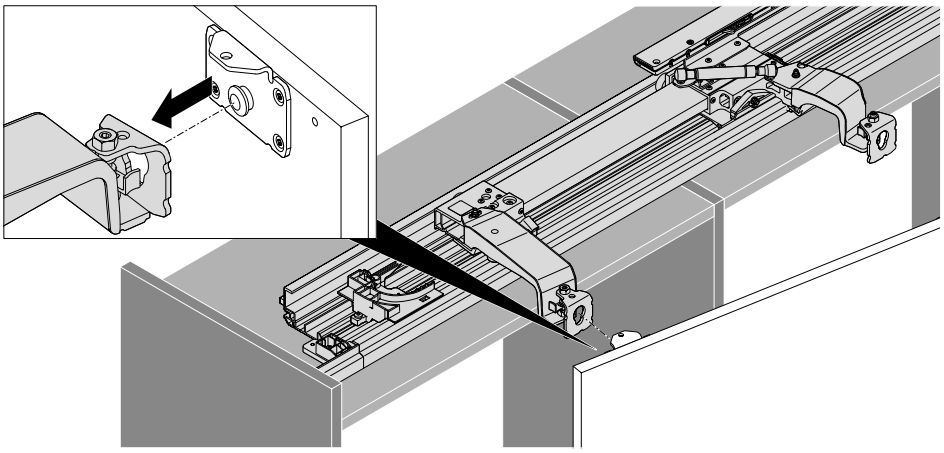

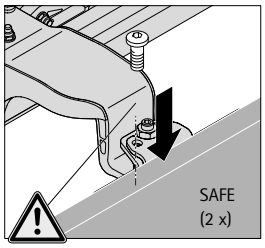

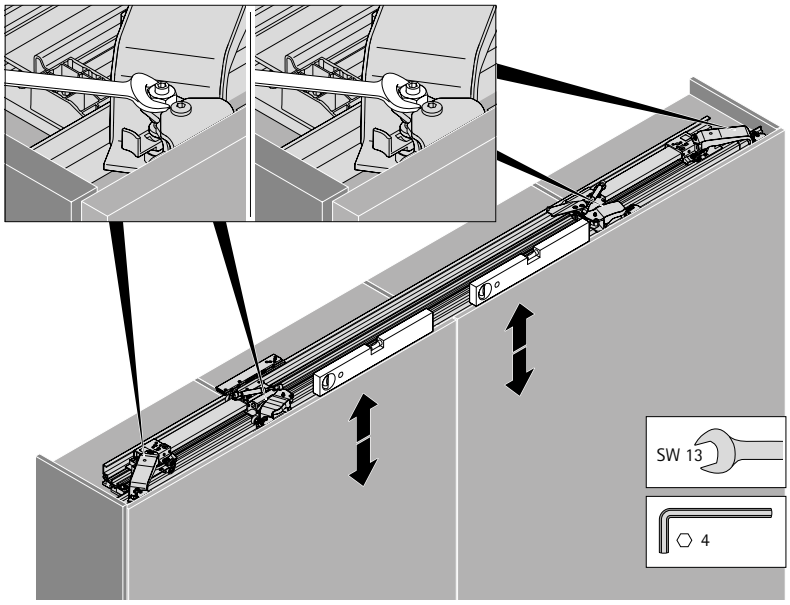

Краткое описание монтажа

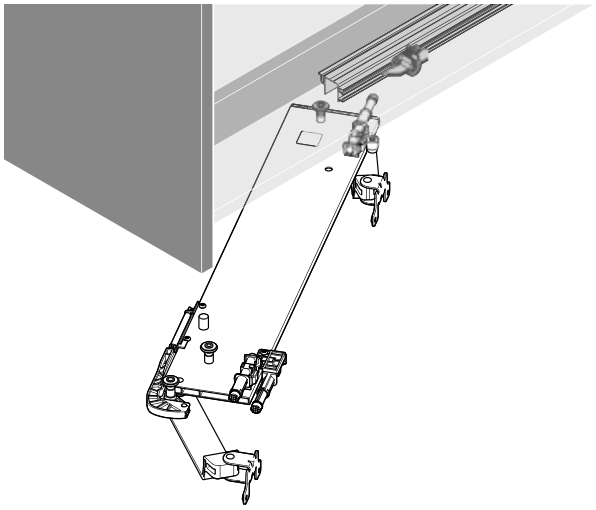

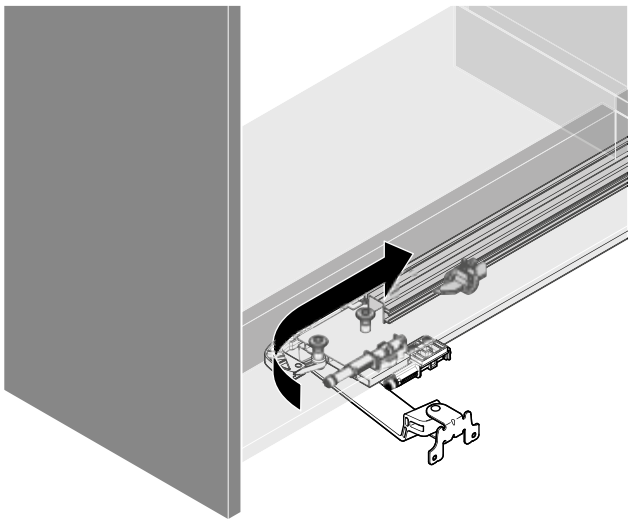

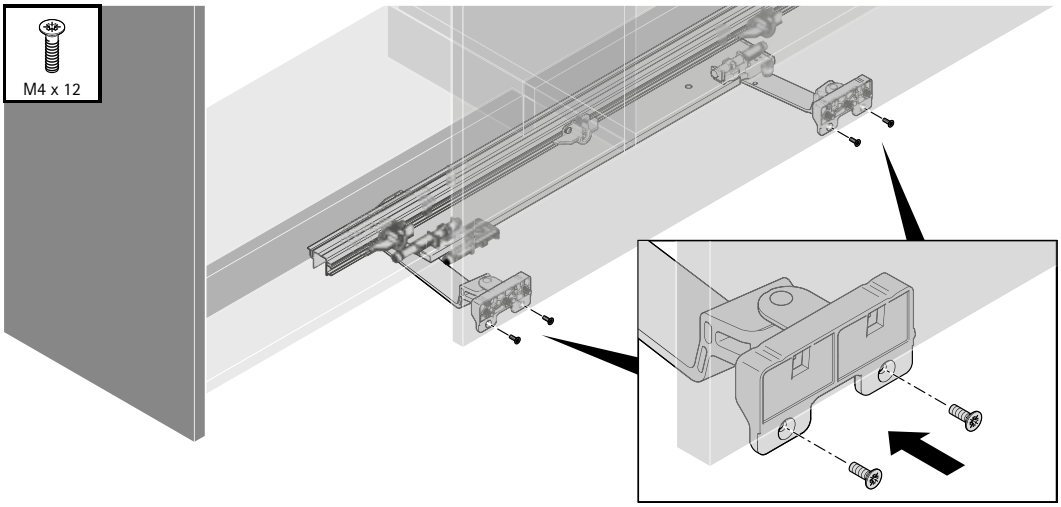

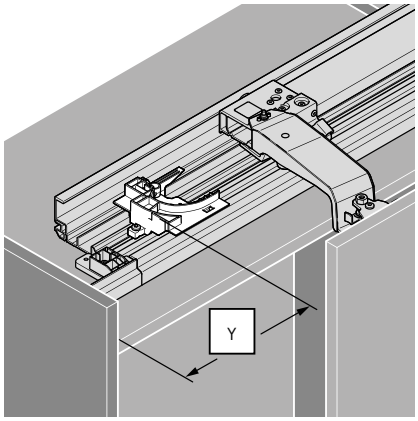

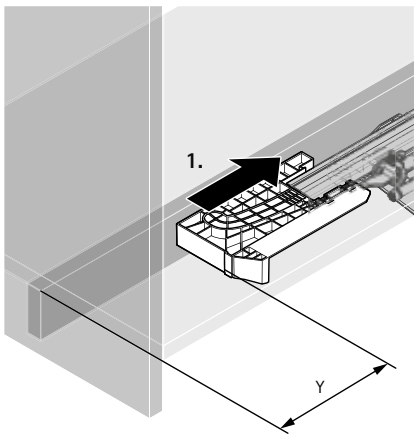

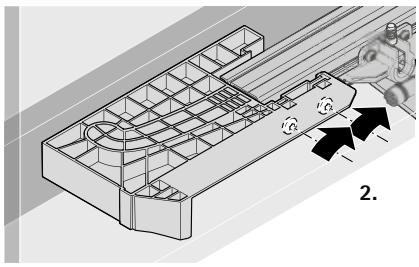

Система фурнитуры для раздвижных дверей с верхним ходовым элементом

Обзор ассортимента / сравнение технических характеристик

	TopLine XL	TopLine L / над верхней панелью	TopLine L / перед верхней панелью
			
Страница	1312 - 1313	1344 - 1345	1368 - 1369
Описание	Система фурнитуры для раздвижных дверей с верхним ходовым элементом для больших шкафов с 1, 2, 3 или 4 дверями	Система фурнитуры для раздвижных дверей с верхним ходовым элементом для больших шкафов с 1, 2 или 3 дверями	Система фурнитуры для раздвижных дверей с верхним ходовым элементом для больших шкафов с 1, 2, 3 или 4 дверями
Количество дорожек	2	2	2
Движение двери	Горизонтально	Горизонтально	Горизонтально
Конструкция	Накладная навеска	Накладная навеска	Накладная навеска
Вес двери	Макс. 80 кг	Макс. 50 кг	Макс. 50 кг
Материал двери	Дерево / дерево, алюминий	Дерево / дерево, алюминий	Дерево / дерево, алюминий
Ширина двери, мм	700–2000 мм	700–1500 мм	700–1500 мм
Высота двери, мм	Макс. 2600 мм	Макс. 2600 мм	Макс. 2600 мм
Демпфер Silent System	Демпфер для закрывания, демпфер для открывания, демпфер для защиты дверей от соударения, демпфер для направляющих элементов	Демпфер для закрывания, демпфер для открывания, демпфер для направляющих элементов	Демпфер для закрывания, демпфер для открывания, демпфер для направляющих элементов

Система фурнитуры для раздвижных дверей с верхним ходовым элементом

▸ Обзор ассортимента / сравнение технических характеристик

TopLine 22	TopLine M	SysLine S	TopLine 110
			
1414 - 1415	1452 - 1453	1472 - 1473	1492 - 1493
Система фурнитуры для раздвижных дверей с верхним ходовым элементом для больших шкафов с 1, 2 или 3 дверями	Система фурнитуры для раздвижных дверей с верхним ходовым элементом для шкафов с 1, 2 или 3 дверями	Система фурнитуры для раздвижных дверей с верхним ходовым элементом для шкафов с 1 или 2 дверями	Система фурнитуры для раздвижных дверей с верхним ходовым элементом для шкафов с 1 или 2 дверями
2	2	1 / 2	1
Горизонтально	Горизонтально	Горизонтально	Горизонтально
Накладная навеска	Накладная навеска	Вкладная навеска	Вкладная навеска
Макс. 50 кг	Макс. 35 кг	Макс. 15 кг	Макс. 20 кг
Дерево / дерево, алюминий	Дерево	Дерево / дерево, алюминий	Дерево / дерево, алюминий
500–1500 мм	500–1250 мм	Мин. 400 мм	Мин. 500 мм
Макс. 2500 мм	Макс. 2300 мм	Макс. 1500 мм	Макс. 2000 мм
Демпфер для закрывания	Демпфер для закрывания	Демпфер для закрывания и открывания	Демпфер для закрывания

Система фурнитуры для раздвижных дверей с верхним ходовым элементом

Обзор ассортимента / сравнение технических характеристик

	TopLine 1	TopLine 25 / 27	TopLine 1200
			
Страница	1502 - 1503	1520 - 1521	1540 - 1541
Описание	Система фурнитуры для раздвижных дверей с верхним ходовым элементом для шкафов с 1, 2 или 3 дверями	Система фурнитуры для раздвижных дверей с верхним ходовым элементом для шкафов с 1, 2 или 3 дверями	Система фурнитуры для раздвижных дверей с верхним ходовым элементом для комнатных перегородок
Количество дорожек	2	1 / 2	1
Движение двери	Горизонтально	Горизонтально	Горизонтально
Конструкция	Вкладная навеска	Вкладная навеска	Вкладная навеска
Вес двери	Макс. 75 кг	Макс. 25 кг	Макс. 45 кг
Материал двери	Дерево	Дерево	Дерево
Ширина двери, мм	Мин. 500 мм	Мин. 500 мм	Мин. 600 мм
Высота двери, мм	Макс. 2500 мм	Макс. 2000 мм	Макс. 2400 мм
Демпфер Silent System	-	Демпфер для закрывания	-

	TopLine 1210	TopLine 1230
		
	1540 - 1541	1540 - 1541
	Система фурнитуры для раздвижных дверей с верхним ходовым элементом для комнатных перегородок	Система фурнитуры для раздвижных дверей с верхним ходовым элементом для комнатных перегородок
	1	1
	Горизонтально	Горизонтально
	Вкладная навеска	Вкладная навеска
	Макс. 80 кг	Макс. 125 кг
	Дерево	Дерево
	Мин. 800 мм	Мин. 1000 мм
	Макс. 2800 мм	Макс. 3000 мм
	-	-



Скрытый монтаж. Бесшумная работа.

Система для раздвижных дверей премиум-класса TopLine XL обладает массой преимуществ, начиная от скрытого монтажа и заканчивая непревзойденно легким и плавным скольжением дверей весом до 80 кг. Новое поколение демпферов гарантирует невероятно точное и плавное закрывание и открывание дверей, а также демпфирование створок при их столкновении. Различные варианты регулировки предоставляют полную свободу выбора дизайна шкафов. Быстрый и простой процесс монтажа и регулировки даже тяжелых шкафов.



Открывается легко, закрывается бесшумно: демпфер Silent System для первоклассного комфорта передвижения любых дверей.



Плавно и тихо: дверь движется исключительно легко и без единого звука.



Функциональность и дизайн: полностью скрытая система без потери свободного пространства.



Быстро и без винтов: нужно просто вставить и защелкнуть систему демпферов.

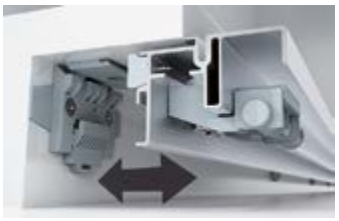

Монтаж защелкиванием без инструмента: ходовой и направляющий профили монтируются быстро и просто.



Быстрый монтаж дверей: навесить двери на верхний ходовой профиль, защелкнуть их внизу — готово!



Больше свободы в оформлении интерьера: ручки можно разместить в любом месте, внутренние выдвижные ящики открываются удобно.

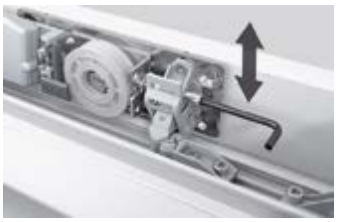

Идеальное выравнивание зазоров: комфортная регулировка по высоте даже навешенных дверей.

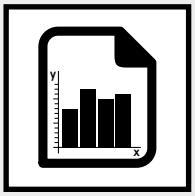

Технические характеристики 1314 – 1315
- Техника вкратце
- Размеры дверей
- Silent System
- Принцип работы



Компоненты системы 1316 – 1331

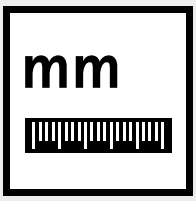

Монтажная схема 1332 – 1341



Монтаж 1342 – 1343



Принадлежности 1742 – 1756



Техническая информация
- Расчет веса двери 1758 – 1759
- Рекомендации по конструкции шкафов 1760 – 1762
- Критерии качества 1763



Монтажные приспособления 1980 – 1981



Дополнительная информация на сайте www.hettich.com/short/bba15a
- Инструкции по монтажу
- Данные CAD
- Видеоинструкции по монтажу

Система фурнитуры для раздвижных дверей с верхним ходовым элементом

- **TopLine XL / накладная навеска дверей**
- **Техническая характеристика**

Техника вкратце

- Двухдорожечная система фурнитуры для раздвижных дверей с верхним ходовым элементом
- Накладная навеска дверей
- Для деревянных дверей или дверей с деревянными / алюминиевыми рамами
- Вес двери до 80 кг
- Высота двери до 2600 мм
- Ширина двери 700–2000 мм
- Толщина двери 16, 18, 19, 22, 25, 28, 40, 50 мм
- Регулировка по высоте ±2 мм
- Регулировка высоты, смещения и наложения дверей
- Минимальное усилие для открывания двери
- Демпфер Silent System для закрывания, открывания и для защиты дверей от соударения
- Быстрый монтаж ходовых элементов и демпфера Silent System
- Соответствует стандарту DIN EN 15706, уровень 3

Размеры и вес двери

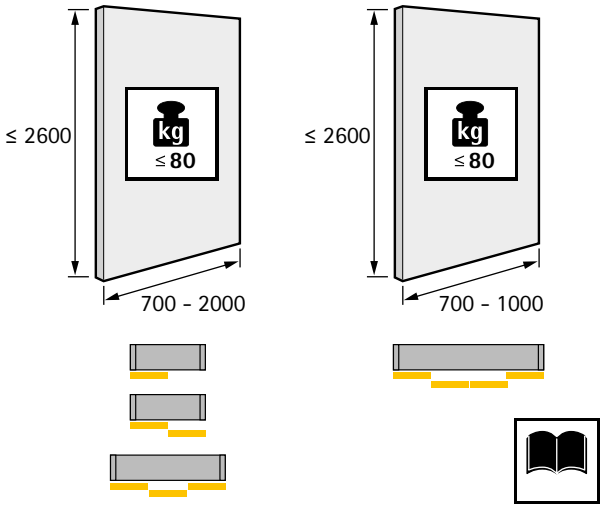

Материал двери

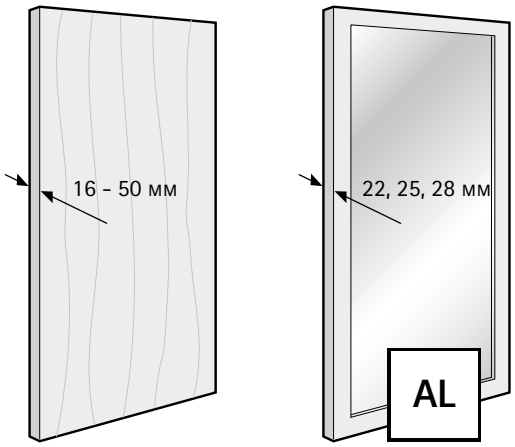

Количество и положение дверей

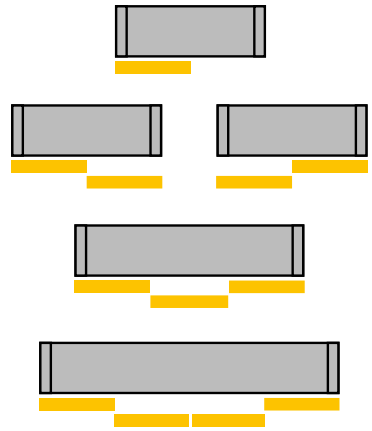

Демпфер Silent System

	1 дверь	2 двери	3 двери	4 двери
Демпфер для закрывания		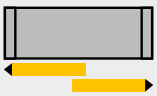		
Демпфер для открывания				
Демпфер для защиты дверей от соударения				

Принцип работы / монтажная информация

W	EB	X	Y	Z
16 / 18 / 19	30	14 / 12 / 11	9 / 7 / 6	14
22	33	11	6	14
28	39	11	6	14
30 / 32 / 33	44	14 / 12 / 11	9 / 7 / 6	14
40	51	11	5	15
50	61	11	5	15

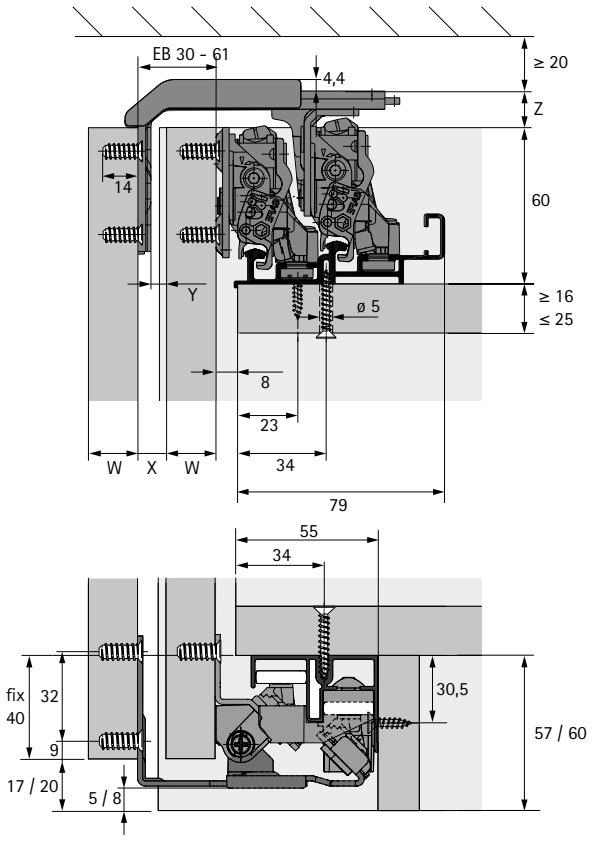

Принцип работы / вид сверху

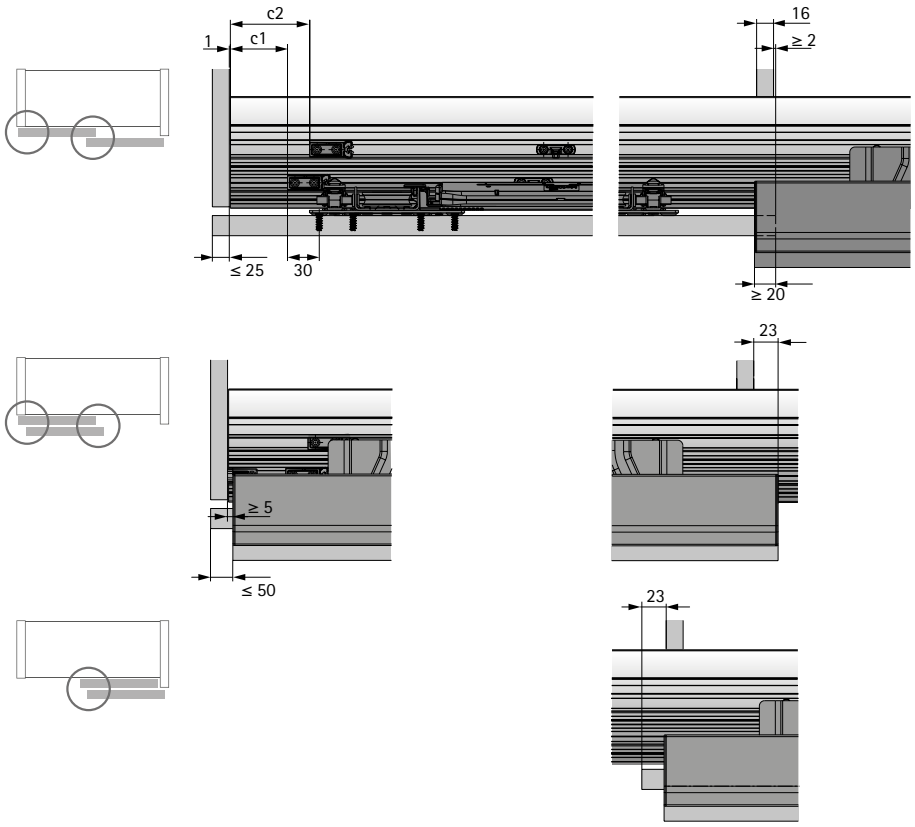

Комплект фурнитуры для передней двери

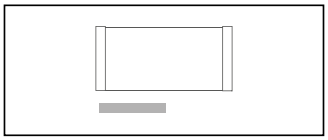



- Ходовые элементы со встроенной регулировкой по высоте
- Направляющие элементы быстрого монтажа
- Регулировка наложения дверей друг на друга
- В комплект входят ходовые и направляющие элементы для одной передней двери
- Применяется только в комбинации с комплектом Silent System, для 1- / 2- / 3- / 4-дверного шкафа

Состав комплекта:
- 2 ходовых элемента для одной передней двери
- 2 направляющих элемента для одной передней двери

Примечание:
- Silent System и профили следует заказывать отдельно (см. стр. 1317, 1326 - 1329)
- Заказывать один комплект фурнитуры для передней двери или один комплект фурнитуры для задней двери

Макс. толщина двери, мм	Монтажная ширина (EB), мм	**Артикул**	Кол-во
19	30	**9 181 742**	1 комп.
22	33	**9 183 613**	1 комп.
28	39	**9 183 615**	1 комп.
33	44	**9 193 053**	1 комп.
40	51	**9 183 616**	1 комп.
50	61	**9 183 617**	1 комп.

Комплект фурнитуры для задней двери

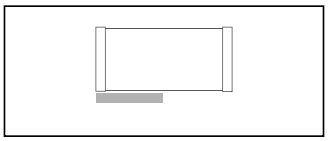



- Ходовые элементы со встроенной регулировкой по высоте
- Направляющие элементы быстрого монтажа
- Регулировка наложения дверей друг на друга
- В комплект входят ходовые и направляющие элементы для одной задней двери
- Применяется только в комбинации с комплектом Silent System, для 1- / 2- / 3- / 4-дверного шкафа

Состав комплекта:
- 2 ходовых элемента для одной задней двери
- 2 направляющих элемента для одной задней двери

Примечание:
- Silent System и профили следует заказывать отдельно (см. стр. 1317, 1326 - 1329)
- Заказывать один комплект фурнитуры для передней двери или один комплект фурнитуры для задней двери

Конструкция	**Артикул**	Кол-во
Слева	**9 181 744**	1 комп.
Справа	**9 183 533**	1 комп.

Комплект демпфера Silent System для шкафа с 1 дверью

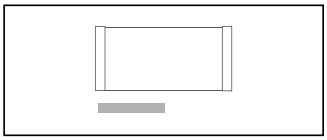

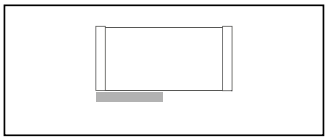



- Бесшумное и плавное закрывание и открывание раздвижных дверей
- Минимальное усилие для открывания двери
- Простая установка: демпфер для закрывания и открывания в одном корпусе — быстрый монтаж без инструмента
- В комплект входят все необходимые элементы для шкафа с 1 дверью

Состав комплекта:
- 1 демпфер для закрывания и открывания
- 2 активатора
- 1 крепление демпфера для одной передней двери
- 1 крепление демпфера для одной задней двери
- 2 демпфера направляющего элемента
- 2 упора для ходового профиля
- 2 упора для направляющего профиля
- Крепеж

Примечание:
- Комплекты фурнитуры и профили заказываются отдельно (см. стр. 1316, 1326 - 1329)

Артикул	Кол-во
9 181 696	1 комп.

Комплект фурнитуры для передней двери

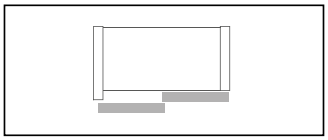



- Ходовые элементы со встроенной регулировкой по высоте
- Направляющие элементы быстрого монтажа
- Регулировка наложения дверей друг на друга
- В комплект входят ходовые и направляющие элементы для одной передней двери
- Применяется только в комбинации с комплектом Silent System, для 1- / 2- / 3- / 4-дверного шкафа

Состав комплекта:
- 2 ходовых элемента для одной передней двери
- 2 направляющих элемента для одной передней двери

Примечание:
- Silent System и профили следует заказывать отдельно (см. стр. 1319, 1326 - 1329)
- Заказывать один комплект фурнитуры для передней двери

Макс. толщина двери, мм	Монтажная ширина (EB), мм	**Артикул**	Кол-во
19	30	**9 181 742**	1 комп.
22	33	**9 183 613**	1 комп.
28	39	**9 183 615**	1 комп.
33	44	**9 193 053**	1 комп.
40	51	**9 183 616**	1 комп.
50	61	**9 183 617**	1 комп.

Комплект фурнитуры для задней двери

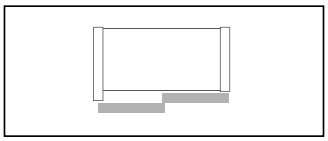



- Ходовые элементы со встроенной регулировкой по высоте
- Направляющие элементы быстрого монтажа
- Регулировка наложения дверей друг на друга
- В комплект входят ходовые и направляющие элементы для одной задней двери
- Применяется только в комбинации с комплектом Silent System, для 1- / 2- / 3- / 4-дверного шкафа

Состав комплекта:
- 2 ходовых элемента для одной задней двери
- 2 направляющих элемента для одной задней двери

Примечание:
- Silent System и профили следует заказывать отдельно (см. стр. 1319, 1326 - 1329)
- Заказывать один комплект фурнитуры для задней двери

Конструкция	**Артикул**	Кол-во
Справа	**9 183 533**	1 комп.

Комплект демпфера Silent System для шкафа с 2 дверями

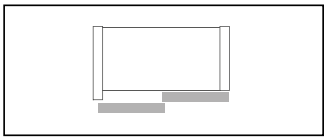



- Бесшумное и плавное закрывание и открывание раздвижных дверей
- Минимальное усилие для открывания двери
- Простая установка: демпфер для закрывания и открывания в одном корпусе — быстрый монтаж без инструмента
- В комплект входят все необходимые элементы для шкафа с 2 дверями

Состав комплекта:
- 2 демпфера для закрывания и открывания
- 4 активатора
- 1 крепление демпфера для передней двери
- 1 крепление демпфера для задней двери
- 1 демпфер для защиты дверей от соударения
- 2 демпфера направляющего элемента
- 4 упора для ходового профиля
- 2 упора для направляющего профиля
- Крепеж

Примечание:
- Комплекты фурнитуры и профили заказываются отдельно (см. стр. 1318, 1326 - 1329)

Вариант	**Артикул**	Кол-во
Стандарт	**9 169 548**	1 комп.

Комплект фурнитуры для передней двери

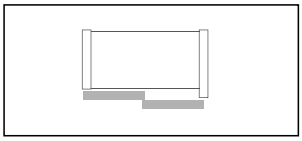



- Ходовые элементы со встроенной регулировкой по высоте
- Направляющие элементы быстрого монтажа
- Регулировка наложения дверей друг на друга
- В комплект входят ходовые и направляющие элементы для одной передней двери
- Применяется только в комбинации с комплектом Silent System, для 1- / 2- / 3- / 4-дверного шкафа

Состав комплекта:
- 2 ходовых элемента для одной передней двери
- 2 направляющих элемента для одной передней двери

Примечание:
- Silent System и профили следует заказывать отдельно (см. стр. 1321, 1326 - 1329)
- Заказывать один комплект фурнитуры для передней двери

Макс. толщина двери, мм	Монтажная ширина (EB), мм	**Артикул**	Кол-во
19	30	**9 181 742**	1 комп.
22	33	**9 183 613**	1 комп.
28	39	**9 183 615**	1 комп.
33	44	**9 193 053**	1 комп.
40	51	**9 183 616**	1 комп.
50	61	**9 183 617**	1 комп.

Комплект фурнитуры для задней двери

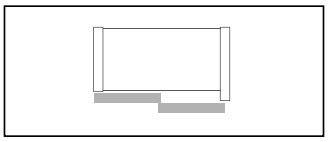



- Ходовые элементы со встроенной регулировкой по высоте
- Направляющие элементы быстрого монтажа
- Регулировка наложения дверей друг на друга
- В комплект входят ходовые и направляющие элементы для одной задней двери
- Применяется только в комбинации с комплектом Silent System, для 1- / 2- / 3- / 4-дверного шкафа

Состав комплекта:
- 2 ходовых элемента для одной задней двери
- 2 направляющих элемента для одной задней двери

Примечание:
- Silent System и профили следует заказывать отдельно (см. стр. 1321, 1326 - 1329)
- Заказывать один комплект фурнитуры для задней двери

Конструкция	**Артикул**	Кол-во
Слева	**9 181 744**	1 комп.

Комплект демпфера Silent System для шкафа с 2 дверями

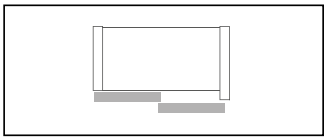



- Бесшумное и плавное закрывание и открывание раздвижных дверей
- Минимальное усилие для открывания двери
- Простая установка: демпфер для закрывания и открывания в одном корпусе — быстрый монтаж без инструмента
- В комплект входят все необходимые элементы для шкафа с 2 дверями

Состав комплекта:
- 2 демпфера для закрывания и открывания
- 4 активатора
- 1 крепление демпфера для передней двери
- 1 крепление демпфера для задней двери
- 1 демпфер для защиты дверей от соударения
- 2 демпфера направляющего элемента
- 4 упора для ходового профиля
- 2 упора для направляющего профиля
- Крепеж

Примечание:
- Комплекты фурнитуры и профили заказываются отдельно (см. стр. 1320, 1326 - 1329)

Вариант	**Артикул**	Кол-во
Стандарт	**9 169 548**	1 комп.

Комплект фурнитуры для передней двери





- Ходовые элементы со встроенной регулировкой по высоте
- Направляющие элементы быстрого монтажа
- Регулировка наложения дверей друг на друга
- В комплект входят ходовые и направляющие элементы для одной передней двери
- Применяется только в комбинации с комплектом Silent System, для 1- / 2- / 3- / 4-дверного шкафа

Состав комплекта:
- 2 ходовых элемента для одной передней двери
- 2 направляющих элемента для одной передней двери

Примечание:
- Silent System и профили следует заказывать отдельно (см. стр. 1323, 1326 - 1329)
- Заказывать один комплект фурнитуры для передней двери

Макс. толщина двери, мм	Монтажная ширина (EB), мм	**Артикул**	Кол-во
19	30	**9 181 742**	1 комп.
22	33	**9 183 613**	1 комп.
28	39	**9 183 615**	1 комп.
33	44	**9 193 053**	1 комп.
40	51	**9 183 616**	1 комп.
50	61	**9 183 617**	1 комп.

Комплект фурнитуры для задней двери

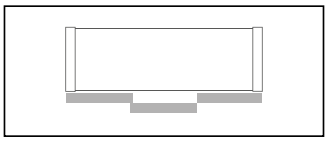



- Ходовые элементы со встроенной регулировкой по высоте
- Направляющие элементы быстрого монтажа
- Регулировка наложения дверей друг на друга
- В комплект входят ходовые и направляющие элементы для одной задней двери
- Применяется только в комбинации с комплектом Silent System, для 1- / 2- / 3- / 4-дверного шкафа

Состав комплекта:
- 2 ходовых элемента для одной задней двери
- 2 направляющих элемента для одной задней двери

Примечание:
- Silent System и профили следует заказывать отдельно (см. стр. 1323, 1326 - 1329)
- Заказывать два комплекта фурнитуры для задней двери (навеска двери слева и справа)

Конструкция	**Артикул**	Кол-во
Слева	**9 181 744**	1 комп.
Справа	**9 183 533**	1 комп.

Комплект демпфера Silent System для шкафа с 3 дверями, для ходового профиля типа 2

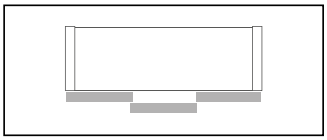



- Бесшумное и плавное закрывание и открывание раздвижных дверей
- Минимальное усилие для открывания двери
- Простая установка: демпфер для закрывания и открывания в одном корпусе — быстрый монтаж без инструмента
- В комплект входят все необходимые элементы для шкафа с 3 дверями

Состав комплекта:
- 3 демпфера для закрывания и открывания
- 1 демпфер для закрывания для средней двери
- 7 активаторов
- 1 крепление демпфера для передней двери
- 2 крепления демпфера для задних дверей
- 2 демпфера для защиты дверей от соударения
- 2 демпфера направляющего элемента
- 4 упора для ходового профиля
- 2 упора для направляющего профиля
- Крепеж

Примечание:
- Комплекты фурнитуры и профили заказываются отдельно (см. стр. 1322, 1326 - 1329)

Вариант	**Артикул**	Кол-во
Стандарт	**9 154 933**	1 комп.

Комплект демпфера Silent System для шкафа с 3 дверями, для усиленого ходового профиля типа 3

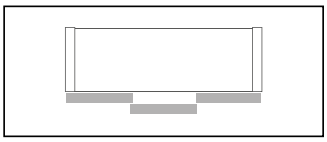



- Бесшумное и плавное закрывание и открывание раздвижных дверей
- Минимальное усилие для открывания двери
- Простая установка: демпфер для закрывания и открывания в одном корпусе — быстрый монтаж без инструмента
- В комплект входят все необходимые элементы для шкафа с 3 дверями

Состав комплекта:
- 3 демпфера для закрывания и открывания
- 1 демпфер для закрывания для средней двери
- 7 активаторов
- 1 крепление демпфера для передней двери
- 2 крепления демпфера для задних дверей
- 2 демпфера для защиты дверей от соударения
- 2 демпфера направляющего элемента
- 4 упора для ходового профиля
- 2 упора для направляющего профиля
- Крепеж

Примечание:
- Комплекты фурнитуры и профили заказываются отдельно (см. стр. 1322, 1326 - 1329)

Вариант	**Артикул**	Кол-во
Стандарт	**9 169 547**	1 комп.

Комплект фурнитуры для передней двери





- Ходовые элементы со встроенной регулировкой по высоте
- Направляющие элементы быстрого монтажа
- Регулировка наложения дверей друг на друга
- В комплект входят ходовые и направляющие элементы для одной передней двери
- Применяется только в комбинации с комплектом Silent System, для 1- / 2- / 3- / 4-дверного шкафа

Состав комплекта:
- 2 ходовых элемента для одной передней двери
- 2 направляющих элемента для одной передней двери

Примечание:
- Silent System и профили следует заказывать отдельно (см. стр. 1325, 1326 - 1329)
- Заказывать один комплект фурнитуры для передней двери и один комплект фурнитуры для передней двери для синхронизации

Макс. толщина двери, мм	Монтажная ширина (EB), мм	**Артикул**	Кол-во
19	30	**9 181 742**	1 комп.
22	33	**9 183 613**	1 комп.
28	39	**9 183 615**	1 комп.
33	44	**9 193 053**	1 комп.
40	51	**9 183 616**	1 комп.
50	61	**9 183 617**	1 комп.

Комплект фурнитуры для передней двери для синхронизации

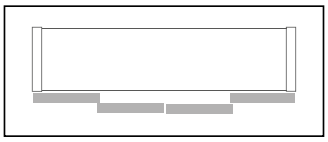



- Ходовые элементы со встроенной регулировкой по высоте
- Направляющие элементы быстрого монтажа
- Регулировка наложения дверей друг на друга
- В комплект входят ходовые и направляющие элементы для одной передней двери и принадлежности для синхронизации средних дверей
- Применяется только в комбинации с комплектом Silent System для 4 дверей

Состав комплекта:
- 2 ходовых элемента для синхронизации средних дверей
- 2 направляющих элемента для одной передней двери
- 4 адаптера для синхронизации
- Крепеж

Примечание:
- Silent System и профили следует заказывать отдельно (см. стр. 1325, 1326 - 1329)
- Заказывать один комплект фурнитуры для передней двери и один комплект передней двери для синхронизации

Макс. толщина двери, мм	Монтажная ширина (EB), мм	**Артикул**	Кол-во
19	30	**9 196 841**	1 комп.
22	33	**9 199 006**	1 комп.
28	39	**9 199 007**	1 комп.
33	44	**9 199 008**	1 комп.
40	51	**9 199 009**	1 комп.
50	61	**9 199 010**	1 комп.

Комплект фурнитуры для задней двери

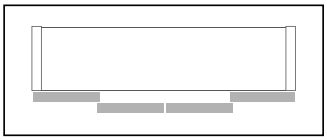



- Ходовые элементы со встроенной регулировкой по высоте
- Направляющие элементы быстрого монтажа
- Регулировка наложения дверей друг на друга
- В комплект входят ходовые и направляющие элементы для одной задней двери
- Применяется только в комбинации с комплектом Silent System, для 1- / 2- / 3- / 4-дверного шкафа

Состав комплекта:
- 2 ходовых элемента для одной задней двери
- 2 направляющих элемента для одной задней двери

Примечание:
- Silent System и профили следует заказывать отдельно (см. стр. 1324, 1326 - 1329)
- Заказывать два комплекта фурнитуры для задней двери (навеска двери слева или справа)

Конструкция	**Артикул**	Кол-во
Слева	**9 181 744**	1 комп.
Справа	**9 183 533**	1 комп.

Комплект демпфера Silent System для шкафа с 4 дверями, с синхронизацией, для ходового профиля типа 3

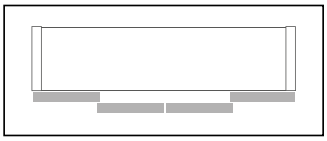



- Синхронизированное открывание средних дверей для комфортного доступа к большому среднему отделению
- Бесшумное и плавное закрывание и открывание раздвижных дверей
- Минимальное усилие для открывания двери
- Простая установка: демпфер для закрывания и открывания в одном корпусе — быстрый монтаж без инструмента
- В комплект входят все необходимые элементы для шкафа с 4 дверями

Состав комплекта:
- 4 демпфера для закрывания и открывания
- 8 активаторов
- 2 крепления демпфера для передней двери
- 2 крепления демпфера для задних дверей
- 2 демпфера для защиты дверей от соударения
- 4 демпфера направляющего элемента
- 8 упоров для ходового профиля
- 4 упора для направляющего профиля
- 2 троса синхронизации
- 2 ролика синхронизации
- Крепеж

Примечание:
- Комплекты фурнитуры и профили заказываются отдельно (см. стр. 1324, 1326 - 1329)

Вариант	**Артикул**	Кол-во
Стандарт	**9 185 664**	1 комп.

Комплект профилей с предварительно просверленными отверстиями для шкафов с 1 / 2 / 3 дверями



- Ходовой направляющий и декоративный профили в одной упаковке
- Ходовой профиль, тип 2
- Профили с предварительно просверленными отверстиями для крепления винтами по дереву (винты в комплект не входят)
- Алюминий анодированный, серебристый (декоративный профиль: пластик серого цвета)

Состав комплекта:
- 1 ходовой профиль с предварительно просверленными отверстиями
- 1 направляющий профиль с предварительно просверленными отверстиями
- 1 декоративный профиль для передней двери

Длина в мм	**Артикул**	Кол-во
3000	**9 135 002**	1 комп.
4000	**9 135 004**	1 комп.
6000	**9 155 340**	1 комп.

Монтаж / чертеж с размерами

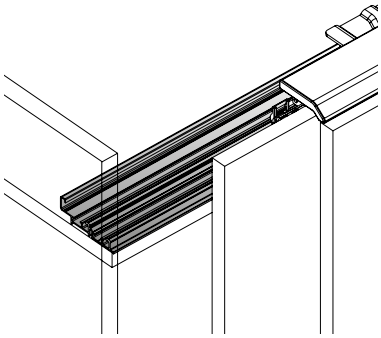

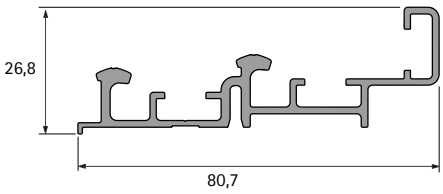

Монтаж / чертеж с размерами

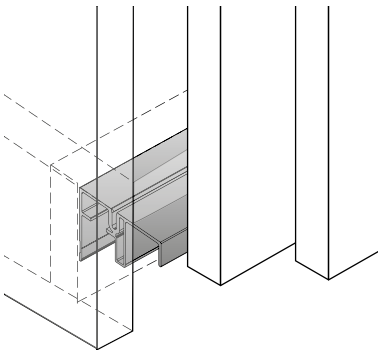

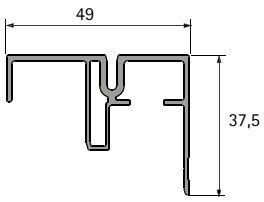

Комплект профилей для шкафов с 1 / 2 / 3 / 4 дверями для быстрого монтажа



- Ходовой направляющий и декоративный профили в одной упаковке
- Усиленный ходовой профиль для различных конструкций
- Быстрый монтаж ходового и направляющего профилей без винтов. путем защелкивания
- Ходовой профиль: монтаж защелкиванием
- Направляющий профиль: задвинуть профиль до цоколя защелкнуть - готово!
- Алюминий анодированный, серебристый (декоративный профиль пластик серого цвета)

Состав комплекта:
- 1 ходовой профиль
- 1 направляющий профиль для быстрого монтажа
- 1 декоративный профиль для передней двери
- 4 адаптера крепления для ходового профиля
- 1 шаблон для направляющего профиля
- Крепежные винты

Примечание:
- Комплект для быстрого монтажа заказывается отдельно
- Для быстрого монтажа цоколь должен быть утоплен на 65 мм
- Для 4-дверного шкафа отдельно заказывается дополнительный декоративный профиль

Длина в мм	**Артикул**	Кол-во
3000	**9 199 062**	1 комп.
4000	**9 199 063**	1 комп.
6000	**9 199 064**	1 комп.

Монтаж / чертеж с размерами

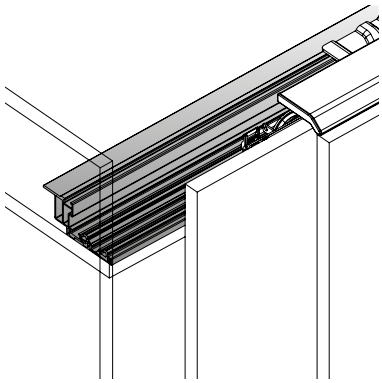

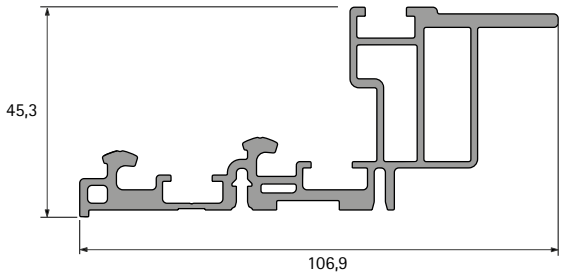

Монтаж / чертеж с размерами

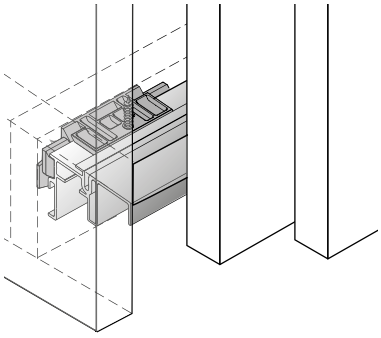

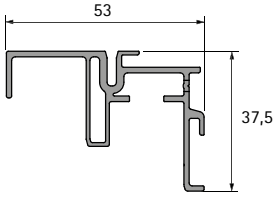

Комплект усиленных профилей с предварительно просверленными отверстиями для 1- / 2- / 3- / 4-х дверных шкафов



- Ходовой направляющий и декоративный профили в одной упаковке
- Усиленный ходовой профиль для различных конструкций, тип 3
- Профили с предварительно просверленными отверстиями для крепления винтами по дереву (винты в комплект не входят
- Алюминий анодированный серебристый (декоративный профиль пластик серого цвета)

Состав комплекта:
- 1 ходовой профиль с предварительно просверленными отверстиями
- 1 направляющий профиль с предварительно просверленными отверстиями
- 1 декоративный профиль для передней двери

Примечание:
- Для шкафа с 4 дверями отдельно заказывается дополнительный декоративный профиль (см. стр. 1329)

Длина в мм	**Артикул**	Кол-во
3000	**9 191 156**	1 комп.
4000	**9 191 157**	1 комп.
6000	**9 191 158**	1 комп.

Монтаж / чертеж с размерами

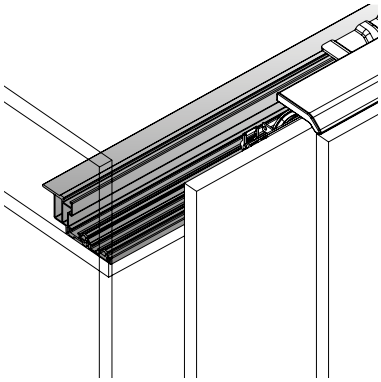

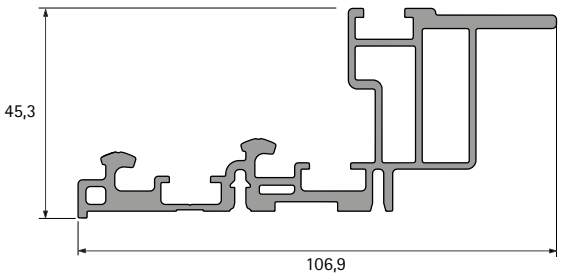

Монтаж / чертеж с размерами

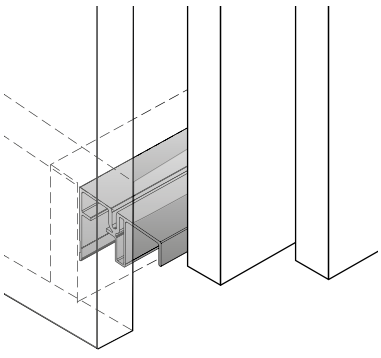

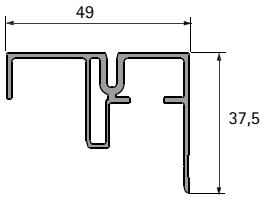

Декоративный профиль



- Для облицовки ходовых элементов передней двери
- Длина 2000 мм, можно обрезать по размеру
- Пластик серого цвета, поверхность можно красить

Состав комплекта:
- 1 декоративный профиль для передней двери
- Крепеж

Артикул	Кол-во
9 137 352	1 шт.

Монтаж / чертеж с размерами

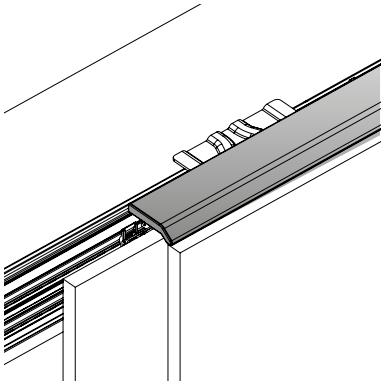

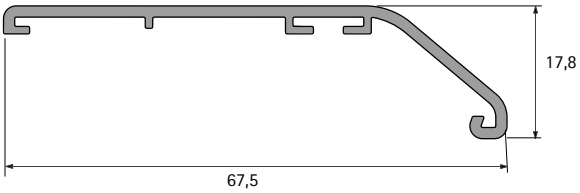

Комплект для быстрого монтажа ходового профиля

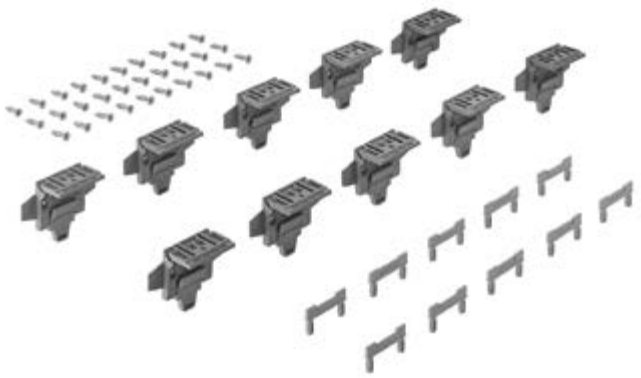

- Быстрый монтаж ходового и направляющего профилей без винтов, путем защелкивания
- Ходовой профиль: быстрый монтаж
- Направляющий профиль: задвинуть профиль до цоколя, защелкнуть - готово!
- Пластик серого цвета

Состав комплекта:
- 10 защелок для ходового профиля
- 10 защелок для направляющего профиля
- Крепежные винты

Примечание:
- Для монтажа на защелках использовать комплекты профилей для монтажа на защелках (см. стр. 1327)

Артикул	Кол-во
9 197 185	1 комп.

Монтаж

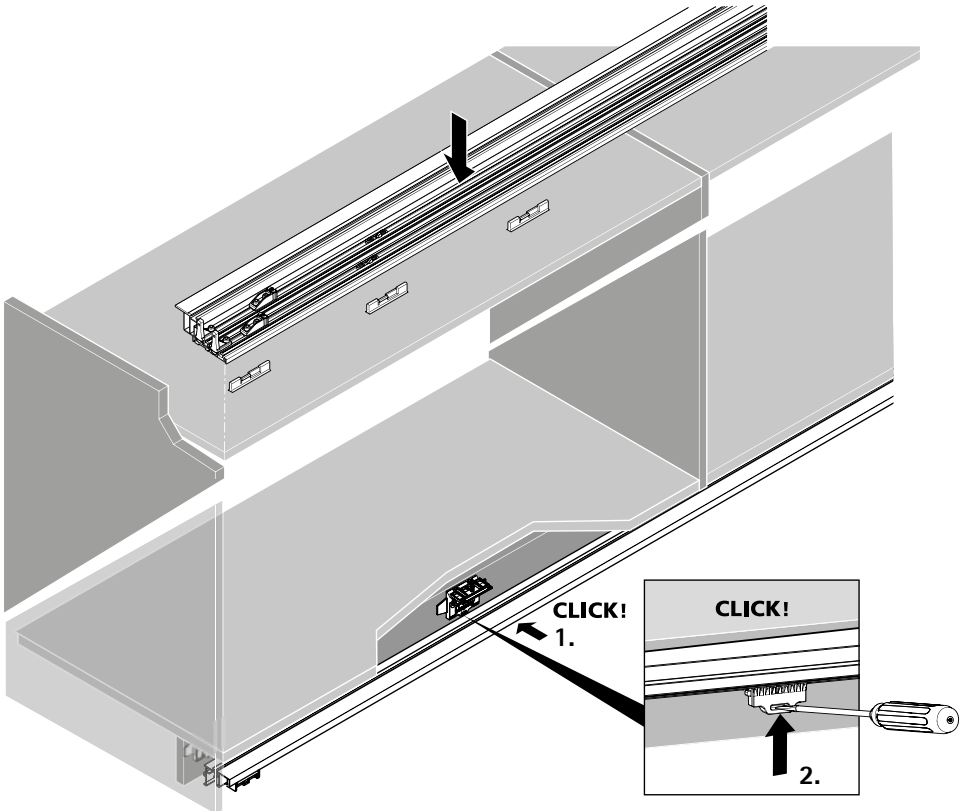

Крепление профиля



- Для профилей с пазом для винтов: удобное крепление внутри корпуса через сквозные отверстия
- Крепежные винты для полки толщиной макс. 19 / 22 / 25 мм
- Оцинкованная сталь

Состав комплекта:
- 20 винтов

Толщина полки, мм	**Артикул**	Кол-во
16 - 19	**9 130 078**	1 комп.
20 - 22	**9 180 317**	1 комп.
22 - 25	**9 180 318**	1 комп.

Сверлильный шаблон TopLine XL



- Для сверления отверстий для TopLine XL
- Закаленные кондукторные втулки из стали для сверла 5 мм, с кольцом для регулировки глубины сверления
- Фанерный лист

Артикул	Кол-во
9 162 438	1 шт.

Карта сверления

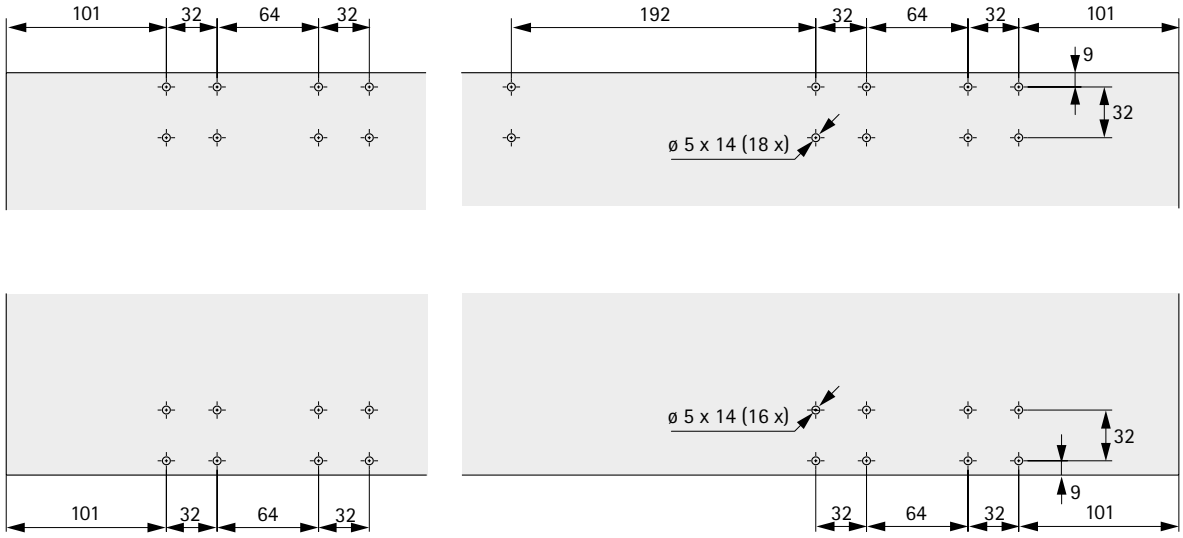

1-, 2-, 3- и 4-дверные шкафы, карты сверления

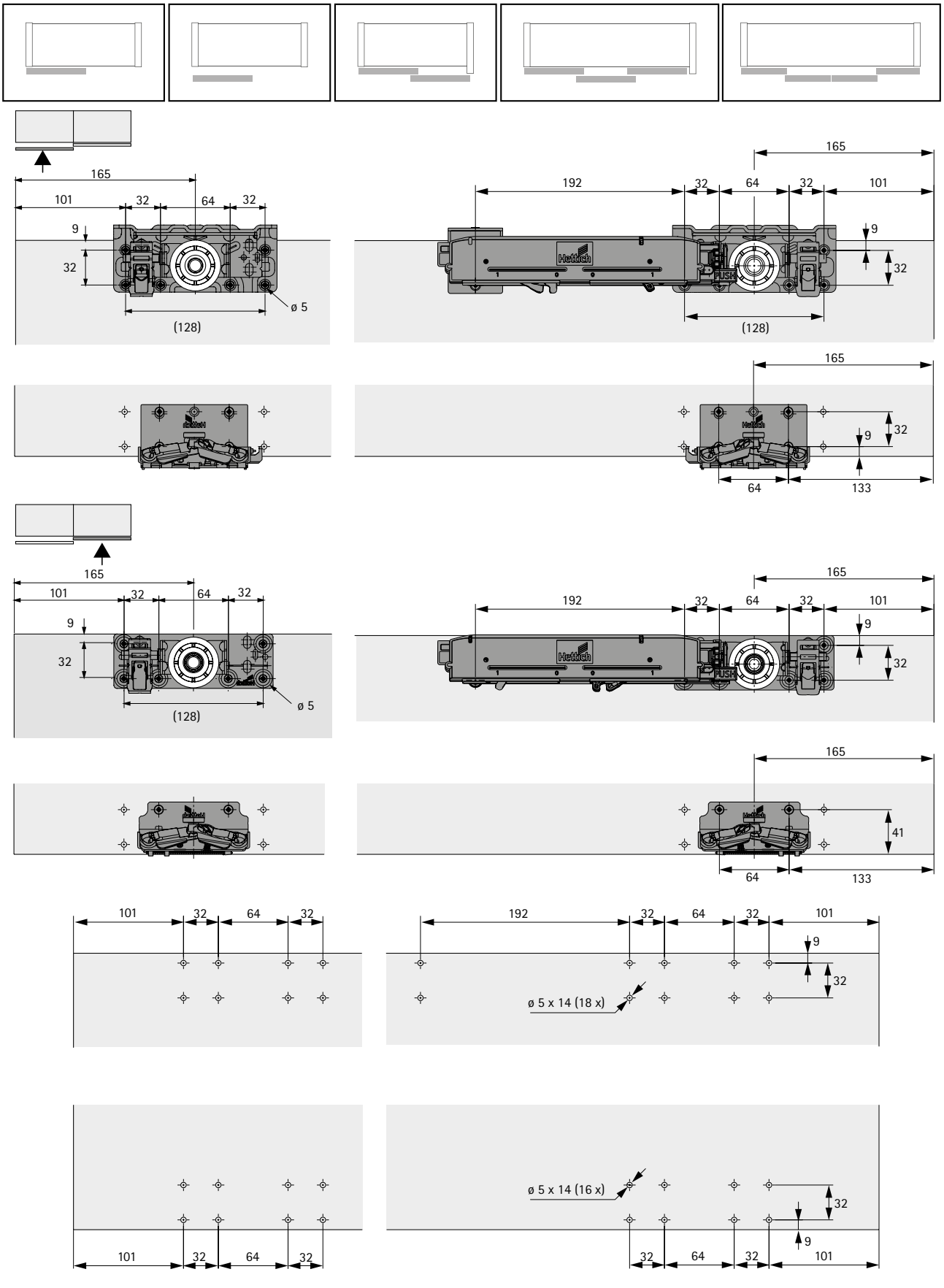

1- / 2-х дверный шкаф, вид сверху

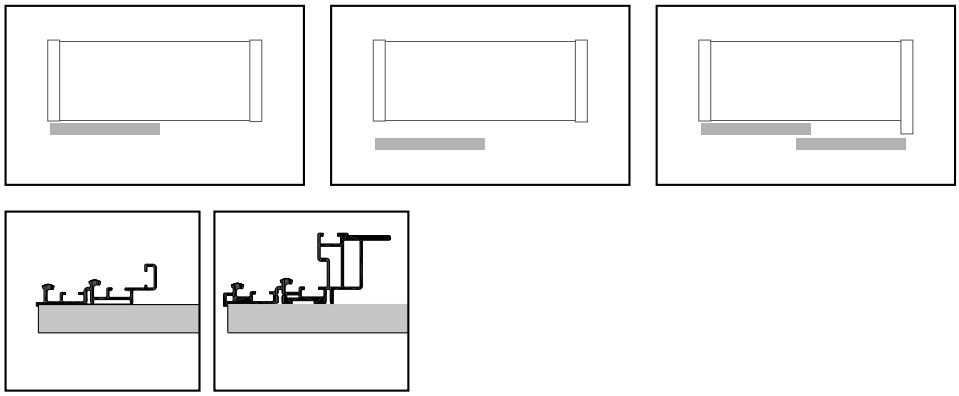

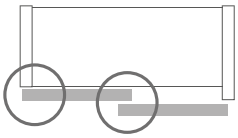

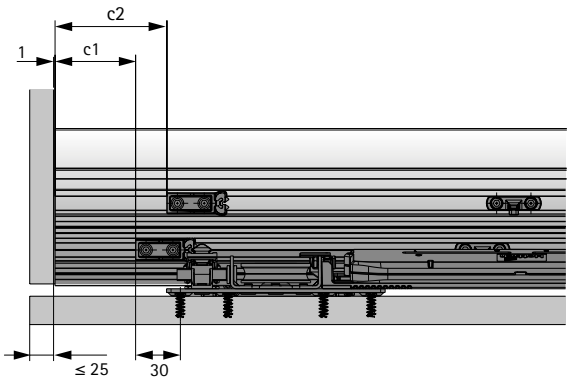

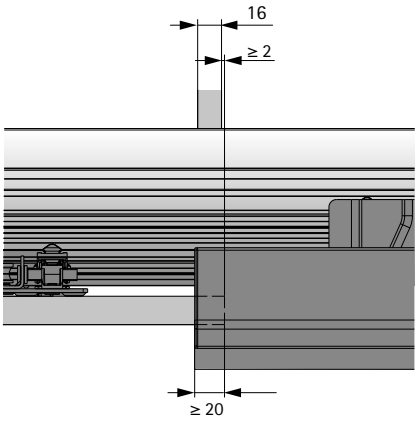

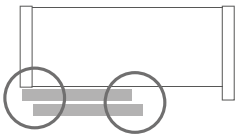

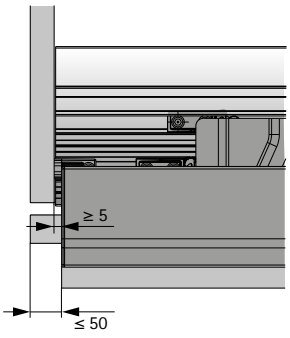

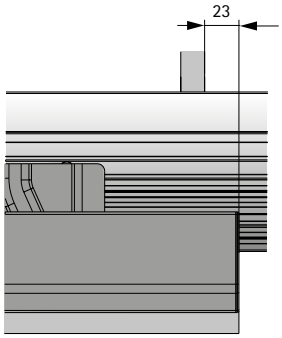

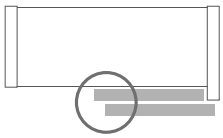

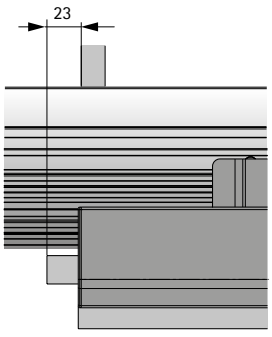

1- / 2-дверный шкаф, ходовой профиль, тип 2

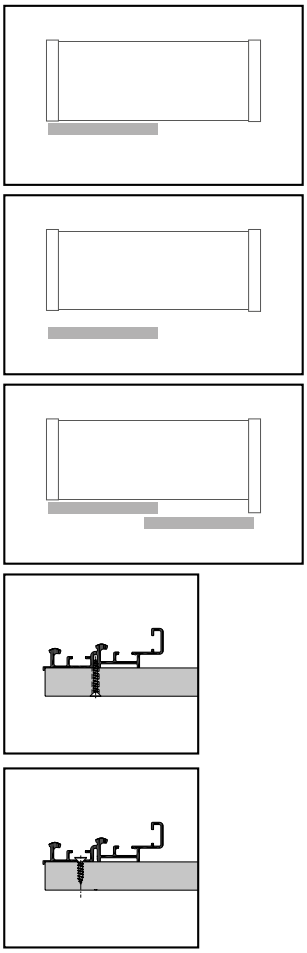

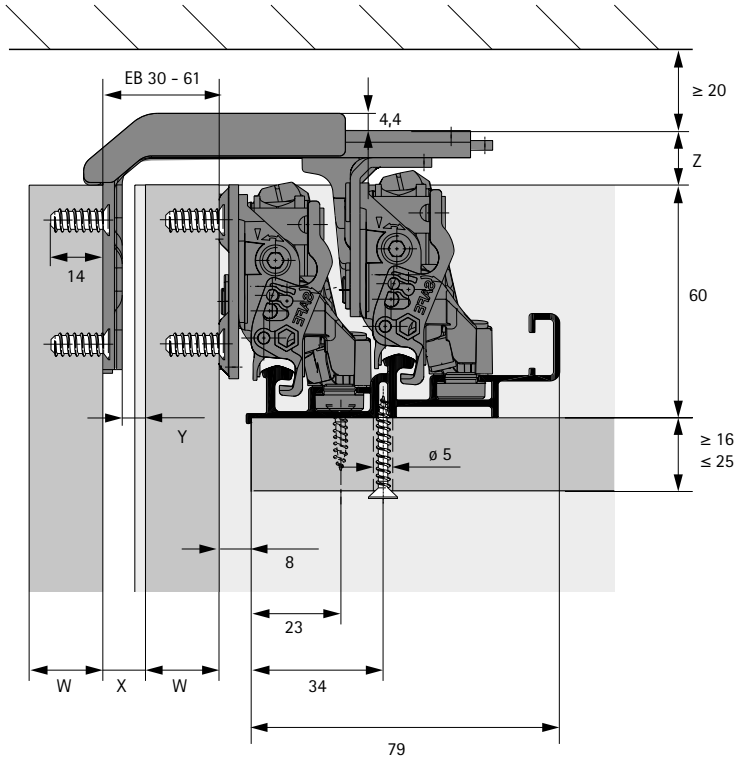

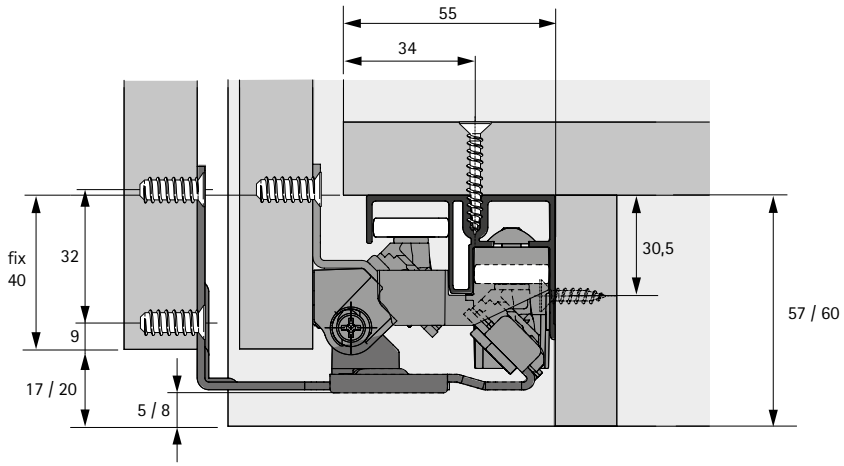

W	EB	X	Y	Z
16 / 18 / 19	30	14 / 12 / 11	9 / 7 / 6	14
22	33	11	6	14
28	39	11	6	14
30 / 32 / 33	44	14 / 12 / 11	9 / 7 / 6	14
40	51	11	5	15
50	61	11	5	15

1- / 2-дверный шкаф, усиленный ходовой профиль, тип 3

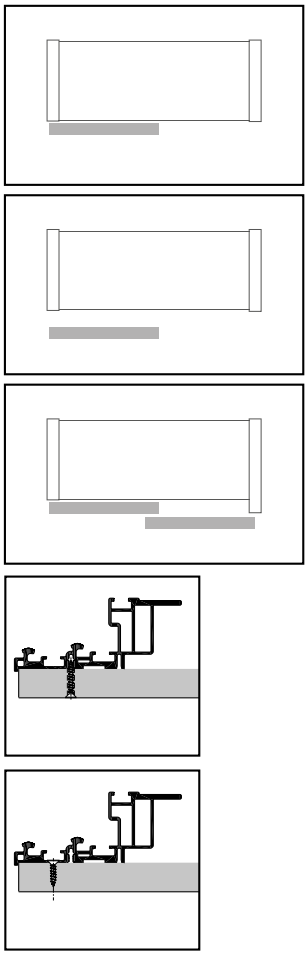

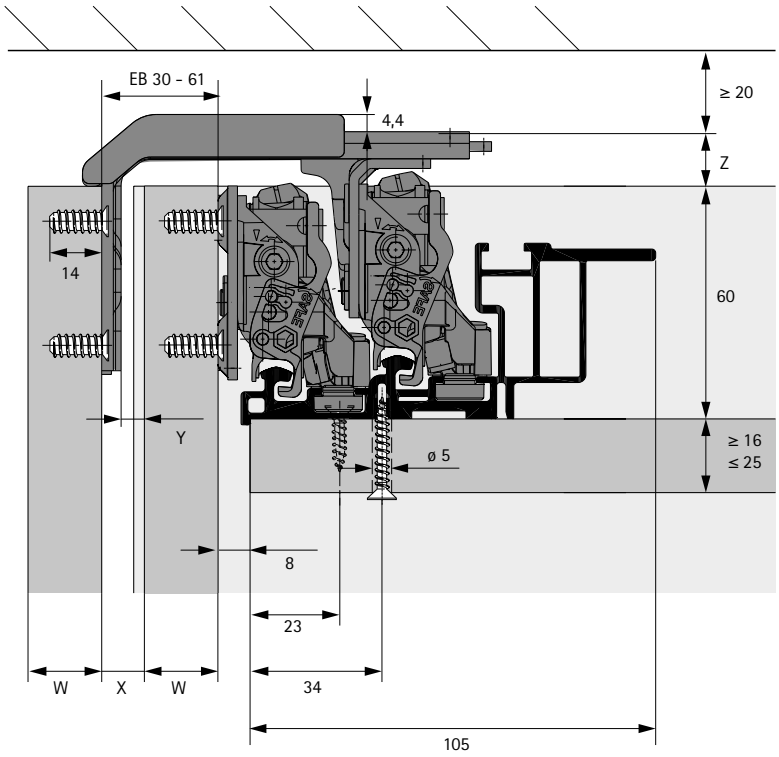

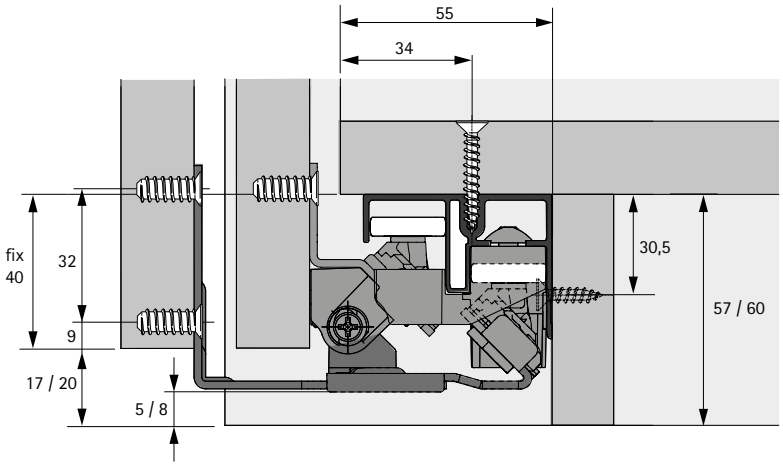

W	EB	X	Y	Z
16 / 18 / 19	30	14 / 12 / 11	9 / 7 / 6	14
22	33	11	6	14
28	39	11	6	14
30 / 32 / 33	44	14 / 12 / 11	9 / 7 / 6	14
40	51	11	5	15
50	61	11	5	15

3-х дверный шкаф, вид сверху

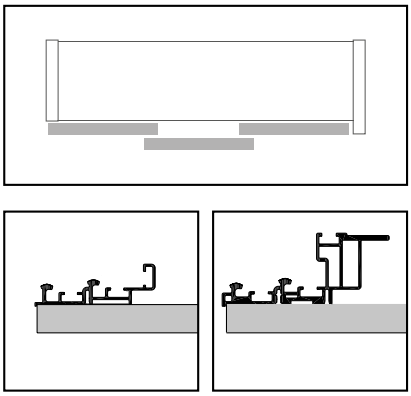

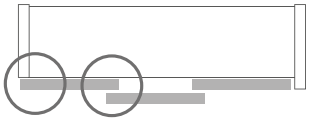

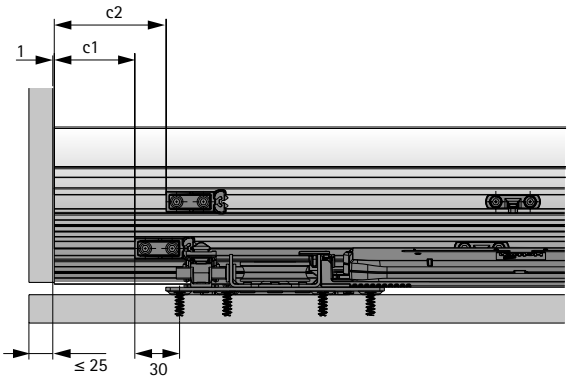

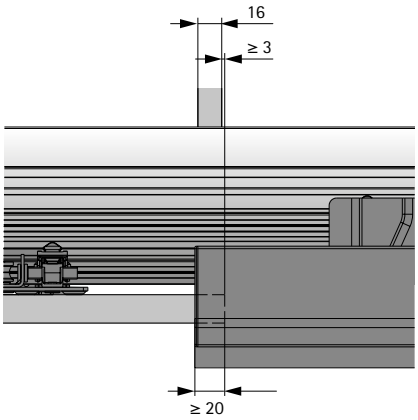

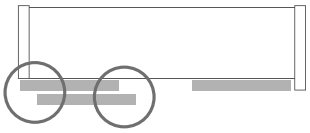

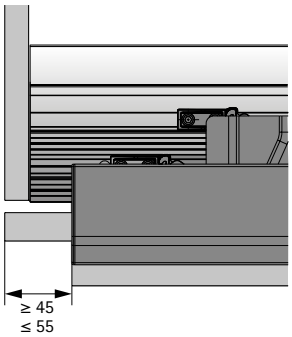

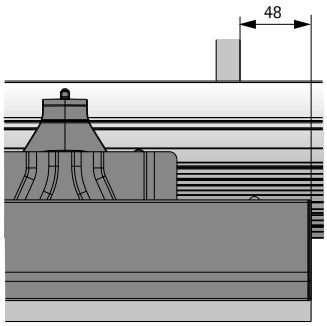

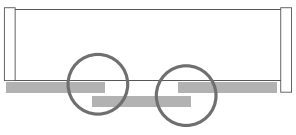

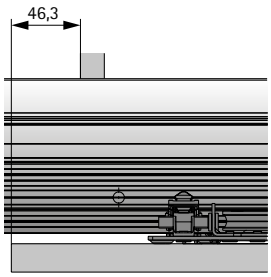

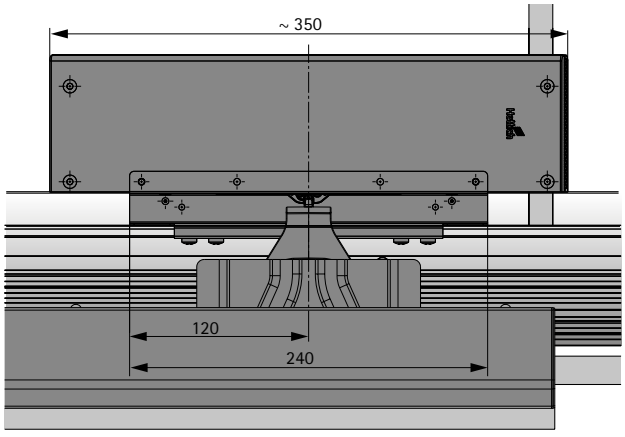

3-дверный шкаф, ходовой профиль, тип 2



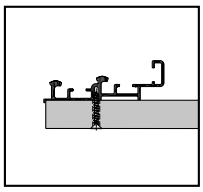

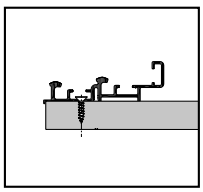

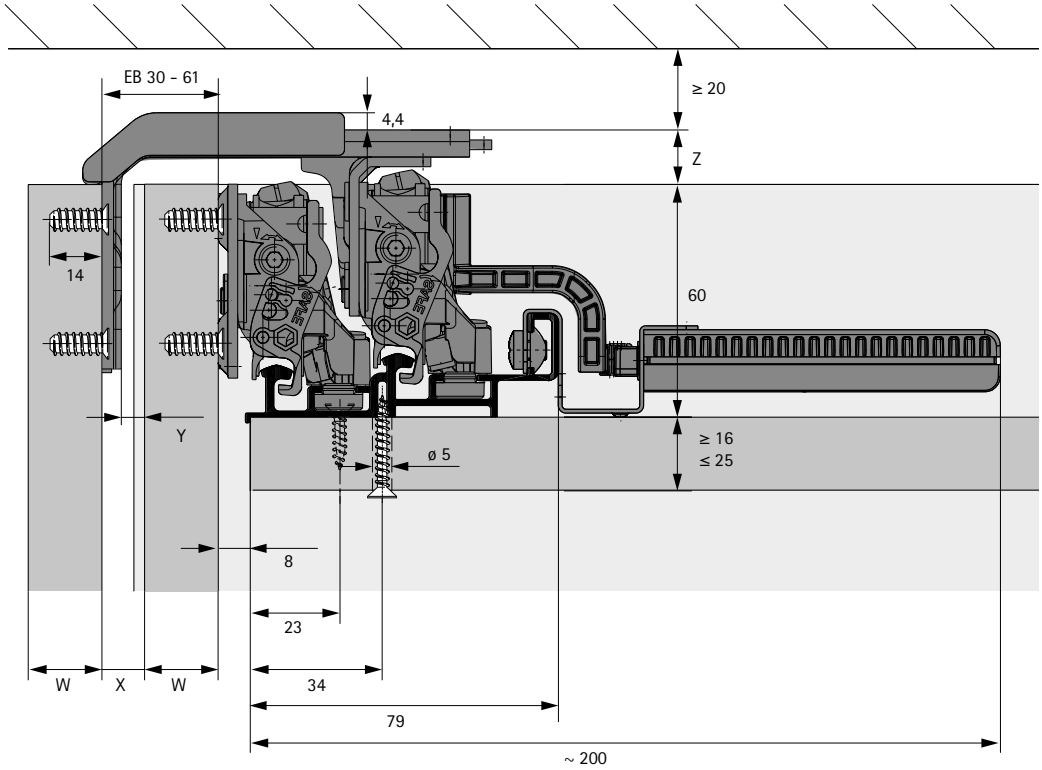

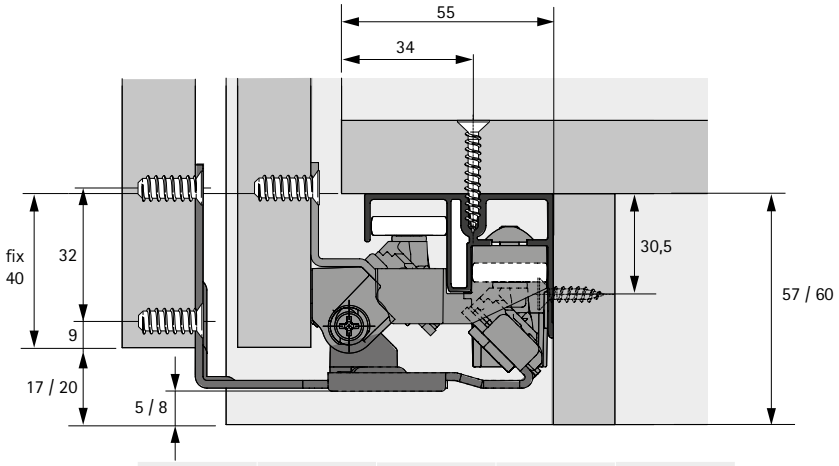

W	EB	X	Y	Z
16 / 18 / 19	30	14 / 12 / 11	9 / 7 / 6	14
22	33	11	6	14
28	39	11	6	14
30 / 32 / 33	44	14 / 12 / 11	9 / 7 / 6	14
40	51	11	5	15
50	61	11	5	15

4-хдверный шкаф, вид сверху



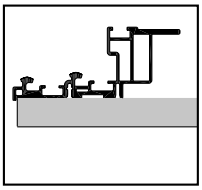

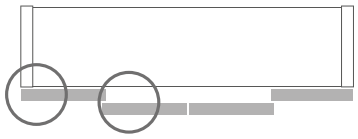

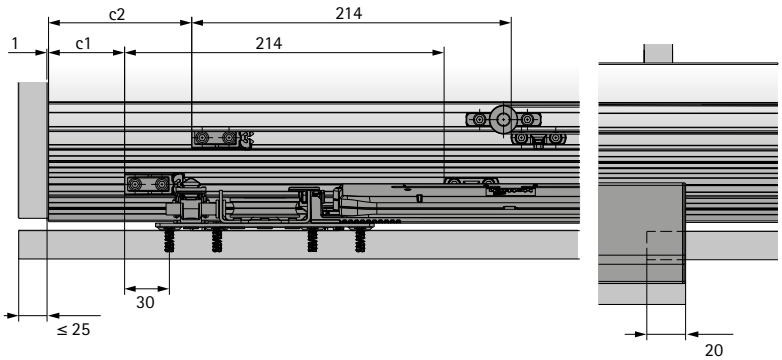

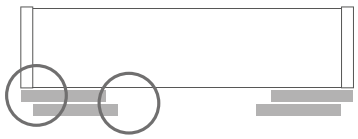

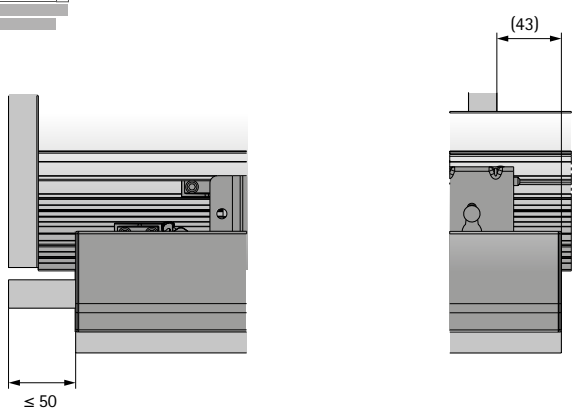

4-дверный шкаф, усиленный ходовой профиль

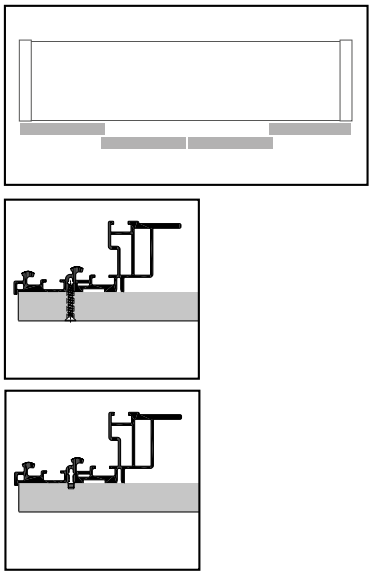

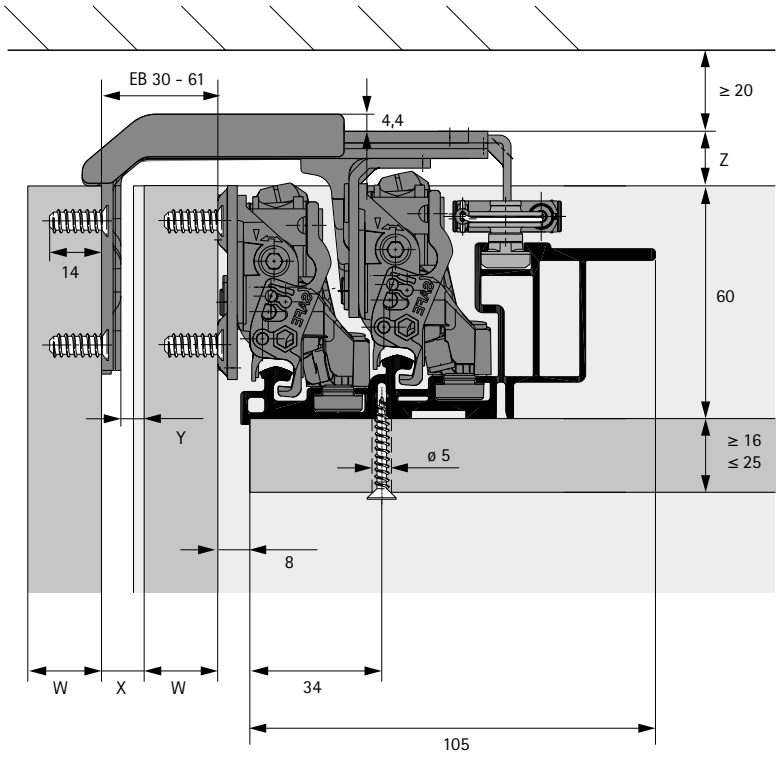

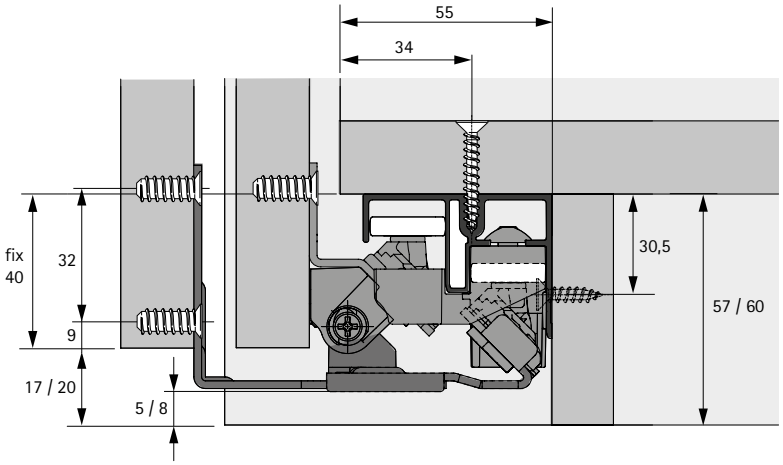

W	EB	X	Y	Z
16 / 18 / 19	30	14 / 12 / 11	9 / 7 / 6	14
22	33	11	6	14
28	39	11	6	14
30 / 32 / 33	44	14 / 12 / 11	9 / 7 / 6	14
40	51	11	5	15
50	61	11	5	15

1- / 2- / 3- / 4-дверные шкафы, профили с монтажом прикручиванием

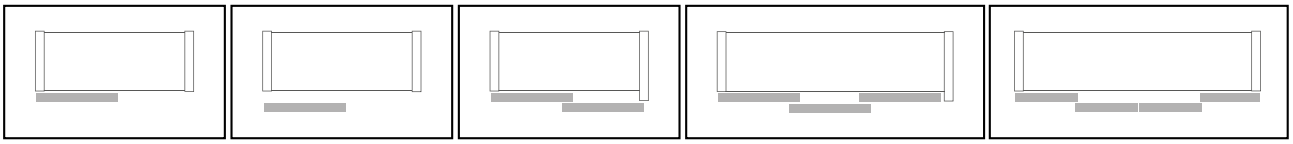

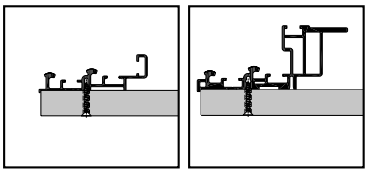

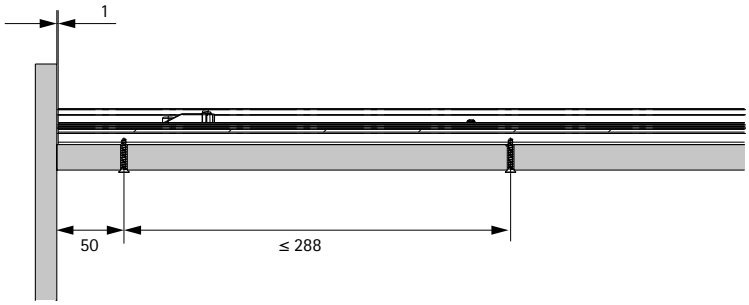

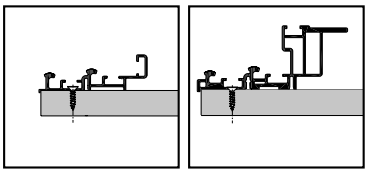

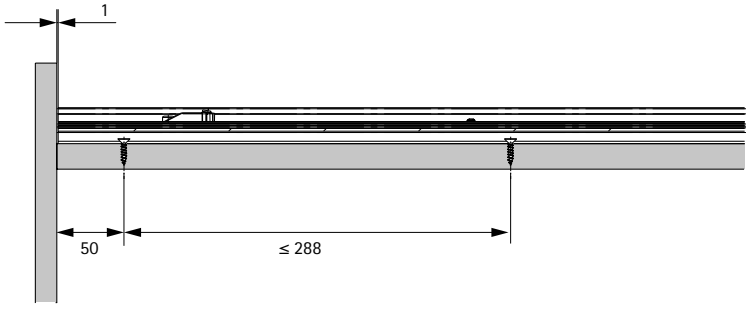

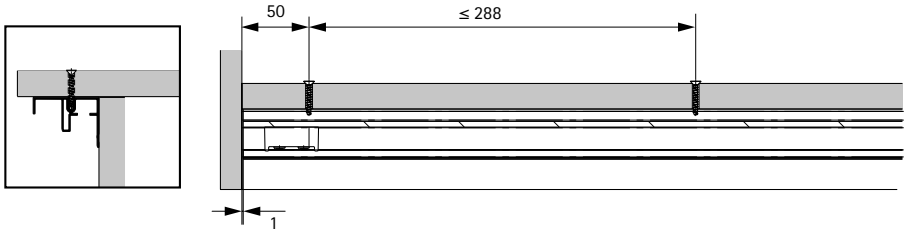

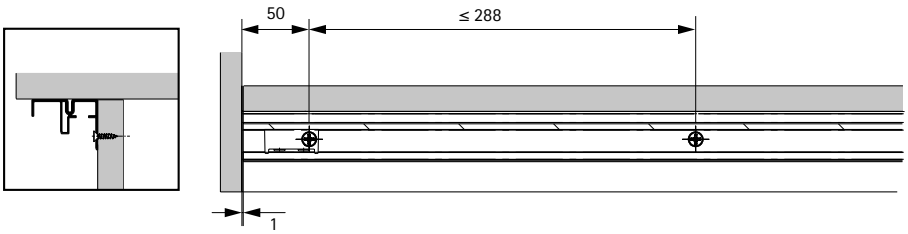

1- / 2- / 3- / 4-дверные шкафы, профиль быстрого монтажа, тип 3

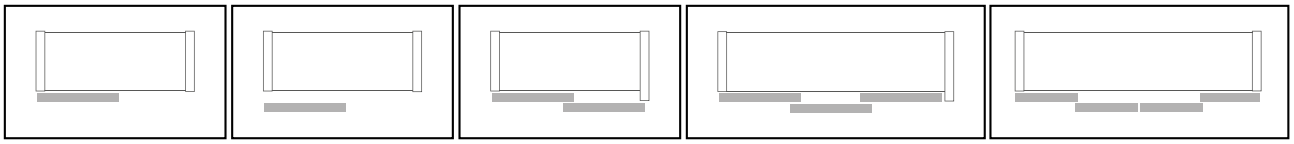

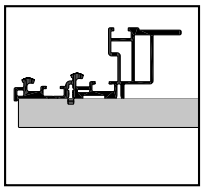

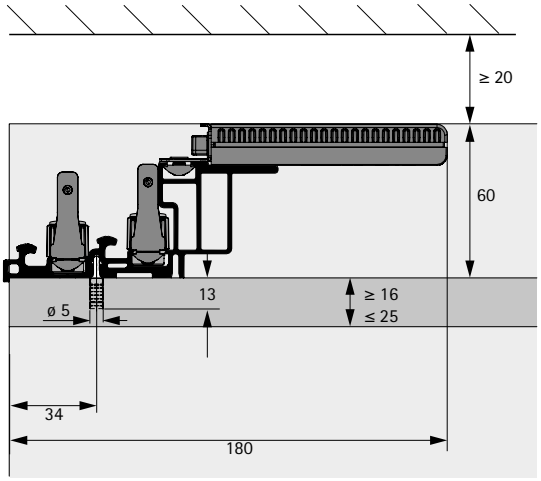

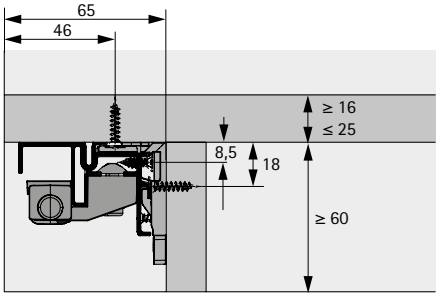

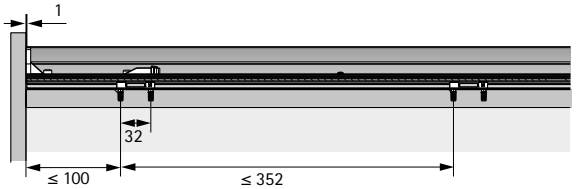

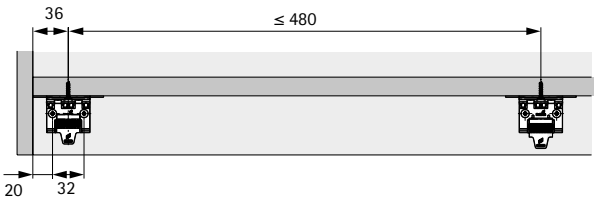

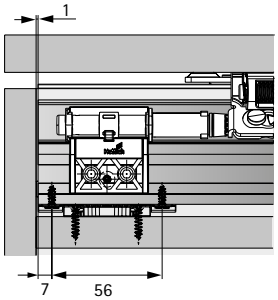

Краткое описание монтажа

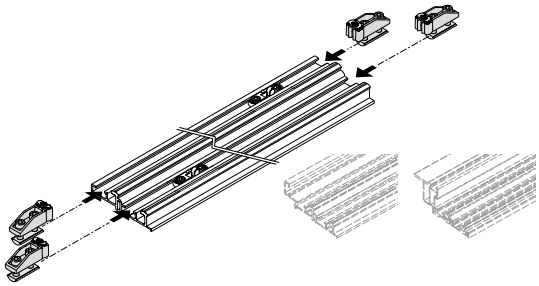

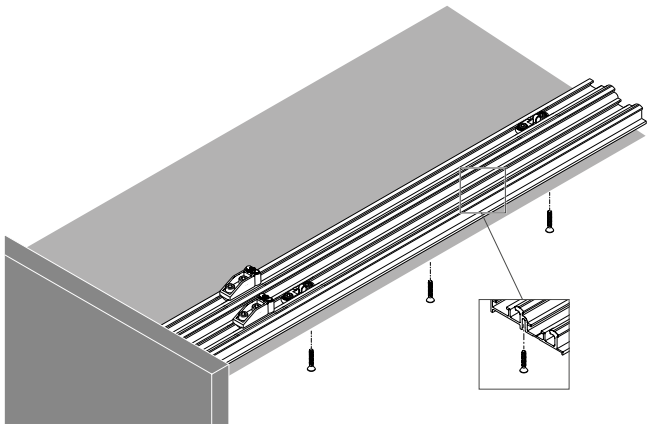

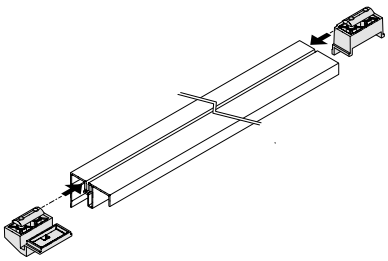

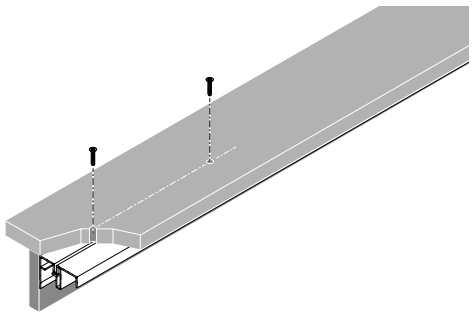

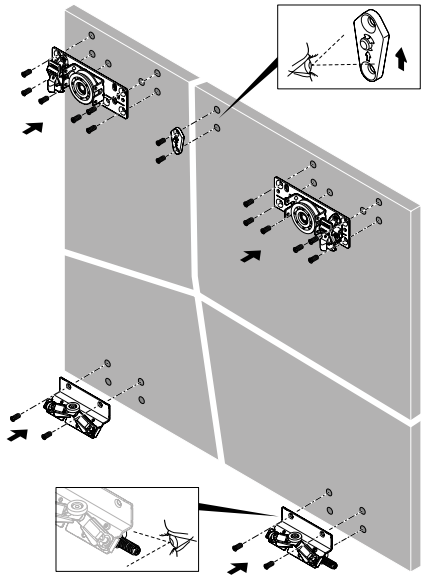

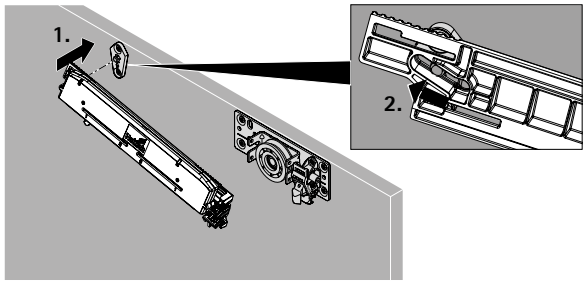

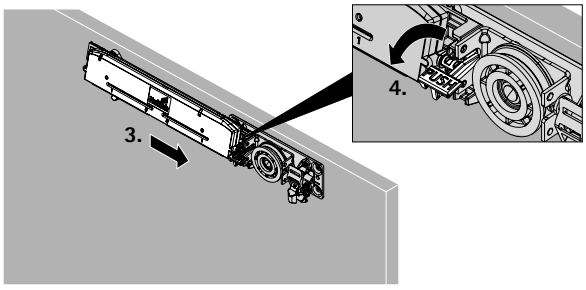

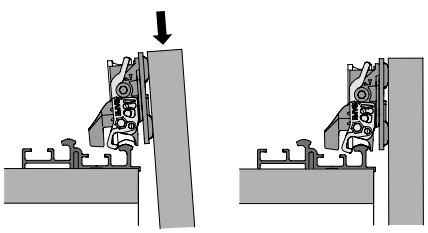

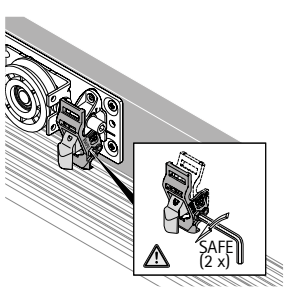

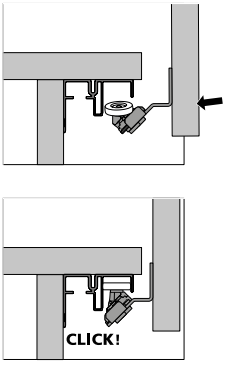

Краткое описание монтажа

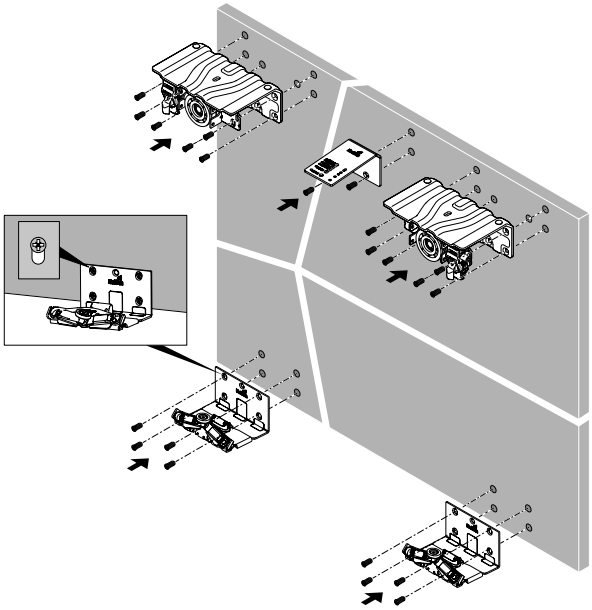

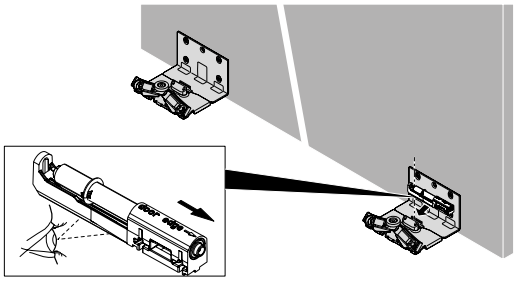

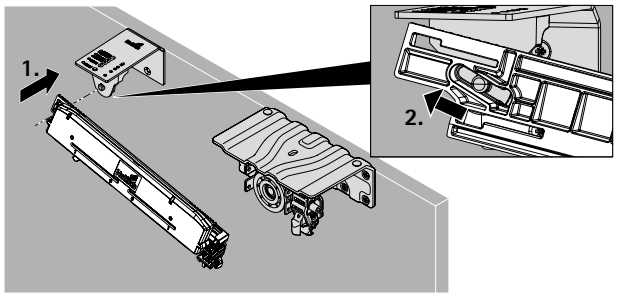

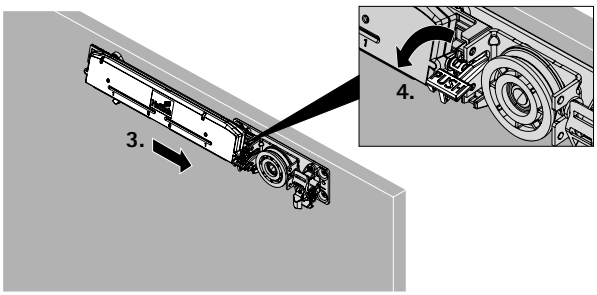

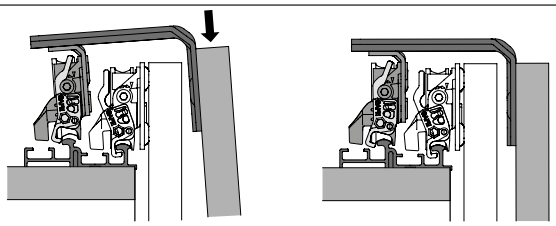

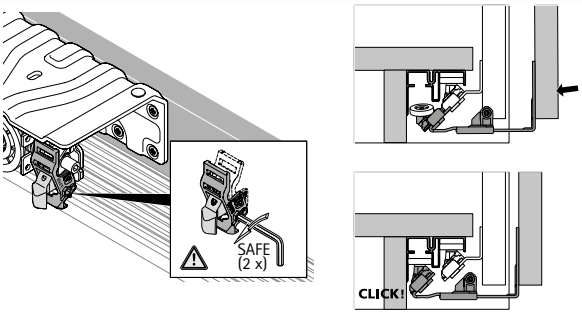

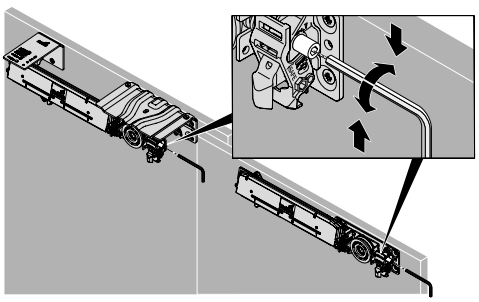

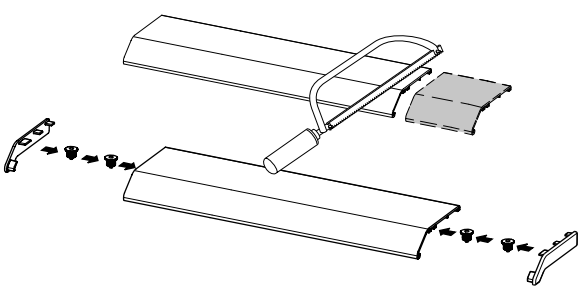

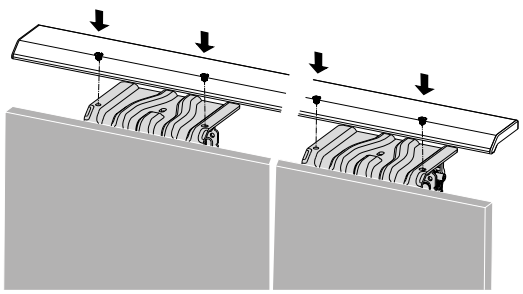

Система фурнитуры для раздвижных дверей с верхним ходовым элементом

- **TopLine L / накладная навеска дверей / ходовой профиль над верхней панелью**
- **Обзор всех преимуществ**



Умное решение для любого интерьера.

Система TopLine L универсальна, монтаж и регулировка впечатляют своей простотой. TopLine L позволяет с лег-костью выровнять допуски. Эта система - выбор тех, кто ценит функциональность, практичность и дополнительный комфорт открывания и закрывания благодаря демпферу Silent System. Даже массивные, тяжелые двери закрываются плавно и бесшумно. Направляющие и ходовые элементы с монтажом над верхней панелью могут использоваться для шкафов с двумя и тремя дверями, как для рамных, так и для обычных дверей.



Плавно и бесшумно:
демпфер Silent System позволяет открывать и закрывать любую раздвижную дверь.



Скрытая работа:
Silent System монтируется в невидимой зоне на верхней панеле.



Восхитительные фасады:
открывание дверей без ручек без ограничения хода, с демпфером для закрывания и открывания.



Полный доступ:
открывание дверей без ограничения хода для широких внутренних ящиков.



Универсальная система:
для деревянных дверей толщиной до 40 мм и фасадов с алюминиевыми рамами шириной от 50 мм.



Еще быстрее:
быстрый монтаж ходовых профилей, без винтов (опционально).



Удобный монтаж дверей:
навесить дверь на ходовой профиль, защелкнуть направляющие элементы внизу — готово!



Идеальное выравнивание фасада шкафа:
легкий доступ к регулировке по высоте уже навешенных дверей.

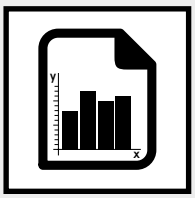

Технические характеристики 1346 - 1347
- Техника вкратце
- Размеры дверей
- Silent System
- Принцип работы



Компоненты системы 1348 - 1359

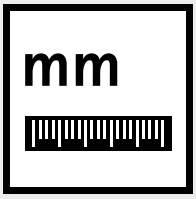

Монтажная схема 1360 - 1365



Монтаж 1366 - 1367



Принадлежности 1742 - 1756



Техническая информация
- Расчет веса двери 1758 - 1759
- Рекомендации по конструкции шкафов 1760 - 1762
- Критерии качества 1763



Дополнительная информация на сайте www.hettich.com/short/4523ee
- Инструкции по монтажу
- Данные CAD
- Видеоинструкции по монтажу

Техника вкратце

- Двухдорожечная система фурнитуры для раздвижных дверей с верхним ходовым элементом
- Накладная навеска дверей
- Для деревянных дверей или дверей с деревянными / алюминиевыми рамами
- Вес двери до 50 кг
- Высота двери до 2600 мм
- Ширина двери 700–1500 мм
- Толщина двери 16, 18, 19, 21, 22, 25, 40 мм
- Регулировка по высоте +/–3 мм
- Варианты открывания дверей: полное открывание без ограничения хода и открывание с ограничением хода при использовании ручек-профилей на фасаде двери
- Быстрый монтаж направляющих элементов
- Демпфер Silent System для открывания и закрывания
- Соответствует стандарту DIN EN 15706, уровень 3

Размеры и вес двери

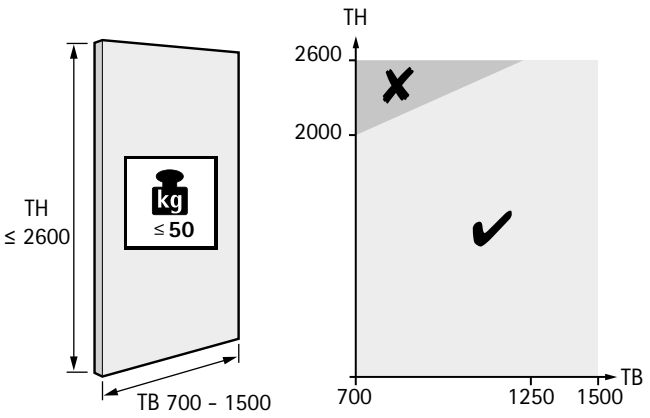

TB	700	800	900	1000	1100	1200	1250	...	1500
TH ≤	2000	2109	2218	2327	2436	2545	2600	...	2600

см. стр. 1758 - 1759

Материал двери

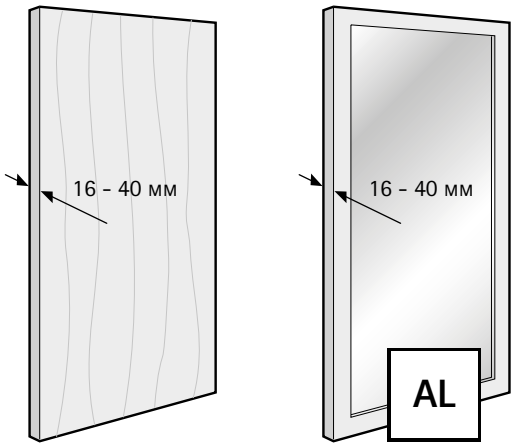

Количество и положение дверей

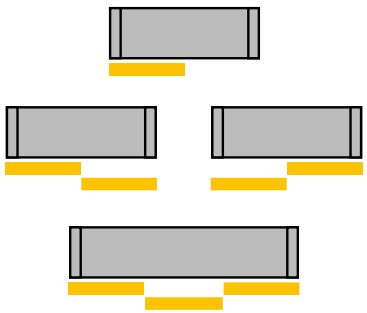

Демпфер Silent System

	1 дверь	2 двери	3 двери	
Демпфер для закрывания		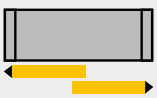		
Демпфер для открывания			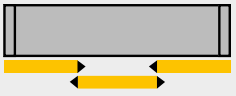	

Принцип работы / монтажная информация

X	Y	EB
16	12	28
18	13	31
19	12	31
21	13	34
22	12	34
25	12	37
40	12	52

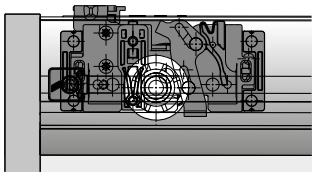

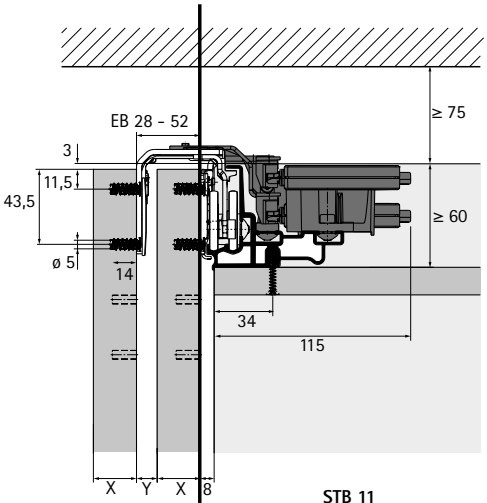

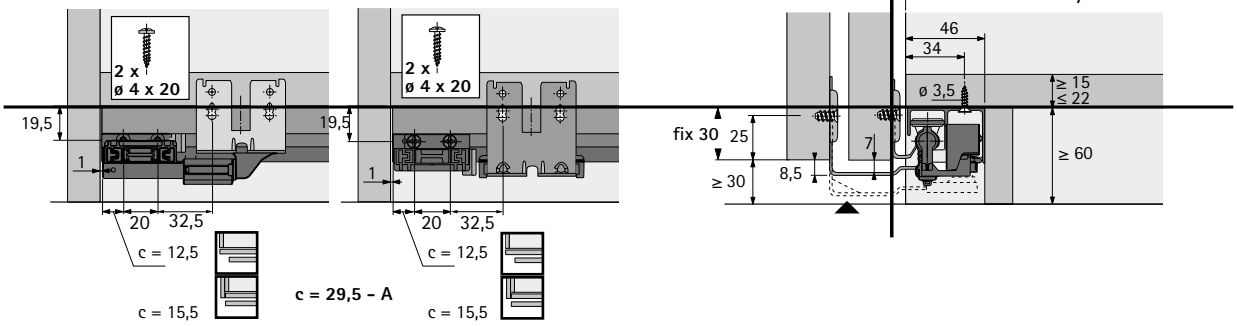

Принцип работы / открывание без ограничения хода

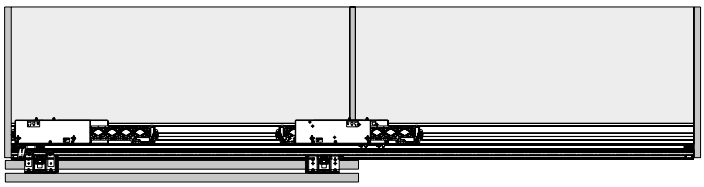

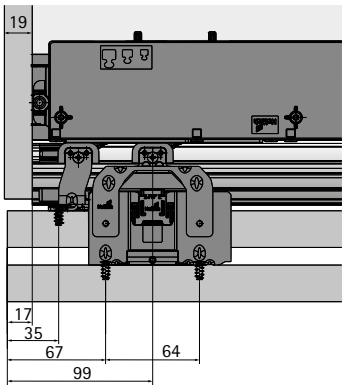

Принцип работы / открывание с ограничением хода

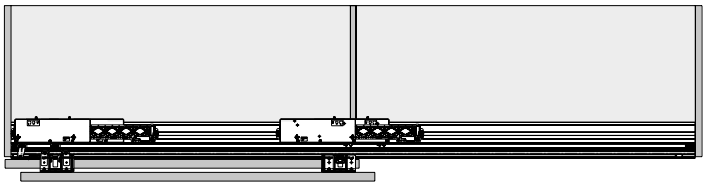

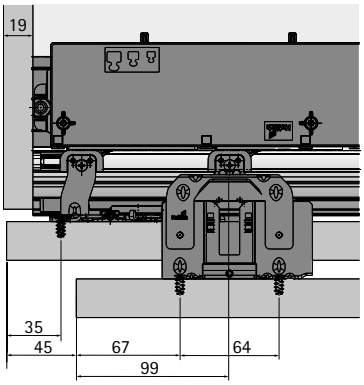

Комплект фурнитуры для передней двери

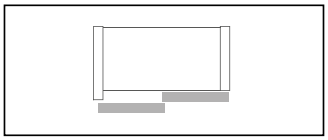

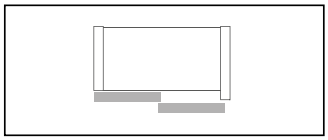



- Открывание с ограничением хода для вариантов с дверными ручками (смещение двери 45 мм)
- Открывание без ограничения хода для вариантов без ручек и при использовании внутренних ящиков (смещение двери 0 мм)
- Нижняя направляющая система STB 11
- В комплекты с монтажной шириной EB 34 мм и EB 37 мм входят крепежные винты для дверей с алюминиевой рамой

Состав комплекта:
- 2 ходовых элемента для одной передней двери
- 2 направляющих элемента для одной передней двери
- Крепеж

Примечание:
- Silent System и профили следует заказывать отдельно
- Заказывать один комплект фурнитуры для передней двери

Макс. толщина двери, мм	Монтажная ширина (EB), мм	**Артикул**	Кол-во
16	28	**9 206 483**	1 комп.
19	31	**9 206 500**	1 комп.
22	34	**9 206 501**	1 комп.
25	37	**9 206 502**	1 комп.
40	52	**9 206 503**	1 комп.

Комплект фурнитуры для задней двери

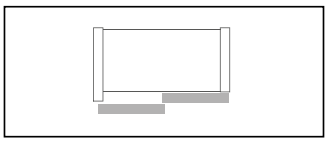

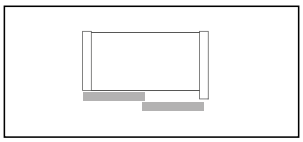



- Открывание с ограничением хода для вариантов с дверными ручками (смещение двери 45 мм)
- Открывание без ограничения хода для вариантов без ручек и при использовании внутренних ящиков (смещение двери 0 мм)
- Нижняя направляющая система STB 11

Состав комплекта:
- 2 ходовых элемента для одной задней двери
- 2 направляющих элемента для одной задней двери
- 2 монтажных приспособления
- Крепеж

Примечание:
- Применяется только в комбинации с Silent System
- Silent System и профили следует заказывать отдельно
- Применяется совместно с демпфером для нижней направляющей системы STB 11
- 2-дверный шкаф: заказывать один комплект для задней двери

Артикул	Кол-во
9 206 507	1 комп.

Комплект демпфера Silent System для закрывания, для шкафа с 2 дверями



- Бесшумное и плавное закрывание раздвижных дверей
- Минимальное усилие для закрывания двери
- Регулируемое усилие демпфирования для дверей различного веса
- Резерв мощности для дверей большого веса

Состав комплекта:
- 2 демпфера для закрывания
- 3 активатора
- 2 адаптера демпфера
- 2 адаптера крепления профиля
- 2 упора
- Крепеж

Артикул	Кол-во
9 182 589	1 комп.

Комплект демпфера Silent System для открывания, для шкафа с 2 дверями



- Бесшумное и плавное открывание раздвижных дверей
- Минимальное усилие для закрывания двери
- Регулируемое усилие демпфирования для дверей различного веса
- Резерв мощности для дверей большого веса

Состав комплекта:
- 2 демпфера для открывания
- Крепеж

Артикул	Кол-во
9 182 572	1 комп.

Комплект демпфера Silent System для нижней направляющей системы STB 11



- Дополнительное усиление демпфирования для нижней части шкафа
- Улучшение демпфирования и снижение уровня шума для тяжелых дверей
- Снижение уровня шума, особенно для рамных дверей
- Демпфер для направляющих элементов Silent System заменяет упоры STB 11 в направляющем профиле: дополнительных отверстий не требуется

Состав комплекта:
- 2 демпфера для направляющих элементов
- 3 активатора
- 2 крепления для демпфера
- Крепеж

Примечание:
- Наложение двери макс. 17 мм
- Используется только для открывания с ограничением хода (смещение двери 45 мм)
- Для открывания без ограничения хода (смещение двери: 0 мм) направляющие элементы без активатора можно сместить на 45 мм к центру двери и закрепить (смещение на карте сверления)

Артикул	Кол-во
9 199 769	1 комп.

Комплект фурнитуры для передней двери

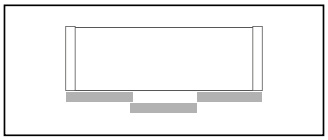



- Открывание с ограничением хода для вариантов с дверными ручками (смещение двери 45 мм)
- Открывание без ограничения хода для вариантов без ручек и при использовании внутренних ящиков (смещение двери 0 мм)
- Нижняя направляющая система STB 11
- В комплекты с межосевым расстоянием EB 34 мм и EB 37 мм входят крепежные винты для дверей с алюминиевой рамой

Состав комплекта:
- 2 ходовых элемента для одной передней двери
- 2 направляющих элемента для одной передней двери
- Крепеж

Примечание:
- Silent System и профили следует заказывать отдельно
- Заказывать один комплект фурнитуры для передней двери

Макс. толщина двери, мм	Монтажная ширина (EB), мм	**Артикул**	Кол-во
16	28	**9 206 483**	1 комп.
19	31	**9 206 500**	1 комп.
22	34	**9 206 501**	1 комп.
25	37	**9 206 502**	1 комп.
40	52	**9 206 503**	1 комп.

Комплект фурнитуры для задней двери

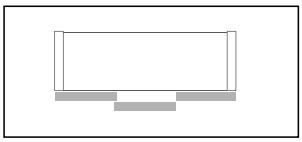



- Открывание с ограничением хода для вариантов с дверными ручками (смещение двери 45 мм)
- Открывание без ограничения хода для вариантов без ручек и при использовании внутренних ящиков (смещение двери 0 мм)
- Нижняя направляющая система STB 11

Состав комплекта:
- 2 ходовых элемента для одной задней двери
- 2 направляющих элемента для одной задней двери
- 2 монтажных приспособления
- Крепеж

Примечание:
- Применяется только в комбинации с Silent System
- Silent System и профили следует заказывать отдельно
- Упоры STB 11 или демпфер для направляющих элементов STB 11 заказываются отдельно
- 3-дверный шкаф: заказывать два комплекта для задней двери

Артикул	Кол-во
9 206 507	1 комп.

Комплект демпфера Silent System для закрывания, для шкафа с 3 дверями



- Бесшумное и плавное закрывание раздвижных дверей
- Минимальное усилие для закрывания двери
- Регулируемое усилие демпфирования для дверей различного веса
- Резерв мощности для дверей большого веса
- 3-дверный шкаф: в комплект входит демпфер средней двери

Состав комплекта:
- 2 демпфера для закрывания для задних дверей
- 1 демпфер для закрывания для средней двери
- 3 активатора
- 3 адаптера демпфера
- 2 адаптера крепления профиля
- 2 упора
- Крепеж

Артикул	Кол-во
9 182 574	1 комп.

Комплект демпфера Silent System для открывания, для шкафа с 3 дверями



- Бесшумное и плавное открывание раздвижных дверей
- Минимальное усилие для закрывания двери
- Регулируемое усилие демпфирования для дверей различного веса
- Резерв мощности для дверей большого веса

Состав комплекта:
- 4 демпфера на открывание
- 1 адаптер демпфера
- Крепеж

Артикул	Кол-во
9 182 573	1 комп.

Комплект демпфера Silent System для нижней направляющей системы STB 11



- Дополнительное усиление демпфирования для нижней части шкафа
- Улучшение демпфирования и снижение уровня шума для тяжелых дверей
- Снижение уровня шума, особенно для рамных дверей
- Демпфер для направляющих элементов Silent System заменяет упоры STB 11 в направляющем профиле: дополнительных отверстий не требуется

Состав комплекта:
- 2 демпфера для направляющих элементов
- 3 активатора
- 2 крепления для демпфера
- Крепеж

Примечание:
- Наложение двери макс. 17 мм
- Используется только для открывания с ограничением хода (смещение двери 45 мм)
- Для открывания без ограничения хода (смещение двери: 0 мм) направляющие элементы без активатора можно сместить на 45 мм к центру двери и закрепить (смещение на карте сверления)

Артикул	Кол-во
9 199 769	1 комп.

Ходовой элемент для передней двери



- Пластиковые ролики со стальными шарикоподшипниками
- Устройство защиты от самопроизвольного демонтажа, монтаж без инструмента
- С регулировкой по высоте
- Оцинкованная сталь

Примечание:
- Всегда заказывать один левый и один правый ходовой элемент
- Ходовые профили, направляющие элементы, направляющие профили и принадлежности заказываются отдельно

Макс. толщина двери, мм	Монтажная ширина (EB), мм	Артикул / позиция		Кол-во
		Слева	Справа	
16	28	**9 119 262**	**9 119 263**	50 шт.
19	31	**9 119 265**	**9 119 266**	50 шт.
22	34	**9 119 267**	**9 119 268**	50 шт.
25	37	**9 119 269**	**9 119 270**	50 шт.
40	52	**9 119 271**	**9 119 272**	50 шт.

Ходовой элемент с короткой цапфой для задней двери

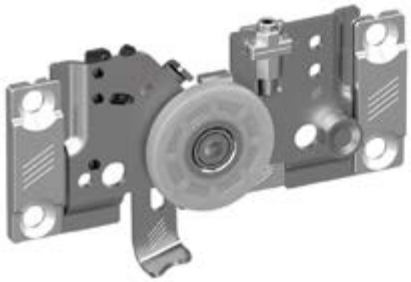

- Пластиковые ролики со стальными шарикоподшипниками
- Устройство защиты от самопроизвольного демонтажа, монтаж без инструмента
- С регулировкой по высоте
- При открывании с ограничением хода: положение в середине шкафа
- При открывании без ограничения хода: положение на одной из сторон и в середине шкафа
- Оцинкованная сталь

Примечание:
- Ходовые профили, направляющие элементы, направляющие профили и принадлежности заказываются отдельно
- Заказывать один левый и один правый ходовой элемент с короткой цапфой на каждую дверь

Артикул / позиция		Кол-во
Слева	Справа	
9 119 249	**9 119 261**	50 шт.

Ходовой профиль для монтажа на верхней панели



- Ходовой и направляющий профиль STB 11 в одном комплекте
- Направляющий профиль STB 11 с отверстиями для крепления
- Анодированный алюминий, цвет серебристый

Состав комплекта:
- 1 ходовой профиль
- 1 направляющий профиль
- Крепеж

Примечание:
- Предварительная сборка профильных компонентов под заказ

Длина в мм	**Артикул**	Кол-во
3000	**9 184 801**	1 комп.
4000	**9 184 809**	1 комп.
6000	**9 212 275**	1 комп.

Ходовой профиль для монтажа на верхней панели



- Анодированный алюминий, цвет серебристый

Примечание:
- Нарезка в размер под заказ
- Предварительная сборка профильных компонентов под заказ

Длина в мм	**Артикул**	Кол-во
Индивидуально	**LA 10739**	100 шт.
2500	**9 203 070**	1 шт.
3000	**9 182 593**	1 шт.
4000	**9 182 603**	1 шт.
6000	**9 203 069**	1 шт.

Монтаж / чертеж с размерами

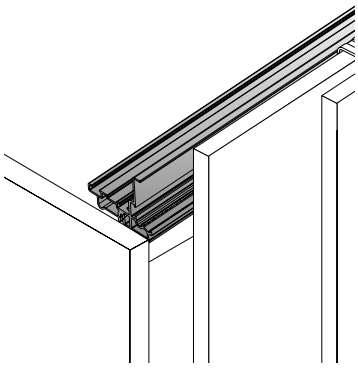

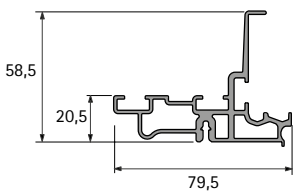

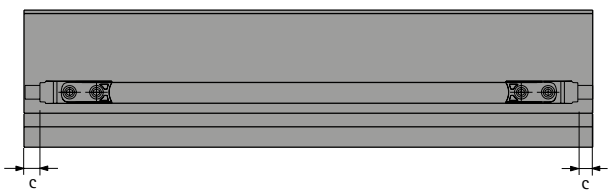

Декоративный профиль



- Пластмасса

Примечание:
- Нарезка в размер под заказ

Длина в мм	**Артикул**	Кол-во
Индивидуально	**LA 1341**	100 шт.
1000	**0 041 184**	1 шт.

Монтаж / чертеж с размерами

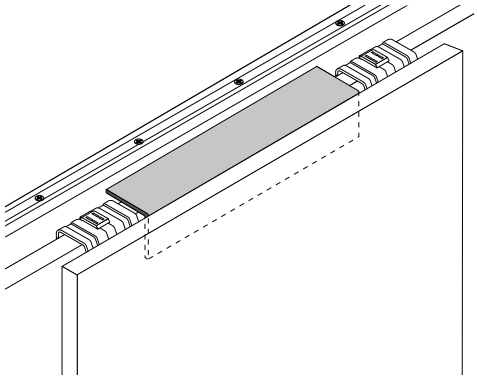

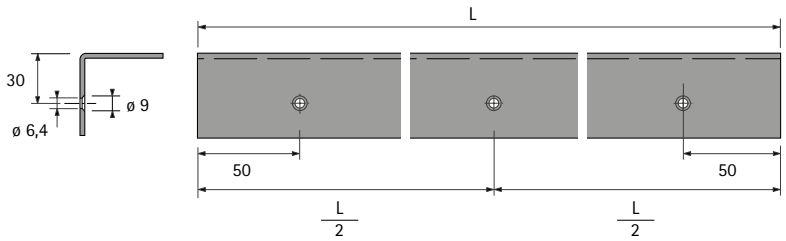

Комплект для быстрого монтажа ходово гопрофиля



- Крепление ходового профиля без винтов, с помощью защелок
- Использование имеющегося резьбового паза
- Подготовка верхней панели с отверстиями 5 мм
- Включает 10 защелок для монтажа на верхней панели
- Пластик серого цвета

Состав комплекта:
- 10 защелок для монтажа на верхней панели

Количество для 2-дверного шкафа	Количество для 3-дверного шкафа	**Артикул**	Кол-во
1	1	**9 182 108**	1 комп.

Направляющий элемент для передней двери STB 11



- Нижняя направляющая система STB 11
- С роликом на подшипнике скольжения
- Оцинкованная сталь

Примечание:
- Ходовые профили, направляющие элементы, направляющие профили и принадлежности всегда заказываются отдельно.

Макс. толщина двери, мм	Монтажная ширина (EB), мм	Количество для 2-дверного шкафа	Количество для 3-дверного шкафа	**Артикул**	Кол-во
16	28	2	2	**9 119 279**	100 шт.
19	31	2	2	**9 119 280**	100 шт.
22	34	2	2	**9 119 301**	100 шт.
25	37	2	2	**9 119 302**	100 шт.
40	52	2	2	**9 119 304**	100 шт.

Направляющий элемент для задней двери STB 11



- Нижняя направляющая система STB 11
- С роликом на подшипнике скольжения
- Оцинкованная сталь

Примечание:
- Ходовые профили, направляющие элементы. Направляющие профили и принадлежности всегда заказываются отдельно.

Количество для 2-дверного шкафа	Количество для 3-дверного шкафа	**Артикул**	Кол-во
2	4	**9 119 106**	100 шт.

Направляющий профиль STB 11



- Алюминий

Примечание:
- Нарезка в размер под заказ
- Перфорация и предварительная сборка упоров под заказ

Длина в мм	Поверхность	Вариант	**Артикул**	Кол-во
Индивидуально	Без покрытия	Индивидуально	**LA 00619**	100 шт.
Индивидуально	Серебристого цвета, анодированная	Индивидуально	**LA 00619**	100 шт.
2500	Серебристого цвета, анодированная	Перфорированный	**9 127 433**	1 шт.
3000	Серебристого цвета, анодированная	Перфорированный	**9 184 615**	1 шт.
4000	Серебристого цвета, анодированная	Перфорированный	**9 127 434**	1 шт.
6000	Серебристого цвета, анодированная	Перфорированный	**9 203 059**	1 шт.

Монтаж / чертеж с размерами

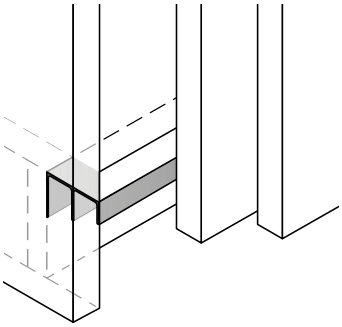

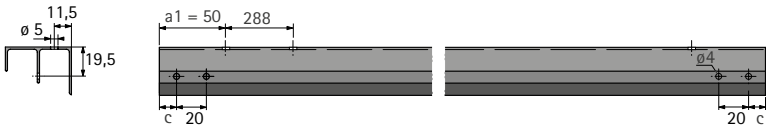

Направляющий профиль STB 11.2



- Алюминий

Примечание:
- Нарезка в размер под заказ
- Использование упора STB 11 и направляющего профиля невозможно

Длина в мм	Поверхность	Вариант	**Артикул**	Кол-во
Индивидуально	Без покрытия	Индивидуально	**LA 02092**	100 шт.
Индивидуально	Серебристого цвета, анодированная	Индивидуально	**LA 02092**	100 шт.
2500	Серебристого цвета, анодированная	Неперфорированный	**9 136 598**	1 шт.
3000	Серебристого цвета, анодированная	Неперфорированный	**9 136 599**	1 шт.
4000	Серебристого цвета, анодированная	Неперфорированный	**9 129 078**	1 шт.
6000	Серебристого цвета, анодированная	Неперфорированный	**9 203 071**	1 шт.

Монтаж / чертеж с размерами

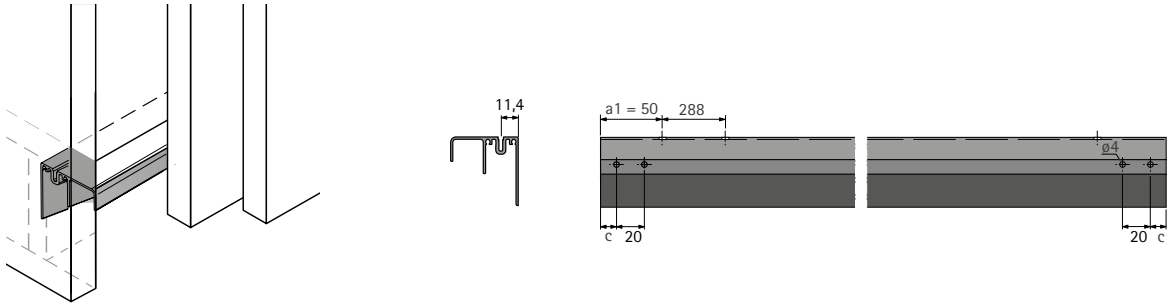

Упор для направляющего профиля под нижней панелью STB 11



- Конструкция из двух частей для передней и задней направляющей дорожки
- При монтажной ширине от EB 37 используется только в комбинации с демпфером Silent System
- Крепление специальным винтом ø 4 x 20 мм
- Пластмасса серого цвета

Вариант	Количество для 2-дверного шкафа	Количество для 3-дверного шкафа	**Артикул**	Кол-во
Упор	2	2	**9 119 928**	500 шт.
Монтажный адаптер	2	2	**9 119 930**	500 шт.

Монтажная планка для направляющих элементов



- Может комбинироваться с системами направляющих STB 15 и STB 11
- Крепление винтом прямого крепления ø 6,3 x 16 мм
- Пластмасса серого цвета

Количество для 2-дверного шкафа	Количество для 3-дверного шкафа	**Артикул**	Кол-во
4	6	**9 118 348**	500 шт.

Винты прямого крепления



- Крепежный винт

Количество для 2-дверного шкафа	Количество для 3-дверного шкафа	**Артикул**	Кол-во
30	40	**9 083 794**	4000 шт.

Крепление упора в направляющем профиле под нижней панелью STB 11



- Специальный винт ø 4 x 20 мм
- Оцинкованная сталь

Количество для 2-дверного шкафа	Количество для 3-дверного шкафа	**Артикул**	Кол-во
5	4	**9 120 463**	1000 шт.

Сверлильный шаблон TopLine L



- Закаленные кондукторные втулки из стали для сверла 5 мм, с кольцом для регулировки глубины сверления
- Для отверстий карты сверления TopLine L
- Фанерный лист

Артикул	Кол-во
9 186 075	1 шт.

Карта сверления

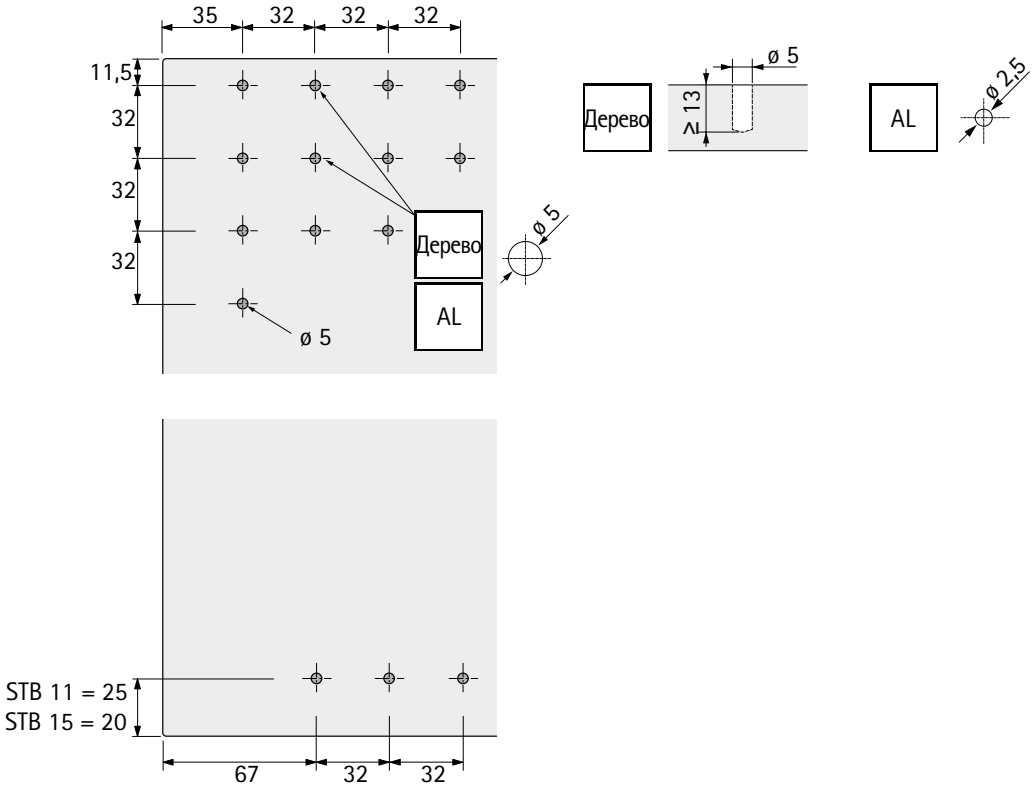

Монтажная информация, ходовой профиль над верхней панелью

X	Y	EB
16	12	28
18	13	31
19	12	31
21	13	34
22	12	34
25	12	37
40	12	52

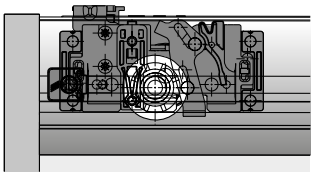

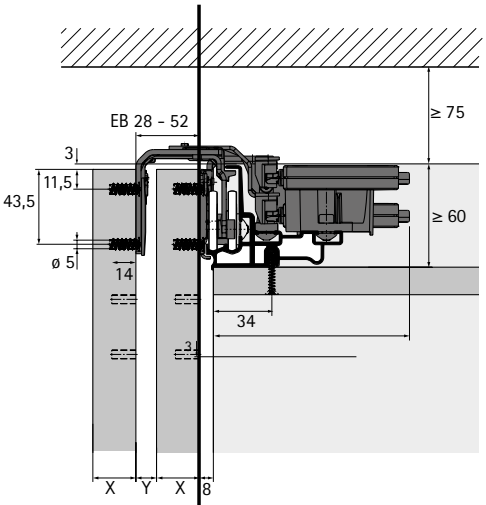

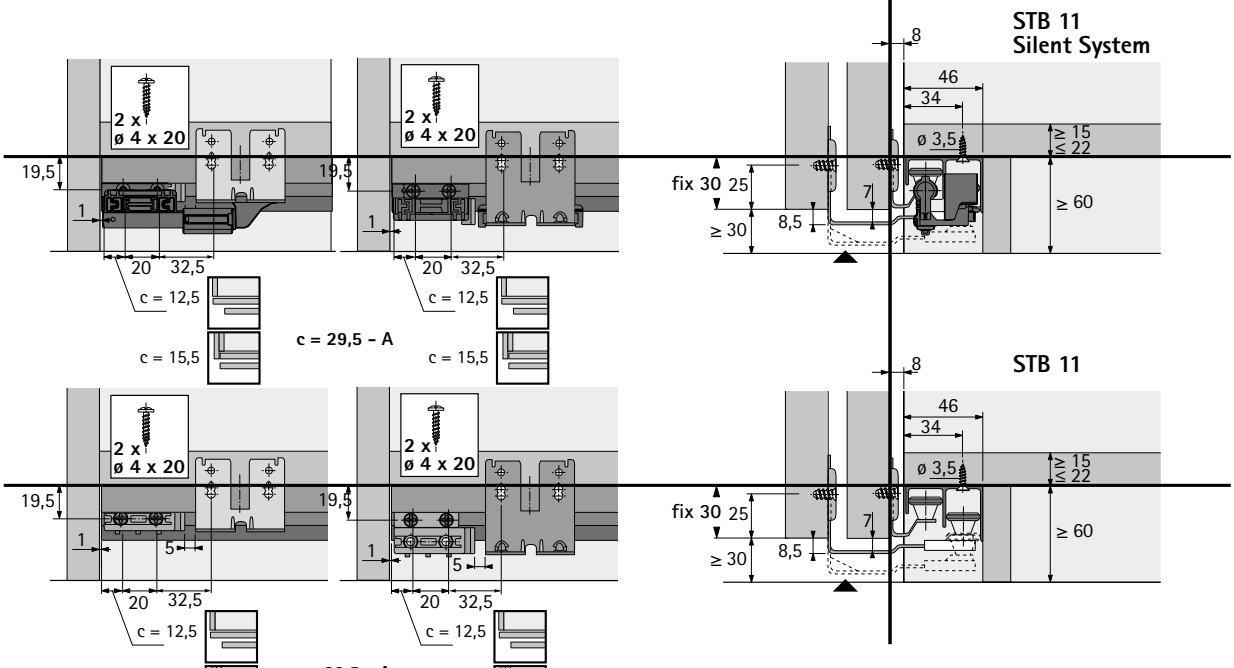

Монтажная информация, для 2-дверного шкафа, открывание с ограничением хода

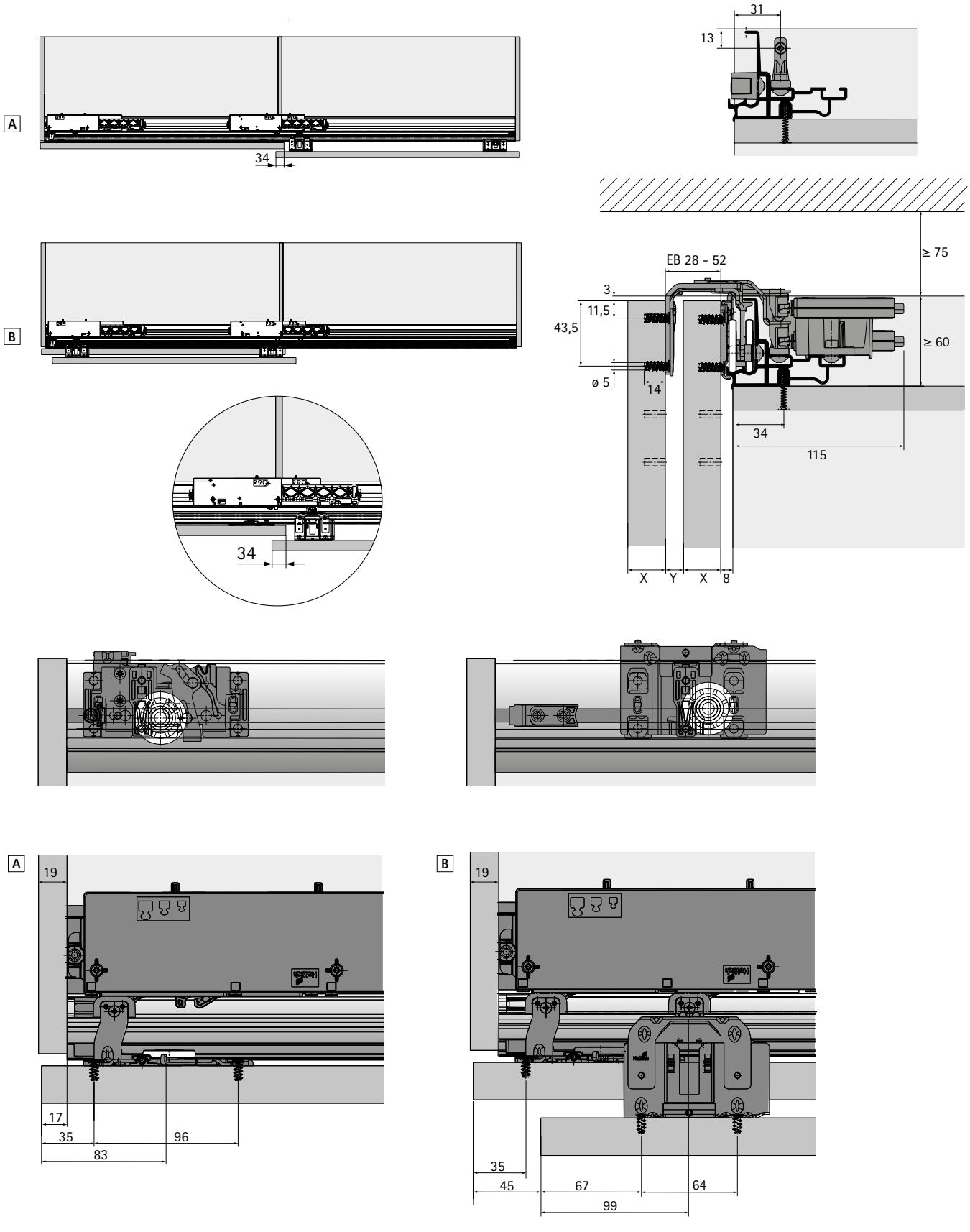

Монтажная информация, для 2-дверного шкафа, открывание без ограничения хода

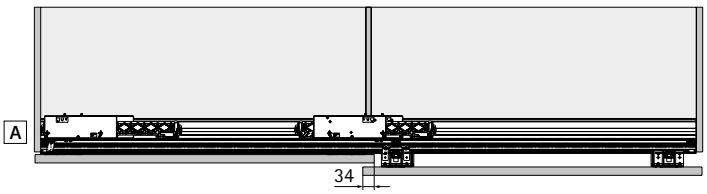

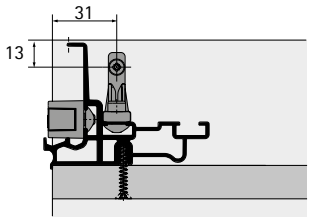

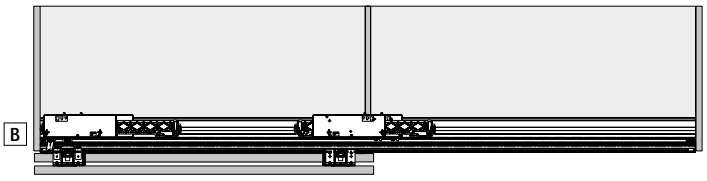

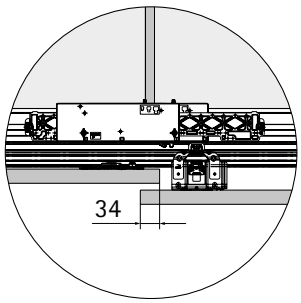

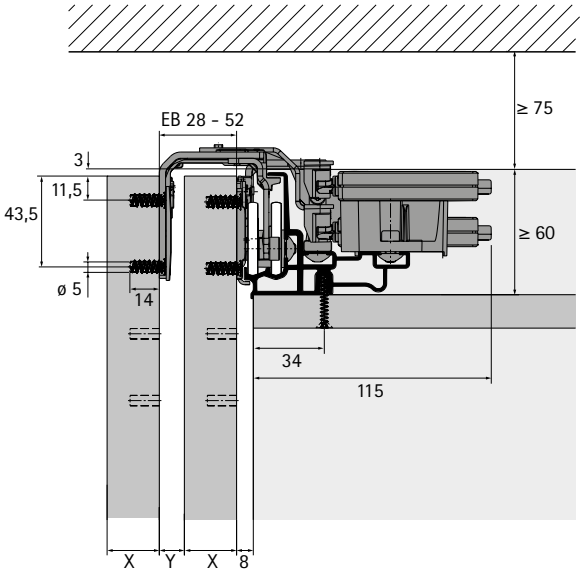

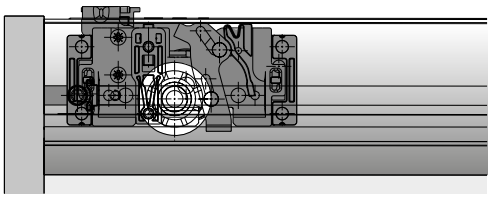

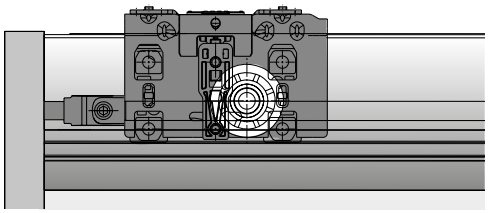

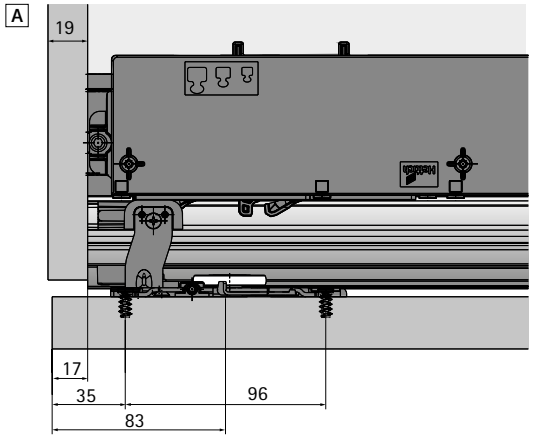

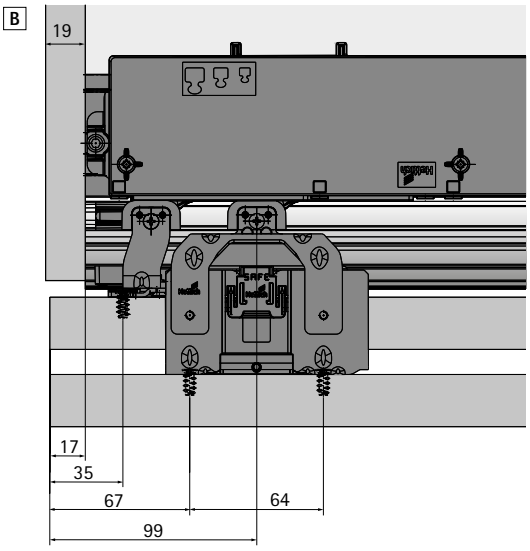

Монтажная информация, для 3-дверного шкафа, открывание с ограничением хода

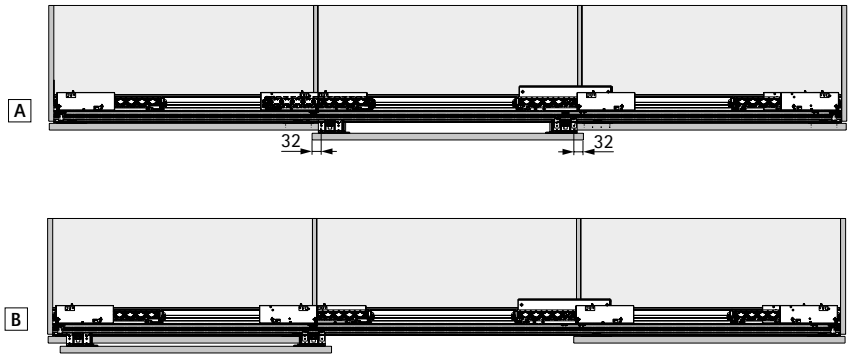

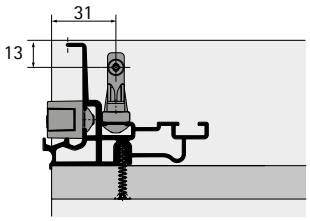

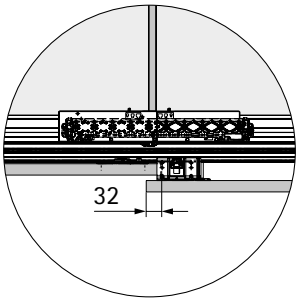

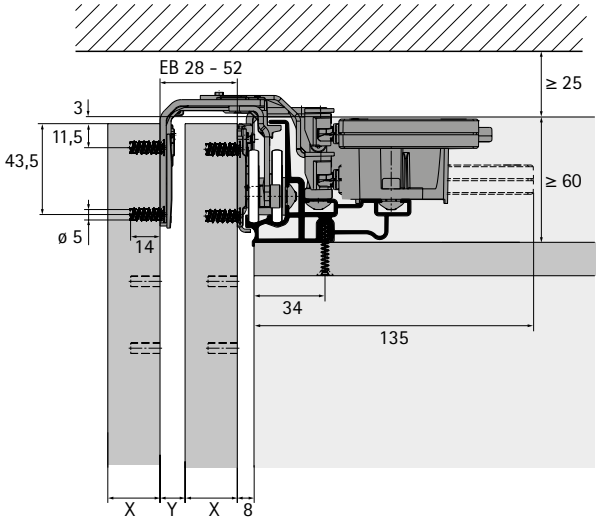

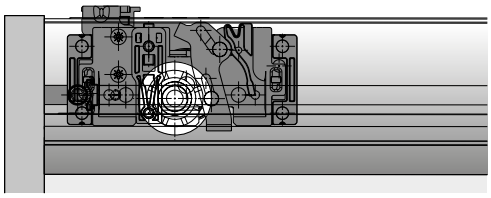

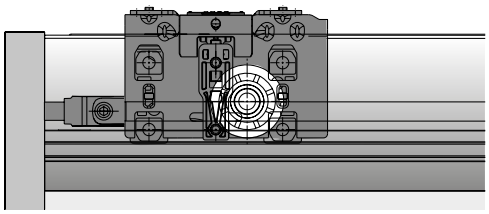

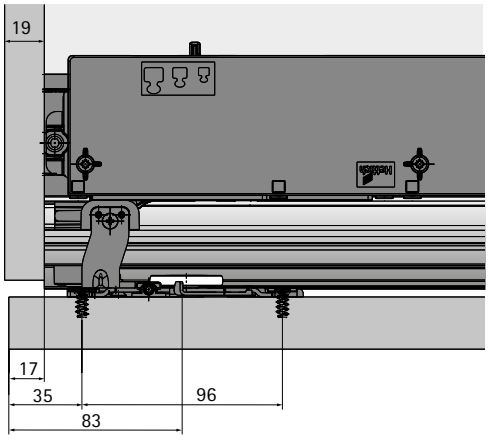

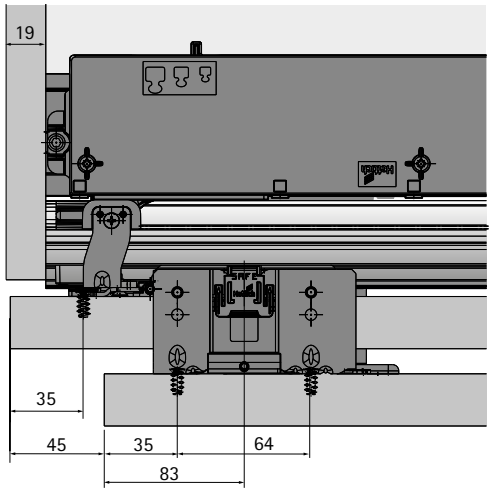

Монтажная информация, для 3-дверного шкафа, открывание без ограничения хода

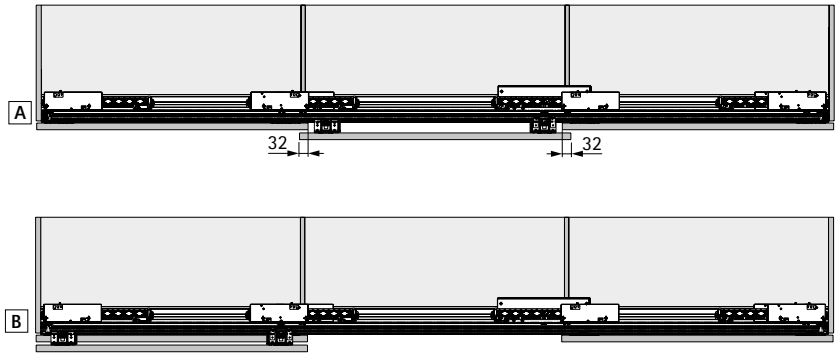

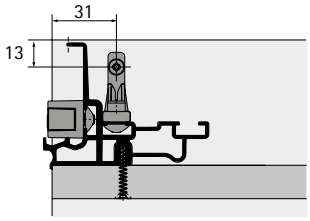

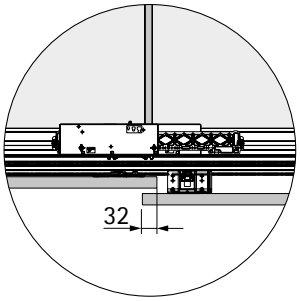

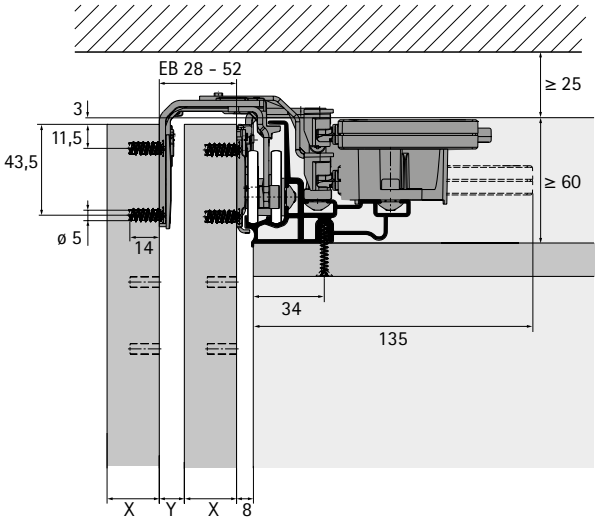

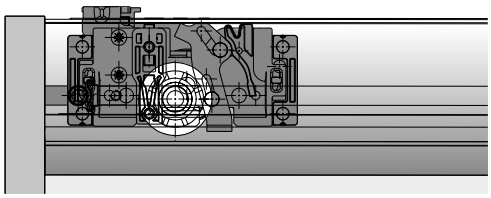

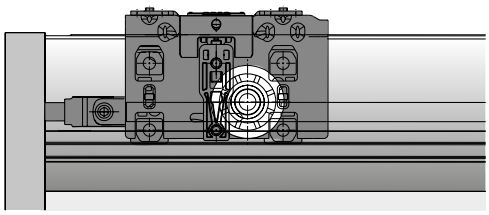

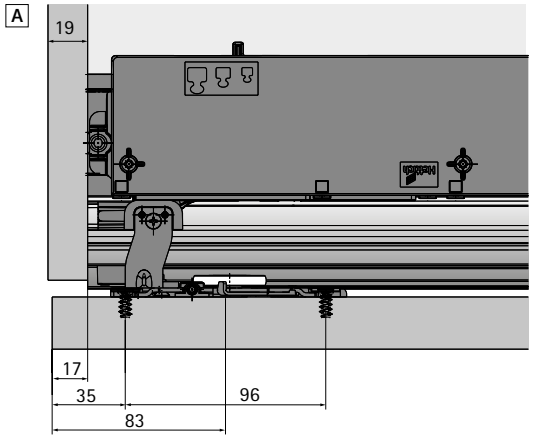

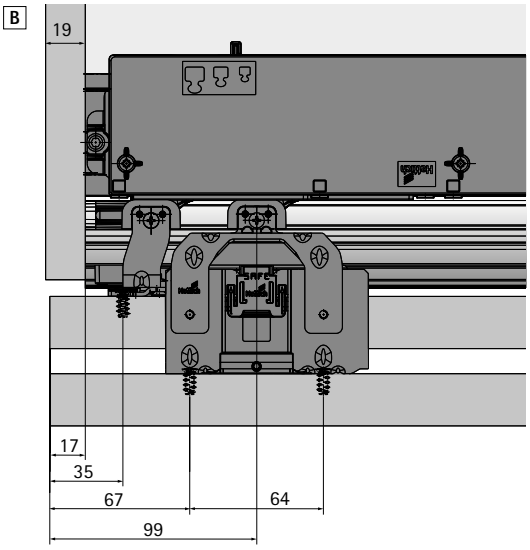

Монтаж ходового профиля при помощи защелок

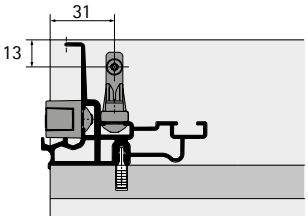

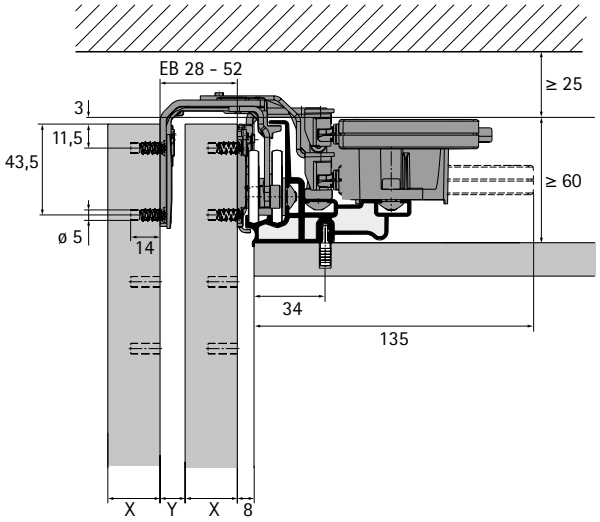

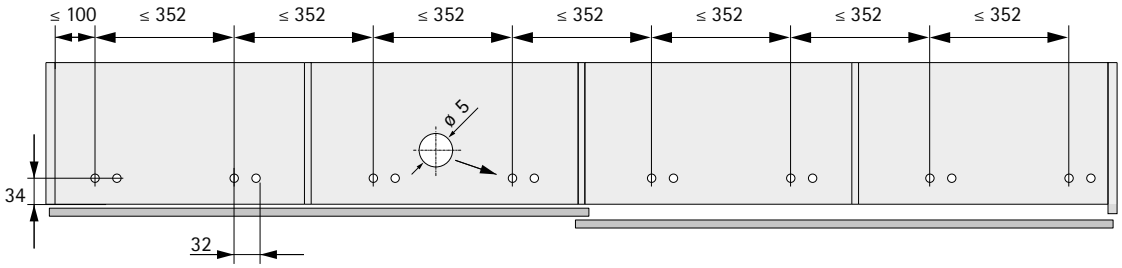

Краткое описание монтажа

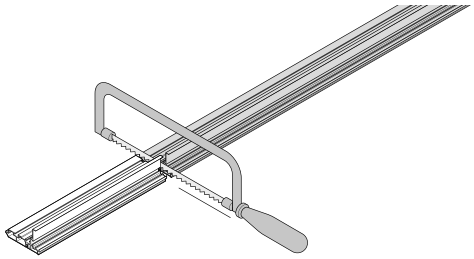

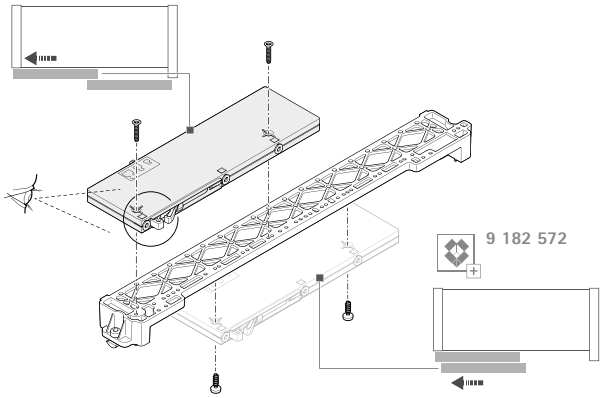

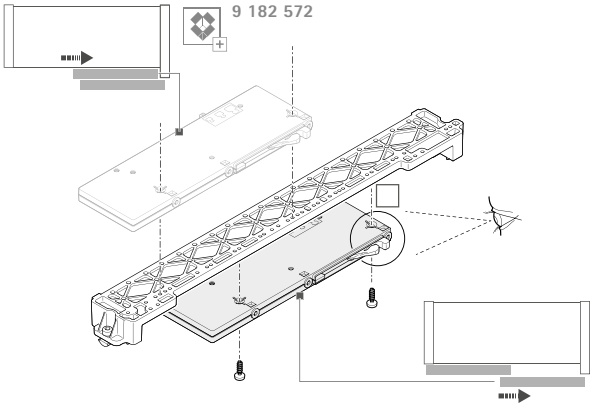

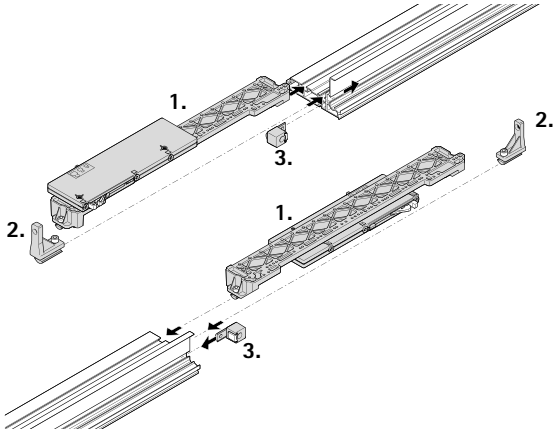

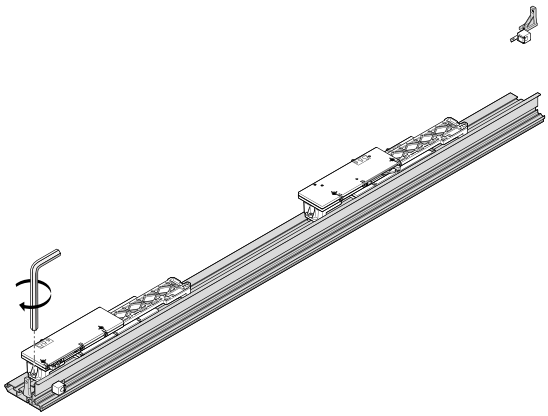

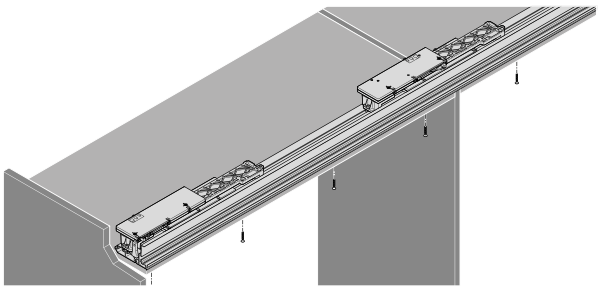

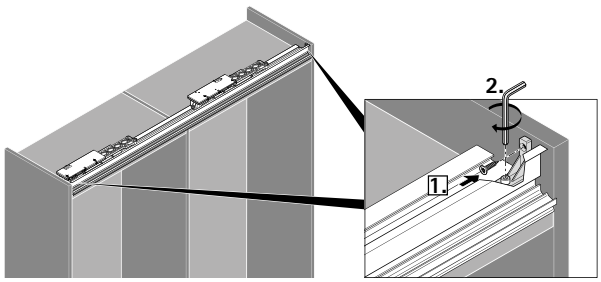

Краткое описание монтажа

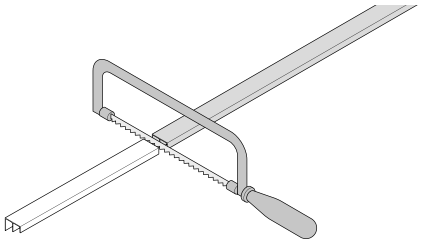

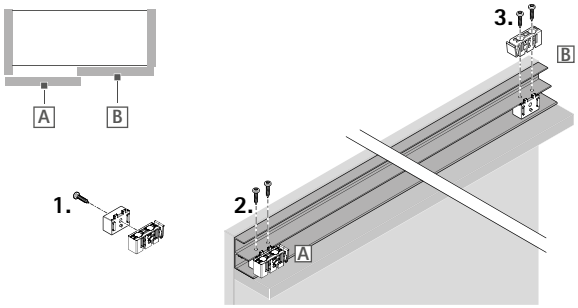

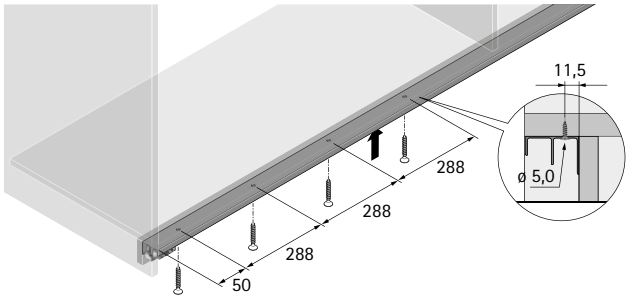

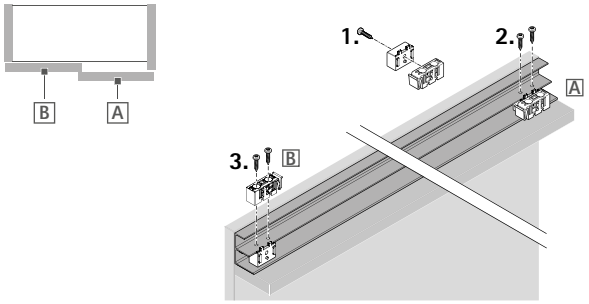

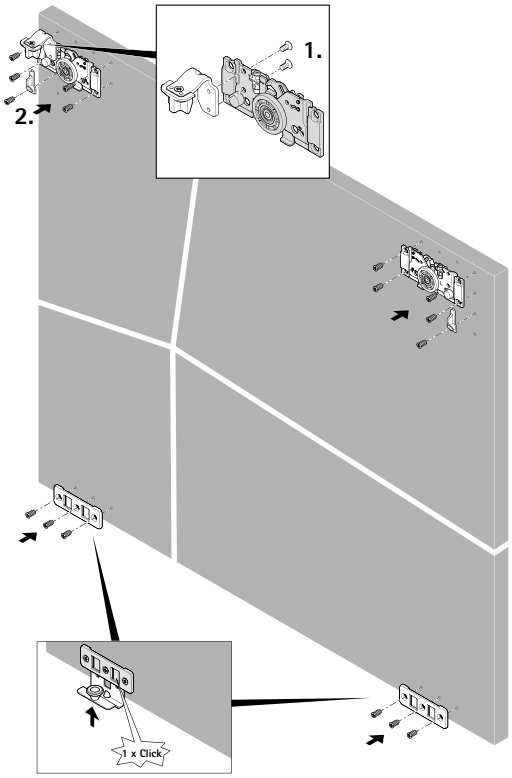

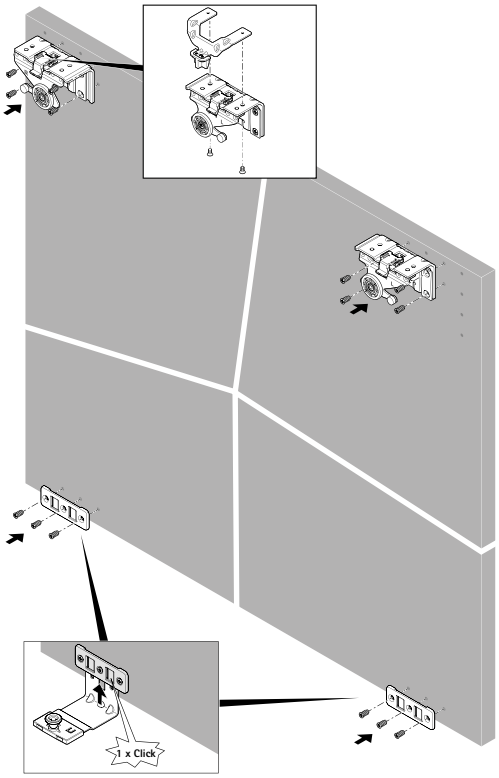

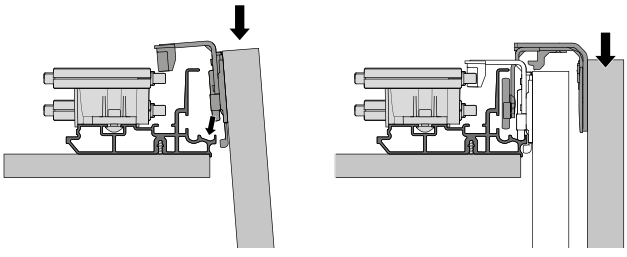

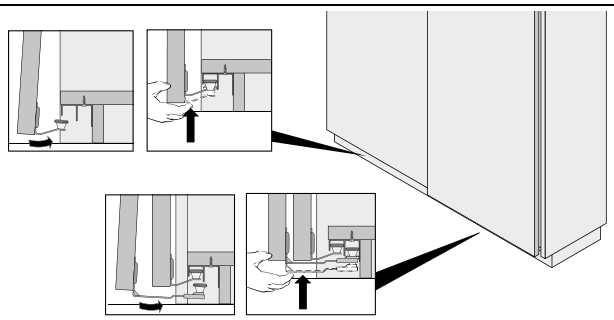

Система фурнитуры для раздвижных дверей с верхним ходовым элементом

- **TopLine L / накладная навеска дверей / ходовой профиль перед верхней панелью**
- **Обзор всех преимуществ**



Умное решение для любого интерьера.

Система TopLine L универсальна, монтаж и регулировка впечатляют своей простотой. TopLine L позволяет с лег-костью выровнять допуски. Эта система - выбор тех, кто ценит функциональность, практичность и дополнительный комфорт открывания и закрывания благодаря демпферу Silent System. Даже массивные, тяжелые двери закрываются плавно и бесшумно. Направляющие и ходовые элементы с монтажом над верхней панелью могут использоваться для шкафов с двумя и тремя дверями, как для рамных, так и для обычных дверей.



Плавно и бесшумно: демпфер Silent System позволяет открывать и закрывать любую раздвижную дверь.



Больше комфорта каждый день: демпферы Silent System позволяют открывать двери с минимальным усилием.



Восхитительные фасады: открывание дверей без ручек без ограничения хода, с демпфером для закрывания и открывания.



Полный доступ: открывание дверей без ограничения хода для широких внутренних ящиков.



Универсальная система: для деревянных дверей толщиной до 40 мм и алюминиевых рам шириной от 50 мм.



Выразительный облик: синхронизированное открывание средних дверей для комфортного доступа к большому среднему отделению.



Удобный монтаж дверей: навесить дверь на ходовой профиль, защелкнуть направляющие элементы внизу — готово!



Идеальное выравнивание фасада шкафа: легкий доступ к регулировке по высоте уже навешенных дверей.

Система фурнитуры для раздвижных дверей с верхним ходовым элементом

- **TopLine L / накладная навеска дверей / ходовой профиль перед верхней панелью**
- **Обзор**

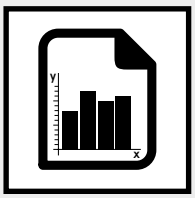

Техническая характеристика **1370 – 1371**
- **Техника вкратце**
- **Размеры дверей**
- **Silent System**
- **Принцип работы**



Компоненты системы **1372 – 1402**

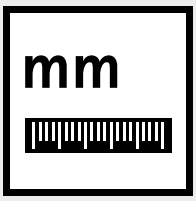

Монтажная схема **1403 – 1411**



Монтаж **1412 – 1413**



Принадлежности **1742 – 1756**



Техническая информация
- **Расчет веса двери** **1758 – 1759**
- **Рекомендации по конструкции шкафов** **1760 – 1762**
- **Критерии качества** **1763**



Дополнительная информация на сайте www.hettich.com/short/4523ee
- **Инструкции по монтажу**
- **Данные CAD**
- **Видеоинструкции по монтажу**

Техника вкратце

- Двухдорожечная система фурнитуры для раздвижных дверей с верхним ходовым элементом
- Накладная навеска дверей
- Для деревянных дверей или дверей с деревянными / алюминиевыми рамами
- Вес двери до 50 кг
- Высота двери до 2600 мм
- Ширина двери 700–1500 мм
- Толщина двери 16, 18, 19, 21, 22, 25, 40 мм
- Регулировка по высоте +/-3 мм
- Варианты открывания дверей: полное открывание без ограничения хода и открывание с ограничением хода при использовании ручек-профилей на фасаде двери
- Быстрый монтаж направляющих элементов
- Демпфер Silent System для открывания и закрывания
- Соответствует стандарту DIN EN 15706, уровень 3

Размеры и вес двери

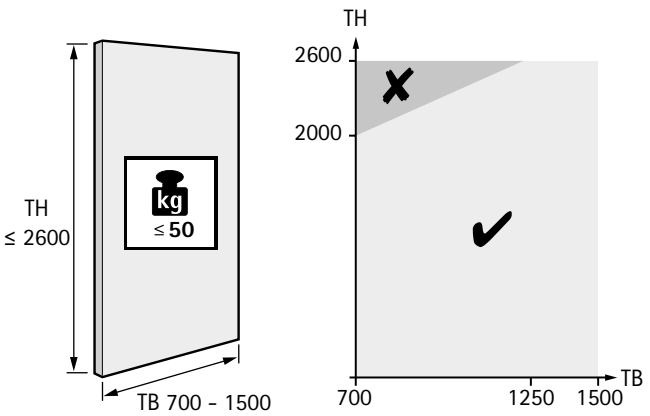

TB	700	800	900	1000	1100	1200	1250	...	1500
TH ≤	2000	2109	2218	2327	2436	2545	2600	...	2600

Материал двери

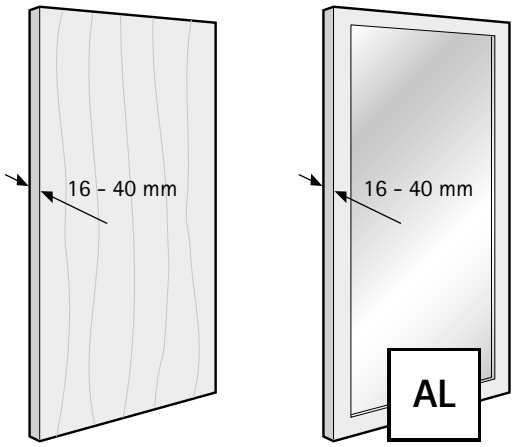

Количество и положение дверей

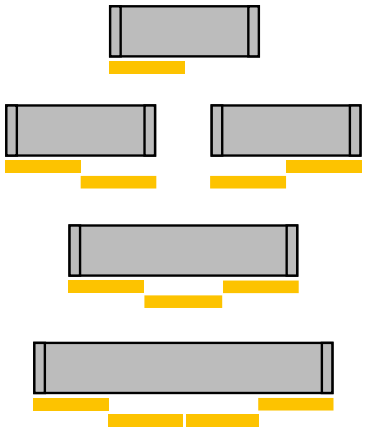

Демпфер Silent System

	1 дверь	2 двери	3 двери	4 двери
Демпфер для закрывания		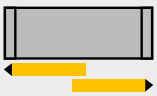		
Демпфер для открывания				

Принцип работы / монтажная информация

X	Y	EB
16	12	28
18	13	31
19	12	31
21	13	34
22	12	34
25	12	37
40	12	52

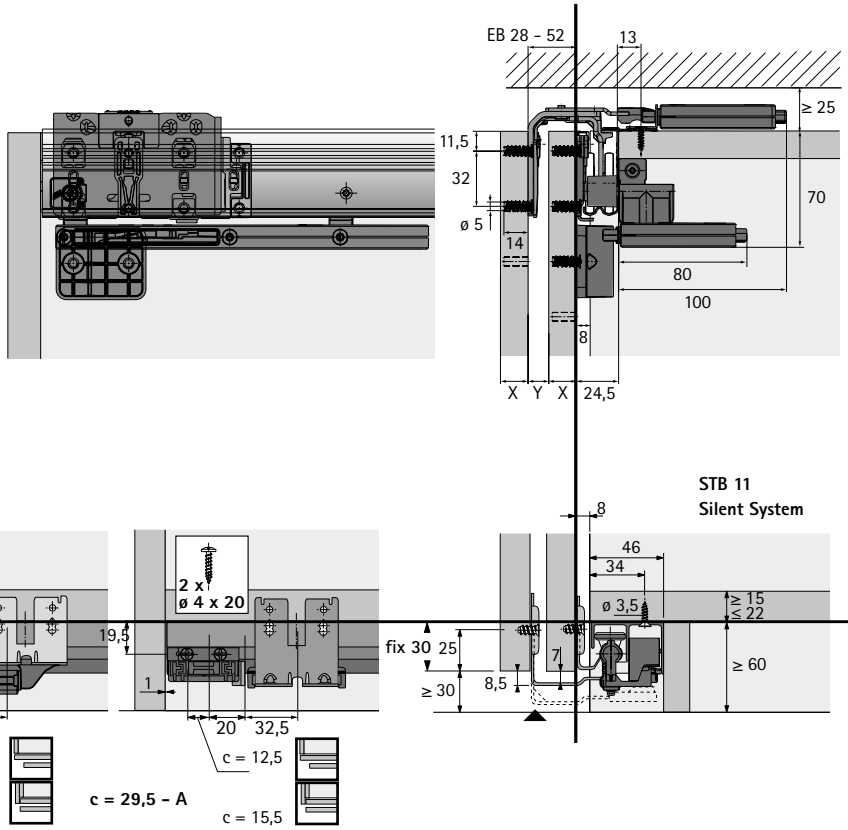

Принцип работы / открывание без ограничения хода

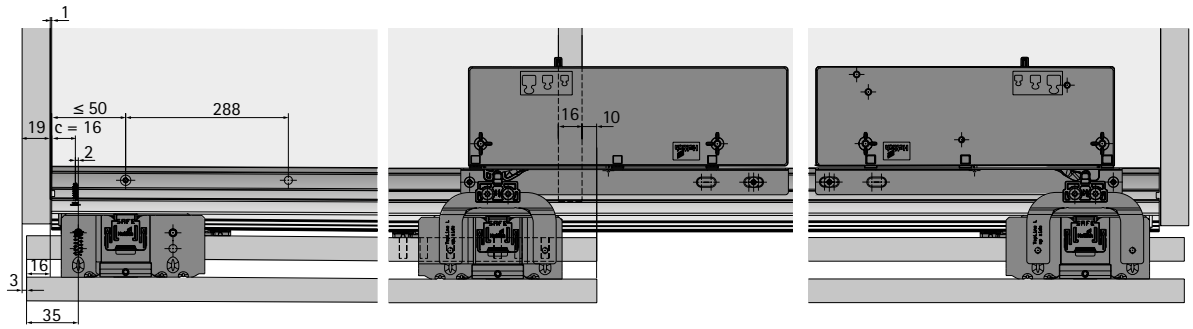

Принцип работы / открывание с ограничением хода

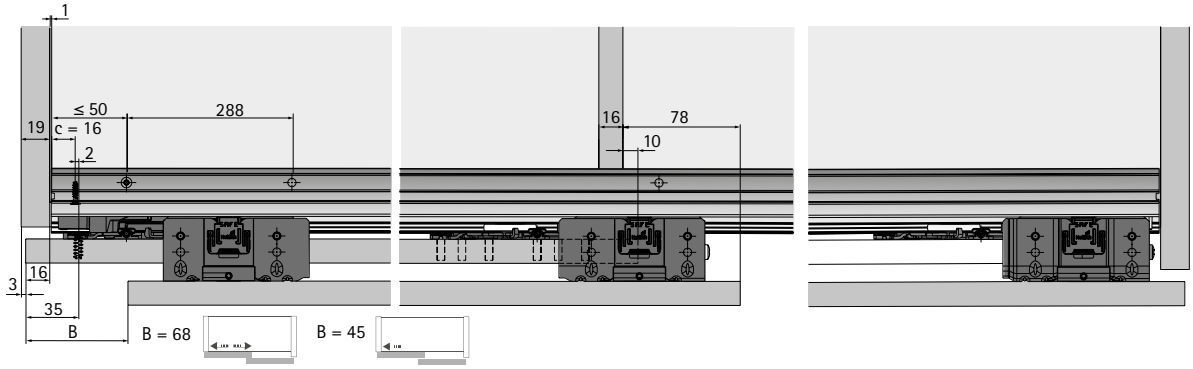

Комплект фурнитуры для передней двери

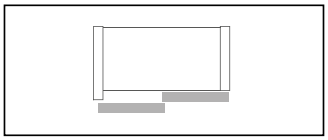



- Открывание с ограничением хода для вариантов с дверными ручками (смещение двери 45 мм)
- Открывание без ограничения хода для вариантов без ручек и при использовании внутренних ящиков (смещение двери 0 мм)
- Нижняя направляющая система STB 11
- В комплекты с монтажной шириной EB 34 мм и EB 37 мм входят крепежные винты для дверей с алюминиевой рамой

Состав комплекта:
- 2 ходовых элемента для одной передней двери
- 2 направляющих элемента для одной передней двери
- Крепеж

Примечания:
- Silent System и профили следует заказывать отдельно
- 2- / 3-дверный шкаф: заказывать один комплект для передней двери

Макс. толщина двери, мм	Монтажная ширина (EB), мм	**Артикул**	Кол-во
16	28	**9 206 483**	1 комп.
19	31	**9 206 500**	1 комп.
22	34	**9 206 501**	1 комп.
25	37	**9 206 502**	1 комп.
40	52	**9 206 503**	1 комп.

Комплект фурнитуры для задней двери, открывание с ограничением хода

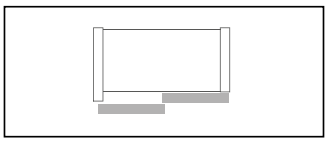



- Открывание с ограничением хода для вариантов с дверными ручками (смещение двери 45 мм)
- Нижняя направляющая система STB 11

Состав комплекта:
- 2 ходовых элемента для одной задней двери
- 2 направляющих элемента для одной задней двери
- 2 монтажных приспособления
- Крепеж

Примечания:
- Silent System и профили следует заказывать отдельно
- 2-дверный шкаф: заказывать один комплект для задней двери

Вариант	**Артикул**	Кол-во
Задняя дверь справа	**9 206 506**	1 комп.

Комплект фурнитуры для задней двери, открывание без ограничения хода

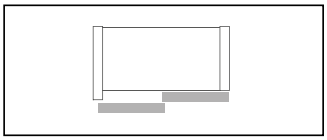



- Открывание без ограничения хода для вариантов без ручек и при использовании внутренних ящиков (смещение двери 0 мм)
- Нижняя направляющая система STB 11

Состав комплекта:
- 2 ходовых элемента для одной задней двери
- 2 направляющих элемента для одной задней двери
- 2 монтажных приспособления
- Крепеж

Примечания:
- Silent System и профили следует заказывать отдельно
- 2-дверный шкаф: заказывать один комплект для задней двери

Артикул	Кол-во
9 206 508	1 комп.

Комплект упоров, открывание с ограничением хода

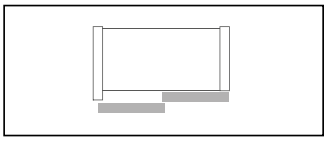



- Открывание с ограничением хода для вариантов с дверными ручками (смещение двери 45 мм)
- Содержит все дополнительные компоненты для монтажа профилей 2-дверного шкафа (винты крепления профиля не входят в комплект)

Состав комплекта:
- 2 опорные колодки для ходового профиля
- 2 упора для ходового профиля
- 2 упора для направляющего профиля
- Крепеж

Артикул	Кол-во
9 206 309	1 комп.

Комплект упоров, открывание без ограничения хода

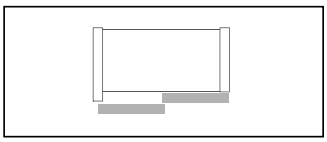



- Открывание без ограничения хода для вариантов без ручек и при использовании внутренних ящиков (смещение двери 0 мм)
- Содержит все дополнительные компоненты для монтажа профилей 2-дверного шкафа (винты крепления профиля не входят в комплект)

Состав комплекта:
- 2 опорные колодки для ходового профиля
- 2 упора для ходового профиля
- 2 упора для направляющего профиля
- Крепеж

Артикул	Кол-во
9 206 311	1 комп.

Комплект демпфера Silent System для закрывания, открывание с ограничением хода

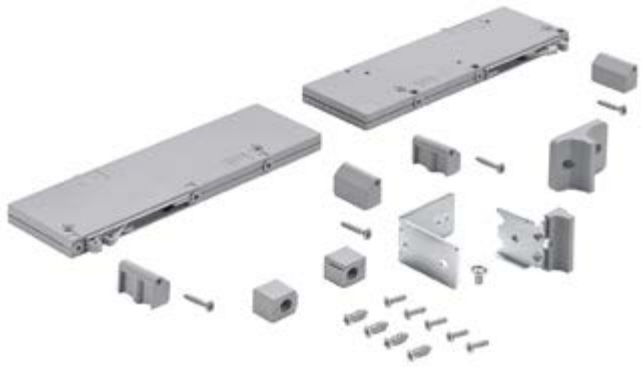

- Бесшумное и плавное закрывание раздвижных дверей
- Минимальное усилие для закрывания двери
- Регулируемое усилие демпфирования для дверей различного веса
- Резерв мощности для дверей большого веса

Состав комплекта:
- 2 демпфера для закрывания
- 2 активатора
- 4 адаптера крепления
- 2 упора
- Крепеж

Вариант	**Артикул**	Кол-во
EB 28–37	**9 169 651**	1 комп.
EB 52	**9 169 652**	1 комп.

Комплект демпфера Silent System для закрывания, открывание без ограничения хода



- Бесшумное и плавное закрывание раздвижных дверей
- Минимальное усилие для закрывания двери
- Регулируемое усилие демпфирования для дверей различного веса
- Резерв мощности для дверей большого веса

Состав комплекта:
- 2 демпфера для закрывания
- 3 активатора
- 1 крепежная пластина для крепления к верхней панели
- 2 адаптера крепления
- 2 упора
- Крепеж

Вариант	**Артикул**	Кол-во
Передняя дверь левая	**9 169 654**	1 комп.

Комплект активаторов демпфера Silent System для дверей с алюминиевыми рамами



- Активаторы демпферов Silent System для закрывания и открывания в сочетании с алюминиевыми рамами

Состав комплекта:
- 2 активатора задней двери
- Кронштейн активатора передней двери
- Крепеж

Артикул	Кол-во
9 224 163	1 комп.

Комплект демпфера Silent System для открывания, открывание с ограничением хода

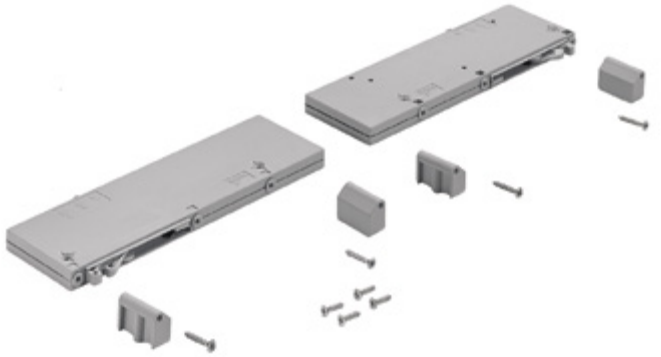

- Бесшумное и плавное открывание раздвижных дверей
- Минимальное усилие для закрывания двери
- Регулируемое усилие демпфирования для дверей различного веса
- Резерв мощности для дверей большого веса

Состав комплекта:
- 2 демпфера для открывания
- 4 адаптера крепления
- Крепеж

Артикул	Кол-во
9 169 637	1 комп.

Комплект демпфера Silent System для открывания, открывание без ограничения хода

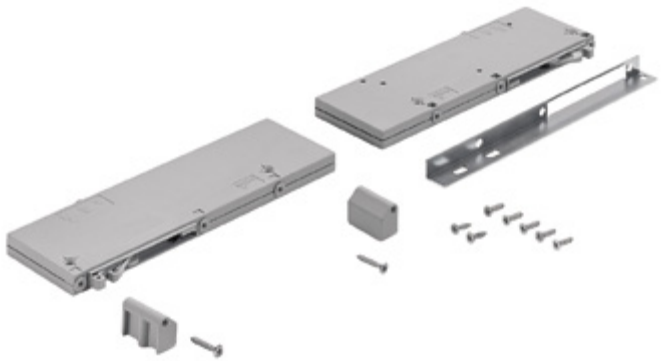

- Бесшумное и плавное открывание раздвижных дверей
- Минимальное усилие для закрывания двери
- Регулируемое усилие демпфирования для дверей различного веса
- Резерв мощности для дверей большого веса

Состав комплекта:
- 2 демпфера для открывания
- 1 крепежная пластина для крепления к верхней панели
- 2 адаптера крепления
- Крепеж

Артикул	Кол-во
9 169 638	1 комп.

Комплект демпфера Silent System для нижней направляющей системы STB 11



- Дополнительное усиление демпфирования для нижней части шкафа
- Улучшение демпфирования и снижение уровня шума для тяжелых дверей
- Снижение уровня шума, особенно для рамных дверей «паспарту»
- Демпфер для направляющих элементов Silent System заменяет упоры STB 11 в направляющем профиле — дополнительных отверстий не требуется

Состав комплекта:
- 2 демпфера для направляющих элементов
- 3 активатора
- 2 крепления для демпфера
- Крепеж

Примечания:
- Наложение двери макс. 17 мм
- Используется только для открывания с ограничением хода (смещение двери 45 мм)
- Для открывания без ограничения хода (смещение двери: 0 мм) направляющие элементы без активатора можно сместить на 45 мм к центру двери и закрепить (смещение на карте сверления)
- 4-дверный шкаф: заказывать два комплекта

Артикул	Кол-во
9 199 769	1 комп.

Комплект фурнитуры для передней двери

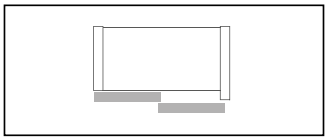



- Открывание с ограничением хода для вариантов с дверными ручками (смещение двери 45 мм)
- Открывание без ограничения хода для вариантов без ручек и при использовании внутренних ящиков (смещение двери 0 мм)
- Нижняя направляющая система STB 11
- В комплекты с монтажной шириной EB 34 мм и EB 37 мм входят крепежные винты для дверей с алюминиевой рамой

Состав комплекта:
- 2 ходовых элемента для одной передней двери
- 2 направляющих элемента для одной передней двери
- Крепеж

Примечания:
- Silent System и профили следует заказывать отдельно
- 2- / 3-дверный шкаф: заказывать один комплект для передней двери

Макс. толщина двери, мм	Монтажная ширина (EB), мм	**Артикул**	Кол-во
16	28	**9 206 483**	1 комп.
19	31	**9 206 500**	1 комп.
22	34	**9 206 501**	1 комп.
25	37	**9 206 502**	1 комп.
40	52	**9 206 503**	1 комп.

Комплект фурнитуры для задней двери, открывание с ограничением хода

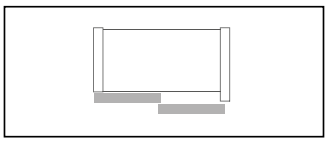



- Открывание с ограничением хода для вариантов с дверными ручками (смещение двери 45 мм)
- Нижняя направляющая система STB 11

Состав комплекта:
- 2 ходовых элемента для одной задней двери
- 2 направляющих элемента для одной задней двери
- 2 монтажных приспособления
- Крепеж

Примечания:
- Silent System и профили следует заказывать отдельно
- 2-дверный шкаф: заказывать один комплект для задней двери

Вариант	**Артикул**	Кол-во
Задняя дверь слева	**9 206 505**	1 комп.

Комплект фурнитуры для задней двери, открывание без ограничения хода

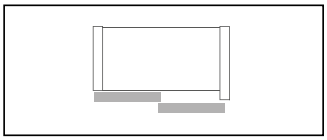



- Открывание без ограничения хода для вариантов без ручек и при использовании внутренних ящиков (смещение двери 0 мм)
- Нижняя направляющая система STB 11

Состав комплекта:
- 2 ходовых элемента для одной задней двери
- 2 направляющих элемента для одной задней двери
- 2 монтажных приспособления
- Крепеж

Примечания:
- Silent System и профили следует заказывать отдельно
- 2-дверный шкаф: заказывать один комплект для задней двери

Артикул	Кол-во
9 206 508	1 комп.

Комплект упоров, открывание с ограничением хода

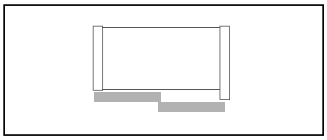



- Открывание с ограничением хода для вариантов с дверными ручками (смещение двери 45 мм)
- Содержит все дополнительные компоненты для монтажа профилей 2-дверного шкафа (винты крепления профиля не входят в комплект)

Состав комплекта:
- 2 опорные колодки для ходового профиля
- 2 упора для ходового профиля
- 2 упора для направляющего профиля
- Крепеж

Артикул	Кол-во
9 206 309	1 комп.

Комплект упоров, открывание без ограничения хода

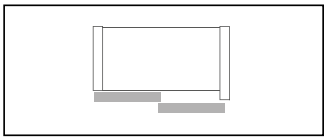



- Открывание без ограничения хода для вариантов без ручек и при использовании внутренних ящиков (смещение двери 0 мм)
- Содержит все дополнительные компоненты для монтажа профилей 2-дверного шкафа (винты крепления профиля не входят в комплект)

Состав комплекта:
- 2 опорные колодки для ходового профиля
- 2 упора для ходового профиля
- 2 упора для направляющего профиля
- Крепеж

Артикул	Кол-во
9 206 311	1 комп.

Комплект демпфера Silent System для закрывания, открывание с ограничением хода

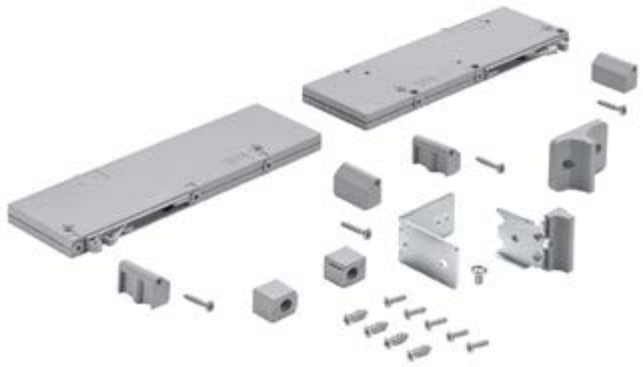

- Бесшумное и плавное закрывание раздвижных дверей
- Минимальное усилие для закрывания двери
- Регулируемое усилие демпфирования для дверей различного веса
- Резерв мощности для дверей большого веса

Состав комплекта:
- 2 демпфера для закрывания
- 2 активатора
- 4 адаптера крепления
- 2 упора
- Крепеж

Вариант	**Артикул**	Кол-во
EB 28–37	**9 169 651**	1 комп.
EB 52	**9 169 652**	1 комп.

Комплект демпфера Silent System для закрывания, открывание без ограничения хода



- Бесшумное и плавное закрывание раздвижных дверей
- Минимальное усилие для закрывания двери
- Регулируемое усилие демпфирования для дверей различного веса
- Резерв мощности для дверей большого веса

Состав комплекта:
- 2 демпфера для закрывания
- 3 активатора
- 1 крепежная пластина для крепления к верхней панели
- 2 адаптера крепления
- 2 упора
- Крепеж

Вариант	**Артикул**	Кол-во
Передняя правая дверь	**9 169 655**	1 комп.

Комплект активаторов демпфера Silent System для дверей с алюминиевыми рамами



- Активаторы демпферов Silent System для закрывания и открывания в сочетании с алюминиевыми рамами

Состав комплекта:
- 2 активатора задней двери
- Кронштейн активатора передней двери
- Крепеж

Артикул	Кол-во
9 224 163	1 комп.

Комплект демпфера Silent System для открывания, открывание с ограничением хода

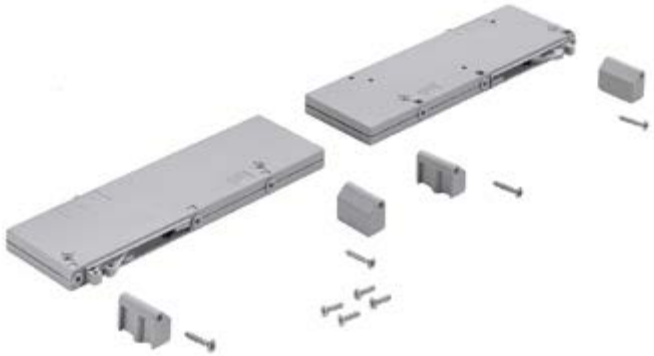

- Бесшумное и плавное открывание раздвижных дверей
- Минимальное усилие для закрывания двери
- Регулируемое усилие демпфирования для дверей различного веса
- Резерв мощности для дверей большого веса

Состав комплекта:
- 2 демпфера для открывания
- 4 адаптера крепления
- Крепеж

Артикул	Кол-во
9 169 637	1 комп.

Комплект демпфера Silent System для открывания, открывание без ограничения хода



- Бесшумное и плавное открывание раздвижных дверей
- Минимальное усилие для закрывания двери
- Регулируемое усилие демпфирования для дверей различного веса
- Резерв мощности для дверей большого веса

Состав комплекта:
- 2 демпфера для открывания
- 1 крепежная пластина для крепления к верхней панели
- 2 адаптера крепления
- Крепеж

Артикул	Кол-во
9 169 640	1 комп.

Комплект демпфера Silent System для нижней направляющей системы STB 11



- Дополнительное усиление демпфирования для нижней части шкафа
- Улучшение демпфирования и снижение уровня шума для тяжелых дверей
- Снижение уровня шума, особенно для рамных дверей «паспарту»
- Демпфер для направляющих элементов Silent System заменяет упоры STB 11 в направляющем профиле — дополнительных отверстий не требуется

Состав комплекта:
- 2 демпфера для направляющих элементов
- 3 активатора
- 2 крепления для демпфера
- Крепеж

Примечания:
- Наложение двери макс. 17 мм
- Используется только для открывания с ограничением хода (смещение двери 45 мм)
- Для открывания без ограничения хода (смещение двери: 0 мм) направляющие элементы без активатора можно сместить на 45 мм к центру двери и закрепить (смещение на карте сверления)
- 4-дверный шкаф: заказывать два комплекта

Артикул	Кол-во
9 199 769	1 комп.

Ходовой элемент для передней двери



- Пластиковые ролики со стальными шарикоподшипниками
- Защита от самопроизвольного демонтажа, монтаж без инструмента
- С регулировкой по высоте
- Оцинкованная сталь

Примечания:
- Всегда заказывать один левый и один правый ходовой элемент
- Ходовые профили, направляющие элементы, направляющие профили и принадлежности заказываются отдельно

Макс. толщина двери, мм	Монтажная ширина (EB), мм	**Артикул / позиция**		Кол-во
		Слева	**Справа**	
16	28	**9 119 262**	**9 119 263**	50 шт.
19	31	**9 119 265**	**9 119 266**	50 шт.
22	34	**9 119 267**	**9 119 268**	50 шт.
25	37	**9 119 269**	**9 119 270**	50 шт.
40	52	**9 119 271**	**9 119 272**	50 шт.

Ходовой элемент с длинной цапфой для задней двери

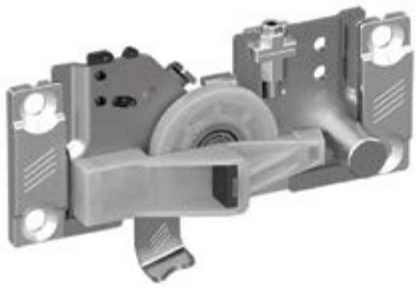

- Пластиковые ролики со стальными шарикоподшипниками
- Защита от самопроизвольного демонтажа, монтаж без инструмента
- С регулировкой по высоте
- При открывании с ограничением хода: ходовой элемент монтируется длинной цапфой к боковине корпуса шкафа
- Оцинкованная сталь

Примечания:
- При открывании с ограничением хода всегда заказывать один ходовой элемент с короткой цапфой и один ходовой элемент с длинной цапфой на каждую дверь
- Ходовые профили, направляющие элементы, направляющие профили и принадлежности заказываются отдельно

Вариант	Кол-во для 2 дверей	**Артикул**	Кол-во
Открывание с ограничением хода	1	**9 119 244**	50 шт.

Ходовой элемент с короткой цапфой для задней двери

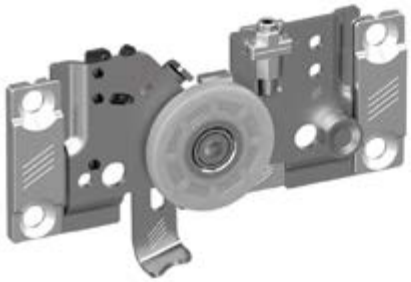

- Пластиковые ролики со стальными шарикоподшипниками
- Устанавливаемое без инструмента предохраняющее устройство для защиты от самопроизвольного демонтажа
- С регулировкой по высоте
- При открывании с ограничением хода: положение в середине шкафа
- При открывании без ограничения хода: положение на одной из сторон и в середине шкафа
- Оцинкованная сталь

Примечания:
- При открывании с ограничением хода всегда заказывать один ходовой элемент с короткой цапфой и один ходовой элемент с длинной цапфой на каждую дверь
- При открывании без ограничения хода заказывать один левый и один правый ходовой элемент с короткой цапфой на каждую дверь
- Ходовые профили, направляющие элементы, направляющие профили и принадлежности заказываются отдельно

Вариант	Количество для 2-дверного шкафа	**Артикул / позиция**		Кол-во
		Слева	**Справа**	
Открывание без ограничения хода	1 + 1	**9 119 245**	**9 119 246**	50 шт.
Передняя правая дверь	1		**9 119 246**	50 шт.

Комплект фурнитуры для передней двери

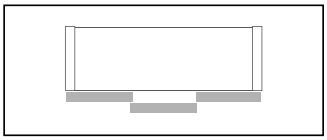



- Открывание с ограничением хода для вариантов с дверными ручками (смещение двери 45 мм)
- Открывание без ограничения хода для вариантов без ручек и при использовании внутренних ящиков (смещение двери 0 мм)
- Нижняя направляющая система STB 11
- В комплекты с монтажной шириной EB 34 мм и EB 37 мм входят крепежные винты для дверей с алюминиевой рамой

Состав комплекта:
- 2 ходовых элемента для одной передней двери
- 2 направляющих элемента для одной передней двери
- Крепеж

Примечания:
- Silent System и профили следует заказывать отдельно
- 2- / 3-дверный шкаф: заказывать один комплект для передней двери

Макс. толщина двери, мм	Монтажная ширина (EB), мм	**Артикул**	Кол-во
16	28	**9 206 483**	1 комп.
19	31	**9 206 500**	1 комп.
22	34	**9 206 501**	1 комп.
25	37	**9 206 502**	1 комп.
40	52	**9 206 503**	1 комп.

Комплект для задней двери, открывание с ограничением хода

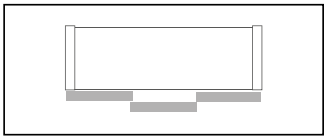



- Открывание с ограничением хода для вариантов с дверными ручками (смещение двери 45 мм)
- Нижняя направляющая система STB 11

Состав комплекта:
- 2 ходовых элемента для одной задней двери
- 2 направляющих элемента для одной задней двери
- 2 монтажных приспособления
- Крепеж

Примечания:
- Silent System и профили следует заказывать отдельно
- 3- / 4-дверный шкаф: заказывать один комплект для левой задней двери и один комплект для правой задней двери

Вариант	**Артикул**	Кол-во
Задняя дверь слева	**9 206 505**	1 комп.
Задняя дверь справа	**9 206 506**	1 комп.

Комплект задней двери для открывания без ограничения хода

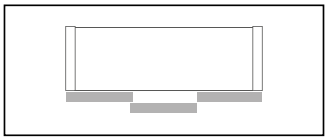



- Открывание без ограничения хода для вариантов без ручек и при использовании внутренних ящиков (смещение двери 0 мм)
- Нижняя направляющая система STB 11

Состав комплекта:
- 2 ходовых элемента для одной задней двери
- 2 направляющих элемента для одной задней двери
- 2 монтажных приспособления
- Крепеж

Примечания:
- Silent System и профили следует заказывать отдельно
- 3- / 4-дверное исполнение: заказывать два комплекта для задней двери

Артикул	Кол-во
9 206 508	1 комп.

Комплект упоров, открывание с ограничением хода





- Открывание с ограничением хода для вариантов с дверными ручками (смещение двери 45 мм)
- Содержит все дополнительные компоненты для монтажа профилей комплектного шкафа (винты крепления профиля не входят в объем поставки)

Состав комплекта:
- 2 опорные колодки для ходового профиля
- 2 упора для ходового профиля
- 2 упора для направляющего профиля
- 1 междверный упор
- Крепеж

Артикул	Кол-во
9 206 310	1 комп.

Комплект упоров, открывание без ограничения хода

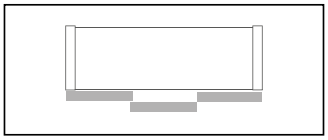



- Открывание без ограничения хода для вариантов без ручек и при использовании внутренних ящиков (смещение двери 0 мм)
- Содержит все дополнительные компоненты для монтажа профилей 2-дверного шкафа (винты крепления профиля не входят в комплект)

Состав комплекта:
- 2 опорные колодки для ходового профиля
- 2 упора для ходового профиля
- 2 упора для направляющего профиля
- 1 междверный упор
- Крепеж

Артикул	Кол-во
9 206 313	1 комп.

Комплект демпфера Silent System для закрывания для средней двери



- Бесшумное и плавное закрывание средней двери 3-дверных шкафов
- Минимальное усилие для закрывания двери
- Возможно открывание средней двери в обе стороны
- Скрытый монтаж над верхней панелью

Состав комплекта:
- 1 демпфер для закрывания для средней двери
- 1 активатор
- Крепеж

Артикул	Кол-во
9 140 438	1 комп.

Дополнительный комплект демпферов Silent System для закрывания для задней двери

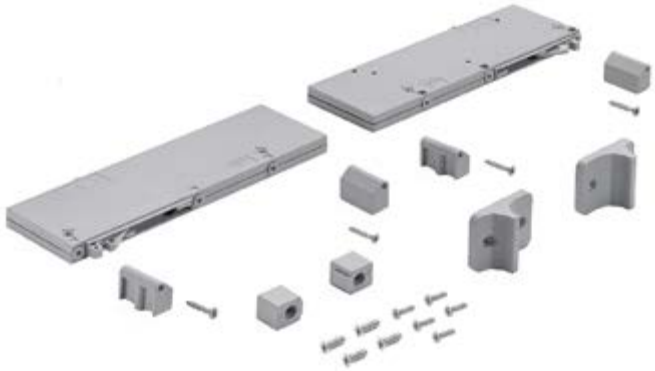

- Бесшумное и плавное открывание раздвижных дверей
- Минимальное усилие для открывания двери
- Регулируемое усилие демпфирования для дверей различного веса
- Резерв мощности для дверей большого веса

Состав комплекта:
- 2 демпфера для закрывания для задних дверей
- 2 активатора
- 4 адаптера крепления
- 2 упора
- Крепеж

Примечания:
- 3-дверный шкаф: демпфер для закрывания для задних дверей

Смещение двери, мм	Вариант	Артикул	Кол-во
Открывание с ограничением / без ограничения хода	Дополнительный комплект	**9 169 653**	1 комп.

Комплект активаторов демпфера Silent System для дверей с алюминиевыми рамами



- AАктиваторы демпферов Silent System для закрывания и открывания в сочетании с алюминиевыми рамами

Состав комплекта:
- 2 активатора задней двери
- Кронштейн активатора передней двери
- Крепеж

Артикул	Кол-во
9 224 163	1 комп.

Дополнительный комплект демпферов Silent System для открывания

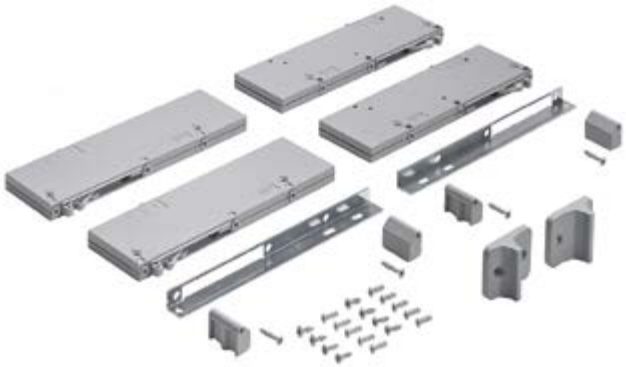

- Бесшумное и плавное открывание раздвижных дверей
- Минимальное усилие для закрывания двери
- Регулируемое усилие демпфирования для дверей различного веса
- Резерв мощности для дверей большого веса

Состав комплекта:
- 4 демпфера для открывания
- 2 активатора
- 2 крепежные пластины для крепления к верхней панели
- 4 адаптера крепления
- Крепеж

Примечания:
- 3-дверный шкаф: демпфер для открывания для всех дверей

Смещение двери, мм	Вариант	**Артикул**	Кол-во
Открывание с ограничением / без ограничения хода	Дополнительный комплект	**9 169 656**	1 комп.

Комплект демпфера Silent System для нижней направляющей системы STB 11



- Дополнительное усиление демпфирования для нижней части шкафа
- Улучшение демпфирования и снижение уровня шума для тяжелых дверей
- Снижение уровня шума, особенно для рамных дверей «паспарту»
- Демпфер для направляющих элементов Silent System заменяет упоры STB 11 в направляющем профиле — дополнительных отверстий не требуется

Состав комплекта:
- 2 демпфера для направляющих элементов
- 3 активатора
- 2 крепления для демпфера
- Крепеж

Примечания:
- Наложение двери макс. 17 мм
- Используется только для открывания с ограничением хода (смещение двери 45 мм)
- Для открывания без ограничения хода (смещение двери: 0 мм) направляющие элементы без активатора можно сместить на 45 мм к центру двери и закрепить (смещение на карте сверления)
- 4-дверный шкаф: заказывать два комплекта

Артикул	Кол-во
9 199 769	1 комп.

Ходовой элемент для передней двери



- Пластиковые ролики со стальными шарикоподшипниками
- Защита от самопроизвольного демонтажа, монтаж без инструмента
- С регулировкой по высоте
- Оцинкованная сталь

Примечания:
- Всегда заказывать один левый и один правый ходовой элемент
- Ходовые профили, направляющие элементы, направляющие профили и принадлежности заказываются отдельно

Макс. толщина двери, мм	Монтажная ширина (EB), мм	Артикул / позиция		Кол-во
		Слева	Справа	
16	28	**9 119 262**	**9 119 263**	50 шт.
19	31	**9 119 265**	**9 119 266**	50 шт.
22	34	**9 119 267**	**9 119 268**	50 шт.
25	37	**9 119 269**	**9 119 270**	50 шт.
40	52	**9 119 271**	**9 119 272**	50 шт.

Ходовой элемент с длинной цапфой для задней двери



- Пластиковые ролики со стальными шарикоподшипниками
- Защита от самопроизвольного демонтажа, монтаж без инструмента
- С регулировкой по высоте
- При открывании с ограничением хода: ходовой элемент монтируется длинной цапфой к боковине корпуса шкафа
- Оцинкованная сталь

Примечания:
- 3-дверный шкаф: всегда заказывать по одному левому и одному правому ходовому элементу.
- Ходовые профили, направляющие элементы, направляющие профили и принадлежности заказываются отдельно.

Вариант	Количество для 3-дверного шкафа	Артикул / позиция		Кол-во
		Слева	Справа	
Открывание с ограничением хода	1 + 1	**9 119 244**	**9 119 243**	50 шт.

Ходовой элемент с короткой цапфой для задней двери

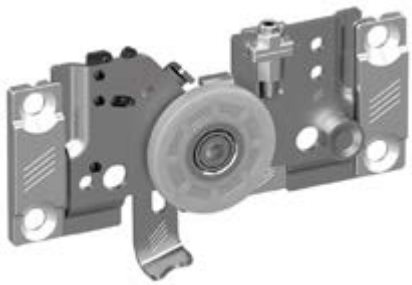

- Пластиковые ролики со стальными шарикоподшипниками
- Устанавливаемое без инструмента предохраняющее устройство для защиты от самопроизвольного демонтажа
- С регулировкой по высоте
- При открывании с ограничением хода: положение в середине шкафа
- При открывании без ограничения хода: положение на одной из сторон и в середине шкафа
- Оцинкованная сталь

Примечания:
- При открывании с ограничением хода всегда заказывать один ходовой элемент с короткой цапфой и один ходовой элемент с длинной цапфой на каждую дверь
- При открывании без ограничения хода заказывать один левый и один правый ходовой элемент с короткой цапфой на каждую дверь
- Ходовые профили, направляющие элементы, направляющие профили и принадлежности заказываются отдельно

Вариант	Количество для 3-дверного шкафа	Артикул / позиция		Кол-во
		Слева	Справа	
Открывание без ограничения хода	2 + 2	**9 119 245**	**9 119 246**	50 шт.
Открывание с ограничением хода	1 + 1	**9 119 245**	**9 119 246**	50 шт.

Ходовой профиль для монтажа перед верхней панелью



- Ходовой элемент двери перед верхней панелью
- Материал: сталь, алюминий

Примечания:
- Нарезка в размер, перфорация и предварительная сборка упоров под заказ

Материал	Поверхность	Длина в мм	**Артикул**	Кол-во
сталь	оцинкованная	Индивидуально	**LA 02233**	100 шт.
сталь	С серебристым покрытием	Индивидуально	**LA 02233**	100 шт.
Алюминий	Без покрытия	Индивидуально	**LA 01233**	100 шт.
Алюминий	Серебристого цвета, анодированная	Индивидуально	**LA 01233**	100 шт.
Алюминий	Серебристого цвета, анодированная	2100	**9 127 409**	1 шт.
Алюминий	Серебристого цвета, анодированная	2500	**9 127 410**	1 шт.
Алюминий	Серебристого цвета, анодированная	3000	**9 210 945**	1 шт.
Алюминий	Серебристого цвета, анодированная	4000	**9 127 431**	1 шт.
Алюминий	Серебристого цвета, анодированная	6000	**9 203 061**	1 шт.

Монтаж / чертеж с размерами

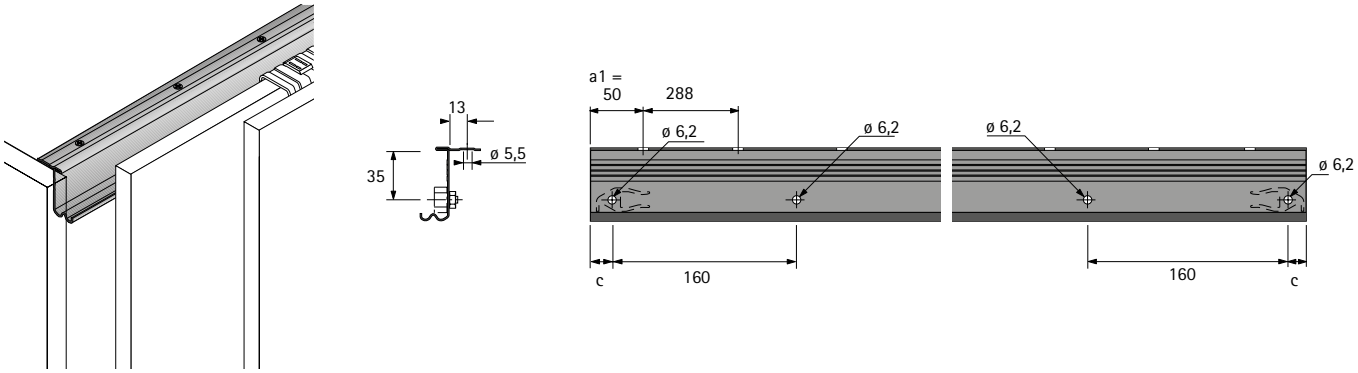

Декоративный профиль



- Пластмасса

Примечания:
- Нарезка в размер под заказ

Длина в мм	**Артикул**	Кол-во
Индивидуально	**LA 1341**	100 шт.
1000	**0 041 184**	1 шт.

Монтаж / чертеж с размерами

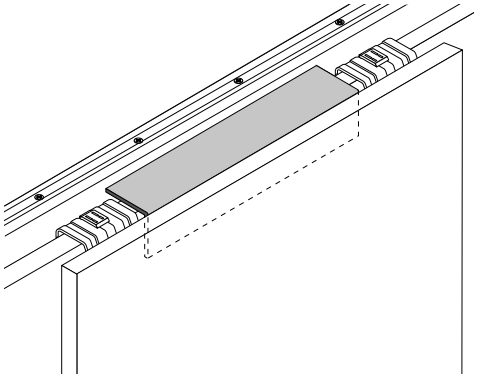

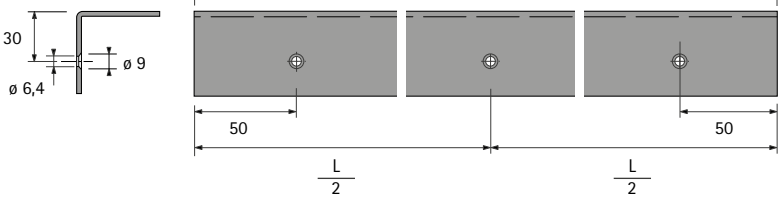

Направляющий элемент для передней двери STB 11



- Нижняя направляющая система STB 11
- С роликом на подшипнике скольжения
- Оцинкованная сталь

Примечания:
- Ходовые профили, направляющие элементы, направляющие профили и принадлежности всегда заказываются отдельно.

Макс. толщина двери, мм	Монтажная ширина (EB), мм	Количество для 2-дверного шкафа	Количество для 3-дверного шкафа	**Артикул**	Кол-во
16	28	2	2	**9 119 279**	100 шт.
19	31	2	2	**9 119 280**	100 шт.
22	34	2	2	**9 119 301**	100 шт.
25	37	2	2	**9 119 302**	100 шт.
40	52	2	2	**9 119 304**	100 шт.

Направляющий элемент для задней двери STB 11



- Нижняя направляющая система STB 11
- С роликом на подшипнике скольжения
- Оцинкованная сталь

Примечания:
- Ходовые профили, направляющие элементы. Направляющие профили и принадлежности всегда заказываются отдельно.

Количество для 2-дверного шкафа	Количество для 3-дверного шкафа	**Артикул**	Кол-во
2	4	**9 119 106**	100 шт.

Направляющий профиль STB 11



- Алюминий

Примечания:
- Нарезка в размер под заказ
- Перфорация и предварительная сборка упоров под заказ

Длина в мм	Поверхность	Вариант	**Артикул**	Кол-во
Индивидуально	Без покрытия	Индивидуально	**LA 00619**	100 шт.
Индивидуально	Серебристого цвета, анодированная	Индивидуально	**LA 00619**	100 шт.
2100	Серебристого цвета, анодированная	Перфорированный	**9 127 432**	1 шт.
2500	Серебристого цвета, анодированная	Перфорированный	**9 127 433**	1 шт.
3000	Серебристого цвета, анодированная	Перфорированный	**9 184 615**	1 шт.
4000	Серебристого цвета, анодированная	Перфорированный	**9 127 434**	1 шт.
6000	Серебристого цвета, анодированная	Перфорированный	**9 203 059**	1 шт.

Монтаж / чертеж с размерами

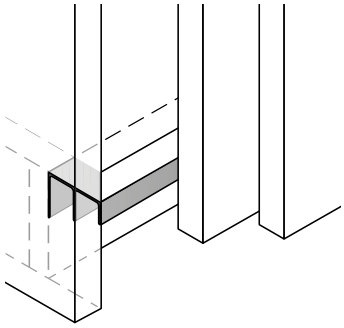



Направляющий элемент для передней двери STB 15



- Система направляющих перед нижней панелью STB 15
- Оцинкованная сталь
- Ползунок, пластик серого цвета

Макс. толщина двери, мм	Монтажная ширина (EB), мм	Количество для 2-дверного шкафа	Количество для 3-дверного шкафа	**Артикул**	Кол-во
16	28	2	3	**9 119 310**	100 шт.
19	31	2	3	**9 119 312**	100 шт.
22	34	2	3	**9 119 313**	100 шт.
25	37	2	3	**9 119 314**	100 шт.
40	52	2	3	**9 119 315**	100 шт.

Направляющий элемент для задней двери STB 15



- Система направляющих перед нижней панелью STB 15
- Оцинкованная сталь
- Ползунок, пластик серого цвета

Количество для 2-дверного шкафа	Количество для 3-дверного шкафа	**Артикул**	Кол-во
2	4	**9 119 308**	100 шт.

Направляющий профиль STB 15



- Система направляющих перед нижней панелью STB 15

Примечания:
- Нарезка в размер, перфорация и предварительная сборка упоров под заказ

Материал	Длина в мм	Поверхность	Вариант	**Артикул**	Кол-во
сталь	Индивидуально	оцинкованная	Индивидуально	**LA 11101**	100 шт.
сталь	Индивидуально	С серебристым покрытием	Индивидуально	**LA 11101**	100 шт.
Алюминий	Индивидуально	Без покрытия	Индивидуально	**LA 01171**	100 шт.
Алюминий	Индивидуально	Серебристого цвета, анодированная	Индивидуально	**LA 01171**	100 шт.
Алюминий	2100	Серебристого цвета, анодированная	Перфорированный	**9 127 435**	1 шт.
Алюминий	2500	Серебристого цвета, анодированная	Перфорированный	**9 127 436**	1 шт.
Алюминий	3000	Серебристого цвета, анодированная	Перфорированный	**9 210 946**	1 шт.
Алюминий	4000	Серебристого цвета, анодированная	Перфорированный	**9 127 437**	1 шт.
Алюминий	6000	Серебристого цвета, анодированная	Перфорированный	**9 203 060**	1 шт.

Монтаж / чертеж с размерами

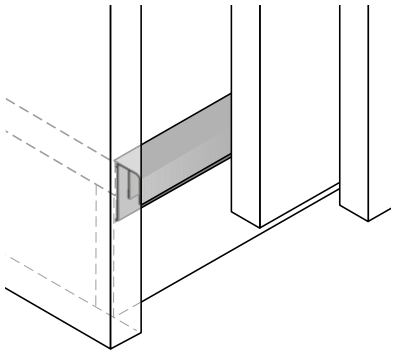

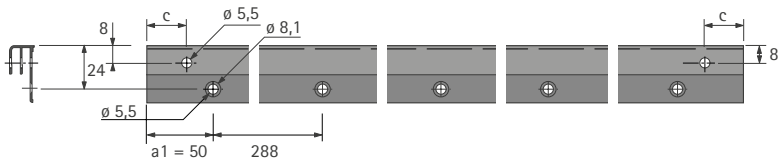

Упор для ходового профиля для открывания с ограничением хода



- Не требуется при использовании демпфера Silent System для открывания / закрывания
- Крепление винтом с шестигранной головкой M6 x 16 мм
- Пластмасса серого цвета

Количество для 2-дверного шкафа	Количество для 3-дверного шкафа	**Артикул**	Кол-во
2	2	**1 078 308**	1000 шт.

Упоры могут быть предустановлены по запросу.

Упор для ходового профиля для открывания без ограничения хода



- Не требуется при использовании демпфера Silent System для открывания / закрывания
- Крепление винтом с шестигранной головкой M6 x 16 мм
- Пластмасса серого цвета

Количество для 2-дверного шкафа	Количество для 3-дверного шкафа	**Артикул**	Кол-во
2	2	**9 118 515**	500 шт.

Упоры могут быть предустановлены по запросу.

Упор для направляющего профиля под нижней панелью STB 11





- Конструкция из двух частей для передней и задней направляющей дорожки
- При монтажной ширине от EB 37 используется только в комбинации с демпфером Silent System
- Крепление специальным винтом ø 4 x 20 мм
- Пластмасса серого цвета

Вариант	Количество для 2-дверного шкафа	Количество для 3-дверного шкафа	**Артикул**	Кол-во
Упор	2	2	**9 119 928**	500 шт.
Монтажный адаптер	2	2	**9 119 930**	500 шт.

Монтажная планка для направляющих элементов



- Может комбинироваться с системами направляющих STB 15 и STB 11
- Крепление винтом прямого крепления ø 6,3 x 16 мм
- Пластмасса серого цвета

Количество для 2-дверного шкафа	Количество для 3-дверного шкафа	**Артикул**	Кол-во
4	6	**9 118 348**	500 шт.

Монтажное приспособление для ходового профиля



- При использовании ходовых профилей LA 01233 и LA 02233
- Для ходового элемента двери перед верхней панелью
- Пластмасса серого цвета

Количество для 2-дверного шкафа	Количество для 3-дверного шкафа	**Артикул**	Кол-во
2	4	**9 119 926**	500 шт.

Междверный упор



- Для передней двери
- Крепление винтом с потайной головкой ø 3,5 x 25 мм
- Пластмасса серого цвета

Количество для 3-дверного шкафа	**Артикул**	Кол-во
1	**1 078 311**	500 шт.

Опорная колодка



- Крепление с помощью винтов с потайными головками ø 3,5 x 16 мм
- Пластмасса серого цвета

Количество для 2-дверного шкафа	Количество для 3-дверного шкафа	**Артикул**	Кол-во
2	2	**9 118 201**	500 шт.

Упор, направляющий профиль перед нижней панелью STB 15



- Крепление винтами для дерева с плоскоконической головкой ø 4,5 x 25 мм
- Пластмасса серого цвета

Количество для 2-дверного шкафа	Количество для 3-дверного шкафа	**Артикул**	Кол-во
2	2	**9 112 511**	1000 шт.

Крепление ходовых и направляющих элементов



- Винт прямого крепления ø 6,3 x 16 мм
- Для крепления ходовых и направляющих элементов (монтажные планки)
- Оцинкованная сталь

Количество для 2-дверного шкафа	Количество для 3-дверного шкафа	**Артикул**	Кол-во
30	40	**9 083 794**	4000 шт.

Крепление упора для ходового профиля



- Винт с шестигранной головкой M6 x 16 мм
- Оцинкованная сталь

Количество для 2-дверного шкафа	Количество для 3-дверного шкафа	**Артикул**	Кол-во
2	2	**1 009 009**	1000 шт.

Крепление упора для ходового профиля



- Шестигранная гайка M6
- Оцинкованная сталь

Количество для 2-дверного шкафа	Количество для 3-дверного шкафа	**Артикул**	Кол-во
2	2	**9 020 319**	50 шт.

Упоры могут быть предустановлены по запросу.

Крепление опорной колодки



- Винт с потайной головкой ø 3,5 x 16 мм
- Для крепления опорной колодки на корпусе
- Оцинкованная сталь

Количество для 2-дверного шкафа	Количество для 3-дверного шкафа	**Артикул**	Кол-во
4	4	**1 990 022**	1000 шт.

Крепление упора в направляющем профиле перед нижней панелью STB 15



- Винт для дерева с плоскоконической головкой ø 4,5 x 25 мм

Количество для 2-дверного шкафа	Количество для 3-дверного шкафа	**Артикул**	Кол-во
2	2	**1 997 315**	1000 шт.

Крепление упора в направляющем профиле под нижней панелью STB 11



- Специальный винт ø 4 x 20 мм
- Оцинкованная сталь

Количество для 2-дверного шкафа	Количество для 3-дверного шкафа	**Артикул**	Кол-во
5	4	**9 120 463**	1000 шт.

Крепление междверного упора



- Винт с потайной головкой ø 3,5 x 25 мм
- Для крепления междверного упора в ходовом профиле
- Оцинкованная сталь

Количество для 3-дверного шкафа	**Артикул**	Кол-во
2	**1 993 557**	1000 шт.



Комплект фурнитуры для передней двери

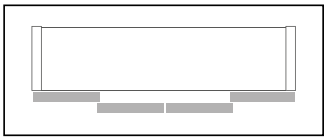



- Открывание с ограничением хода для вариантов с дверными ручками (смещение двери 45 мм)
- Открывание без ограничения хода для вариантов без ручек и при использовании внутренних ящиков (смещение двери 0 мм)
- Нижняя направляющая система STB 11
- В комплекты с монтажной шириной EB 34 мм и EB 37 мм входят крепежные винты для дверей с алюминиевой рамой

Состав комплекта:
- 2 ходовых элемента для одной передней двери
- 2 направляющих элемента для одной передней двери
- Крепеж

Примечания:
- Silent System и профили следует заказывать отдельно
- 4-дверный шкаф: заказывать два комплекта передней двери

Макс. толщина двери, мм	Монтажная ширина (EB), мм	**Артикул**	Кол-во
16	28	**9 206 483**	1 комп.
19	31	**9 206 500**	1 комп.
22	34	**9 206 501**	1 комп.
25	37	**9 206 502**	1 комп.
40	52	**9 206 503**	1 комп.

Комплект для задней двери, открывание с ограничением хода

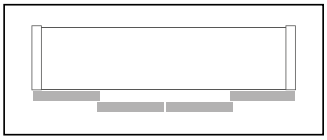



- Открывание с ограничением хода для вариантов с дверными ручками (смещение двери 45 мм)
- Нижняя направляющая система STB 11

Состав комплекта:
- 2 ходовых элемента для одной задней двери
- 2 направляющих элемента для одной задней двери
- 2 монтажных приспособления
- Крепеж

Примечания:
- Silent System и профили следует заказывать отдельно
- 3- / 4-дверный шкаф: заказывать один комплект для левой задней двери и один комплект для правой задней двери

Вариант	**Артикул**	Кол-во
Задняя дверь слева	**9 206 505**	1 комп.
Задняя дверь справа	**9 206 506**	1 комп.

Комплект упоров, открывание с ограничением хода





- Открывание с ограничением хода для вариантов с дверными ручками (смещение двери 45 мм)
- Содержит все дополнительные компоненты для монтажа профилей 2-дверного шкафа (винты крепления профиля не входят в комплект)

Состав комплекта:
- 2 опорные колодки для ходового профиля
- 2 упора для ходового профиля
- 2 упора для направляющего профиля
- Крепеж

Примечания:
- 4-дверный шкаф: для дополнительных упоров средних дверей в конечном положении заказывать второй комплект принадлежностей

Артикул	Кол-во
9 206 309	1 комп.

Комплект демпфера на закрывание Silent System для открывания с ограничением хода

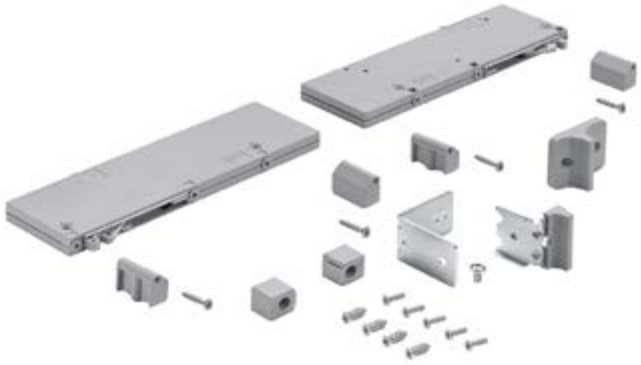

- Бесшумное и плавное закрывание раздвижных дверей
- Минимальное усилие для закрывания двери
- Регулируемое усилие демпфирования для дверей различного веса
- Резерв мощности для дверей большого веса

Состав комплекта:
- 2 демпфера для закрывания
- 2 активатора
- 4 адаптера крепления
- 2 упора
- Крепеж

Примечания:
- Следует заказывать соответственно один комплект для открывания с ограничением хода и один дополнительный комплект
- В комплект для открывания с ограничением хода всегда входит демпфер для открывания средних дверей
- В дополнительный комплект всегда входит демпфер для закрывания задних дверей

Исполнение	**Артикул**	Кол-во
EB 28-37	**9 169 651**	1 комп.
EB 52	**9 169 652**	1 комп.
Дополнительный комплект	**9 169 653**	1 комп.

Комплект активаторов демпфера Silent System для дверей с алюминиевыми рамами



- Активаторы демпферов Silent System для закрывания и открывания в сочетании с алюминиевыми рамами

Состав комплекта:
- 2 активатора задней двери
- Кронштейн активатора передней двери
- Крепеж

Примечания:
4-дверный шкаф: заказывать два комплекта

Артикул	Кол-во
9 224 163	1 комп.

Комплект демпфирования Silent System для открывания с ограничением хода



- Бесшумное и плавное открывание раздвижных дверей
- Минимальное усилие для закрывания двери
- Регулируемое усилие демпфирования для дверей различного веса
- Резерв мощности для дверей большого веса

Состав комплекта:
- 2 демпфера для открывания
- 4 адаптера крепления
- Крепеж

Примечания:
- Демпфер для открывания задних дверей

Артикул	Кол-во
9 169 637	1 комп.

Комплект демпфера Silent System для нижней направляющей системы STB 11



- Дополнительное усиление демпфирования для нижней части шкафа
- Улучшение демпфирования и снижение уровня шума для тяжелых дверей
- Снижение уровня шума, особенно для рамных дверей «паспарту»
- Демпфер для направляющих элементов Silent System заменяет упоры STB 11 в направляющем профиле — дополнительных отверстий не требуется

Состав комплекта:
- 2 демпфера для направляющих элементов
- 3 активатора
- 2 крепления для демпфера
- Крепеж

Примечания:
- Наложение двери макс. 17 мм
- Используется только для открывания с ограничением хода (смещение двери 45 мм)
- Для открывания без ограничения хода (смещение двери: 0 мм) направляющие элементы без активатора можно сместить на 45 мм к центру двери и закрепить (смещение на карте сверления)
- 4-дверный шкаф: заказывать два комплекта

Артикул	Кол-во
9 199 769	1 комп.

Комплект профилей на 4-е двери с синхронизацией



- Синхронизированные средние двери создают удивительный панорамный эффект
- Комплект профилей: быстрая и простая установка с синхронизирующим профилем с предварительно просверленными отверстиями и адаптивным монтажным комплектом
- Дополнительный демпфер Silent System для закрывания и открывания для всех дверей

Состав комплекта:
- 1 ходовой профиль с предварительно просверленными отверстиями, с интегрированными синхронизирующими роликами
- 2 адаптера для синхронизации
- 2 троса синхронизации
- Крепеж

Примечания:
нарезка в размер на заводе по запросу

Material	Finish	Length mm	**Артикул**	Кол-во
Aluminium	Silver anodized	3000	**9 185 714**	1 комп.
Aluminium	Silver anodized	4000	**9 185 715**	1 комп.

Направляющий профиль STB 11



- Алюминий

Примечания:
- Нарезка в размер под заказ
- Перфорация и предварительная сборка упоров под заказ

Длина в мм	Поверхность	Вариант	**Артикул**	Кол-во
Индивидуально	Без покрытия	Индивидуально	**LA 00619**	100 шт.
Индивидуально	Серебристого цвета, анодированная	Индивидуально	**LA 00619**	100 шт.
3000	Серебристого цвета, анодированная	Перфорированный	**9 184 615**	1 шт.
4000	Серебристого цвета, анодированная	Перфорированный	**9 127 434**	1 шт.

Маркировочный шаблон профиля



- Для маркировки положения упора и демпфера
- Для ходового профиля перед верхней панелью
- Пластмасса серого цвета

Артикул	Кол-во
9 190 925	1 шт.

Сверлильный шаблон TopLine L



- Закаленные кондукторные втулки из стали для сверла 5 мм, с кольцом для регулировки глубины сверления
- Для отверстий карты сверления TopLine L
- Фанерный лист

Артикул	Кол-во
9 186 075	1 шт.

Карта сверления

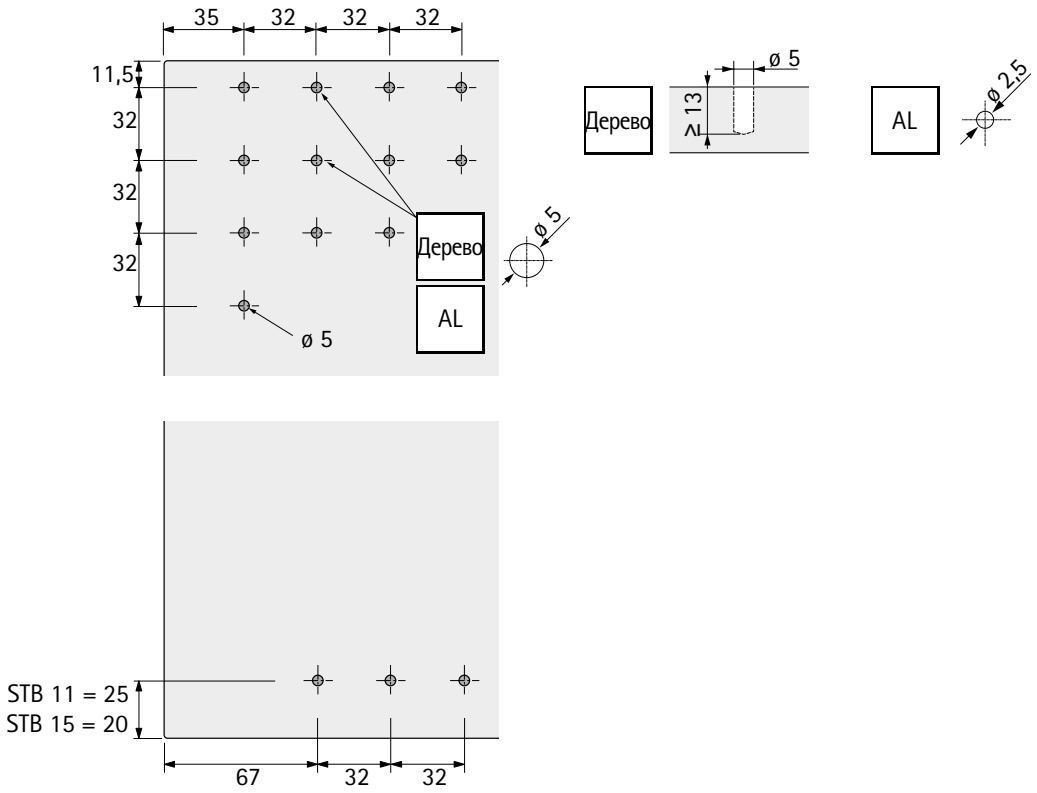

Монтажная информация, ходовой профиль перед верхней панелью

X	Y	EB
16	12	28
18	13	31
19	12	31
21	13	34
22	12	34
25	12	37
40	12	52

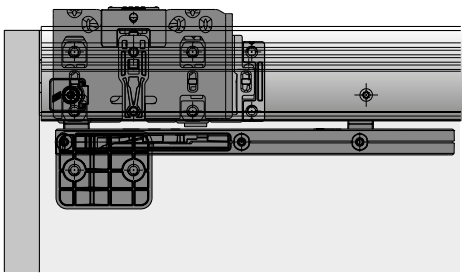

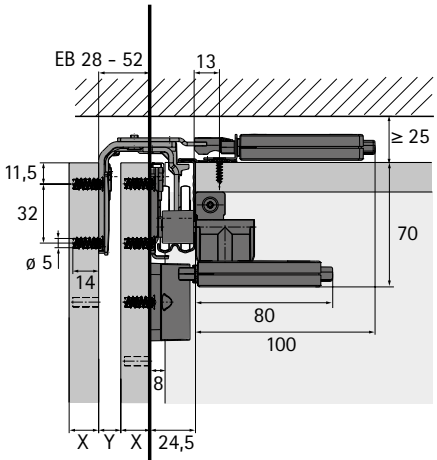

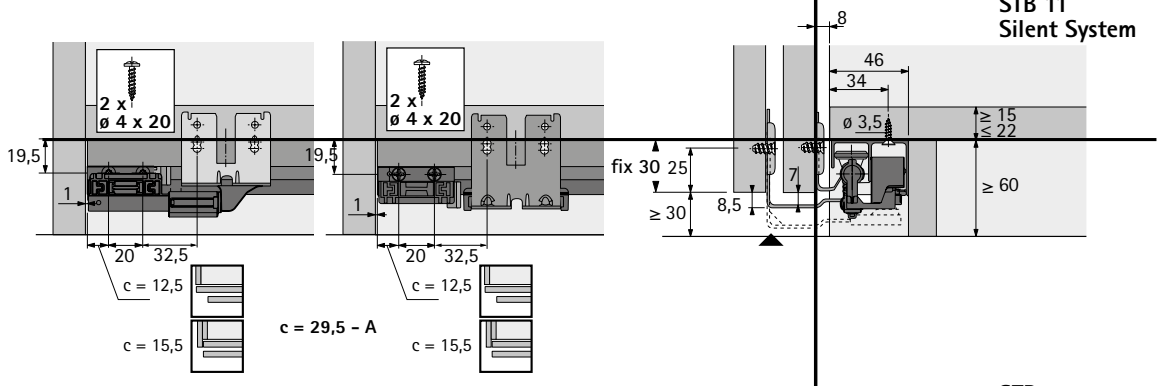

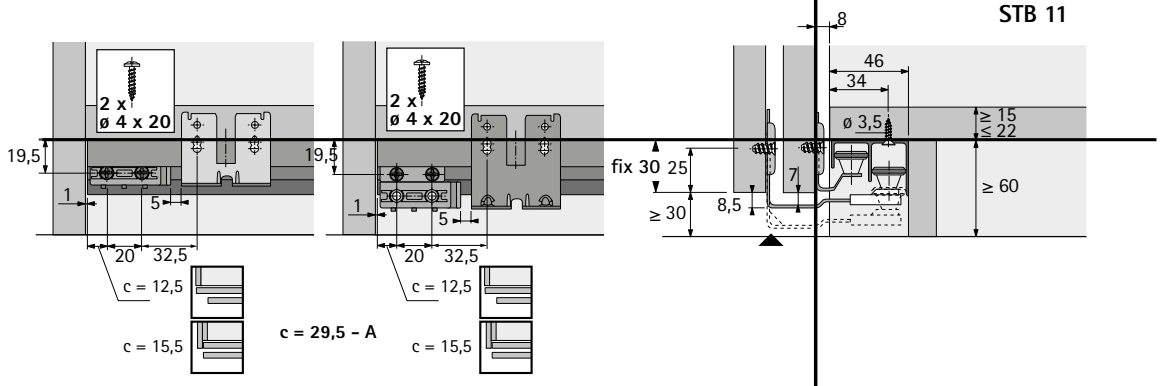

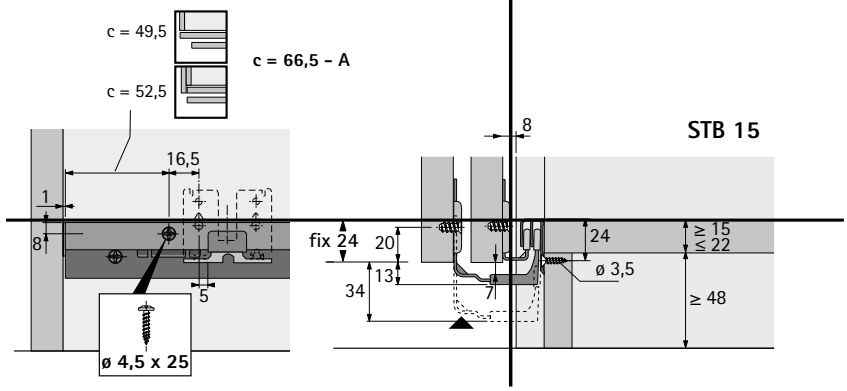

Монтажная информация, для 2-х дверного шкафа, открывание с ограничением хода

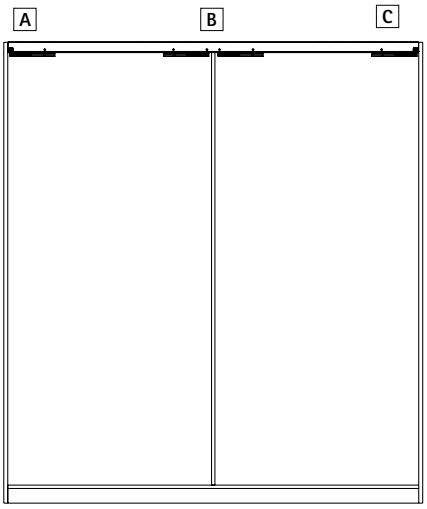

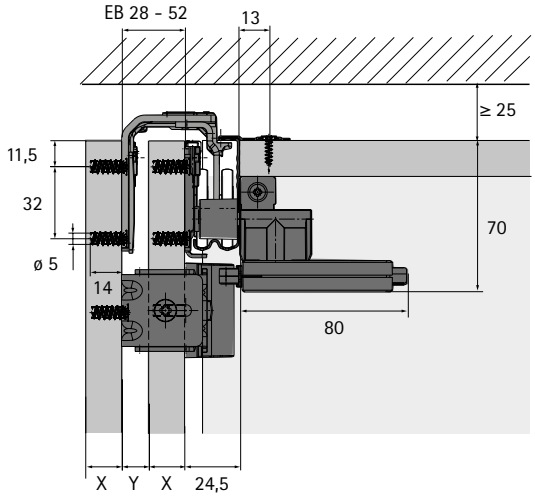

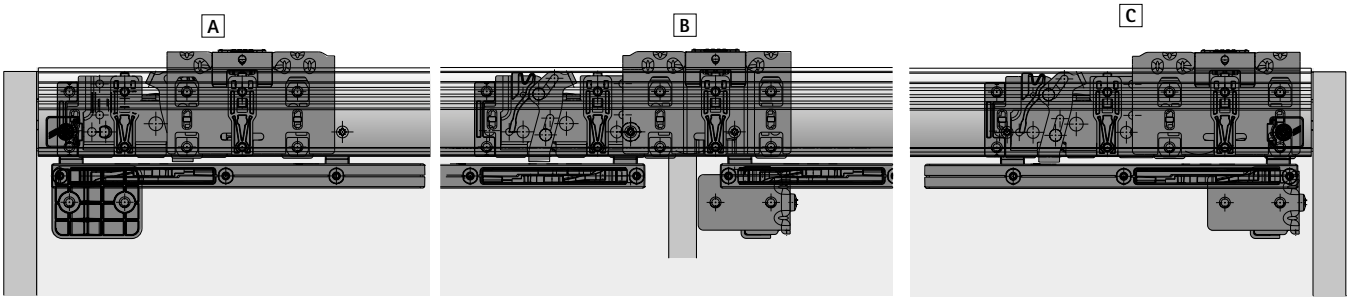

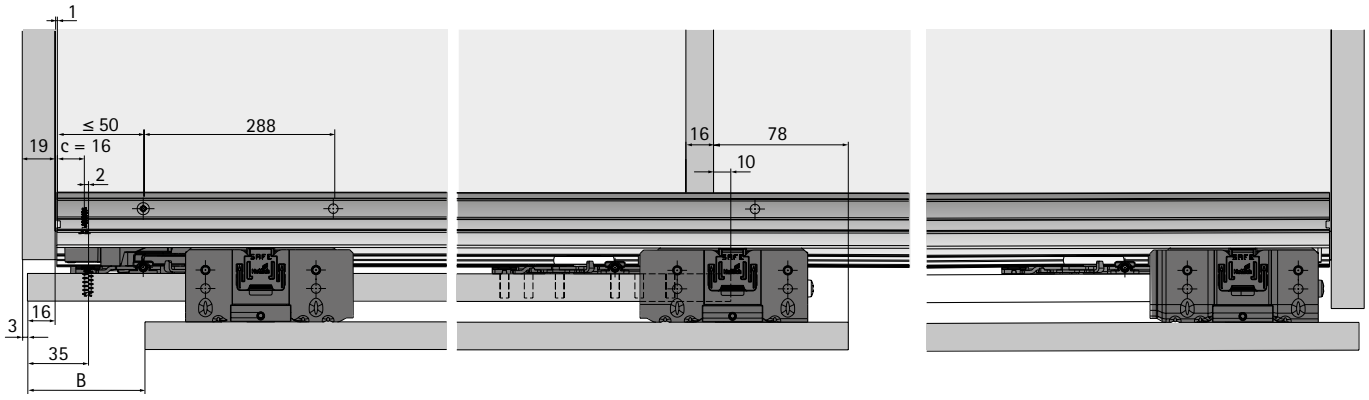

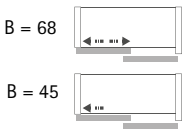

Монтажная информация, для 2-х дверного шкафа, открывание без ограничения хода

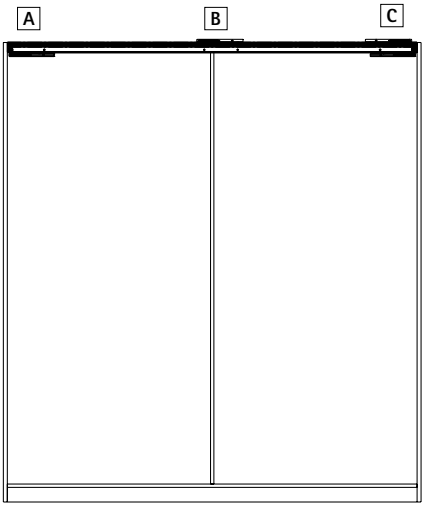

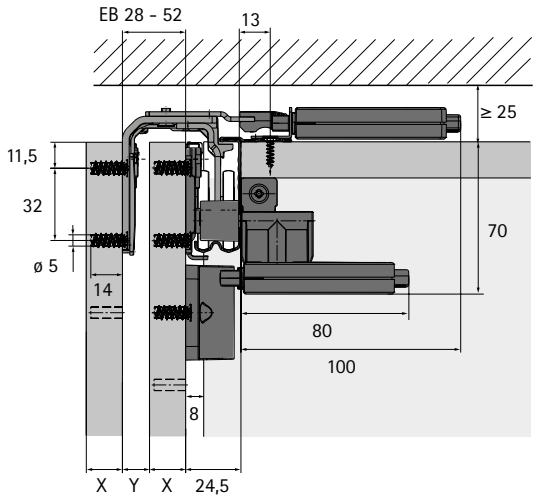

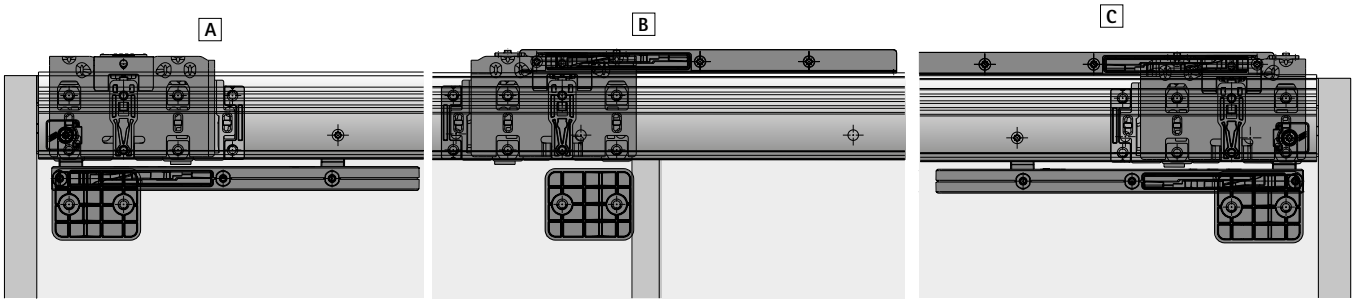

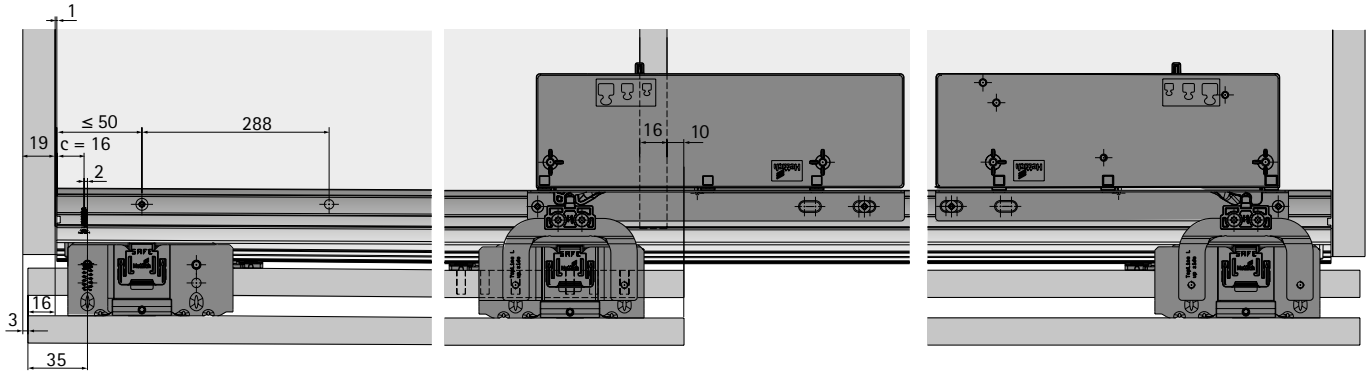

Монтажная информация, для 3-х дверного шкафа, открывание с ограничением хода

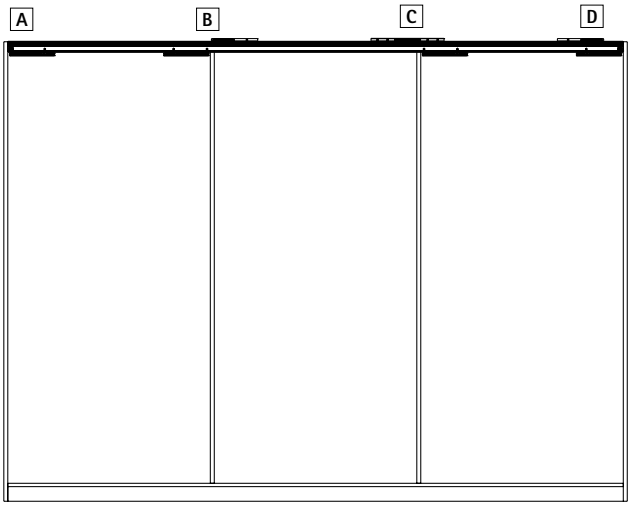

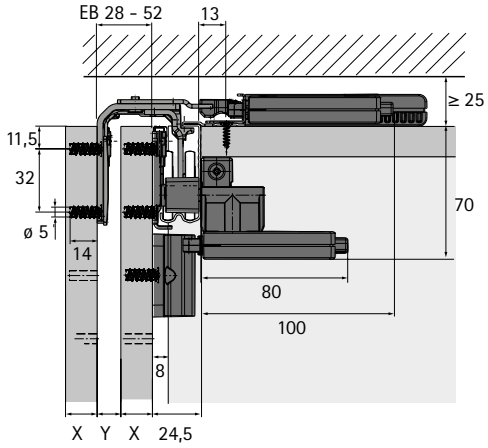

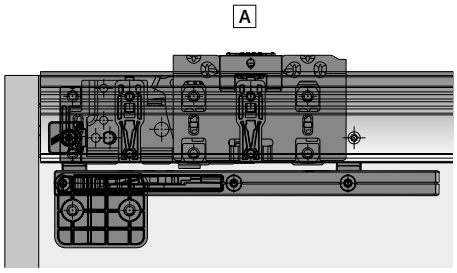

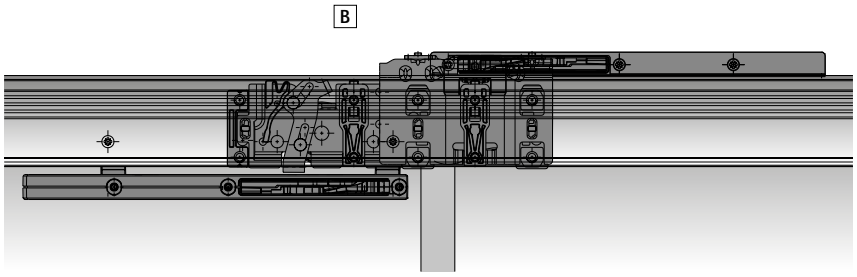

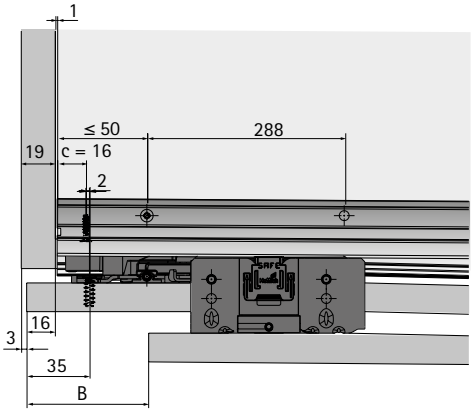

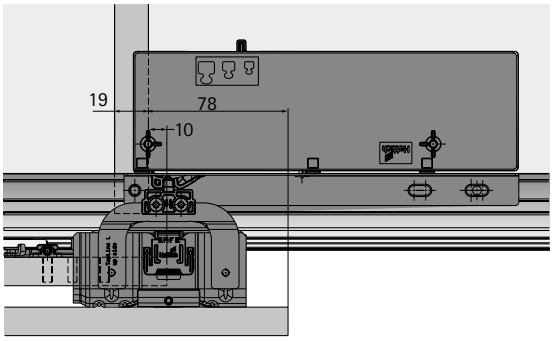

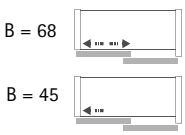

Монтажная информация, для 3-х дверного шкафа, открывание с ограничением хода

C

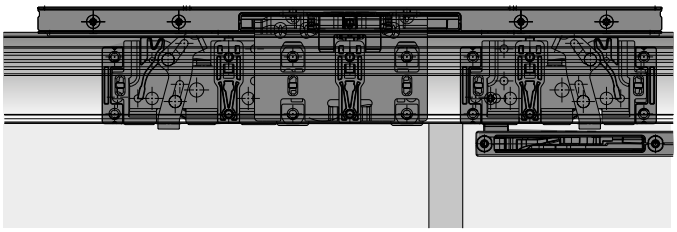

D

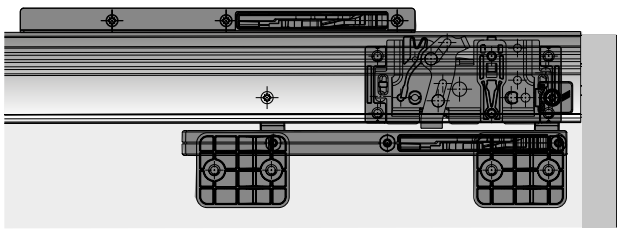

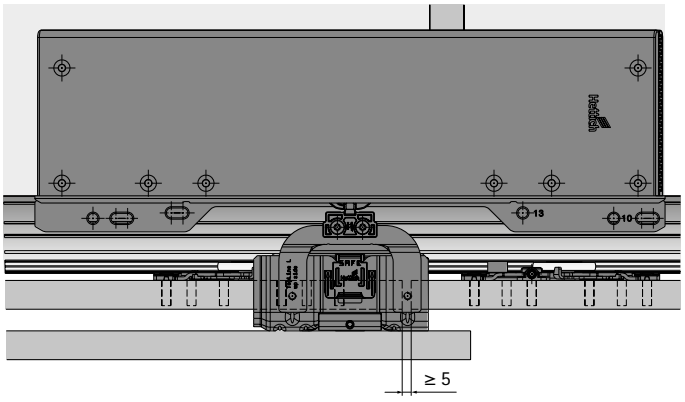

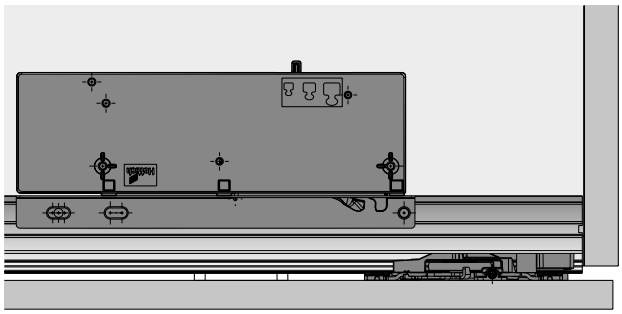

Монтажная информация, для 3-х дверного шкафа, открывание без ограничения хода

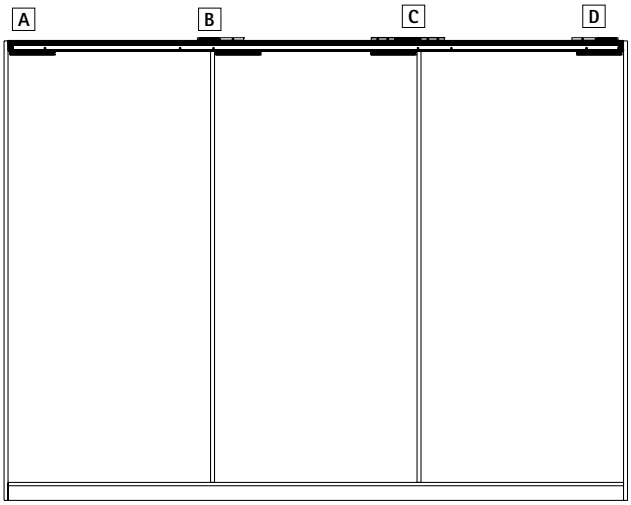

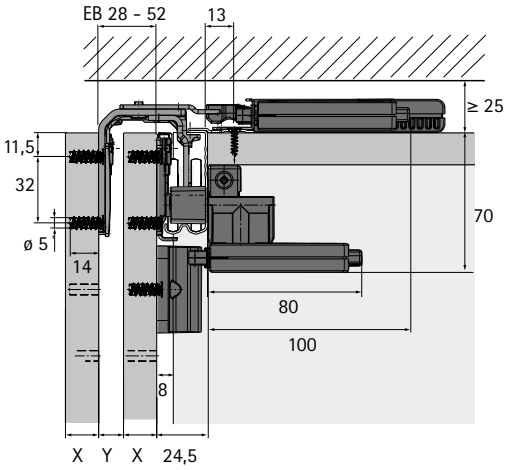

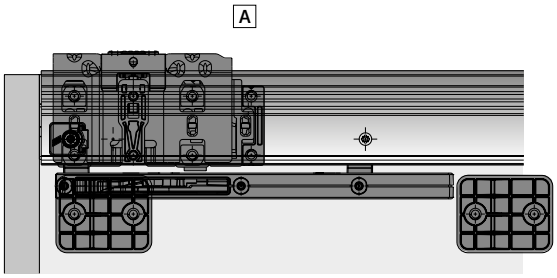

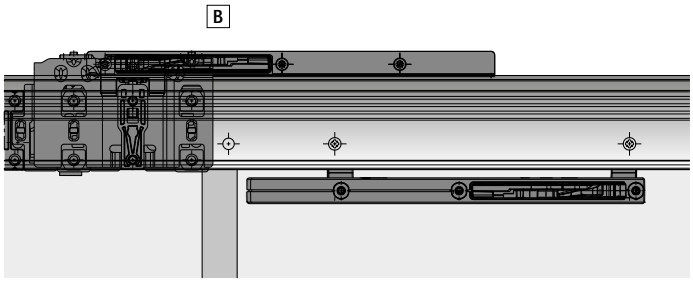

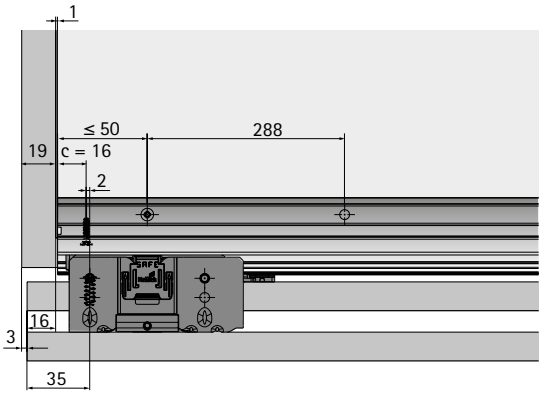

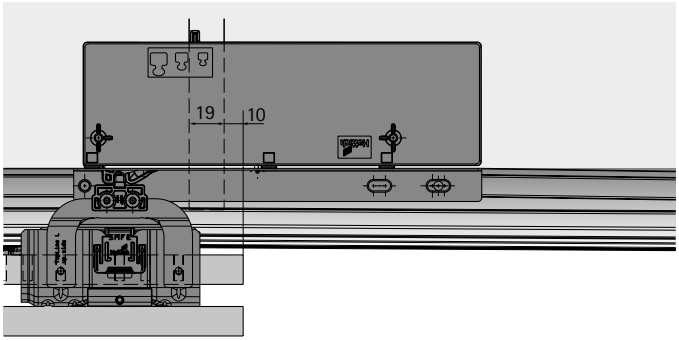

Монтажная информация, для 3-х дверного шкафа, открывание без ограничения хода

C

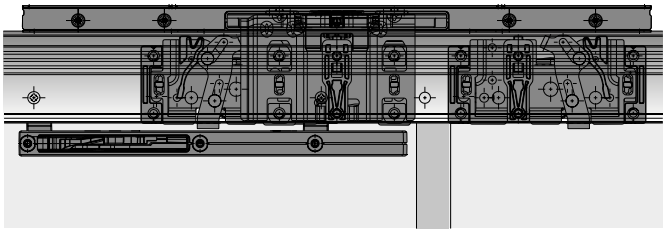

D

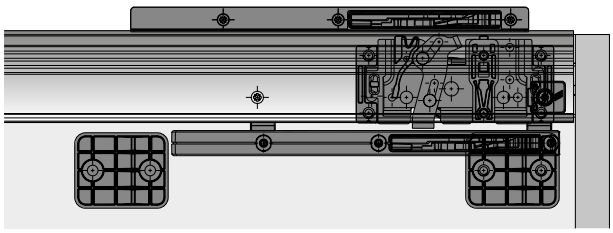

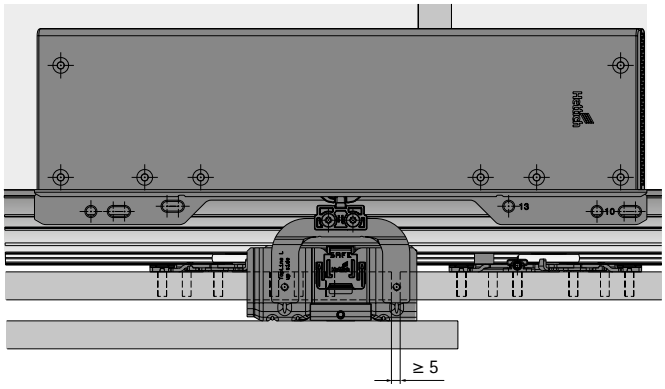

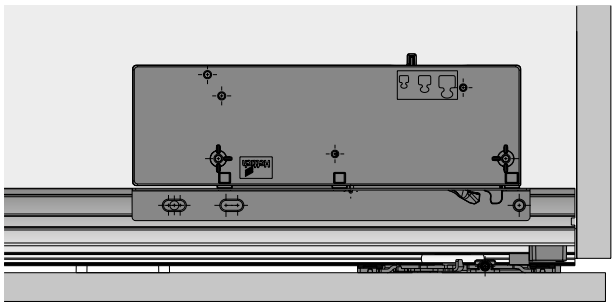

Монтажные размеры 4-х дверного шкафа с синхронизацией

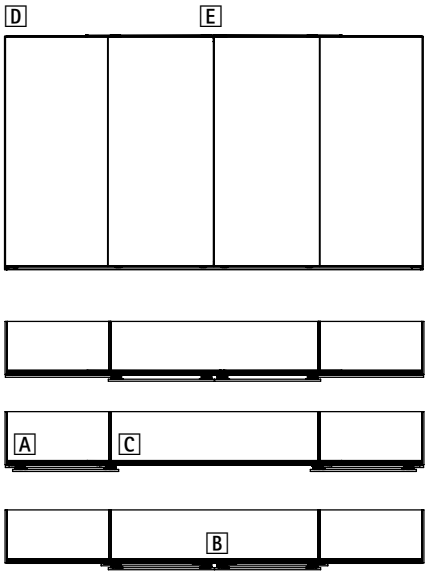

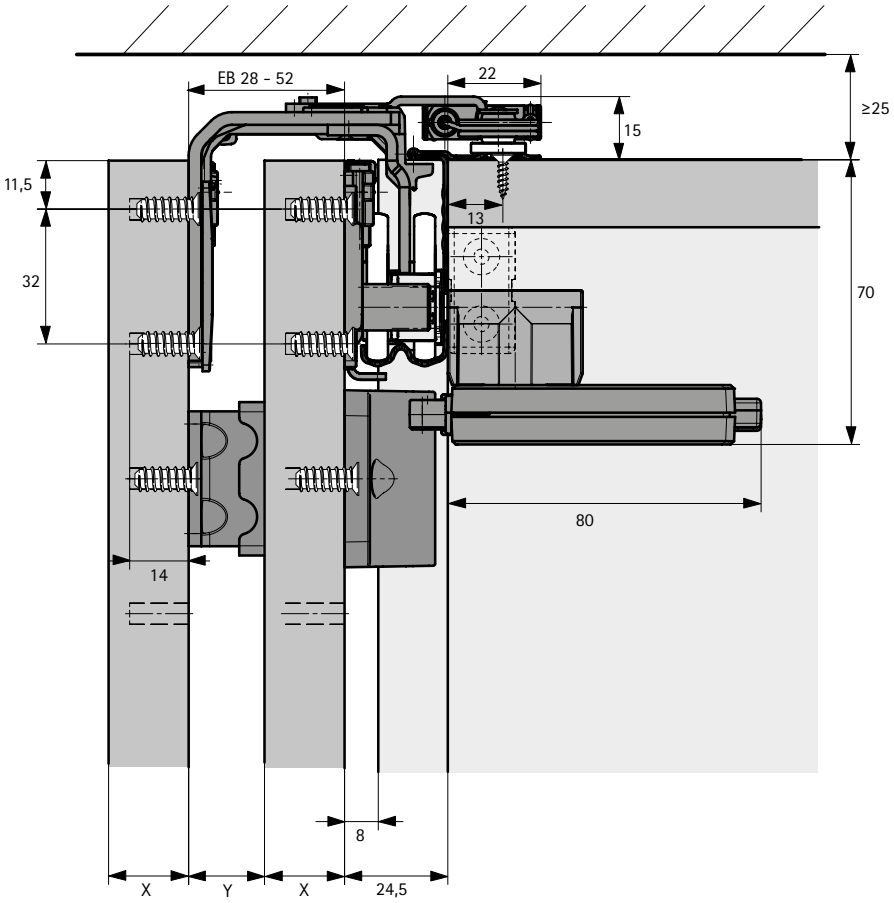

D

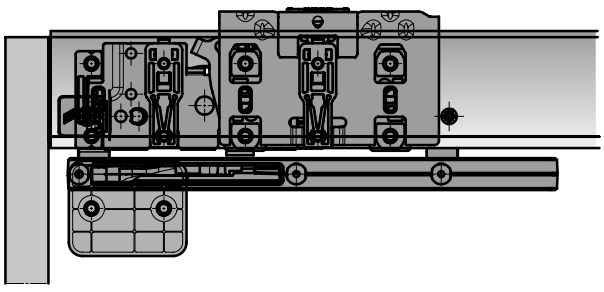

E

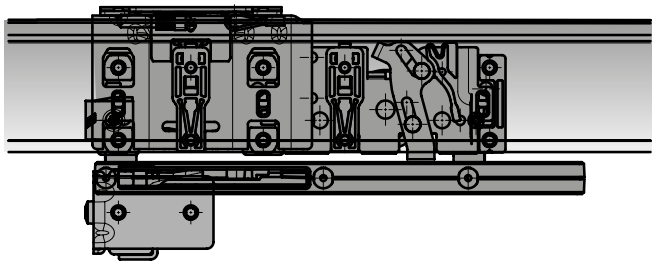

Монтажные размеры 4-х дверного шкафа с синхронизацией

B

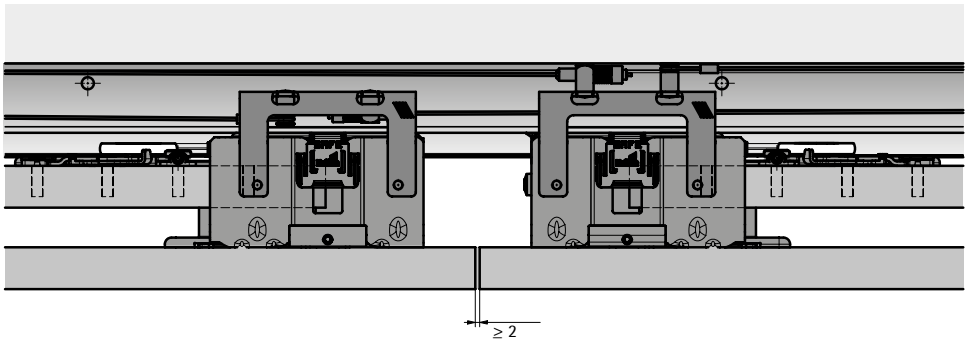

A

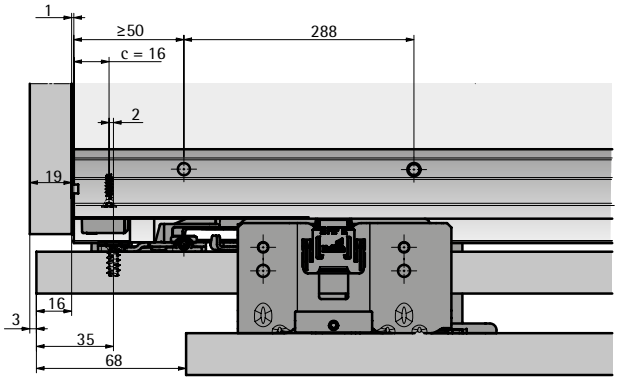

C

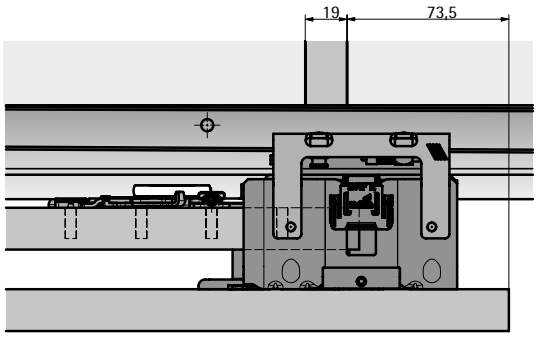

Краткое описание монтажа с нижней направляющей системой STB 11

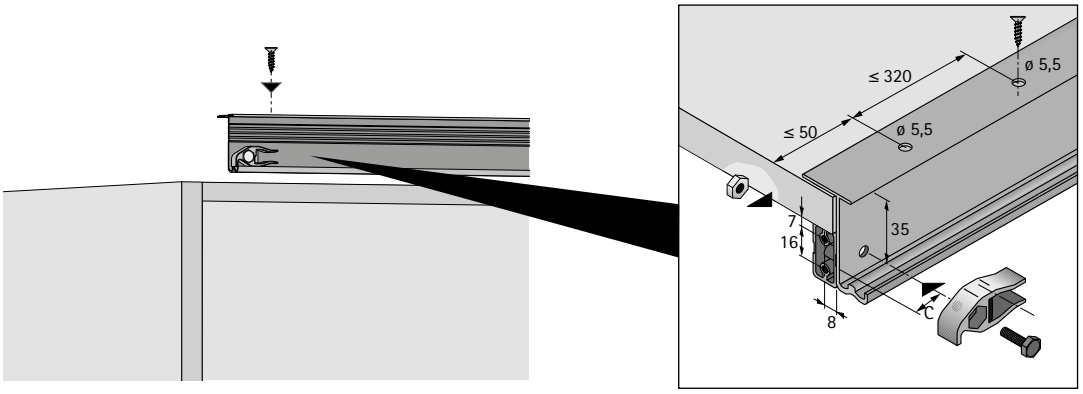

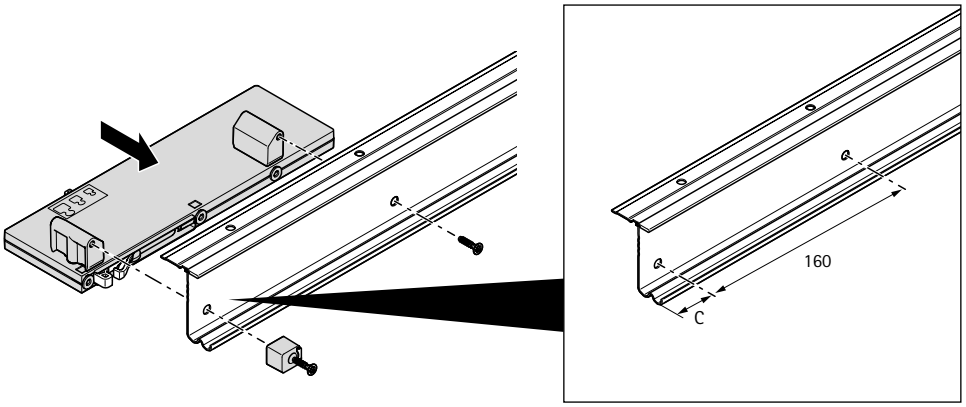

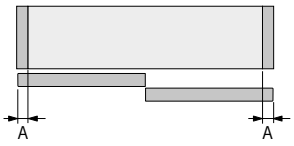

C = 32 – A

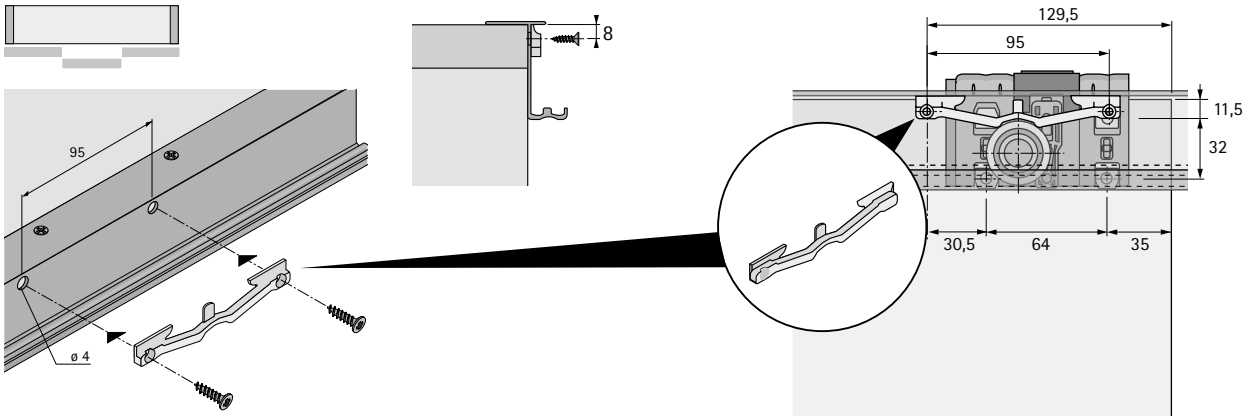

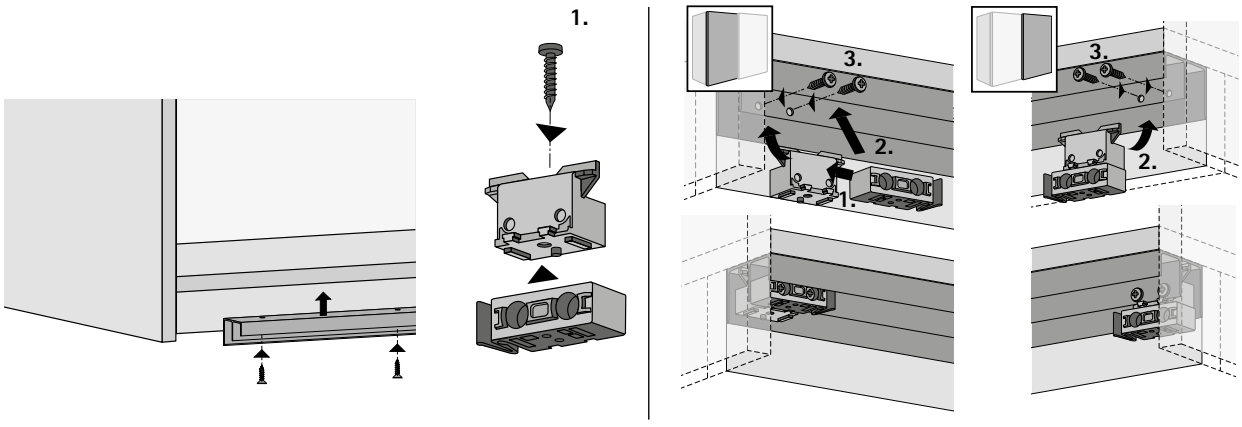

Краткое описание монтажа с нижней направляющей системой STB 11

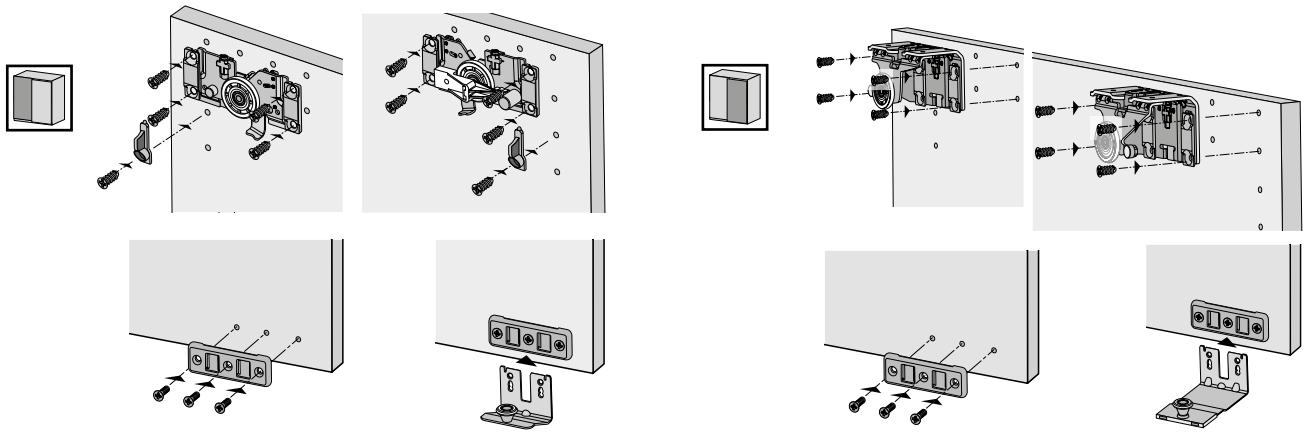

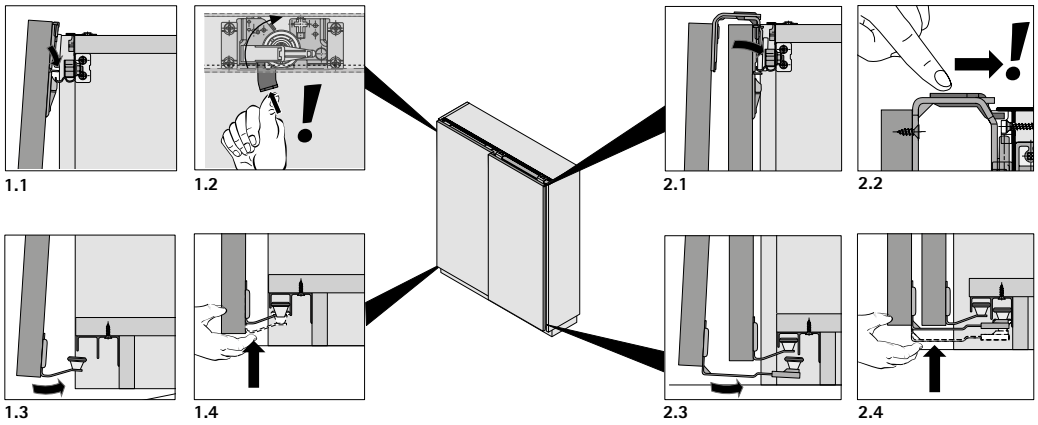

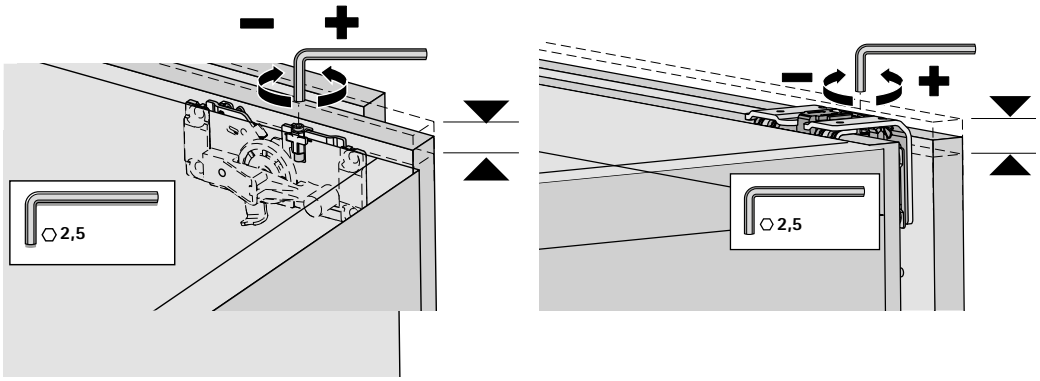

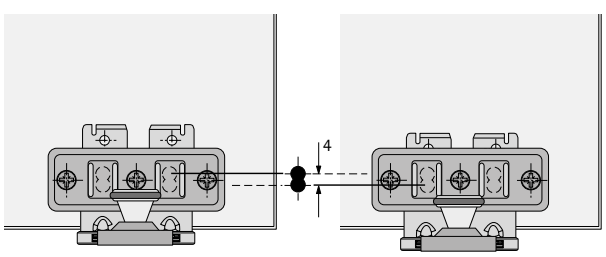

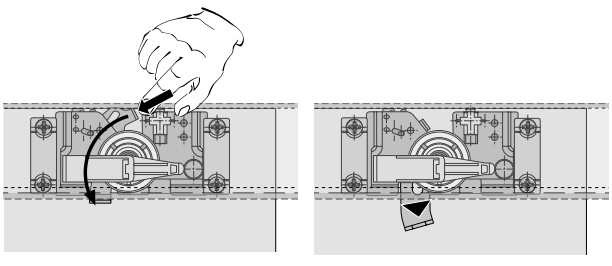

Система фурнитуры для раздвижных дверей с верхним ходовым элементом

- **TopLine 22 / накладная навеска дверей**
- **Обзор всех преимуществ**



Новая интерпретация оригинала. Многие фабричные шкафы купе с дверями весом до 50 кг имеют кое, что общее -- систему фурнитуры для раздвижных дверей TopLine 22 компании Hettich. Проверенная система TopLine 22 уже многие годы отвечает требованиям большой плавности хода и прочности. Дополнительные системы демпферов гарантируют еще больший комфорт в использовании. Монтаж фурнитуры прост и отвечает требованиям промышленности. А благодаря многообразию принадлежностей вы получаете еще больше возможностей для расширения ассортимента продаваемой вами мебели. Как и прежде, TopLine 22 определяет высокие стандарты для шкафов большого формата, например, для спальных комнат.



Наслаждаться комфортом: демпфер Silent System позволяет закрывать любую раздвижную дверь равномерно и без шума.



Низкие временные и материальные затраты: Silent System с прямым креплением к профилю.



Silent System: комфортное открывание двери с минимумом усилий.



Для комфорта в 3-дверных шкафах: комплект демпфера на закрывание Silent System для средней двери.



Скрытый демпфер на открывание: при необходимости может быть установлен позже.



Высокая плавность хода: благодаря ходовым роликам с шарикоподшипниками.



Активатор демпфера и защита от самопроизвольного демонтажа в одном блоке: ходовые элементы задней двери.



Безупречный дизайн: большие поверхности из высококачественных материалов и уменьшенное количество фуг.

Техническая характеристика 1416 – 1417
- Техника вкратце
- Размеры дверей
- Silent System
- Принцип работы

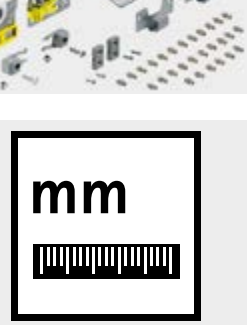

Демпфер за профилем
Компоненты системы 1418 – 1427

mm

Демпфер за профилем
Монтажная схема 1428 – 1432



Демпфер под профилем
Компоненты системы 1433 – 1441

mm

Демпфер под профилем
Монтажная схема 1442 – 1449

Монтаж 1450 – 1451



Принадлежности 1742 – 1756

Дополнительная информация на сайте www.hettich.com/short/895815

Техника вкратце

- Двухдорожечная система фурнитуры для раздвижных дверей с верхним ходовым элементом
- Накладная навеска дверей
- Для деревянных дверей
- Вес двери до 50 кг
- Высота двери до 2500 мм
- Ширина двери от 500 мм
- Толщина двери 16, 18, 19, 21, 25, 28 мм
- Демпфер Silent System для закрывания, открывания и для защиты дверей от соударения
- Соответствует стандарту DIN EN 15706, уровень 3

Размеры и вес двери

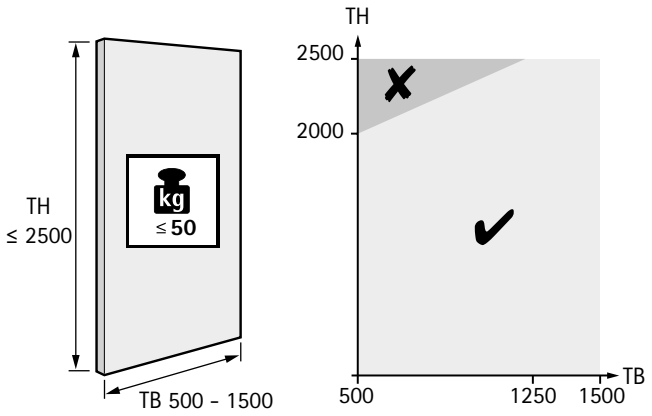

TB	500	600	700	800	900	1000	1100	1250	...	1500
TH ≤	2000	2066	2133	2200	2266	2333	2400	2500	...	2500

Материал двери

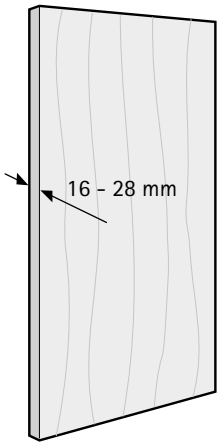

Количество дверных створок и положение двери

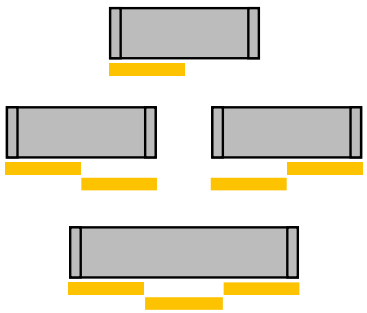

Демпфер Silent System

	1 дверь	2 дверь	3 дверь	
Демпфер для закрывания		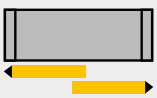		
Демпфер для открывания			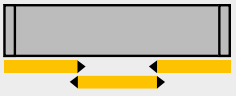	
демпфер для защиты дверей от соударения			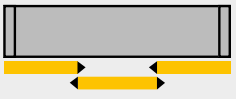	

Принцип работы, демпфер за профилем



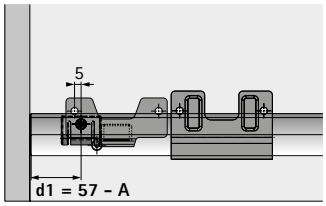



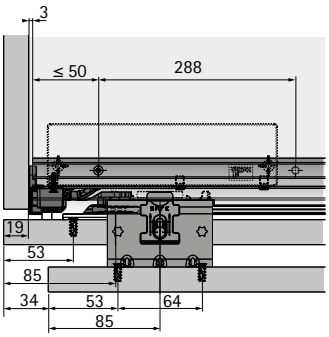

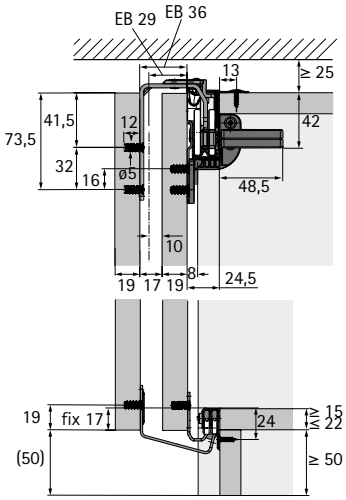

Принцип работы, демпфер под профилем

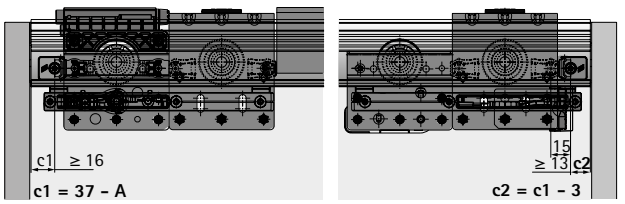

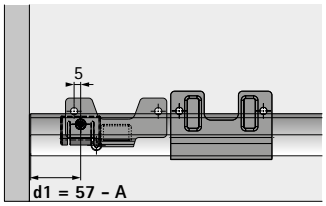

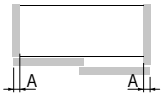

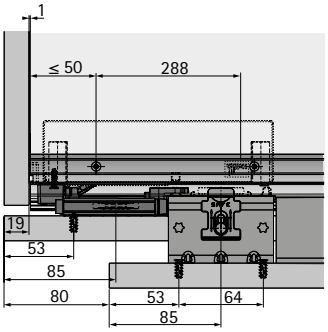

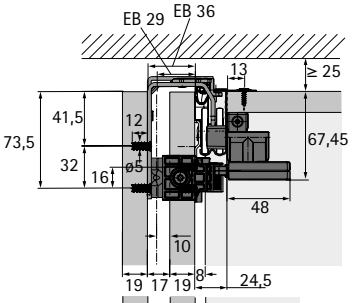

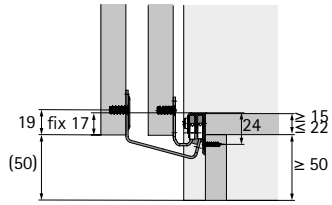

Ходовой элемент для передней двери



- Пластиковые ролики со стальными шарикоподшипниками
- Защита от самопроизвольного демонтажа, монтаж без инструмента
- Упорный штифт с интегрированными активаторами демпфера
- Оцинкованная сталь

Монтажная ширина EB, мм	Макс. толщина двери, мм	Количество для 2-х дверей	Количество для 3-х дверей	**Артикул**	Кол-во
29	19	2	2	**9 153 035**	50 шт.
36	28	2	2	**9 153 032**	50 шт.

Ходовой элемент для задней двери с уменьшенным смещением двери



- Вариант ходового элемента для уменьшения смещения дверей
- Защита от самопроизвольного демонтажа, монтаж без инструмента
- Пластиковые ролики со стальными шарикоподшипниками
- Оцинкованная сталь

Примечания:
- Ходовой элемент для комбинирования с демпфером Silent System на открывание
- Не комбинируется с комплектом демпферов для защиты дверей от соударения Silent System
- 2-дверное исполнение: в зависимости от положения задней двери заказывать левый или правый ходовой элемент
- 3-дверное исполнение: заказывать один левый и один правый ходовой элемент

Смещение двери, мм	Вариант	Количество для 2-х дверей	Количество для 3-х дверей	**Артикул**	Кол-во
34	Слева	1	1	**9 211 043**	200 шт.
34	Справа	1	1	**9 211 044**	200 шт.

Ходовой элемент для задней двери с уменьшенным смещением и фиксацией



- Вариант ходового элемента для уменьшения смещения дверей
- Защита от самопроизвольного демонтажа, монтаж без инструмента
- Пластиковые ролики со стальными шарикоподшипниками
- Оцинкованная сталь

Примечания:
- Не комбинируется с комплектом демпфера на открывание и для защиты дверей от соударения Silent System
- 2-дверное исполнение: в зависимости от положения задней двери заказывать левый или правый ходовой элемент
- 3-дверное исполнение: заказывать один левый и один правый ходовой элемент

Смещение двери, мм	Вариант	Количество для 2-х дверей	Количество для 3-х дверей	**Артикул**	Кол-во
34	Слева	1	1	**9 158 465**	200 шт.
34	Справа	1	1	**9 158 466**	200 шт.

Ходовой элемент для задней двери



- Цапфа с интегрированными активаторами демпфера на закрывание
- Защита от самопроизвольного демонтажа, монтаж без инструмента
- Пластиковые ролики со стальными шарикоподшипниками
- Оцинкованная сталь

Смещение двери, мм	Количество для 2-х дверей	Количество для 3-х дверей	**Артикул**	Кол-во
80	1	2	**9 153 056**	200 шт.

Ходовой элемент для задней двери без упорных цапф



- Пластиковые ролики со стальными шарикоподшипниками
- Защита от самопроизвольного демонтажа, монтаж без инструмента
- Оцинкованная сталь

Примечания:
- Для задней двери следует всегда комбинировать ходовой элемент с цапфами и ходовой элемент без упорных цапф.

Количество для 2-х дверей	Количество для 3-х дверей	**Артикул**	Кол-во
1	2	**9 007 350**	200 шт.

Комплект демпфера Silent System для закрывания

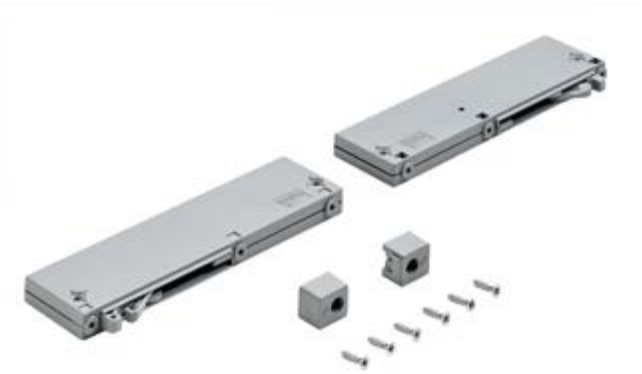

- Бесшумное и плавное закрывание раздвижных дверей
- Минимум усилий при открывании для комфортного передвижения дверей

Состав комплекта:
- 2 демпфера на закрывание
- 2 упора
- Крепеж

Примечания:
- Можно комбинировать только с ходовыми профилями с выборкой для демпфера на закрывание Silent System
- 3-дверный шкаф: демпфер на закрывание для задних дверей

Количество для 2-х дверей	Количество для 3-х дверей	**Артикул**	Кол-во
1	1	**9 157 124**	1 комп.

Комплект демпфера Silent System для закрывания для средней двери



- Бесшумное и плавное закрывание средней двери 3-дверных шкафов
- Минимум усилий при открывании для комфортного передвижения дверей
- Возможно открывание средней двери в обе стороны
- Скрытый монтаж на верхней панели

Состав комплекта:
- 1 демпфер на закрывание для средней двери
- 1 активатор
- Крепеж

Количество для 3-х дверей	**Артикул**	Кол-во
1	**9 211 646**	1 комп.

Комплект демпфера Silent System для нижней направляющей



- Дополнительное усиление демпфирования для нижней части шкафа
- Улучшение демпфирования и снижение уровня шума для тяжелых дверей
- Снижение уровня шума, особенно для рамных дверей «паспарту»
- Впоследствии может быть установлен демпфер для направляющих элементов Silent System

Состав комплекта:
- 2 демпфера для направляющих элементов
- 3 активатора
- 2 крепления для демпфера
- Крепеж

Примечания:
- Наложение двери макс. 16 мм
- Совместимо с ходовыми элементами со смещением дверей 80 мм
- Для использования ходовых элементов с уменьшенным смещением двери (смещение двери: 34 мм) направляющие элементы без активатора можно сместить на 46 мм к центру двери и закрепить (смещение на карте сверления)

Количество для 2-х дверей	Количество для 3-х дверей	**Артикул**	Кол-во
1	1	**9 205 850**	1 комп.

Комплект демпфера Silent System для открывания с уменьшенным смещением двери

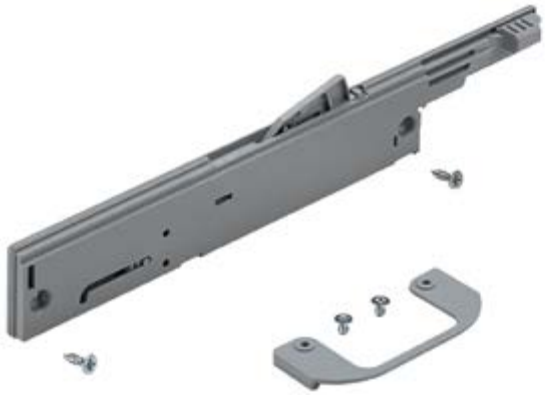

- Бесшумное и плавное открывание раздвижных дверей
- Минимум усилий при открывании для комфортного передвижения дверей
- Скрытая установка на задней двери
- Интегрированная функция амортизации столкновения дверей

Состав комплекта:
- 1 демпфер на открывание
- 1 активатор
- Крепеж

Примечания:
- Следует использовать ходовые элементы с уменьшенным смещением двери
- Не комбинируется с комплектом демпферов для защиты дверей от соударения Silent System

Смещение двери, мм	Вариант	Количество для 2-х дверей	**Артикул**	Кол-во
34	Слева	1	**9 211 297**	1 комп.
34	Справа	1	**9 211 332**	1 комп.

Комплект демпфирования Silent System для открывания

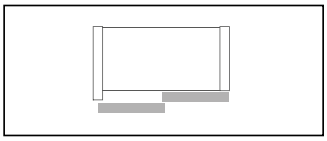

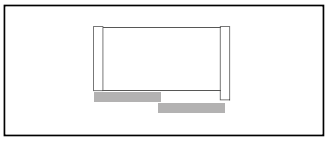



- Бесшумное и плавное открывание раздвижных дверей
- Минимум усилий при открывании для комфортного передвижения дверей
- Скрытая установка на задней двери
- Интегрированная функция амортизации столкновения дверей

Состав комплекта:
- 1 демпфер на открывание
- 1 адаптер смещения двери
- 1 активатор
- Крепеж

Примечания:
- 2-дверное исполнение: использовать левый или правый вариант
- Вариант слева / справа зависит от положения задних дверей
- Не комбинируется с комплектом демпферов Silent System для защиты дверей от соударения

Вариант	Количество для 2-х дверей	Количество для 4-х дверей	**Артикул**	Кол-во
Слева	1	1	**9 211 333**	1 комп.
Справа	1	1	**9 211 334**	1 комп.

Комплект демпфера Silent System для защиты створок от столкновений

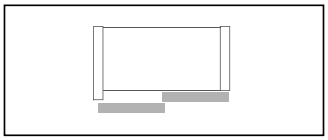

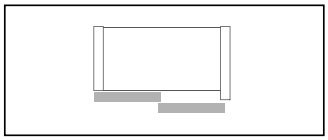



- Мягкий упор при открывании и столкновении дверей
- Легко устанавливается на крайнем ходовом элементе задней двери

Состав комплекта:
- 1 демпфер для защиты створок от столкновений

- Совместимо только с ходовыми элементами для смещения дверей 80 мм
- Не комбинируется с комплектом демпфера на открывание Silent System
- 2-дверное исполнение: в зависимости от положения задней двери заказать левый или правый демпфер для защиты створок от столкновений.
- 3-дверное исполнение: заказать один левый и один правый демпфер для защиты створок от столкновений.

Вариант	Вес двери макс., кг	Количество для 2-х дверей	**Артикул**	Кол-во
Слева	30	1	**9 156 208**	1 комп.
Справа	30	1	**9 156 209**	1 комп.
Слева	50	1	**9 156 627**	1 комп.
Справа	50	1	**9 156 628**	1 комп.

Комплект демпфера Silent System для открывания с уменьшенным смещением двери



- Бесшумное и плавное открывание раздвижных дверей
- Минимум усилий при открывании для комфортного передвижения дверей
- Скрытая установка на задних дверях
- Интегрированная функция амортизации столкновения дверей

Состав комплекта:
- 2 демпфера на открывание
- 1 активатор
- Крепеж

Примечания:
- Следует использовать ходовые элементы с уменьшенным смещением двери
- Не комбинируется с комплектом демпферов Silent System для защиты дверей от соударения

Смещение двери, мм	Количество для 3-х дверей	**Артикул**	Кол-во
34	1	**9 209 993**	1 комп.

Комплект демпфирования Silent System для открывания



- Бесшумное и плавное открывание раздвижных дверей
- Минимум усилий при открывании для комфортного передвижения дверей
- Скрытая установка на задних дверях
- Интегрированная функция амортизации столкновения дверей

Состав комплекта:
- 2 демпфера на открывание
- 2 адаптера смещения двери
- 1 активатор
- Крепеж

Примечания:
- Не комбинируется с комплектом демпферов Silent System для защиты дверей от соударения

Количество для 3-х дверей	**Артикул**	Кол-во
1	**9 211 294**	1 комп.

Комплект демпфера Silent System для защиты створок от столкновений

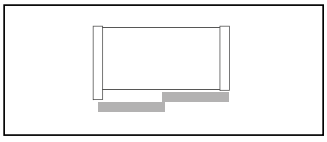

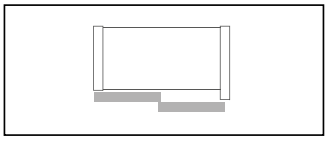



- Мягкий упор при открывании и столкновении дверей
- Легко устанавливается на крайнем ходовом элементе задней двери

Состав комплекта:
- 1 демпфер для защиты створок от столкновений

Примечания:
- Совместимо только с ходовыми элементами для смещения дверей 80 мм
- Не комбинируется с комплектом демпфера на открывание Silent System
- 3-дверное исполнение: заказать один левый и один правый демпфер для защиты створок от столкновений.

Вариант	Вес двери макс., кг	Количество для 3-х дверей	**Артикул**	Кол-во
Слева	30	1	**9 156 208**	1 комп.
Справа	30	1	**9 156 209**	1 комп.
Слева	50	1	**9 156 627**	1 комп.
Справа	50	1	**9 156 628**	1 комп.

Ходовой профиль для монтажа перед верхней панелью



- Ходовой элемент двери перед верхней панелью
- Материал: сталь

Примечания:
- На заводе можно заказать дополнительную выборку для демпфера на закрывание Silent System за профилем
- Нарезка в размер, перфорация и предварительная сборка упоров под заказ
- 4-дверное исполнение: опционально все профили можно заказать с синхронизацией

Материал	Поверхность	Длина в мм	**Артикул**	Кол-во
сталь	оцинкованная	Индивидуально	**LA 02233**	100 шт.
сталь	С серебристым покрытием	Индивидуально	**LA 02233**	100 шт.

Монтаж / чертеж с размерами

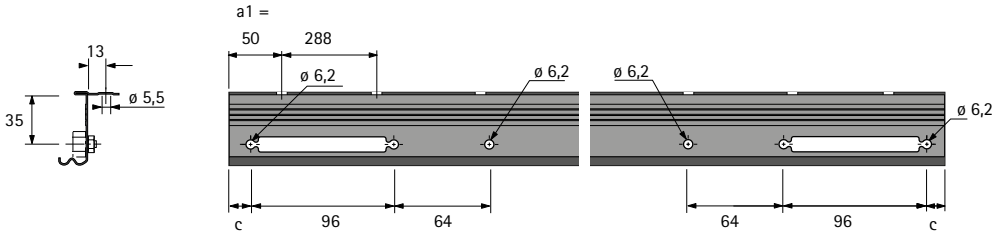

Декоративный профиль



- Пластмасса

Примечания:
- Возможна нарезка профиля под размер

Длина в мм	Поверхность	**Артикул**	Кол-во
Индивидуально	Серый	**LA 1341**	100 шт.

Монтаж / чертеж с размерами

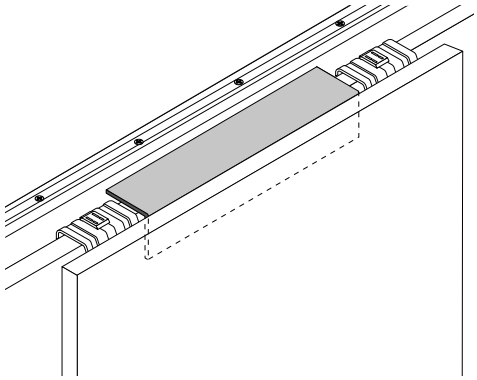

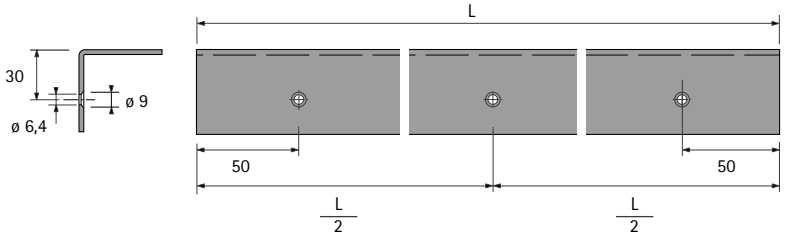

Направляющий элемент для передней двери



- Оцинкованная сталь
- С пластиковым ползунком

Количество для 2-х дверей	Количество для 3-х дверей	**Артикул**	Кол-во
2	2	**1 009 063**	50 шт.
2	2	**1 009 010**	50 шт.

Направляющий элемент для задней двери



- Оцинкованная сталь
- С пластиковым ползунком

Количество для 2-х дверей	Количество для 3-х дверей	**Артикул**	Кол-во
2	4	**1 009 011**	50 шт.

Направляющий профиль STB 15



- Система направляющих перед нижней панелью STB 15

Примечания:
- Нарезка в размер, перфорация и предварительный монтаж упоров под заказ

Материал	Длина в мм	Поверхность	Вариант	**Артикул**	Кол-во
Сталь	Индивидуально	оцинкованная	Индивидуально	**LA 11101**	100 шт.
Пластик	Индивидуально	Серый	Индивидуально	**LA 10495**	100 шт.

Монтаж / чертеж с размерами

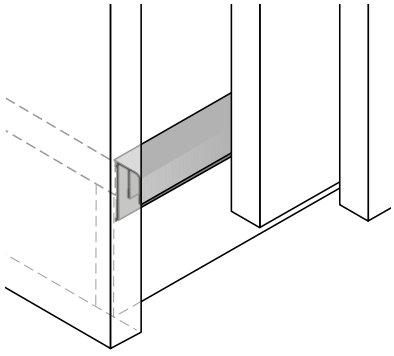

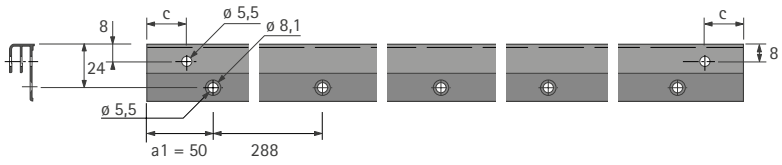

Упор ходового профиля



- Упор с функцией фиксации для вариантов без демпфирования
- Интегрированная заглушка выборки в профиле, монтаж под защелкивание
- Крепление винтом с шестигранной головкой M5 x 20 и шестигранной гайкой M5 с шайбой
- Пластмасса серого цвета

Количество для 2-х дверей	Количество для 3-х дверей	**Артикул**	Кол-во
2	2	**9 150 146**	200 шт.

Опорная заглушка



- Для стальных профилей с выборкой
- Крепление винтом с потайной головкой ø 4 x 16 мм
- Пластмасса серого цвета

положении	Толщина полки, мм	Количество для 2-х дверей	Количество для 3-х дверей	**Артикул**	Кол-во
Слева	макс. 16	1	1	**9 054 286**	250 шт.
Справа	макс. 16	1	1	**9 054 281**	250 шт.
Слева	макс. 19	1	1	**9 179 926**	250 шт.
Справа	макс. 19	1	1	**9 179 927**	250 шт.

Опорная колодка



- Крепление с помощью винтов с потайными головками ø 3,5 x 16 мм
- Пластмасса серого цвета

Количество для 2-х дверей	Количество для 3-х дверей	**Артикул**	Кол-во
2	2	**9 118 201**	500 шт.

Средний стопор для передней двери



- Для передней двери
- Крепление винтом с потайной головкой ø 3,5 x 25 мм
- Пластмасса серого цвета

Количество для 3-х дверей	**Артикул**	Кол-во
1	**1 078 311**	500 шт.

Упор, направляющий профиль перед нижней панелью STB 15



- Крепление винтами для дерева с плоскоконической головкой ø 4,5 x 25 мм
- Пластмасса серого цвета

Количество для 2-х дверей	Количество для 3-х дверей	**Артикул**	Кол-во
2	2	**9 112 511**	1000 шт.

Крепление ходовых и направляющих элементов



- Винт прямого крепления DBS ø 6,3 x 14 мм
- Для крепления ходовых и направляющих элементов (монтажные планки)

Количество для 2-х дверей	Количество для 3-х дверей	**Артикул**	Кол-во
28	42	**1 005 568**	1/1000 шт.

Крепление упора для ходового профиля



- Винт с шестигранной головкой M5 x 20
- Шестигранная гайка M5 с шайбой
- Для крепления упоров в ходовом профиле

Вариант	Количество для 2-х дверей	Количество для 3-х дверей	**Артикул**	Кол-во
Винт	2	2	**9 153 060**	1000 шт.
Гайка	2	2	**3 133 245**	1/1000 шт.

Крепление опорной крышки



- Винт с потайной головкой ø 4 x 16 мм
- Для крепления опорной крышки на корпусе

Количество для 2-х дверей	Количество для 3-х дверей	**Артикул**	Кол-во
4	4	**1 006 424**	1000 шт.

Крепление опорной колодки



- Винт с потайной головкой ø 3,5 x 16 мм
- Для крепления опорной колодки на корпусе
- Оцинкованная сталь

Количество для 2-х дверей	Количество для 3-х дверей	**Артикул**	Кол-во
4	4	**1 990 022**	1000 шт.

Крепление междверного упора



- Винт с потайной головкой ø 3,5 x 25 мм
- Для крепления междверного упора в ходовом профиле
- Оцинкованная сталь

Количество для 3-х дверей	**Артикул**	Кол-во
2	**1 993 557**	1000 шт.

Крепление упора в направляющем профиле перед нижней панелью STB 15



- Винт для дерева с плоскоконической головкой ø 4,5 x 25 мм

Количество для 2-х дверей	Количество для 3-х дверей	**Артикул**	Кол-во
2	2	**1 997 315**	1000 шт.

Монтажные размеры 2х-дверного шкафа, смещение двери 34 мм, с демпфером за профилем

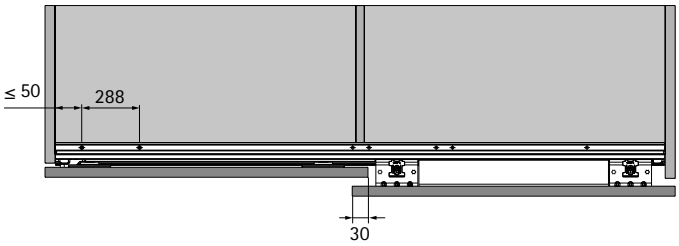

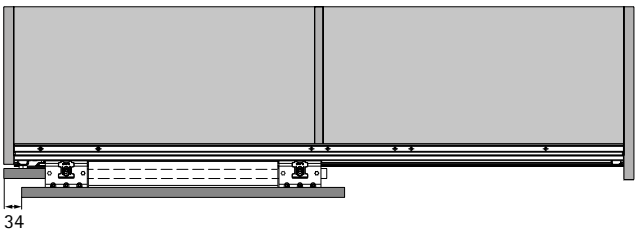

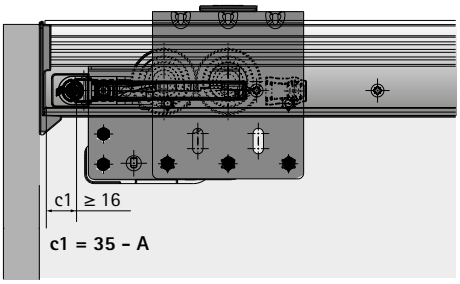

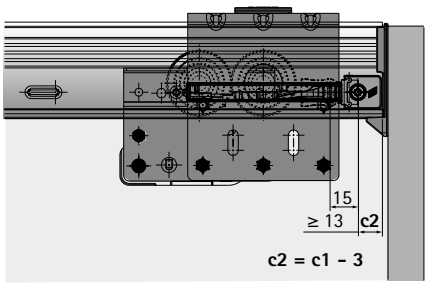

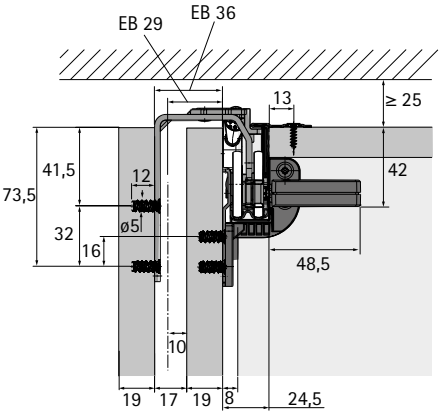

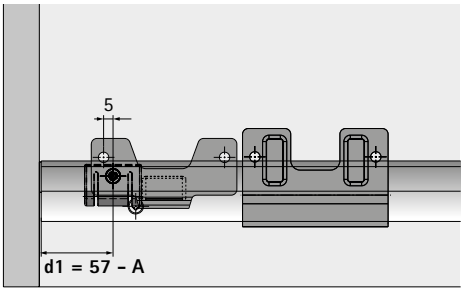

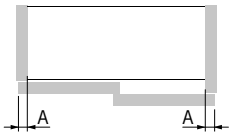

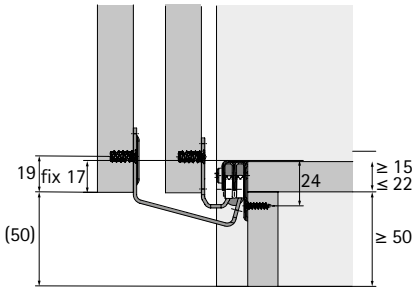

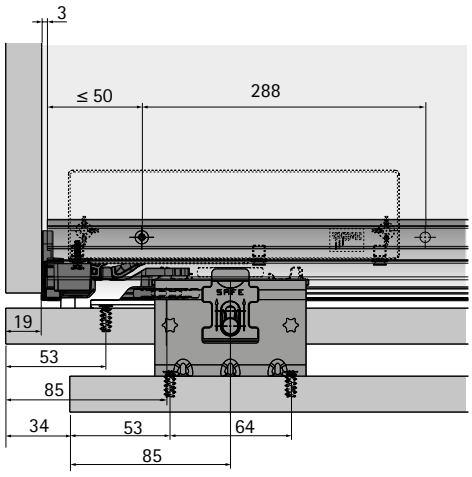

Монтажные размеры 3х-дверного шкафа, смещение двери 34 мм, с демпфером за профилем

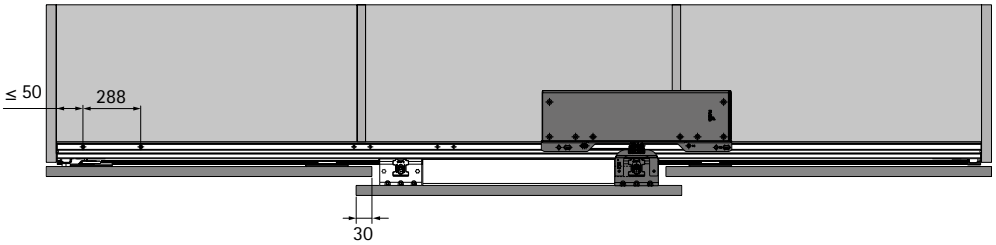

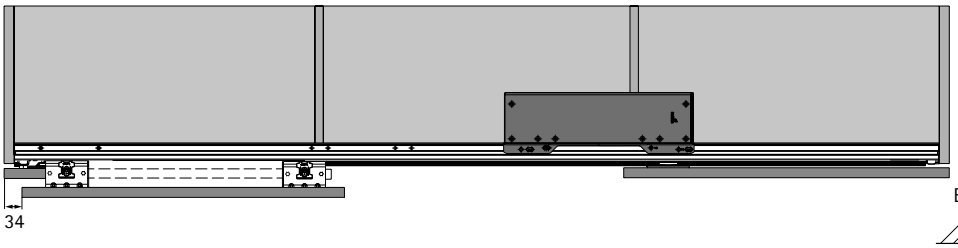

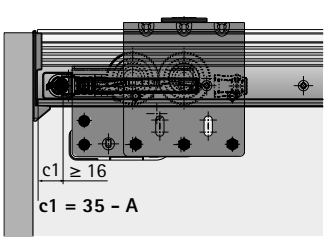

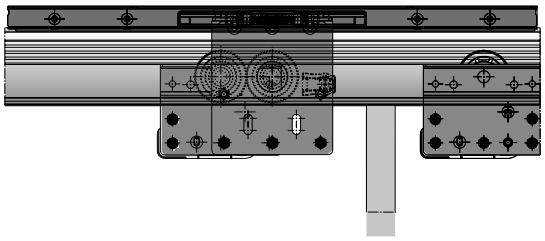

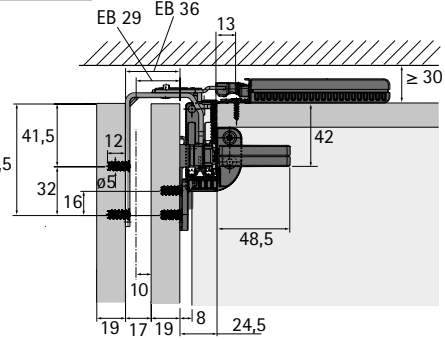

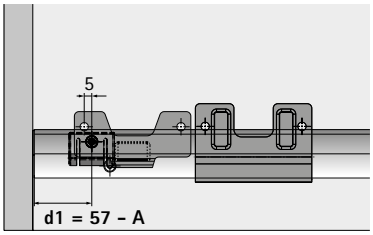



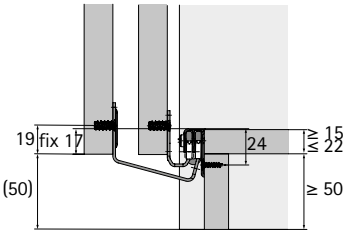

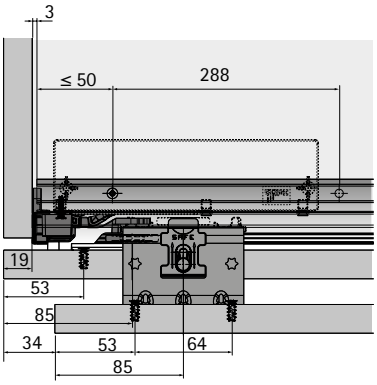

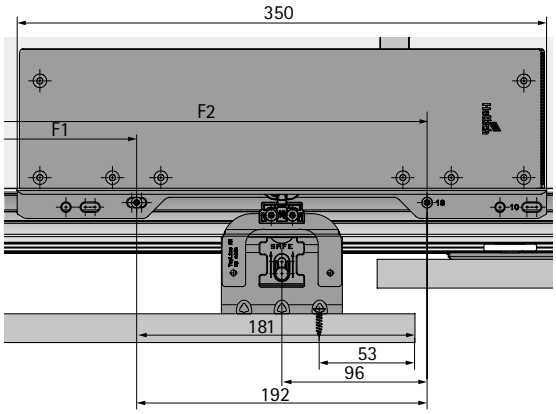

i

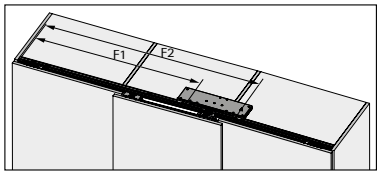

$$F1 = \frac{\text{Длина профиля}}{2} + \frac{\text{Ширина средней двери}}{2} - 181$$

F2 = F1 + 192

Монтажные размеры 2х-дверного шкафа, смещение двери 80 мм, с демпфером

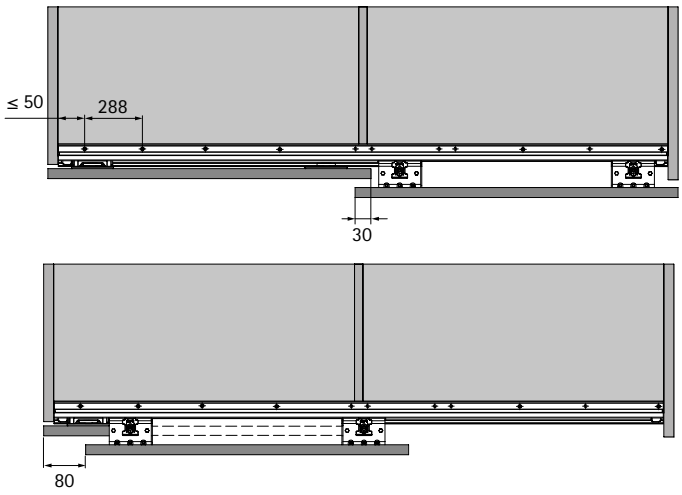

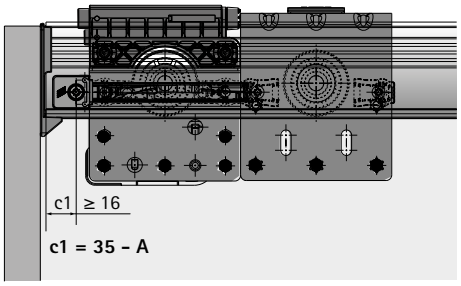

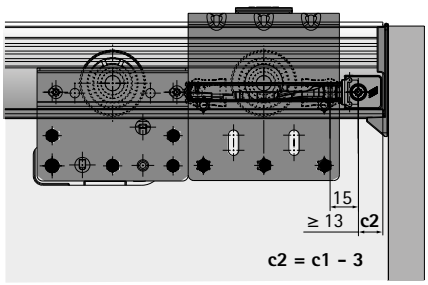

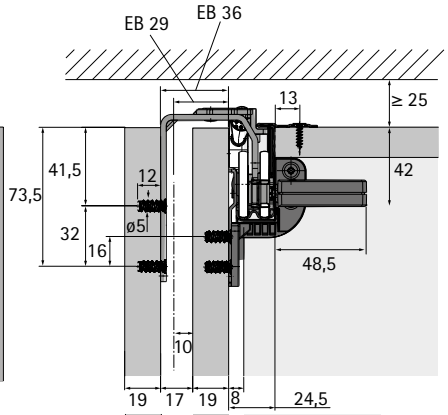

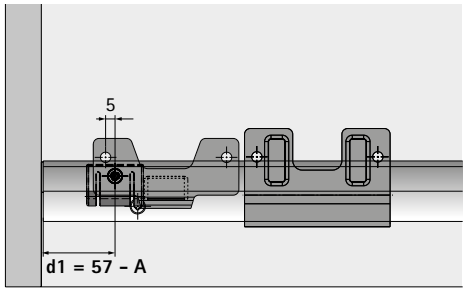

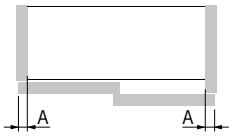

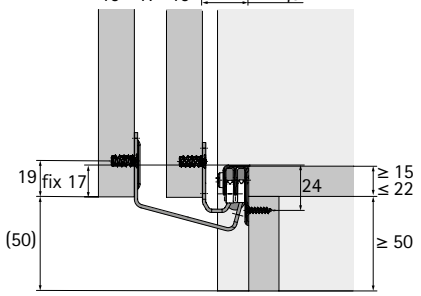

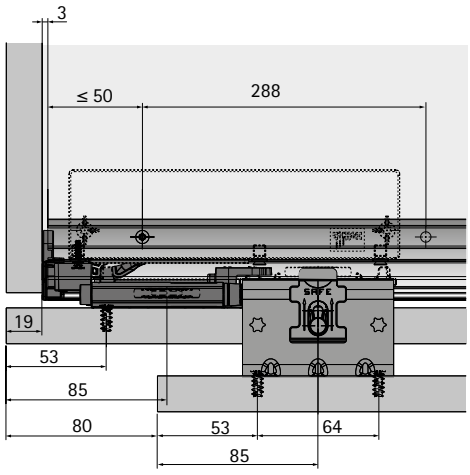

Монтажные размеры 3х-дверного шкафа, смещение двери 80 мм, с демпфером

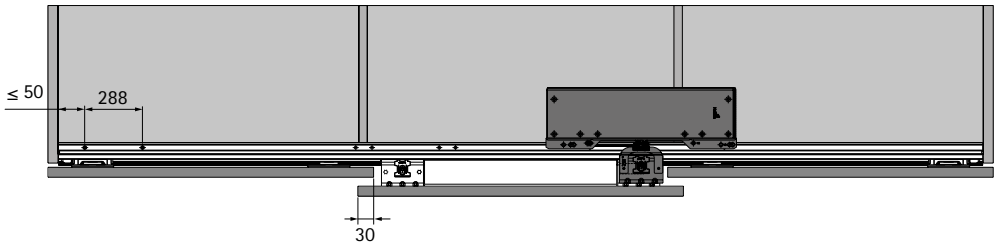

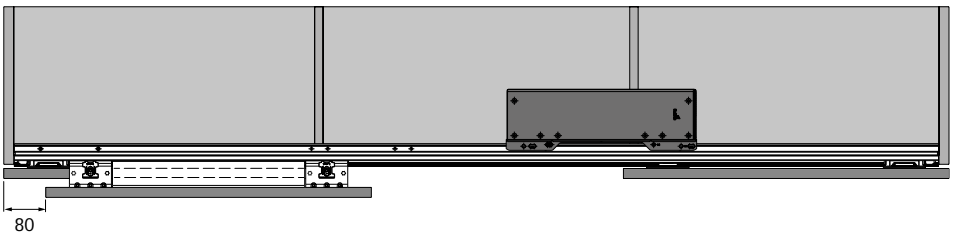

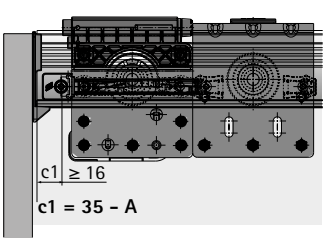

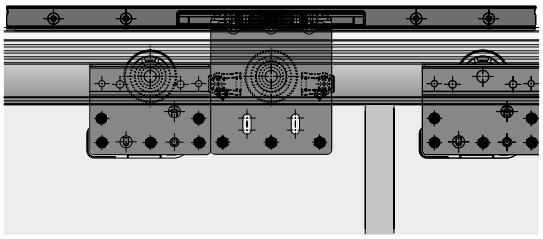

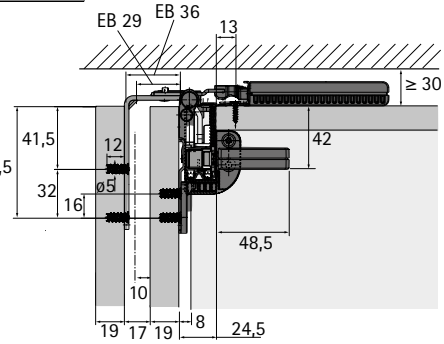

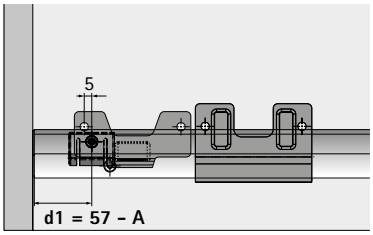



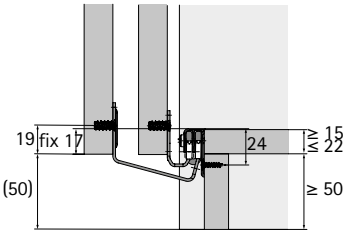

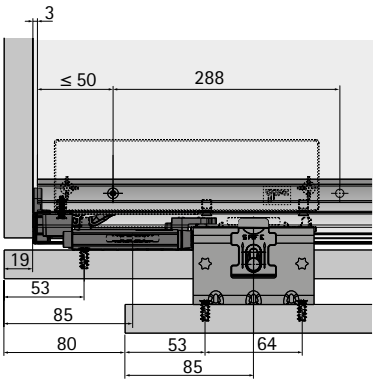

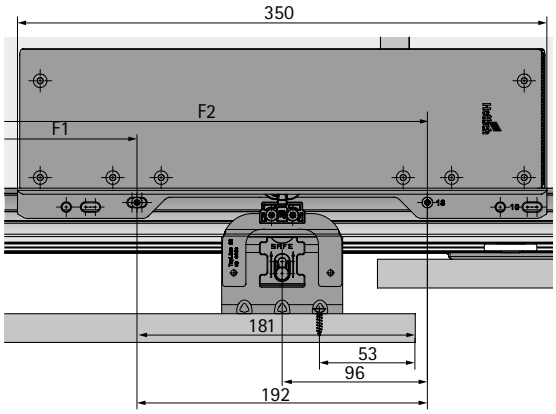

i

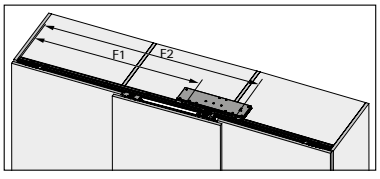

$$F1 = \frac{\text{Длина профиля}}{2} + \frac{\text{Ширина средней двери}}{2} - 181$$

F2 = F1 + 192

Опорная колодка и опорная заглушка

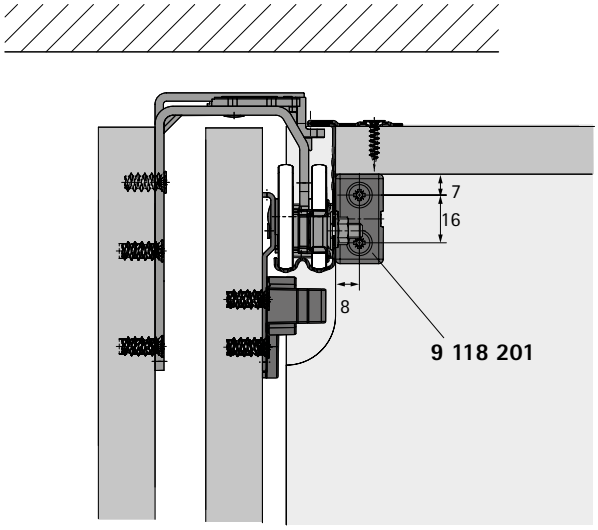

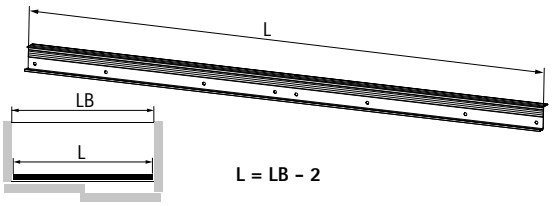

L = LB – 2

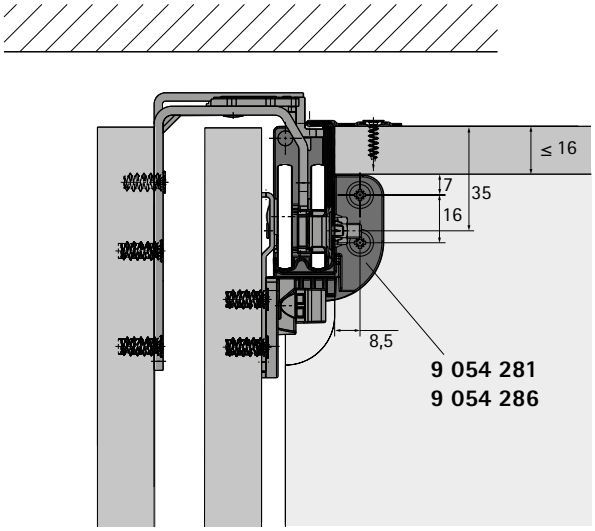

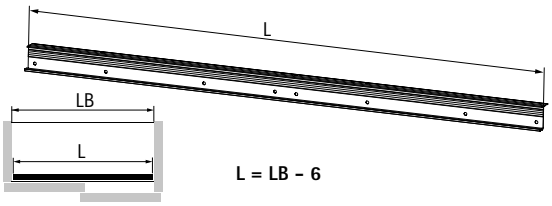

L = LB – 6

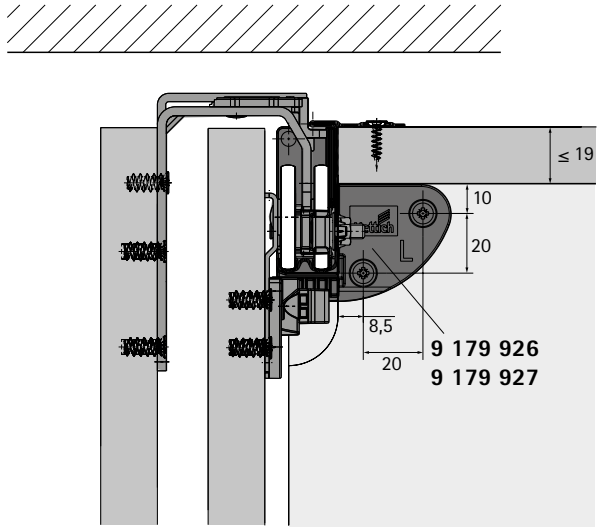

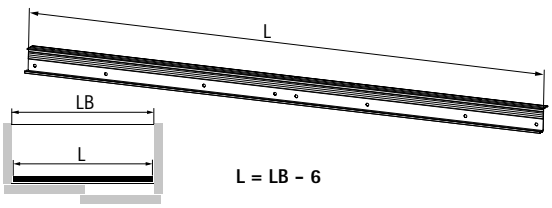

L = LB – 6

Комплект для открывания с ограничением хода STB 15

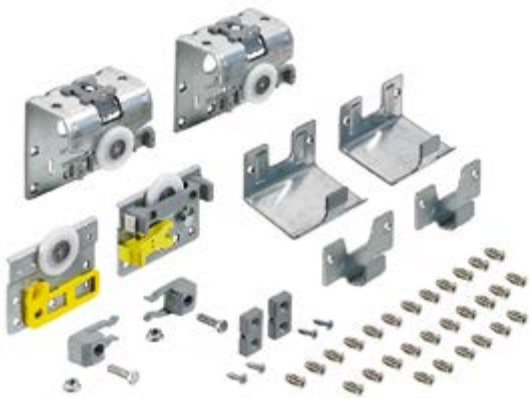

- В комплект входят все необходимые компоненты для 2-дверного шкафа
- Дополнительный комплект для трех дверей включает в себя все компоненты для одной дополнительной задней двери

Состав комплекта:
- 2 ходовых элемента для одной передней двери
- 2 ходовых элемента для одной задней двери
- 2 направляющих элемента для одной передней двери
- 2 направляющих элемента для одной задней двери
- 2 опорные колодки для ходового профиля
- 2 упора для ходового профиля
- Крепеж

Примечания:
- Silent System и профили следует заказывать отдельно
- 3-дверное исполнение: заказать по одному комплекту и дополнительному комплекту

Межосевое расстояние (EB), мм	Макс. толщина двери, мм	Количество для 2-х дверей	Количество для 3-х дверей	**Артикул**	Кол-во
29	19	1	1	**9 181 751**	1 комп.
36	28	1	1	**9 181 752**	1 комп.

Дополнительный комплект для 3 дверей



- Дополнительный комплект для трех дверей включает в себя все компоненты для одной дополнительной задней двери

Состав комплекта:
- 2 ходовых элемента для одной задней двери
- 2 направляющих элемента для одной задней двери
- 1 средний стопор
- Крепеж

Примечания:
- Silent System и профили следует заказывать отдельно
- 3-дверное исполнение: заказать по одному комплекту и дополнительному комплекту

Количество для 3-х дверей	**Артикул**	Кол-во
1	**9 181 668**	1 комп.

Ходовой элемент для передней двери



- Пластиковые ролики со стальными шарикоподшипниками
- Защита от самопроизвольного демонтажа, монтаж без инструмента
- Упорный штифт с интегрированными активаторами демпфера
- Оцинкованная сталь

Монтажная ширина EB, мм	Макс. толщина двери, мм	Количество для 2-х дверей	Количество для 3-х дверей	**Артикул**	Кол-во
29	19	2	2	**9 153 035**	50 шт.
36	28	2	2	**9 153 032**	50 шт.

Ходовой элемент для задней двери



- Пластиковые ролики со стальными шарикоподшипниками
- Защита от самопроизвольного демонтажа, монтаж без инструмента
- Цапфы с интегрированными активаторами демпфера на закрывание
- Оцинкованная сталь

Смещение двери, мм	Количество для 2-х дверей	Количество для 3-х дверей	**Артикул**	Кол-во
80	1	2	**9 160 317**	200 шт.

Ходовой элемент для задней двери без упорных цапф



- Пластиковые ролики со стальными шарикоподшипниками
- Защита от самопроизвольного демонтажа, монтаж без инструмента
- Оцинкованная сталь

Примечания:
- Для задней двери следует всегда комбинировать ходовой элемент с цапфами и ходовой элемент без упорных цапф.

Количество для 2-х дверей	Количество для 3-х дверей	**Артикул**	Кол-во
1	2	**9 007 350**	200 шт.

Комплект демпфера Silent System для закрывания

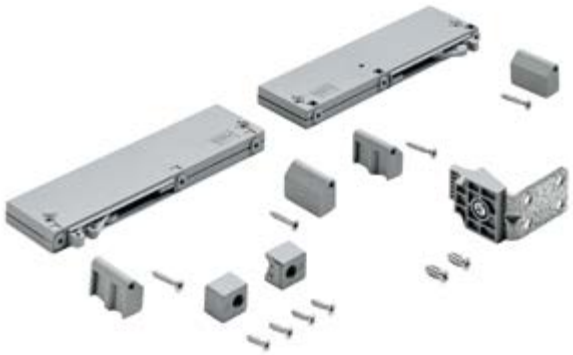

- Бесшумное и плавное закрывание раздвижных дверей
- Минимум усилий при открывании для комфортного передвижения дверей

Состав комплекта:
- 2 демпфера на закрывание
- 1 активатор
- 4 адаптера крепления
- 2 упора
- Крепеж

Монтажная ширина EB, мм	Макс. толщина двери, мм	Количество для 2-х дверей	**Артикул**	Кол-во
29	19	1	**9 161 026**	1 комп.
36	25	1	**9 161 028**	1 комп.

Дополнительный комплект демпферов Silent System для закрывания для задней двери



- Бесшумное и плавное закрывание раздвижных дверей
- Минимум усилий при открывании для комфортного передвижения дверей

Состав комплекта:
- 2 демпфера на закрывание
- 4 адаптера крепления
- 2 упора
- Крепеж

Внимание:
3-дверное исполнение: демпфер на закрывание для задних дверей

Количество для 3-х дверей	**Артикул**	Кол-во
1	**9 169 635**	1 комп.

Комплект демпфера Silent System для закрывания для средней двери



- Бесшумное и плавное закрывание средней двери 3-дверных шкафов
- Минимум усилий при открывании для комфортного передвижения дверей
- Возможно открывание средней двери в обе стороны
- Скрытый монтаж на верхней панели

Состав комплекта:
- 1 демпфер на закрывание для средней двери
- 1 активатор
- Крепеж

Количество для 3-х дверей	**Артикул**	Кол-во
1	**9 211 646**	1 комп.

Комплект демпфера Silent System для нижней направляющей



- Дополнительное усиление демпфирования для нижней части шкафа
- Улучшение демпфирования и снижение уровня шума для тяжелых дверей
- Снижение уровня шума, особенно для рамных дверей «паспарту»
- Впоследствии может быть установлен демпфер для направляющих элементов Silent System

Состав комплекта:
- 2 демпфера для направляющих элементов
- 3 активатора
- 2 крепления для демпфера
- Крепеж

Примечания:
- Наложение двери макс. 16 мм
- Совместимо с ходовыми элементами со смещением дверей 80 мм
- Для использования ходовых элементов с уменьшенным смещением двери (смещение двери: 34 мм) направляющие элементы без активатора можно сместить на 46 мм к центру двери и закрепить (смещение на карте сверления)

Количество для 2-х дверей	Количество для 3-х дверей	**Артикул**	Кол-во
1	1	**9 205 850**	1 комп.

Комплект демпфирования Silent System для открывания

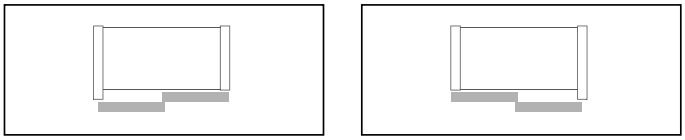



- Бесшумное и плавное открывание раздвижных дверей
- Минимум усилий при открывании для комфортного передвижения дверей
- Скрытая установка на задней двери
- Интегрированная функция амортизации столкновения дверей

Состав комплекта:
- 1 демпфер на открывание
- 1 адаптер смещения двери
- 1 активатор
- Крепеж

Примечания:
- 2-дверное исполнение: использовать левый или правый вариант
- Вариант слева / справа зависит от положения задних дверей
- Не комбинируется с комплектом демпферов Silent System для защиты дверей от соударения

Вариант	Количество для 2-х дверей	Количество для 4-х дверей	**Артикул**	Кол-во
Слева	1	1	**9 211 333**	1 комп.
Справа	1	1	**9 211 334**	1 комп.

Комплект демпфирования Silent System для открывания



- Бесшумное и плавное открывание раздвижных дверей
- Минимум усилий при открывании для комфортного передвижения дверей
- Скрытая установка на задних дверях
- Интегрированная функция амортизации столкновения дверей

Состав комплекта:
- 2 демпфера на открывание
- 2 адаптера смещения двери
- 1 активатор
- Крепеж

Примечания:
- Не комбинируется с комплектом демпферов Silent System для защиты дверей от соударения

Количество для 2-х дверей	**Артикул**	Кол-во
1	**9 211 294**	1 комп.

Комплект демпфера Silent System для защиты створок от столкновений

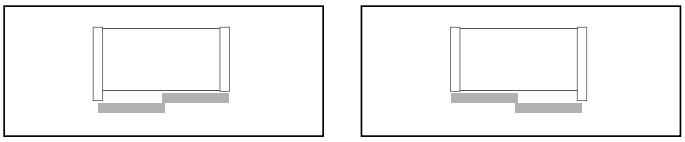



- Мягкий упор при открывании и столкновении дверей
- Легко устанавливается на крайнем ходовом элементе задней двери

Состав комплекта:
- 1 демпфер для защиты створок от столкновений

Примечания:
- Совместимо только с ходовыми элементами для смещения дверей 80 мм
- Не комбинируется с комплектом демпфера на открывание Silent System
- 2-дверное исполнение: в зависимости от положения задней двери заказать левый или правый демпфер для защиты створок от столкновений.
- 3-дверное исполнение: заказать один левый и один правый демпфер для защиты створок от столкновений.

Вариант	Вес двери макс., кг	Количество для 2-х дверей	Количество для 3-х дверей	**Артикул**	Кол-во
Слева	30	1	1	**9 156 208**	1 комп.
Справа	30	1	1	**9 156 209**	1 комп.
Слева	50	1	1	**9 156 627**	1 комп.
Справа	50	1	1	**9 156 628**	1 комп.

Ходовой профиль для монтажа перед верхней панелью



- Ходовой элемент двери перед верхней панелью
- Материал: сталь, алюминий

Примечания:
- Нарезка в размер, перфорация и предварительная сборка упоров под заказ

Материал	Поверхность	Длина в мм	**Артикул**	Кол-во
сталь	оцинкованная	Индивидуально	**LA 02233**	100 шт.
сталь	С серебристым покрытием	Индивидуально	**LA 02233**	100 шт.
Алюминий	Без покрытия	Индивидуально	**LA 01233**	100 шт.
Алюминий	Серебристого цвета, анодированная	Индивидуально	**LA 01233**	100 шт.
Алюминий	Серебристого цвета, анодированная	2100	**9 127 409**	1 шт.
Алюминий	Серебристого цвета, анодированная	2500	**9 127 410**	1 шт.
Алюминий	Серебристого цвета, анодированная	3000	**9 210 945**	1 шт.
Алюминий	Серебристого цвета, анодированная	4000	**9 127 431**	1 шт.
Алюминий	Серебристого цвета, анодированная	6000	**9 203 061**	1 шт.

Монтаж / чертеж с размерами

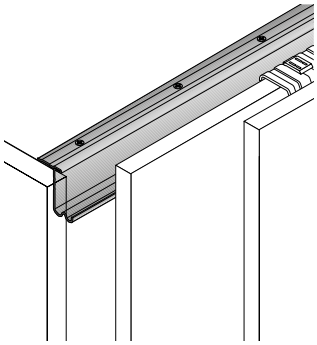

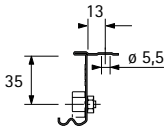

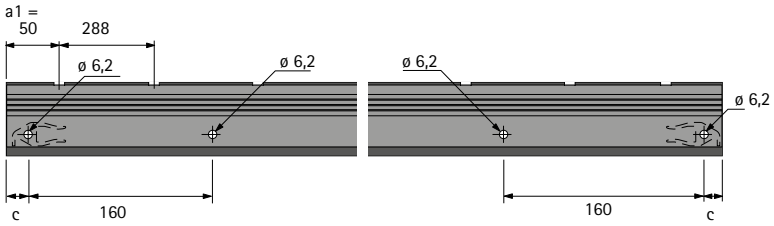

Декоративный профиль



- Пластмасса

Указания
- Возможна нарезка профиля под размер

Длина в мм	Поверхность	**Артикул**	Кол-во
Индивидуально	Серый	**LA 1341**	100 шт.

Монтаж / чертеж с размерами

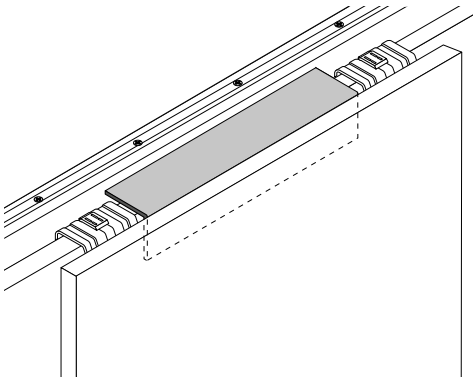

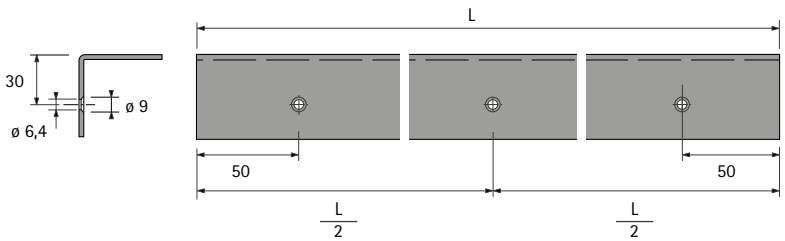

Направляющий элемент для передней двери



- Оцинкованная сталь
- С пластиковым ползунком

Количество для 2-х дверей	Количество для 3-х дверей	**Артикул**	Кол-во
2	2	**1 009 063**	50 шт.
		1 009 010	

Направляющий элемент для задней двери



- Оцинкованная сталь
- С пластиковым ползунком

Количество для 2-х дверей	Количество для 3-х дверей	**Артикул**	Кол-во
2	4	**1 009 011**	50 шт.

Направляющий профиль STB 15



- Система направляющих перед нижней панелью STB 15

Примечания:
- Нарезка в размер, перфорация и предварительный монтаж упоров под заказ

Материал	Длина в мм	Поверхность	Вариант	**Артикул**	Кол-во
Пластик	Индивидуально	Серый	Индивидуально	**LA 10495**	100 шт.
Сталь	Индивидуально	оцинкованная	Индивидуально	**LA 11101**	100 шт.

Монтаж / чертеж с размерами

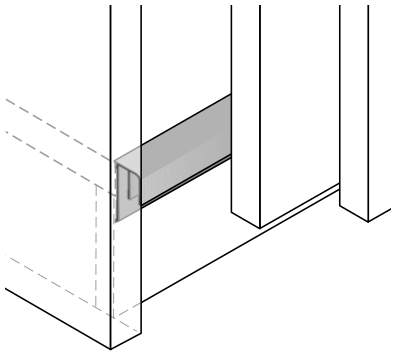

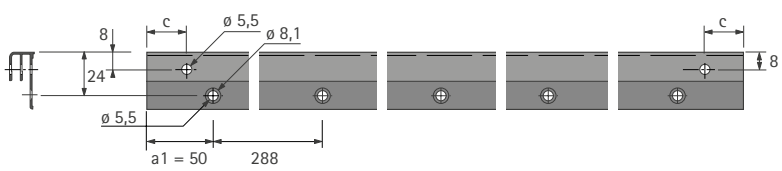

Упор ходового профиля



- Упор с функцией фиксации для вариантов без демпфирования
- Крепление винтом с шестигранной головкой M5 x 20 и шестигранной гайкой M5 с шайбой
- Пластмасса серого цвета

Количество для 2-х дверей	Количество для 3-х дверей	**Артикул**	Кол-во
2	2	**9 150 145**	1000 шт.

Опорная колодка



- Крепление с помощью винтов с потайными головками ø 3,5 x 16 мм
- Пластмасса серого цвета

Количество для 2-х дверей	Количество для 3-х дверей	**Артикул**	Кол-во
2	2	**9 118 201**	500 шт.

Средний стопор для передней двери



- Для передней двери
- Крепление винтом с потайной головкой ø 3,5 x 25 мм
- Пластмасса серого цвета

Количество для 3-х дверей	**Артикул**	Кол-во
1	**1 078 311**	500 шт.

Упор, направляющий профиль перед нижней панелью STB 15



- Крепление винтами для дерева с плоскоконической головкой ø 4,5 x 25 мм
- Пластмасса серого цвета

Количество для 2-х дверей	Количество для 3-х дверей	**Артикул**	Кол-во
2	2	**9 112 511**	1000 шт.

Крепление ходовых и направляющих элементов



- Винт прямого крепления DBS ø 6,3 x 14 мм
- Для крепления ходовых и направляющих элементов (монтажные планки)

Количество для 2-х дверей	Количество для 3-х дверей	**Артикул**	Кол-во
28	42	**1 005 568**	1/1000 шт.

Крепление упора для ходового профиля



- Винт с шестигранной головкой M5 x 20
- Шестигранная гайка M5 с шайбой
- Для крепления упоров в ходовом профиле

Вариант	Количество для 2-х дверей	Количество для 3-х дверей	**Артикул**	Кол-во
Винт	2	2	**9 153 060**	1000 шт.
Гайка	2	2	**3 133 245**	1/1000 шт.

Крепление опорной колодки



- Винт с потайной головкой ø 3,5 x 16 мм
- Для крепления опорной колодки на корпусе
- Оцинкованная сталь

Количество для 2-х дверей	Количество для 3-х дверей	**Артикул**	Кол-во
4	4	**1 990 022**	1000 шт.

Крепление междверного упора



- Винт с потайной головкой ø 3,5 x 25 мм
- Для крепления междверного упора в ходовом профиле
- Оцинкованная сталь

Количество для 3-х дверей	**Артикул**	Кол-во
2	**1 993 557**	1000 шт.

Крепление упора в направляющем профиле перед нижней панелью STB 15



- Винт для дерева с плоскоконической головкой ø 4,5 x 25 мм

Количество для 2-х дверей	Количество для 3-х дверей	**Артикул**	Кол-во
2	2	**1 997 315**	1000 шт.

Монтажные размеры 2х-дверного шкафа, смещение двери 80 мм, с демпфером под профилем

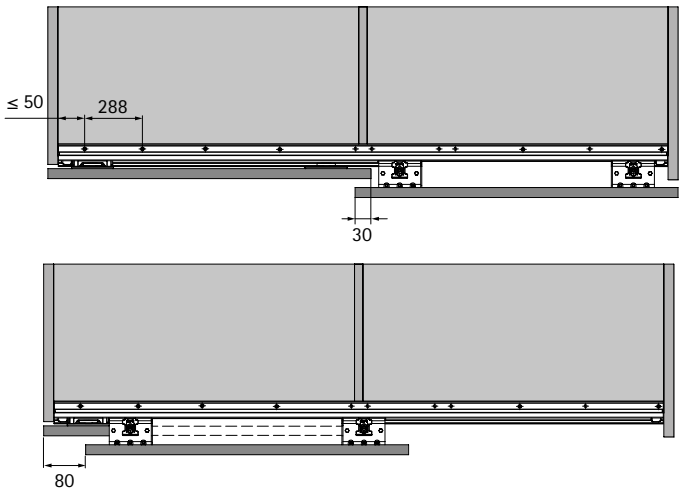

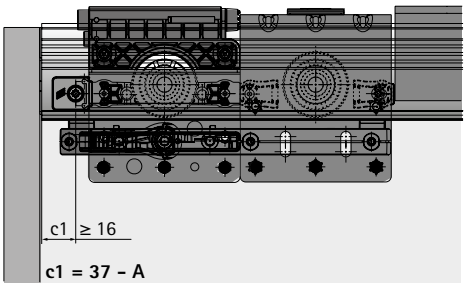

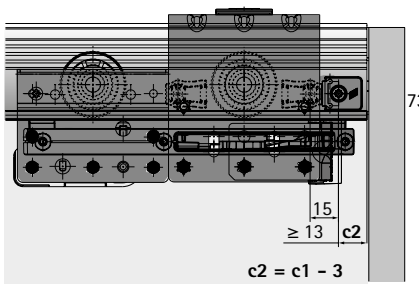

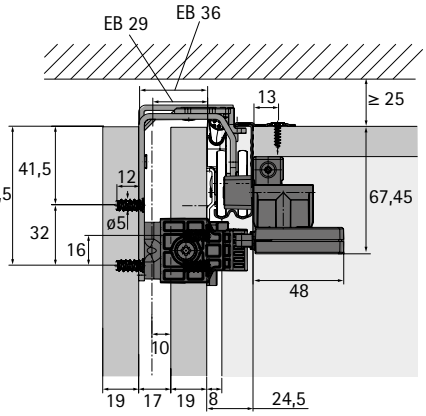

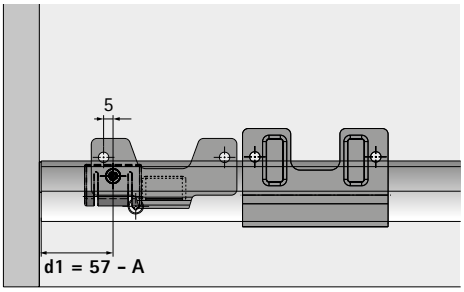

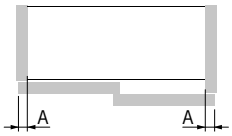

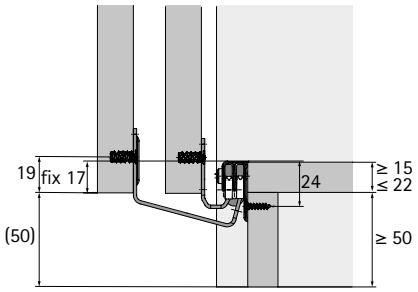

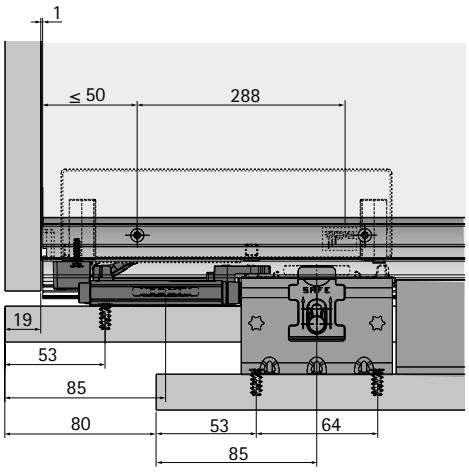

Монтажные размеры 3х-дверного шкафа, смещение двери 80 мм, с демпфером под профилем

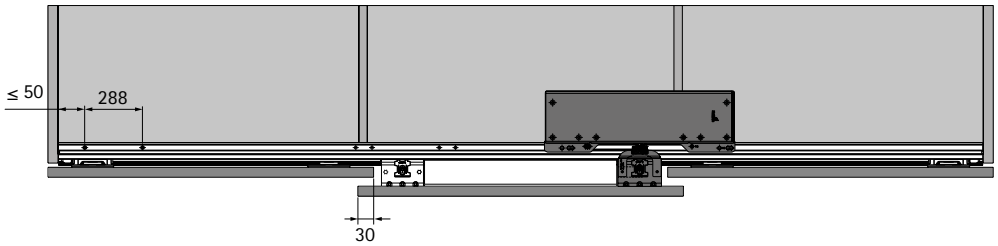

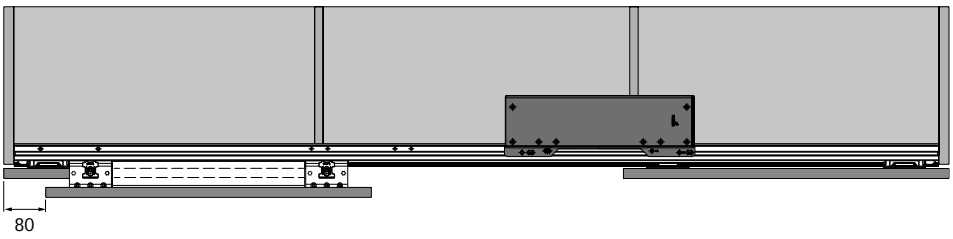

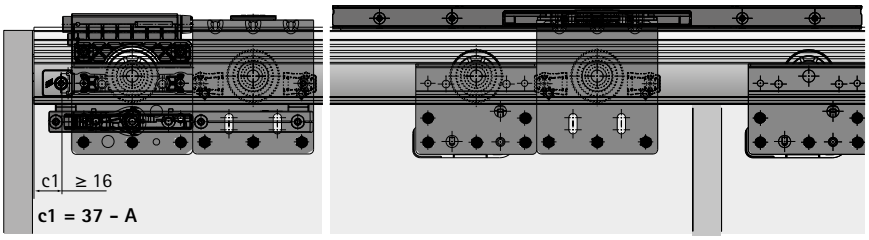

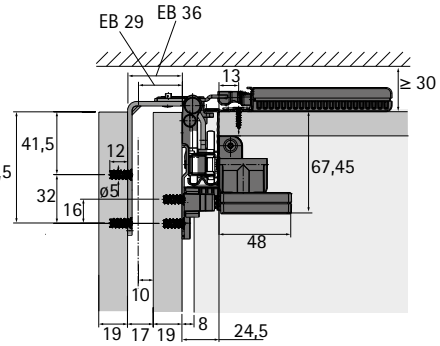

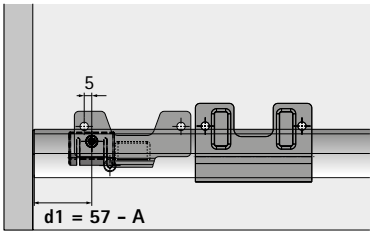



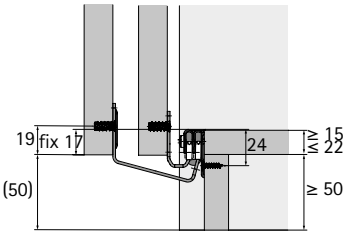

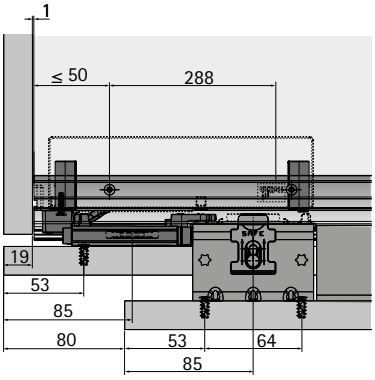

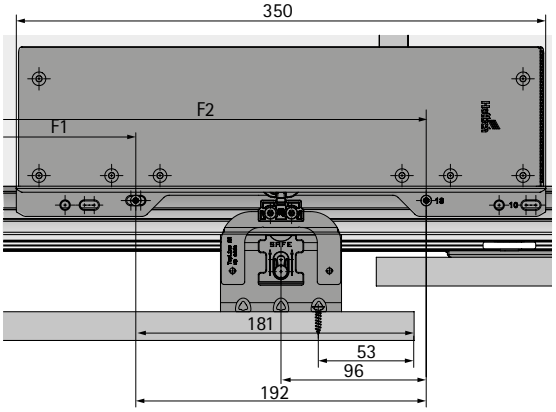

i

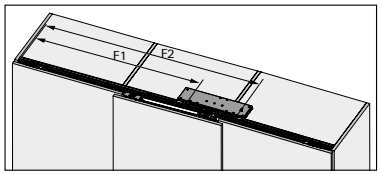

$$F1 = \frac{\text{Длина профиля}}{2} + \frac{\text{Ширина средней двери}}{2} - 181$$

F2 = F1 + 192

Монтажные размеры 2х-дверного шкафа, смещение двери 80 мм, без демпфера

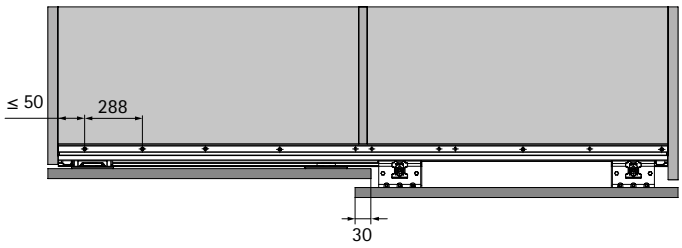

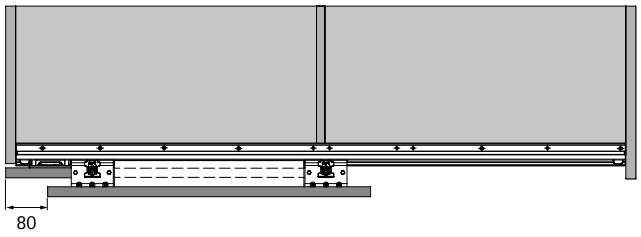

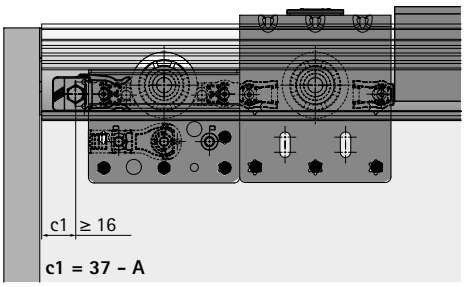

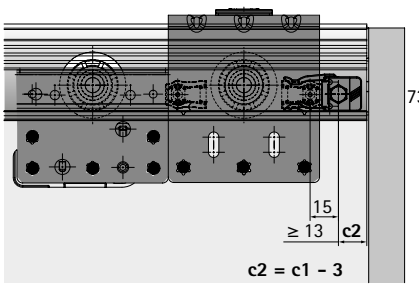

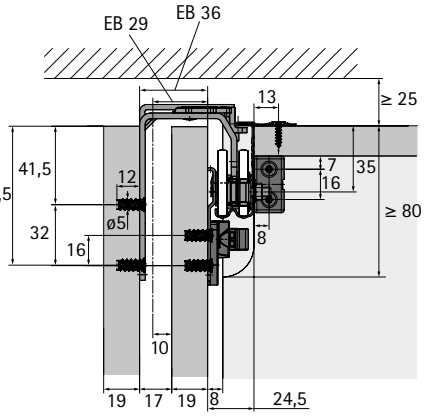

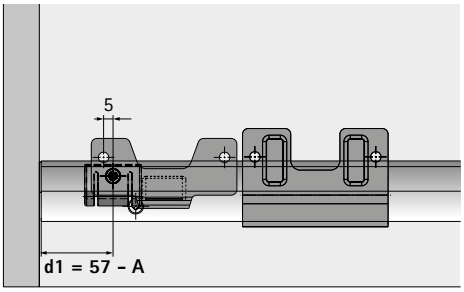

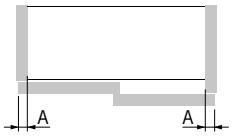

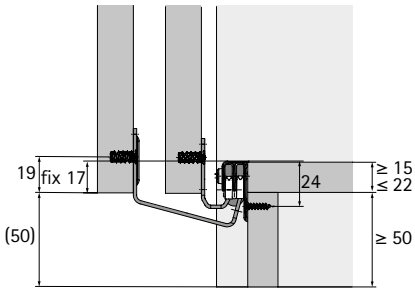

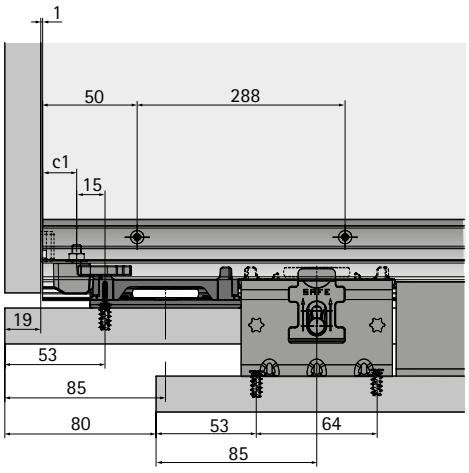

Монтажные размеры 3х-дверного шкафа, смещение двери 80 мм, без демпфера

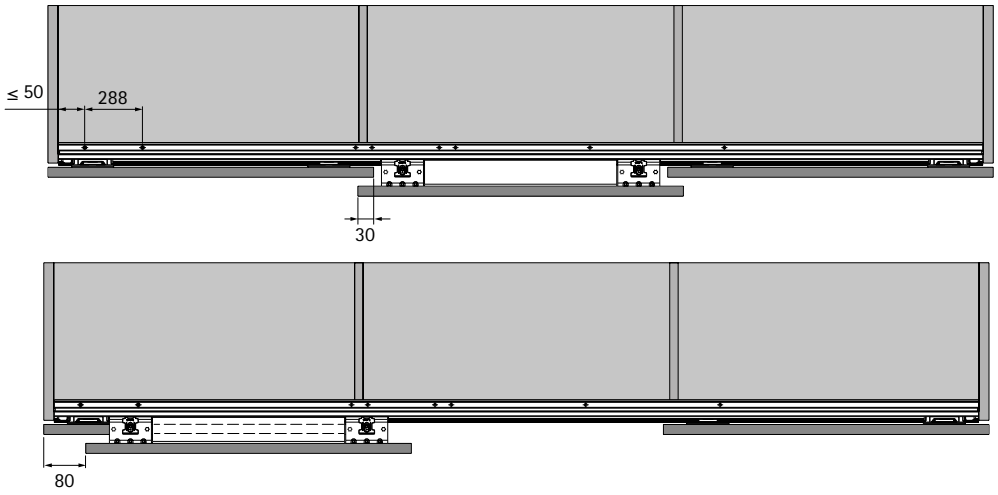

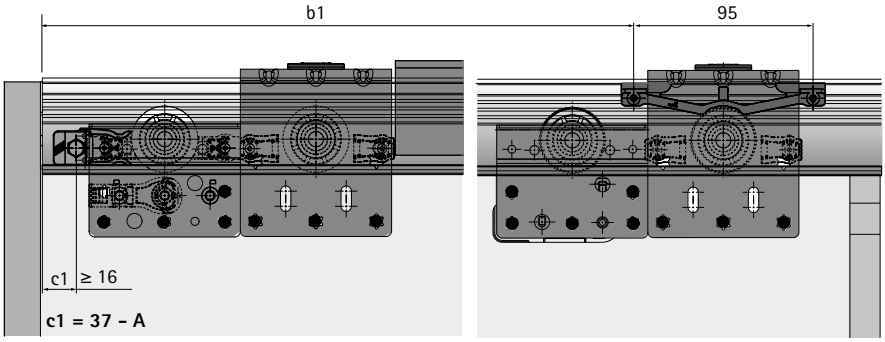

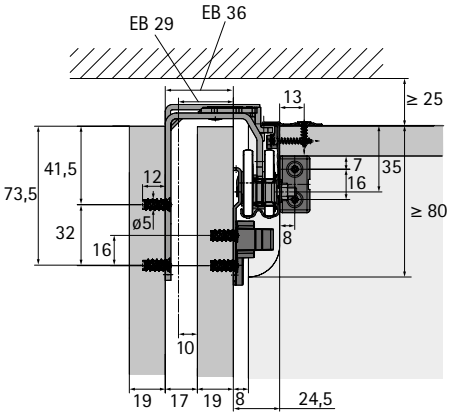

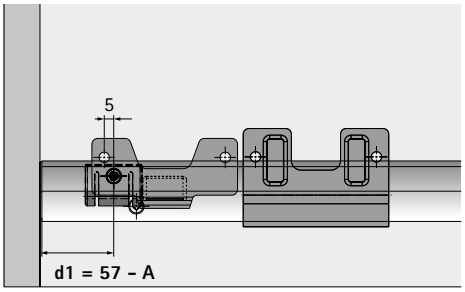

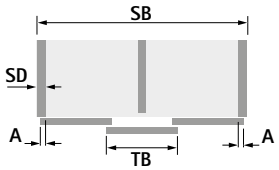

b1 = (SB/2) + (TB/2) – SD – 133,5

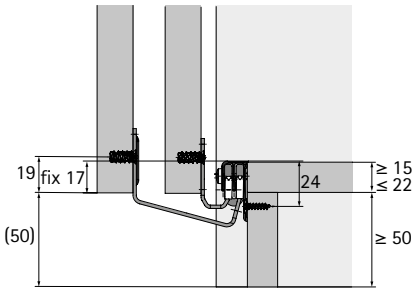

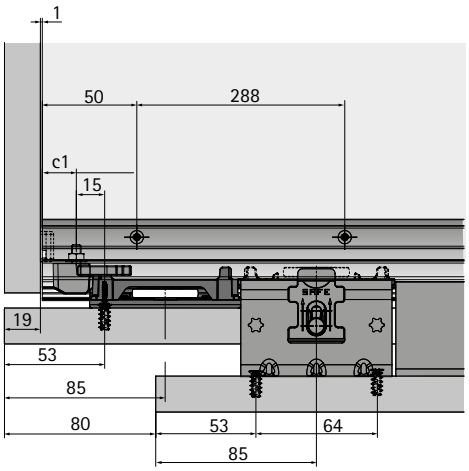

Монтажные размеры опорной колодки

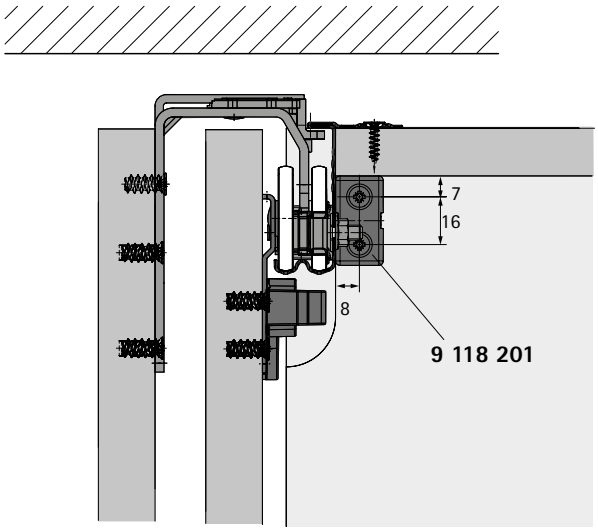

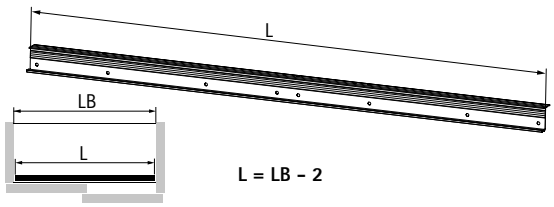

Обзор элементов монтажа для 2х-дверного исполнения

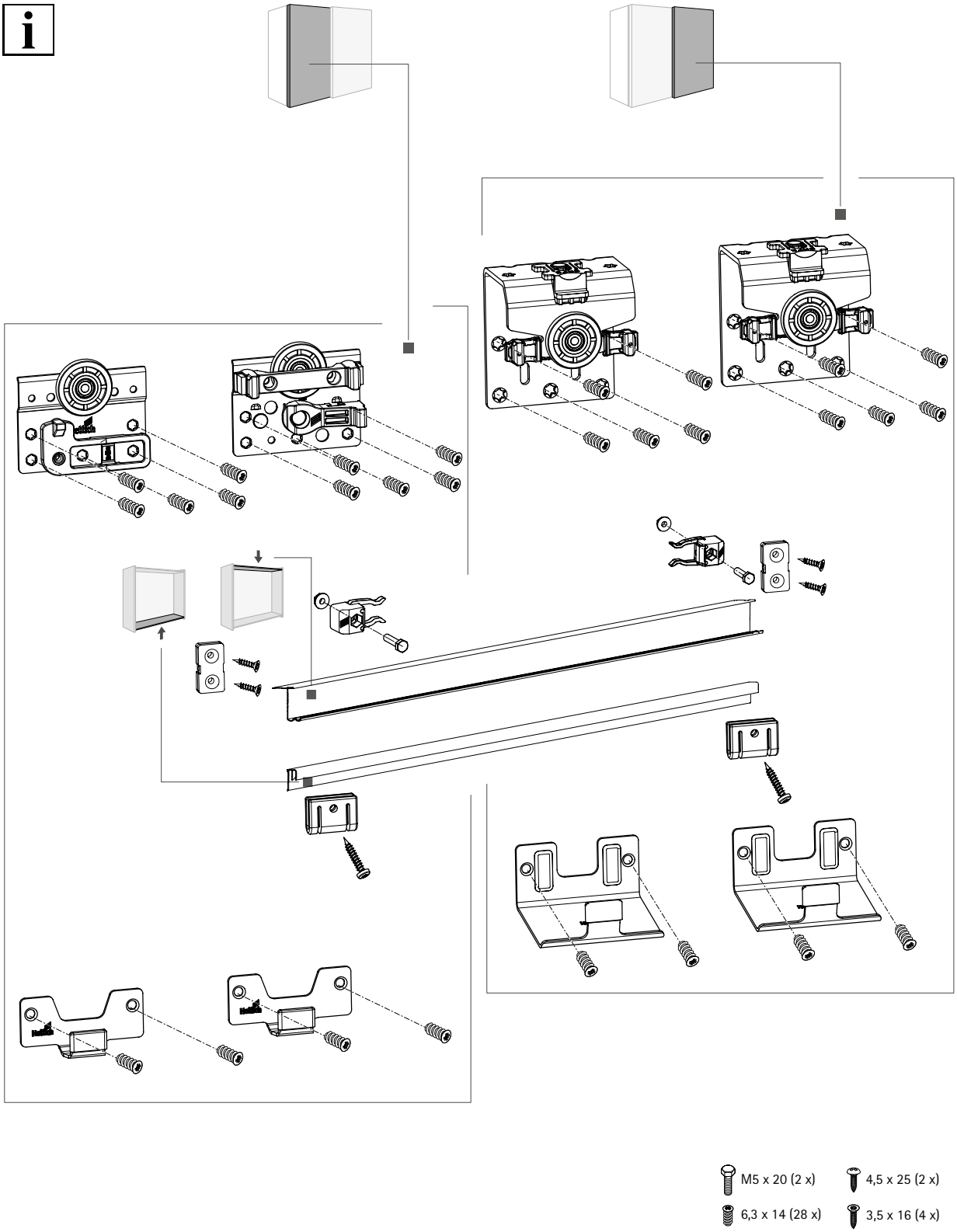

Обзор элементов монтажа для 3х-дверного исполнения

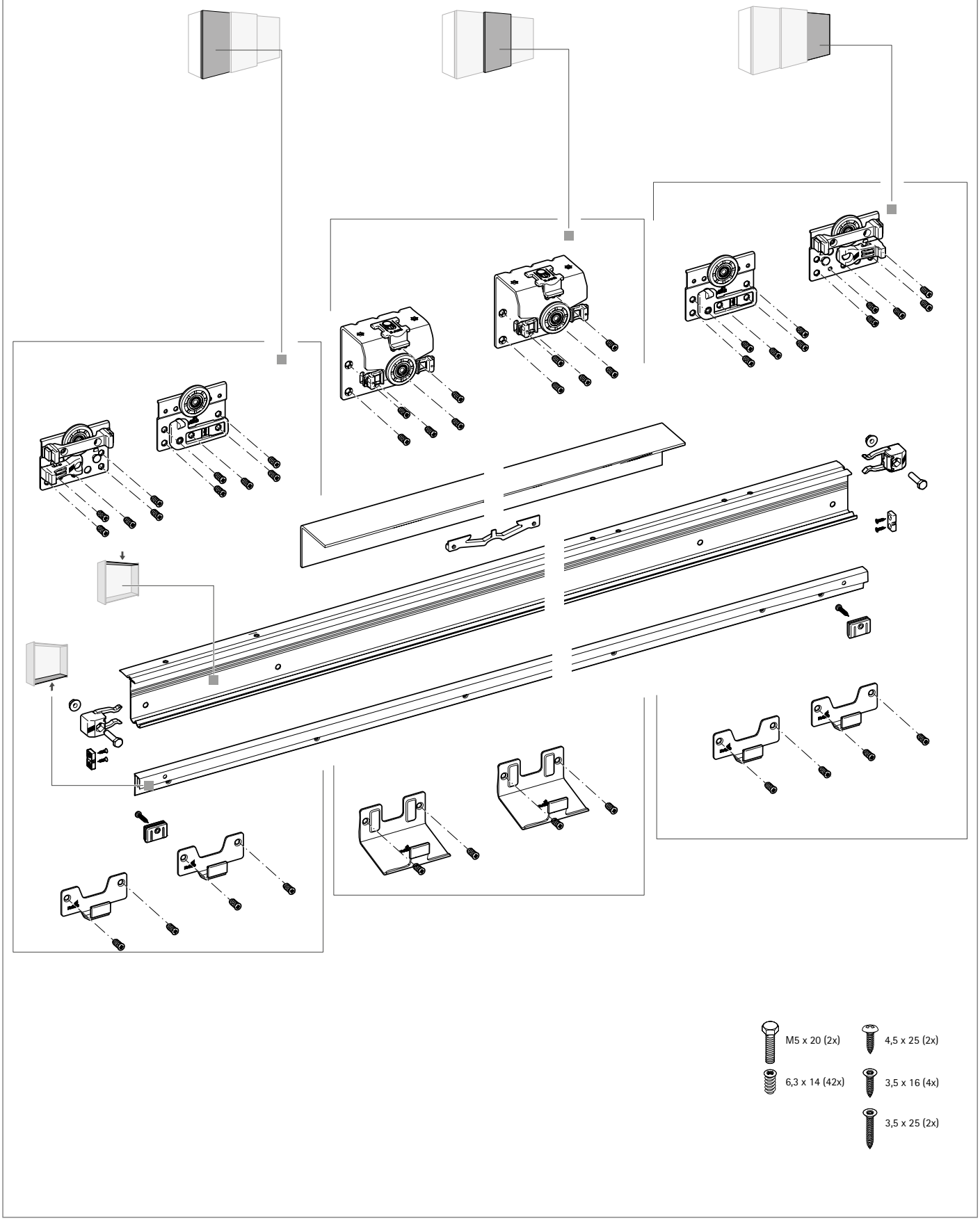

Карта сверления

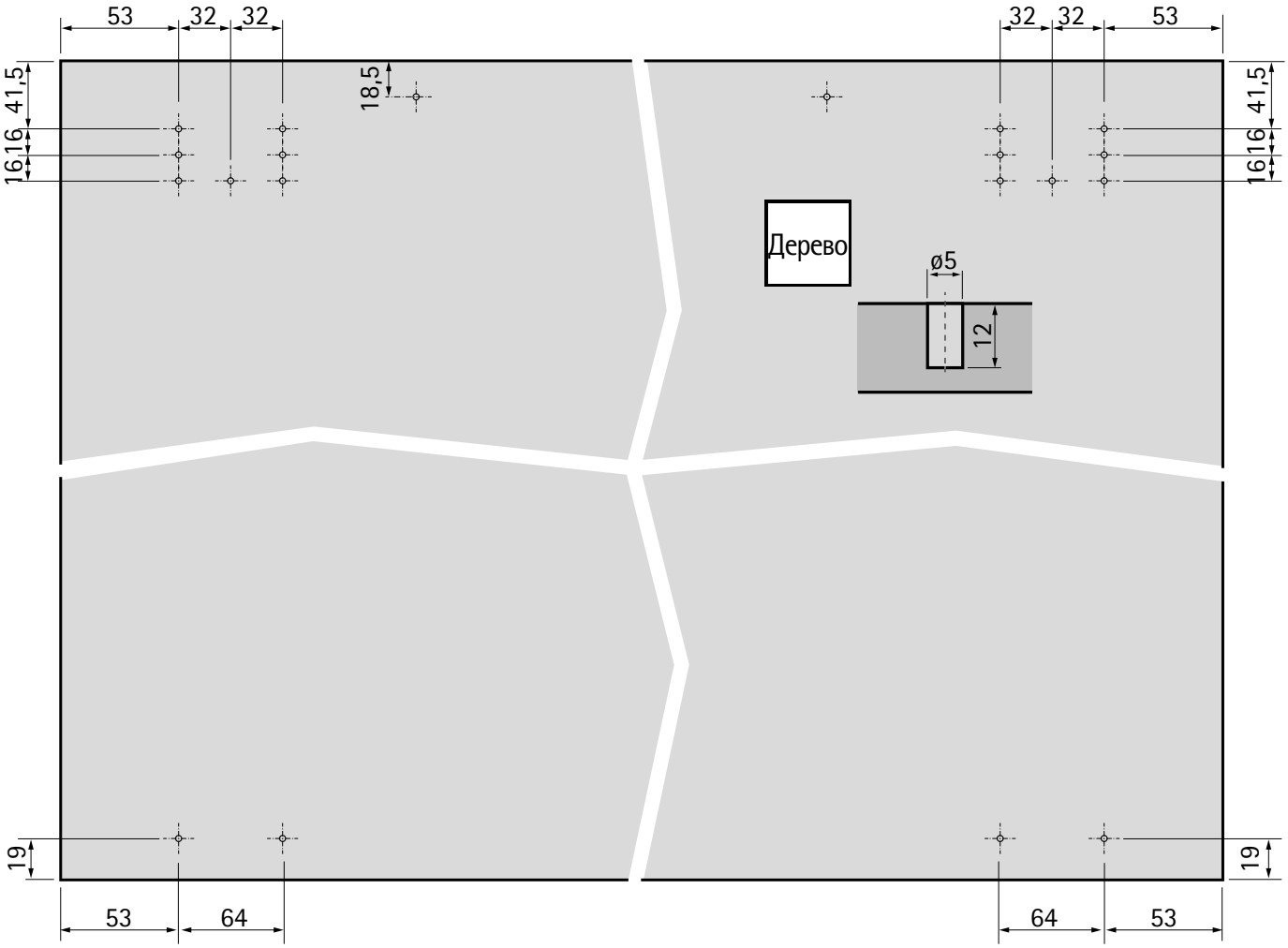

Краткое описание монтажа с нижней направляющей системой STB 15

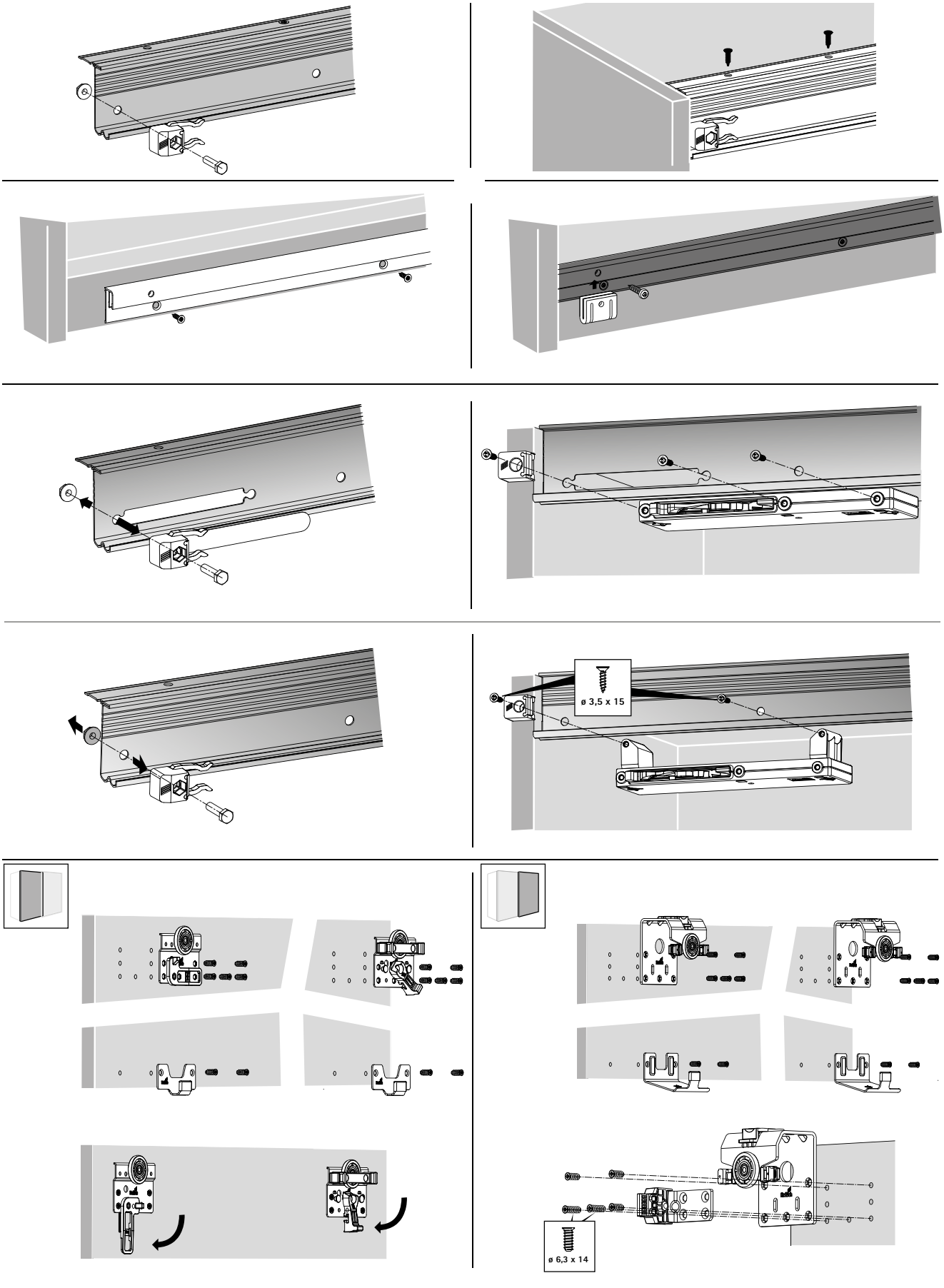

Краткое описание монтажа с нижней направляющей системой STB 15

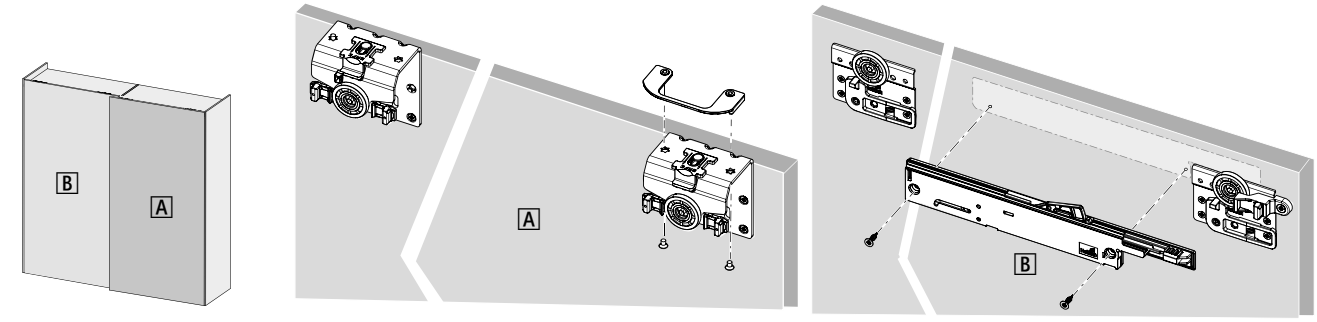

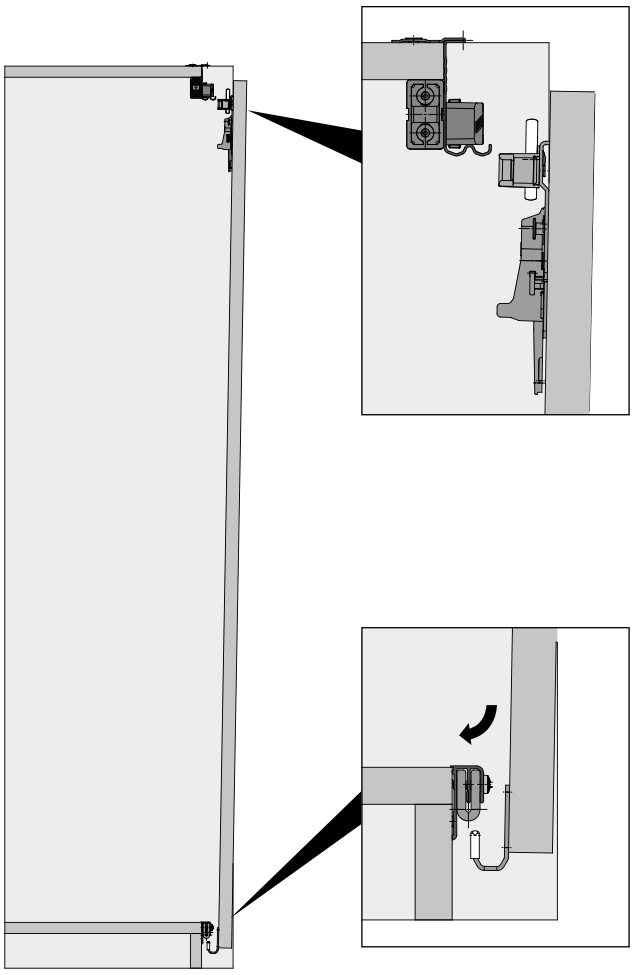

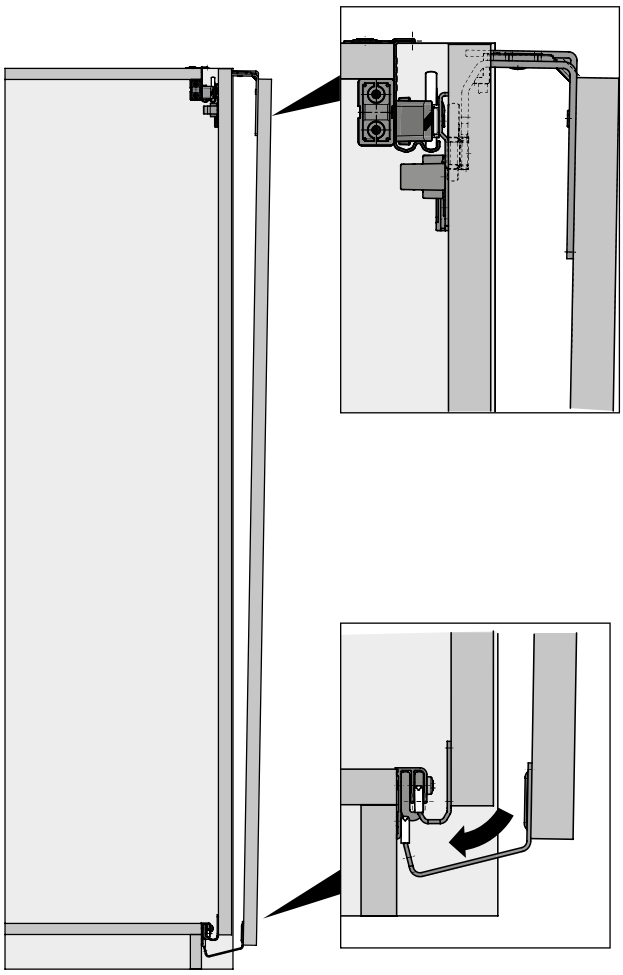

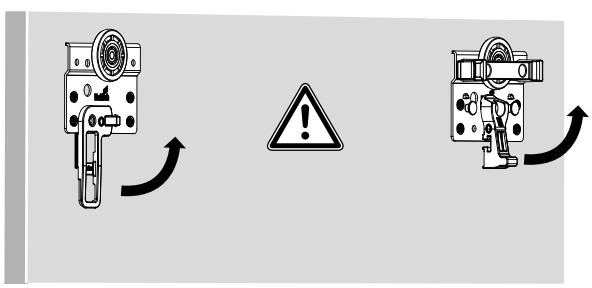

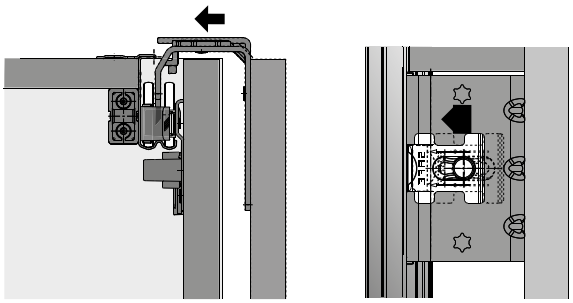



Простое решение для раздвижных дверей.
Элегантный дизайн для маленьких шкафов с дверями весом до 35 кг не проблема с системой для раздвижных дверей TopLine M. Фурнитуру TopLine M можно устанавливать на стандартные корпуса шкафов, изготовленные для навески распашных дверей на петлях. Идеальное решение для перевода производства с распашных на современные раздвижные конструкции шкафов.



Легко и бесшумно:
с демпфером Silent System двери легко открываются и мягко закрываются.



Перемены в мгновение ока:
от поворотной двери к раздвижной, без изменения конструкции.



Полный доступ:
открывание дверей без ограничения хода для широких внутренних ящиков.



Свобода выбора:
нижний профиль может быть смонтирован как под нижней панелью, так и перед ней.

Техническая характеристика 1454 – 1455
- Техника вкратце
- Размеры дверей
- Silent System
- Принцип работы

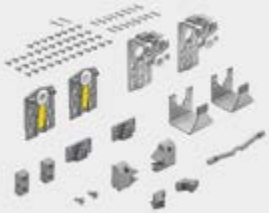

Компоненты системы 1456 – 1465

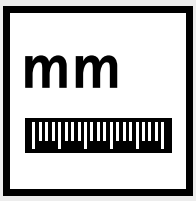

Монтажная схема 1466 – 1469



Монтаж 1470 – 1471



Принадлежности 1742 – 1756



Техническая информация
- Расчет веса двери 1758 – 1759
- Рекомендации по конструкции шкафов 1760 – 1762
- Критерии качества 1763



Дополнительная информация на сайте www.hettich.com/short/6711d0
- Инструкция по монтажу
- Данные CAD
- Видеоролик по монтажу

Техника вкратце

- Двухдорожечная система фурнитуры для раздвижных дверей с верхним ходовым элементом
- Накладная навеска дверей
- Для деревянных дверей
- Вес двери до 35 кг
- Высота двери до 2300 мм
- Ширина двери 500–1250 мм
- Толщина двери 15, 16, 18, 19 мм
- 2 варианта открывания: полное открывание без ограничения хода створок или открывание с ограничением хода (со смещением) при использовании ручек на фасаде
- Соответствует стандарту EN15706, уровень 2

Размеры и вес двери

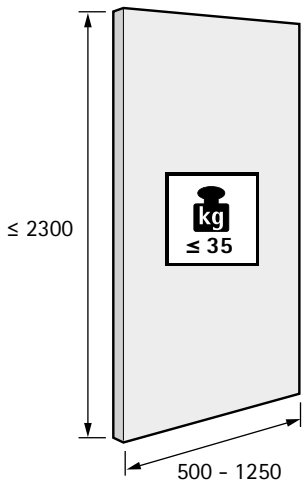

см. стр. 1758 - 1759

Материал двери

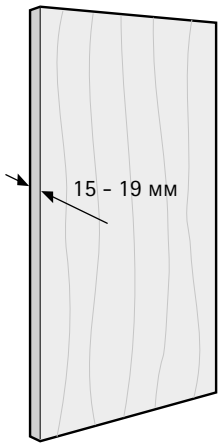

Количество и положение дверей

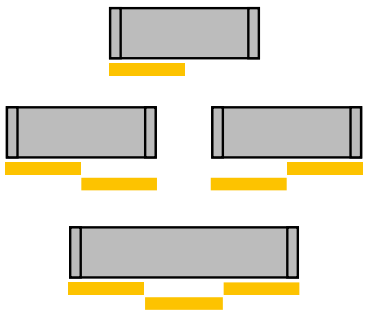

Демпфер Silent System

	1 дверь	2 двери	3 двери	
Демпфер для закрывания		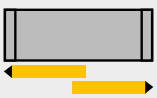		

Принцип работы / монтажная информация

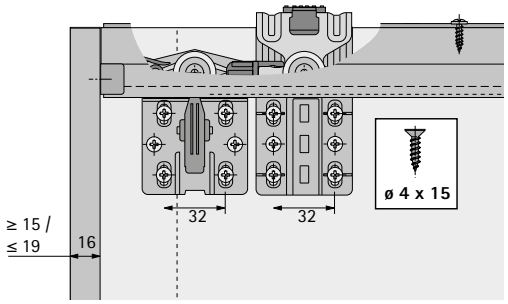

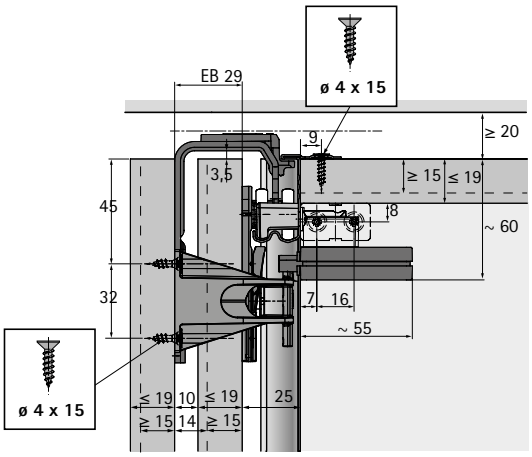

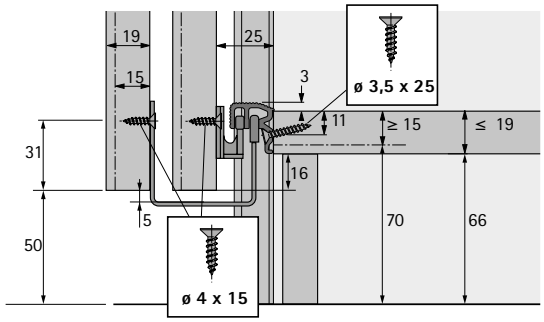

STB 16.1

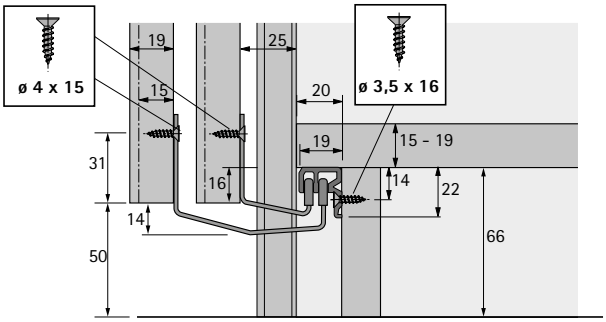

STB 16.2

Принцип работы / открывание без ограничения хода

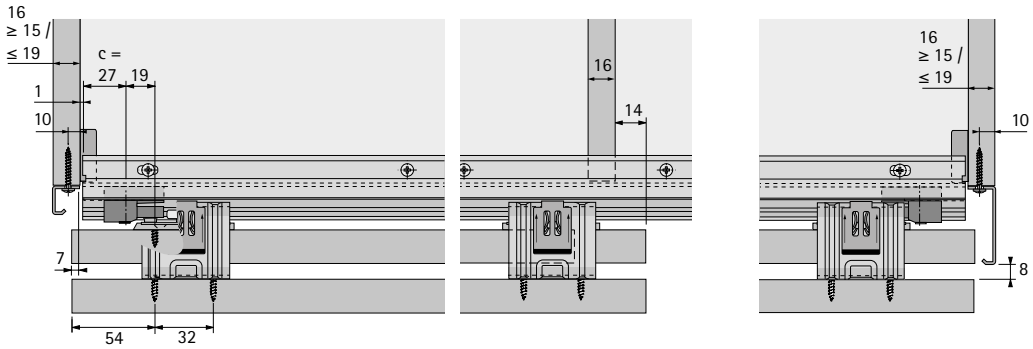

Принцип работы / открывание с ограничением хода

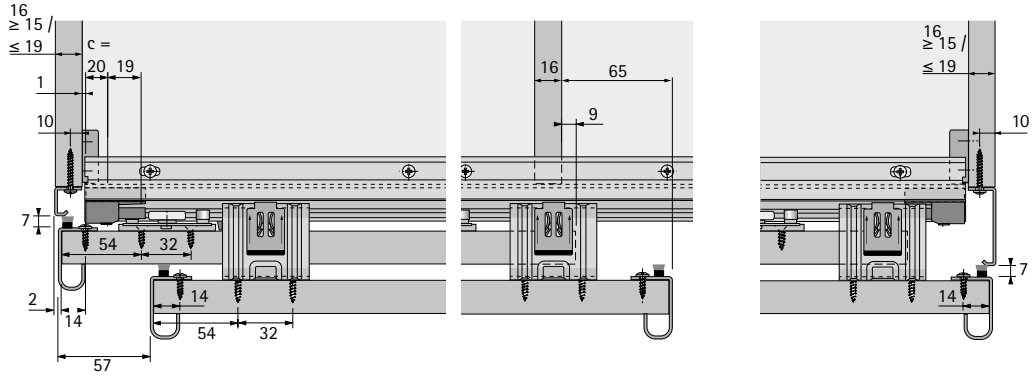

Комплект фурнитуры для направляющей системы перед нижней панелью STB 16.1

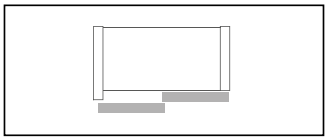
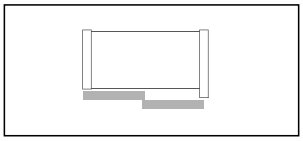
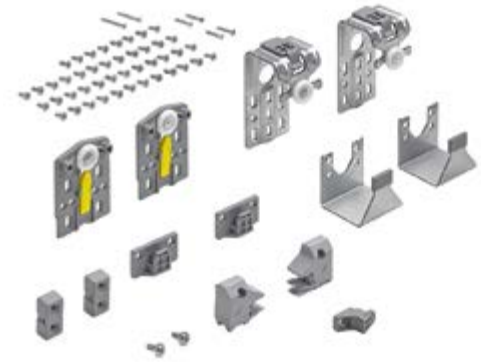

- Открывание с ограничением хода для вариантов с дверными ручками (смещение двери 58 мм)
- Открывание без ограничения хода для вариантов без ручек и при использовании внутренних ящиков (смещение двери 0 мм)
- Ходовые элементы со встроенной защитой от самопроизвольного демонтажа
- Все необходимые компоненты фурнитуры для 2-дверного шкафа в одной упаковке
- Для макс. толщины двери 19 мм (EB 29)

Состав комплекта:
- 2 ходовых элемента для одной передней двери
- 2 ходовых элемента для одной задней двери
- 2 направляющих элемента для одной передней двери
- 2 направляющих элемента для одной задней двери
- 2 опорные колодки для ходового профиля
- 2 упора для ходового профиля
- 1 междверный упор для открывания с ограничением хода
- Крепеж

Примечание:
- Профили заказываются отдельно

Вариант	**Артикул**	Кол-во
Стандарт	**9 133 612**	1 компл.

Комплект фурнитуры для направляющей системы под нижней панелью STB 16.2

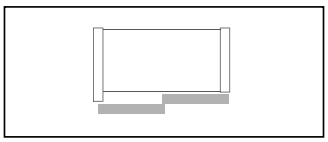
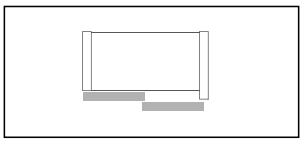
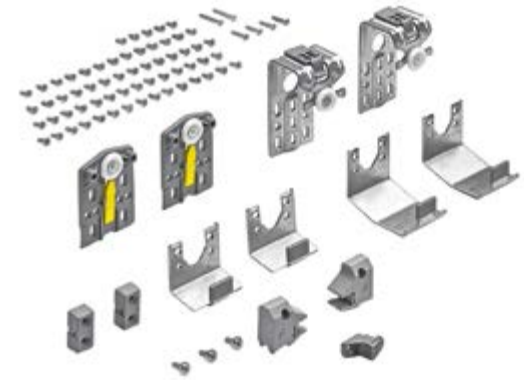

- Открывание с ограничением хода для вариантов с дверными ручками или ручками-профилями (смещение двери 58 мм)
- Открывание без ограничения хода для вариантов без ручек и при использовании внутренних ящиков (смещение двери 0 мм)
- Ходовые элементы со встроенной защитой от самопроизвольного демонтажа
- Все необходимые компоненты фурнитуры для 2-дверного шкафа в одной упаковке
- Для макс. толщины двери 19 мм (EB 29)

Состав комплекта:
- 2 ходовых элемента для одной передней двери
- 2 ходовых элемента для одной задней двери
- 2 направляющих элемента для одной передней двери
- 2 направляющих элемента для одной задней двери
- 2 опорные колодки для ходового профиля
- 2 упора для ходового профиля
- 1 междверный упор для открывания с ограничением хода
- Крепеж

Примечание:
- Профили заказываются отдельно

Вариант	**Артикул**	Кол-во
Стандарт	**9 133 641**	1 компл.

Комплект демпфера Silent System для закрывания

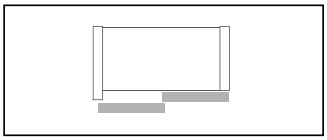

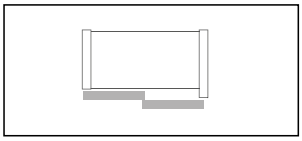



- Бесшумное и плавное закрывание раздвижных дверей
- Минимальное усилие для закрывания двери

Состав комплекта:
- 2 демпфера для закрывания
- 2 активатора
- 4 адаптера крепления
- 2 упора
- Крепеж

Примечание:
- Комплекты фурнитуры и профили заказываются отдельно
- Демпфер на закрывание используется только для открывания с ограничением хода

Артикул	Кол-во
9 144 901	1 компл.

Комплект фурнитуры для направляющей системы перед нижней панелью STB 16.1



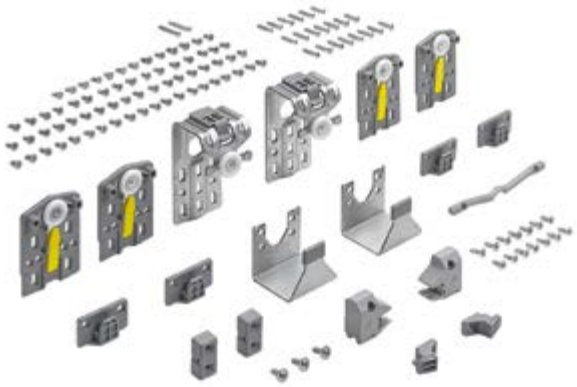

- Открывание с ограничением хода для вариантов с дверными ручками (смещение двери 58 мм)
- Открывание без ограничения хода для вариантов без ручек и при использовании внутренних ящиков (смещение двери 0 мм)
- Ходовые элементы со встроенной защитой от самопроизвольного демонтажа
- Все необходимые компоненты фурнитуры для 3-дверного шкафа в одной упаковке
- Для макс. толщины двери 19 мм (EB 29)

Состав комплекта:
- 2 ходовых элемента для одной передней двери
- 4 ходовых элемента для двух задних дверей
- 2 направляющих элемента для одной передней двери
- 4 направляющих элемента для двух задних дверей
- 2 опорные колодки для ходового профиля
- 2 упора для ходового профиля
- 1 междверный упор для открывания с ограничением хода
- Крепеж

Примечание:
- Профили заказываются отдельно

Вариант	**Артикул**	Кол-во
Стандарт	**9 129 577**	1 компл.

Комплект фурнитуры для направляющей системы под нижней панелью STB 16.2

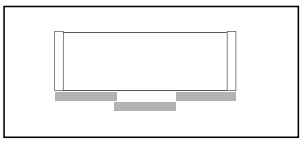

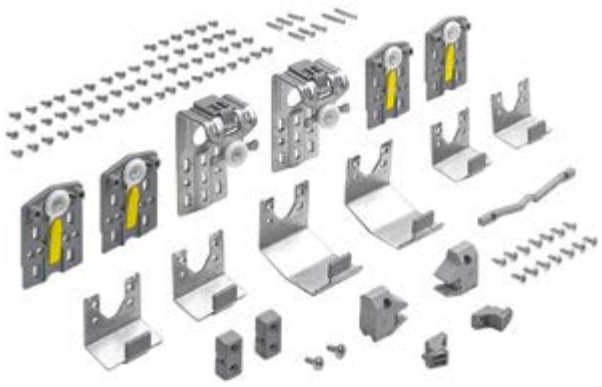

- Открывание с ограничением хода для вариантов с дверными ручками (смещение двери 58 мм)
- Открывание без ограничения хода для вариантов без ручек и при использовании внутренних ящиков (смещение двери 0 мм)
- Ходовые элементы со встроенной защитой от самопроизвольного демонтажа
- Все необходимые компоненты фурнитуры для 3-дверного шкафа в одной упаковке
- Для макс. толщины двери 19 мм (EB 29)

Состав комплекта:
- 2 ходовых элемента для одной передней двери
- 4 ходовых элемента для двух задних дверей
- 2 направляющих элемента для одной передней двери
- 4 направляющих элемента для двух задних дверей
- 2 опорные колодки для ходового профиля
- 2 упора для ходового профиля
- 1 междверный упор для открывания с ограничением хода
- Крепеж

Примечание:
- Профили заказываются отдельно

Вариант	**Артикул**	Кол-во
Стандарт	**9 133 642**	1 компл.

Комплект демпфера Silent System для закрывания





- Бесшумное и плавное закрывание раздвижных дверей
- Минимальное усилие для закрывания двери

Состав комплекта:
- 2 демпфера для закрывания
- 2 активатора
- 4 адаптера крепления
- 2 упора
- Крепеж

Примечание:
- Комплекты фурнитуры и профили заказываются отдельно
- Демпфер на закрывание используется только для открывания с ограничением хода
- 3-дверный шкаф: демпфер на закрывание для задних дверей

Артикул	Кол-во
9 144 902	1 компл.

Ходовой элемент для передней двери



- Пластиковые ходовые ролики
- Активируемое без инструмента предохраняющее устройство для защиты от самопроизвольного демонтажа
- С регулировкой по высоте за счет шлицевых отверстий
- Для макс. толщины двери 19 мм (EB 29)
- Оцинкованная сталь

Примечание:
- Ходовые профили, направляющие элементы, направляющие профили и принадлежности заказываются отдельно

Количество для 2-дверного варианта	Количество для 3-дверного варианта	**Артикул**	Кол-во
2	2	**9 105 096**	100 шт.

Ходовой элемент для задней двери



- Пластиковые ходовые ролики
- Активируемое без инструмента предохраняющее устройство для защиты от самопроизвольного демонтажа
- С регулировкой по высоте за счет шлицевых отверстий
- Пластмасса серого цвета

Примечание:
- Ходовые профили, направляющие элементы, направляющие профили и принадлежности заказываются отдельно

Количество для 2-дверного варианта	Количество для 3-дверного варианта	**Артикул**	Кол-во
2	4	**9 105 097**	200 шт.

Ходовой профиль



- Стандартная длина с отверстиями для крепления

Примечание:
- Нарезка в размер под заказ
- Перфорация под заказ

Материал	Поверхность	Длина в мм	**Артикул**	Кол-во
сталь	оцинкованная	Индивидуально	**LA 10160**	100 шт.
сталь	с серебристым покрытием	Индивидуально	**LA 10160**	100 шт.
сталь	с серебристым покрытием	2100	**9 138 053**	1 шт.
сталь	с серебристым покрытием	3100	**9 138 055**	1 шт.
Алюминий	анодированный, серебристый	2000	**9 117 425**	1 шт.
Алюминий	анодированный, серебристый	3000	**9 117 426**	1 шт.

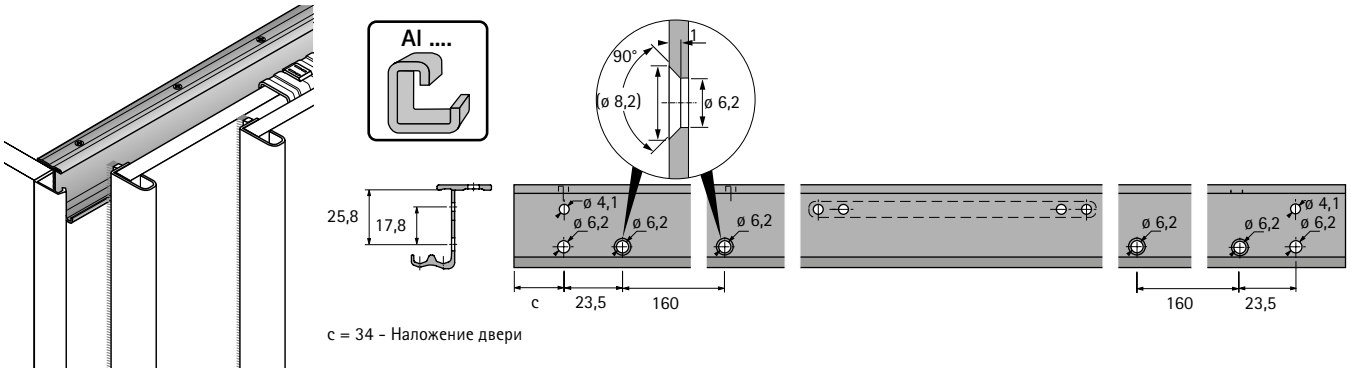

c = 34 - Наложение двери

Направляющий элемент для передней двери STB 16.1



- Система направляющих перед нижней панелью STB 16.1
- Оцинкованная сталь
- Ползунок, пластик серого цвета

Количество для 2-дверного варианта	Количество для 3-дверного варианта	**Артикул**	Кол-во
2	2	**9 105 098**	50 шт.

Направляющий элемент для задней двери STB 16.1



- Система направляющих перед нижней панелью STB 16.1
- Оцинкованная сталь
- Ползунок, пластик серого цвета

Количество для 2-дверного варианта	Количество для 3-дверного варианта	**Артикул**	Кол-во
2	4	**9 105 350**	200 шт.

Направляющий профиль STB 16.1



- Система направляющих перед нижней панелью STB 16.1
- Стандартная длина с отверстиями для крепления
- Пластмасса серого цвета

Примечание:
- Нарезка в размер и перфорация под заказ

Длина в мм	**Артикул**	Кол-во
Индивидуально	**LA 10165**	100 шт.
2100	**9 131 834**	1 шт.
3100	**9 131 837**	1 шт.

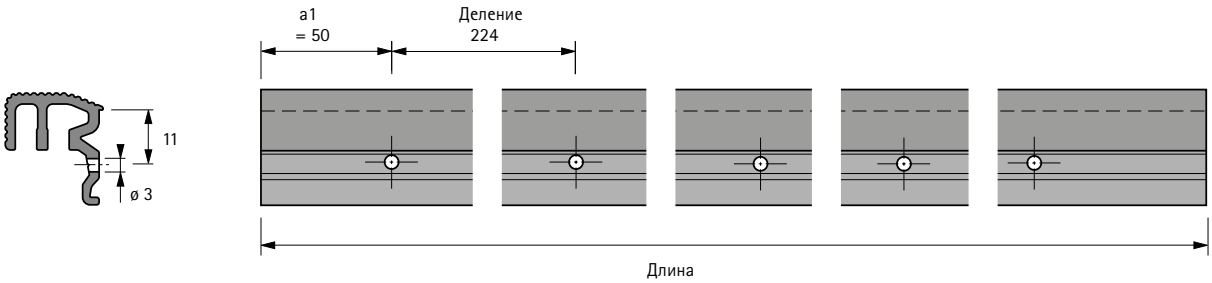

Направляющий элемент для передней двери STB 16.2



- Система направляющих под нижней панелью STB 16.2
- Оцинкованная сталь
- Ползунок, пластик серого цвета

Артикул	Кол-во
9 105 337	100 шт.

Направляющий элемент для задней двери STB 16.2



- Система направляющих под нижней панелью STB 16.2
- Оцинкованная сталь
- Ползунок, пластик серого цвета

Количество для 2-дверного варианта	Количество для 3-дверного варианта	**Артикул**	Кол-во
2	4	**9 105 099**	100 шт.

Направляющий профиль STB 16.2



- Система направляющих под нижней панелью STB 16.2
- Стандартная длина с отверстиями для крепления
- Пластмасса серого цвета

Примечание:
- Нарезка в размер и перфорация под заказ

Длина в мм	**Артикул**	Кол-во
Индивидуально	**LA 10166**	100 шт.
2100	**9 131 831**	1 шт.
3100	**9 131 833**	1 шт.

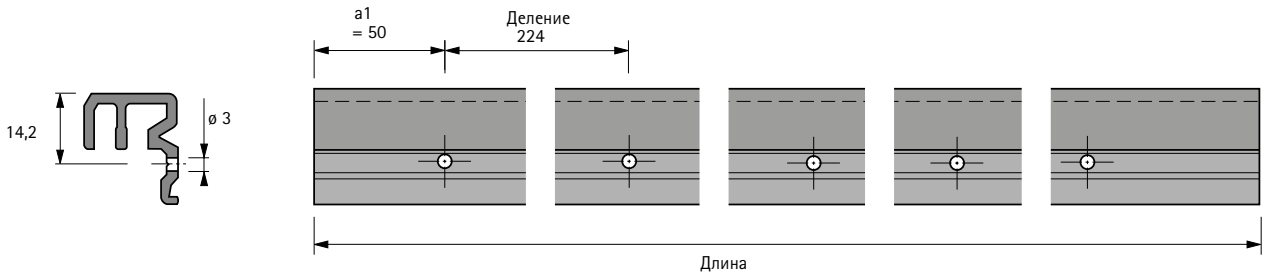

Упор ходового профиля



- Крепление специальным винтом ø 4 x 14 мм и винтом с потайной головкой ø 3,5 x 35 мм
- Пластмасса серого цвета

Примечание:
- Для каждого варианта шкафа использовать один упор в левом исполнении и один в правом

Вариант	**Артикул**	Кол-во
Слева	**9 155 053**	500 шт.
Справа	**9 155 055**	500 шт.

Крепление упора для ходового профиля



- Специальный винт ø 4 x 14 мм для крепления упора в ходовом профиле
- Оцинкованная сталь

Примечание:
- Упоры дополнительно закрепить винтом с потайной головкой ø 3,5 x 35 мм

Количество для 2-дверного варианта	Количество для 3-дверного варианта	**Артикул**	Кол-во
2	2	**9 105 577**	1000 шт.

Крепление упора для ходового профиля



- Винт с потайной головкой ø 3,5 x 35 мм для дополнительного крепления упора в верхней панели
- Оцинкованная сталь

Примечание:
- Упоры следует дополнительно закрепить с помощью специальных винтов ø 4 x 14 мм

Количество для 2-дверного варианта	Количество для 3-дверного варианта	**Артикул**	Кол-во
2	2	**1 990 037**	1000 шт.

Опорная колодка



- Крепление винтом с потайной головкой ø 3,5 мм
- Пластмасса серого цвета

Количество для 2-дверного варианта	Количество для 3-дверного варианта	**Артикул**	Кол-во
2	2	**9 021 208**	1000 шт.

Междверный упор



- Для исполнений с ручками или ручками-профилями
- Для создания смещения двери на 58 мм
- Крепление винтом с потайной головкой ø 4 x 15 мм
- Пластмасса серого цвета

Количество для 2-дверного варианта	Количество для 3-дверного варианта	**Артикул**	Кол-во
1	2	**9 105 356**	1000 шт.

Междверный упор



- Для передней двери 3-дверного шкафа
- Крепление винтом с потайной головкой ø 3,5 x 25 мм
- Пластмасса серого цвета

Количество для 3-дверного варианта	**Артикул**	Кол-во
1	**9 127 012**	1000 шт.

Монтажная информация / открывание с ограничением хода

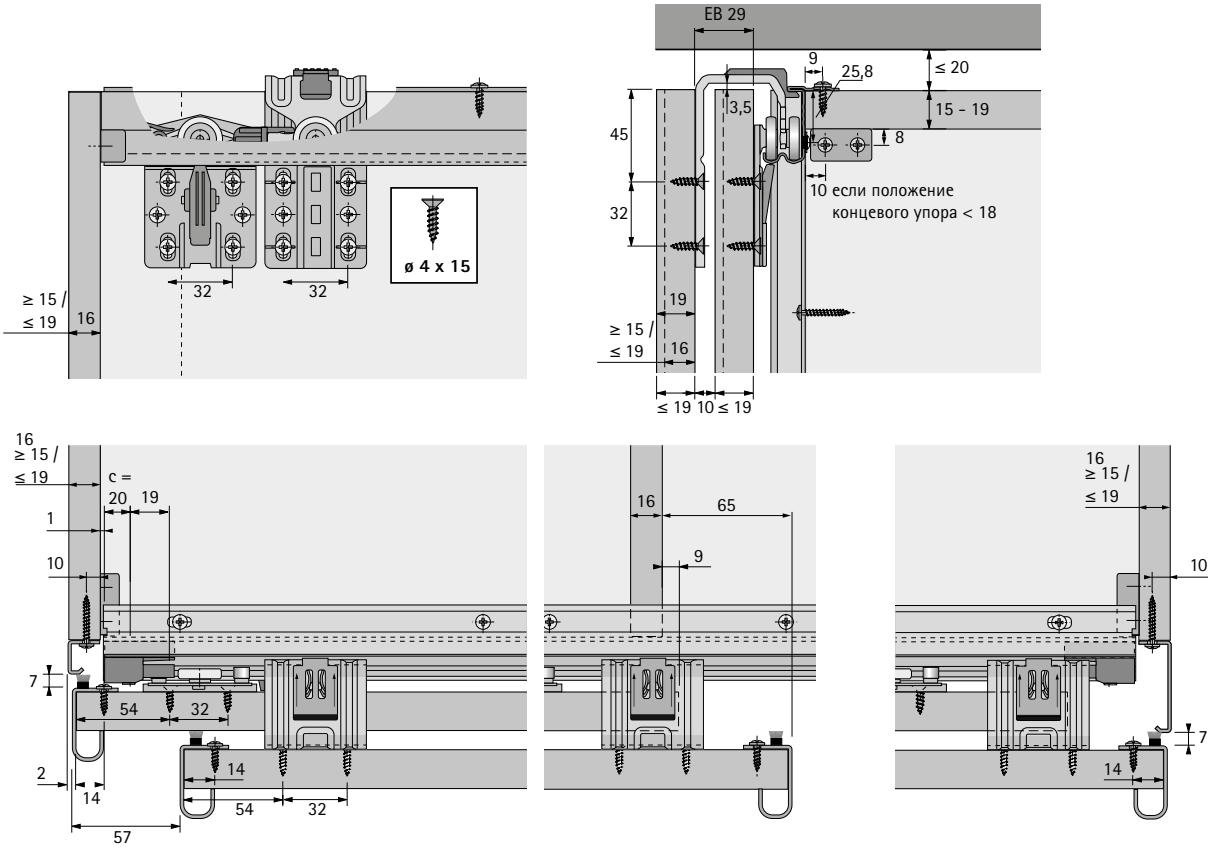

Монтажная информация / открывание без ограничения хода

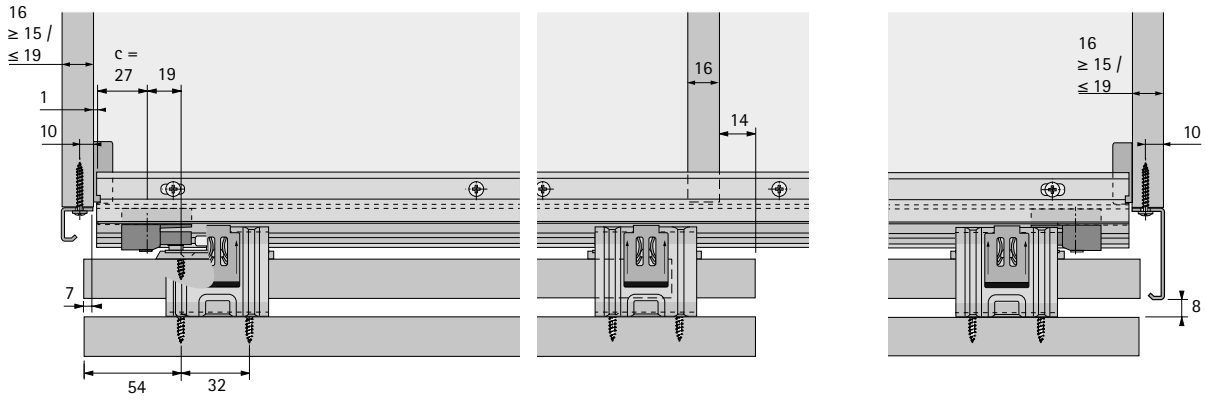

c = 34 - наложение двери

Монтажная информация, направляющая система STB 16.1

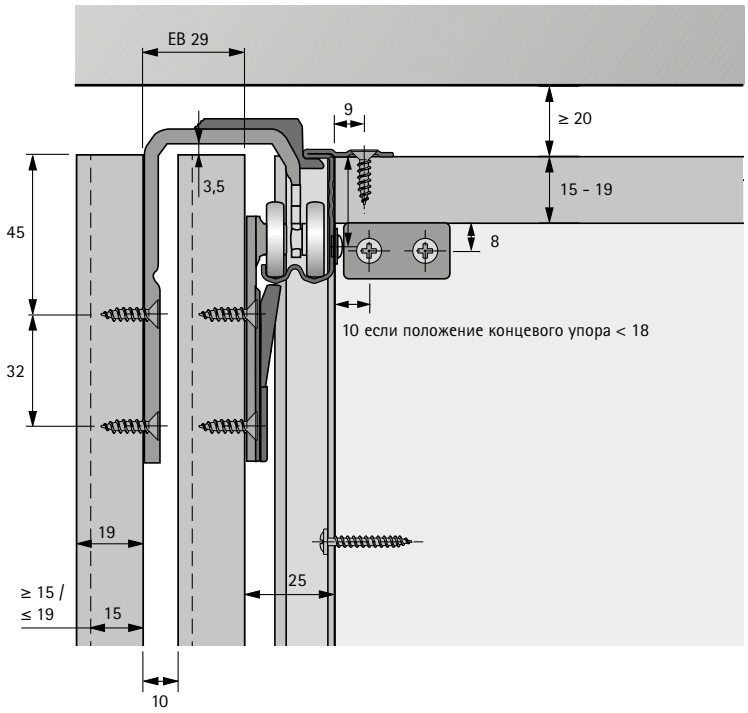

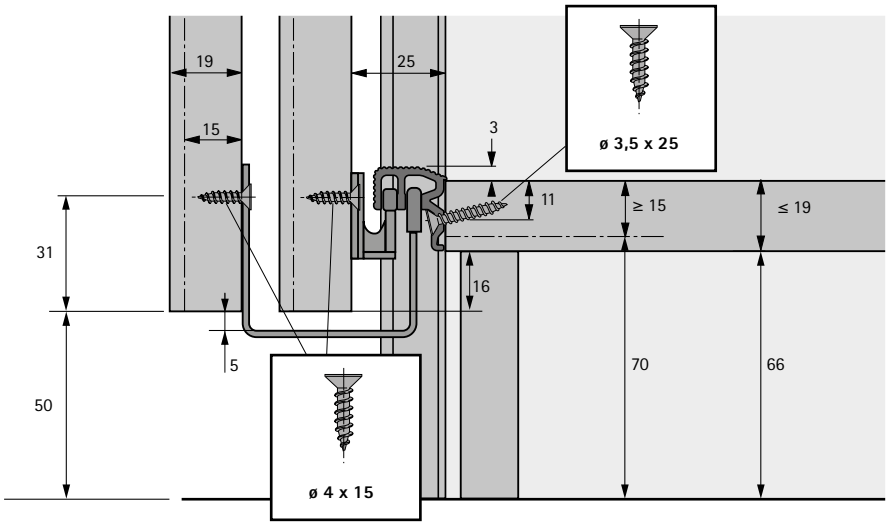

Монтажная информация, направляющая система STB 16.2

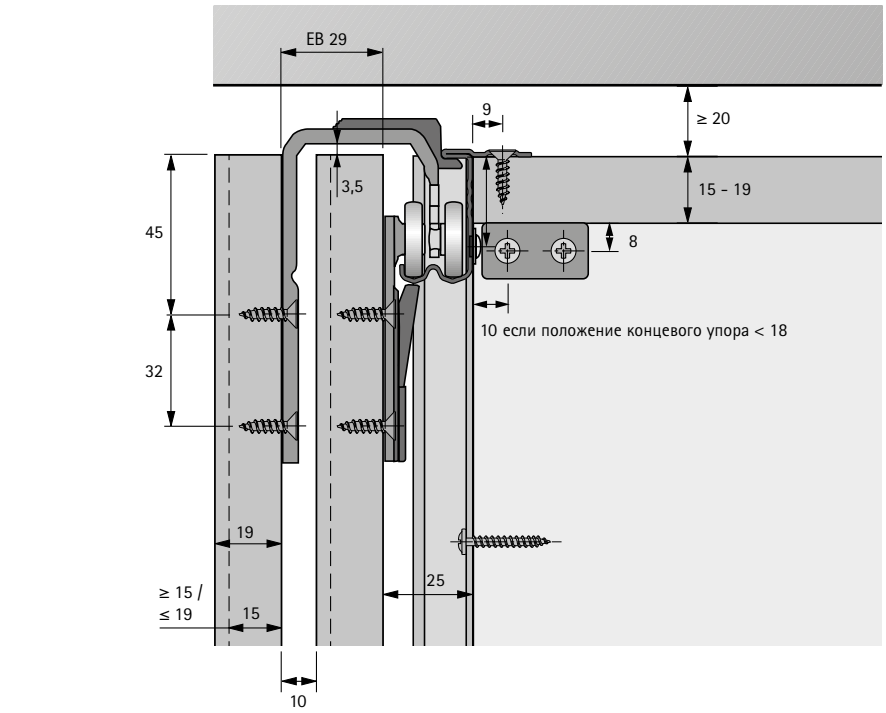

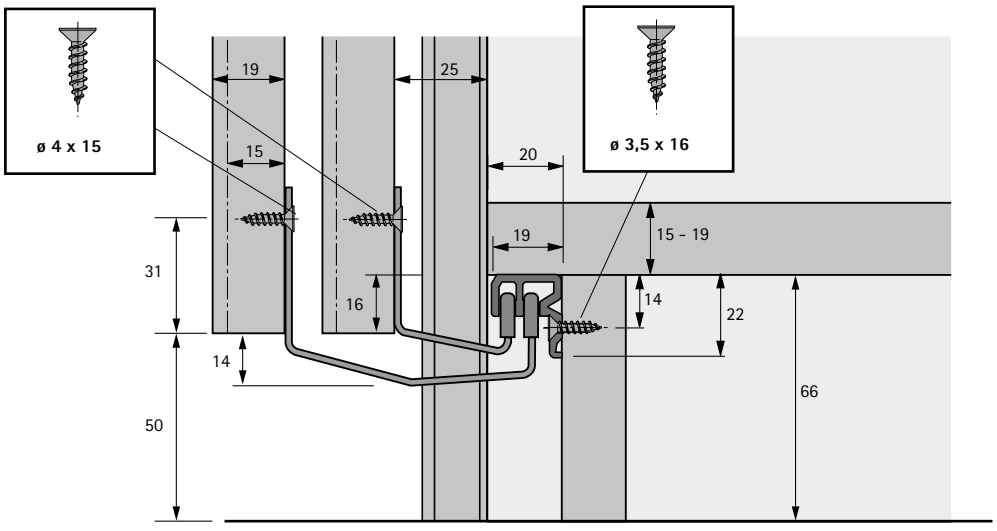

Монтажная информация, демпфер Silent System для закрывания

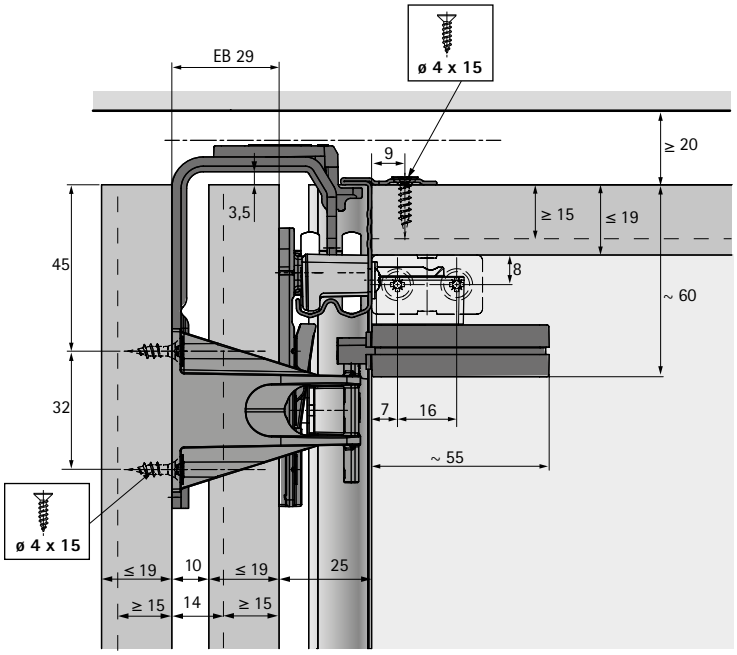

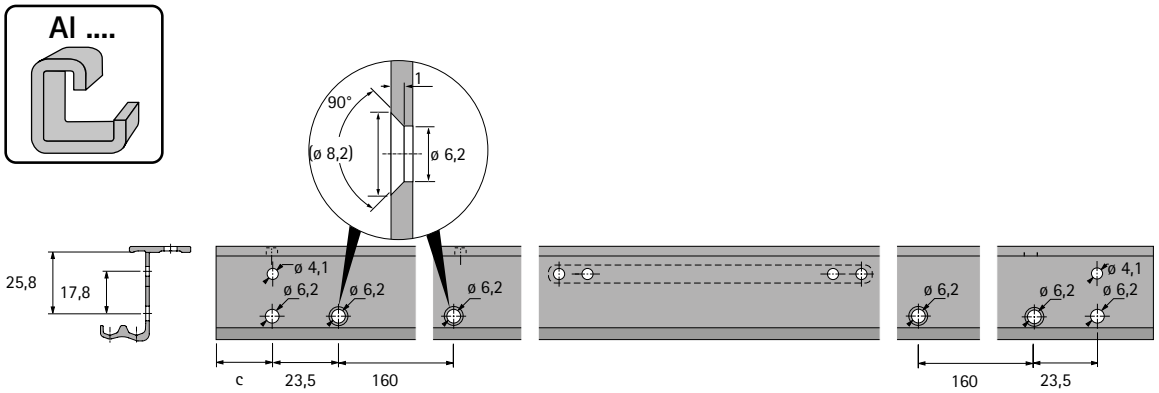

c = 34 - наложение двери

Краткое описание монтажа

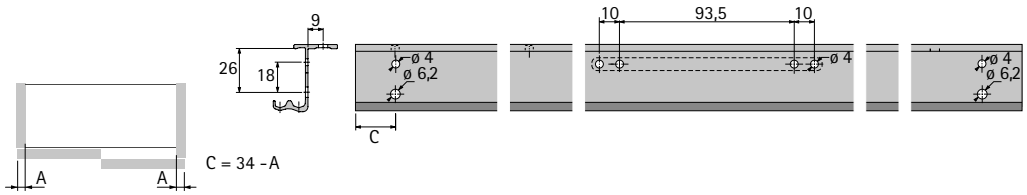

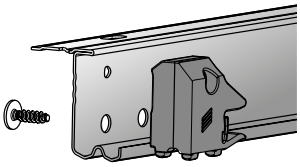

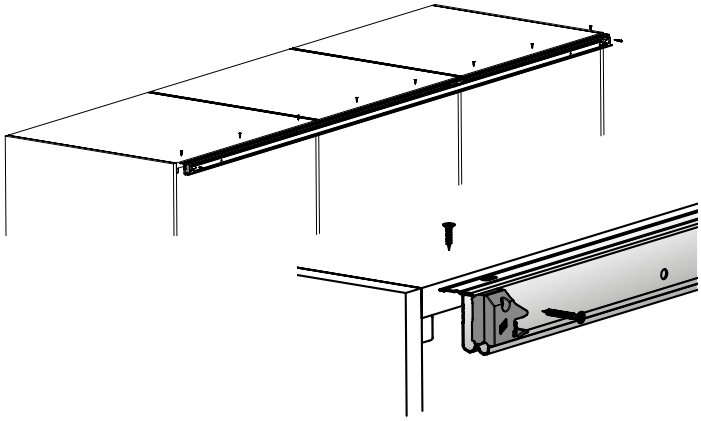

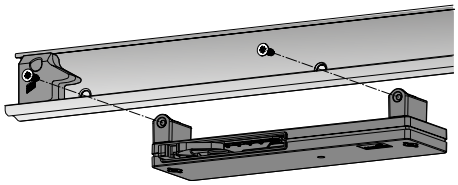



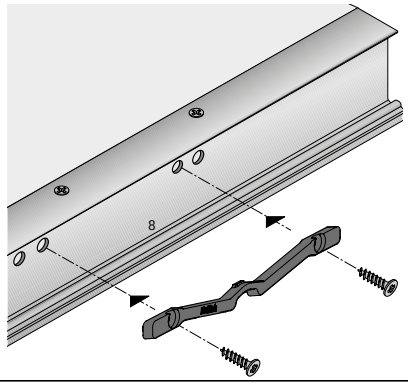

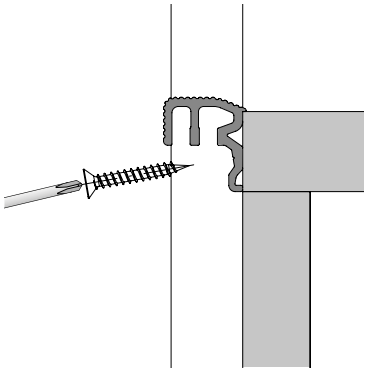



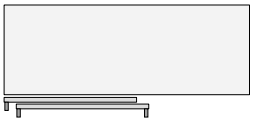

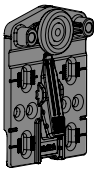

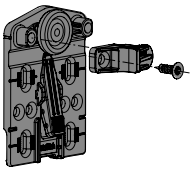

Краткое описание монтажа

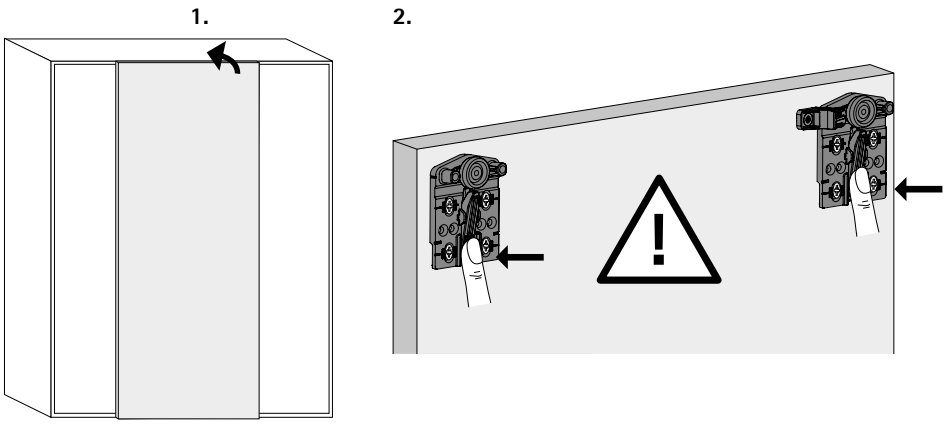

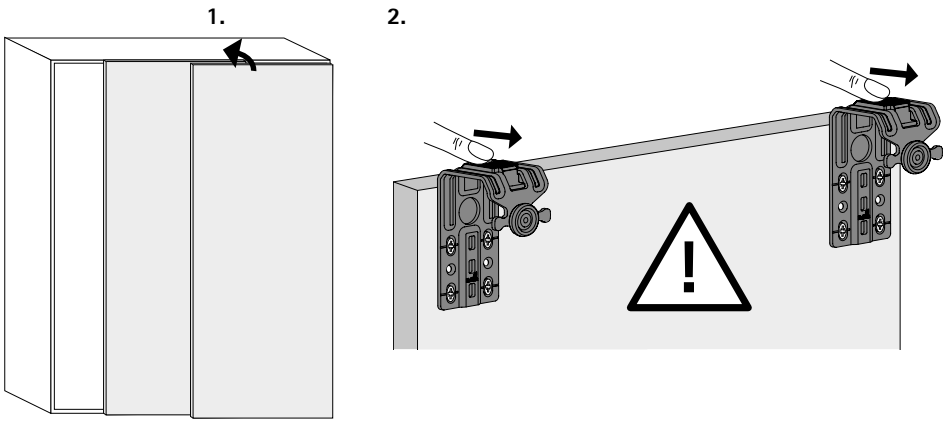

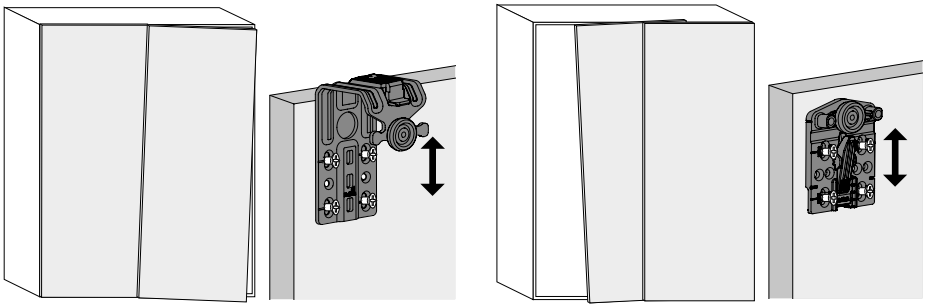

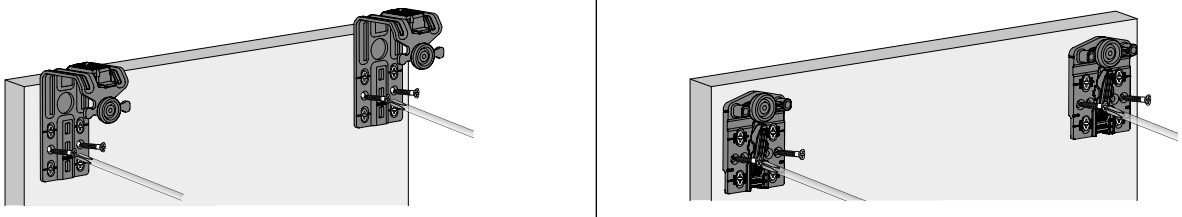

Система фурнитуры для раздвижных дверей с верхним ходовым элементом

- **SysLine S / вкладная навеска дверей**
- **Обзор всех преимуществ**



Замечательное решение для хранения.

Вы предъявляете высокие требования к функциональности и качеству? Тогда система фурнитуры для раздвижных дверей SysLine S станет идеальным решением. Она позволяет открывать раздвижные двери весом до 15 кг легким касанием. Дополнительный уровень комфорта обеспечивает демпфер Silent System: высококачественное решение, полностью скрытое от глаз. Самый изысканный дизайн. Системе не нужен нижний профиль, что обеспечивает аккуратный внешний вид и удобный доступ к содержимому шкафа.



Больше тишины в помещении: дополнительный демпфер Silent System на закрывание и открывание.



Стильный дизайн и комфорт: системе не нужен нижний профиль, что обеспечивает аккуратный внешний вид и удобный доступ к содержимому шкафа.



Почти незаметны: ходовой профиль встраивается в верхнюю панель.



Экономия времени: быстрый монтаж и регулировка двери по высоте без инструмента.

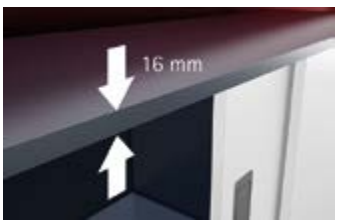

Меньше затрат на логистику благодаря единой толщине панелей: возможно использование верхних панелей толщиной от 16 мм.



Оптимальное использование места для хранения: SysLine S открывает двери без ограничения хода.



Любой вариант цоколя: дополнительная направляющая система на ваш выбор.



Работать эффективнее: раздвижные двери обеспечивают больше свободного пространства на рабочем месте.

Техническая характеристика 1474 – 1475
- Техника вкратце
- Размеры дверей
- Silent System
- Принцип работы



Компоненты системы 1476 – 1483

Монтажная схема 1484 – 1488



Монтаж 1489 – 1490



Принадлежности 1742 – 1756

Техническая информация
- Расчет веса двери 1758 – 1759
- Рекомендации по конструкции шкафов 1760 – 1762
- Критерии качества 1763

Дополнительная информация на сайте www.hettich.com/short/5d4105
- Инструкция по монтажу
- Данные CAD
- Видеоролик по монтажу

Техника вкратце

- Вкладная навеска дверей
- Одно- или двухдорожечная система фурнитуры для раздвижных дверей с верхним ходовым элементом
- Для толщины верхней панели от 16 мм
- Для деревянных дверей и дверей с алюминиевыми рамами
- Вес двери до 15 кг
- Высота двери до 1500 мм
- Ширина двери 400–1000 мм
- Толщина двери 16–19 мм
- Дополнительный демпфер Silent System на открывание и закрывание
- Регулировка по высоте без инструмента +/–1,5 мм
- Быстрый монтаж передней панели без инструмента
- Может комбинироваться с различными направляющими элементами или с системой направляющих STB 11, STB 35
- Соответствует стандарту DIN EN 15706, уровень 3

Размеры и вес двери

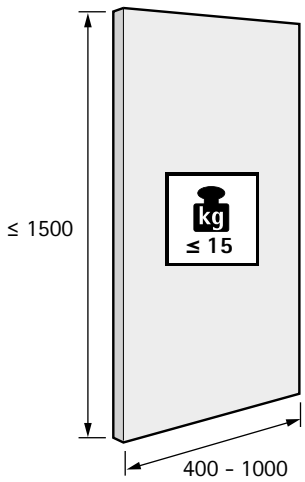

см. стр. 1758 - 1759

Материал двери

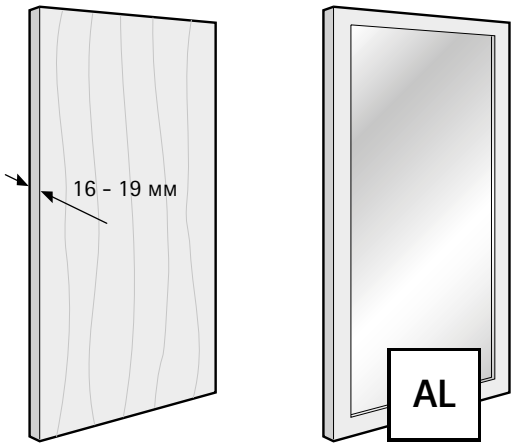

Количество и положение дверей

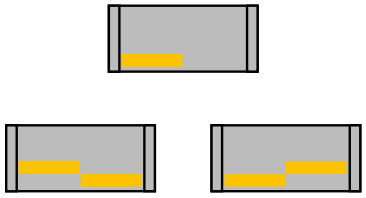

Демпфер Silent System

	1 дверь	2 двери		
Демпфер для закрывания				
Демпфер для открывания				

Принцип работы

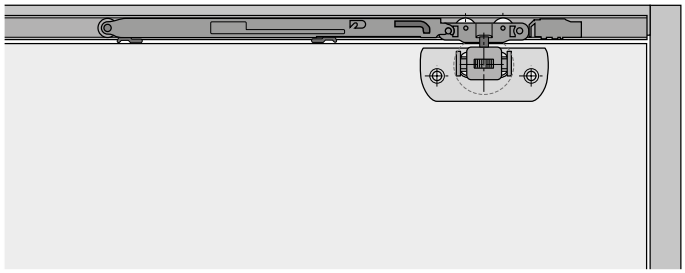

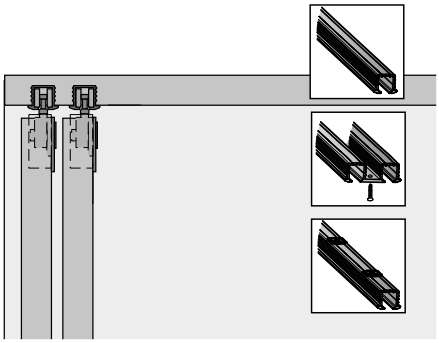

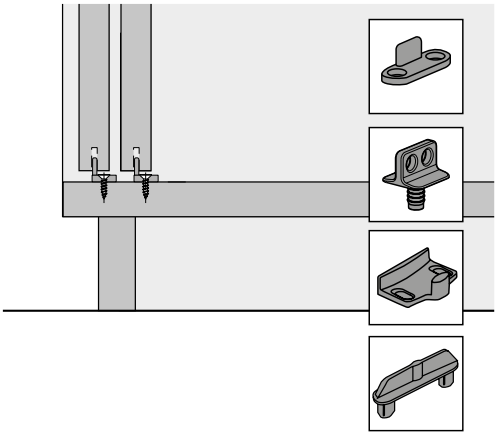

Комплект с демпферами Silent System для закрывания и открывания



- В комплект входят компоненты для 2-дверного шкафа
- Бесшумное и плавное закрывание и открывание раздвижных дверей
- С встроенной регулировкой по высоте без дополнительного инструмента

Состав комплекта:
- 4 ходовых элемента с демпфером Silent System
- 4 активатора для демпфера Silent System
- 4 адаптера для деревянных дверей
- 2 нижних направляющих элемента для деревянных дверей
- 2 нижних направляющих элемента для дверей с алюминиевой рамой
- 2 междверных упора

Примечание:
- Профили заказываются отдельно
- Ширина двери мин. 590 мм

Артикул	Кол-во
9 208 511	1 компл.

Комплект с демпфером Silent System для закрывания



- В комплект входят компоненты для 2-дверного шкафа
- Бесшумное и плавное закрывание раздвижных дверей
- С встроенной регулировкой по высоте без дополнительного инструмента

Состав комплекта:
- 2 ходовых элемента
- 2 ходовых элемента с демпфером Silent System
- 2 активатора для демпфера Silent System
- 2 упора
- 4 адаптера для деревянных дверей
- 2 нижних направляющих элемента для деревянных дверей
- 2 нижних направляющих элемента для дверей с алюминиевой рамой
- 2 междверных упора

Примечание:
- Профили заказываются отдельно
- Ширина двери мин. 410 мм

Артикул	Кол-во
9 134 311	1 компл.

Комплект без Silent System



- В комплект входят компоненты для 2-дверного шкафа
- С встроенной регулировкой по высоте без дополнительного инструмента

Состав комплекта:
- 4 ходовых элемента
- 4 упора
- 4 адаптера для деревянных дверей
- 2 нижних направляющих элемента для деревянных дверей
- 2 нижних направляющих элемента для дверей с алюминиевой рамой
- 2 междверных упора

Примечание:
- Профили заказываются отдельно
- Ширина двери мин. 400 мм

Артикул	Кол-во
9 136 103	1 компл.

Ходовой профиль под прикручивание



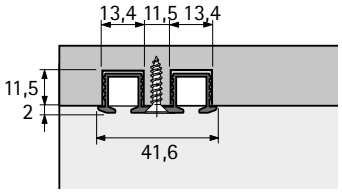

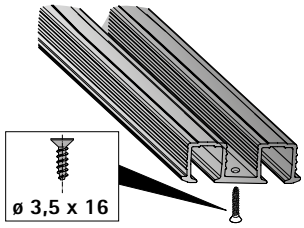

- Толщина верхней панели мин. 16 мм
- Толщина двери макс. 19 мм
- Алюминий полированный

Примечание:
- После обрезки требуется сделать дополнительное отверстие на расстоянии 50 мм от конца профиля, если расстояние между последним отверстием и концом профиля не находится в диапазоне от 30 до 70 мм.
- Нарезка в размер под заказ

Длина в мм	**Артикул**	Кол-во
2000	**9 143 682**	100 шт.
2000	**9 136 105**	1 шт.

Ходовой профиль под приклеивание



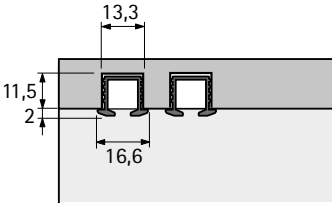

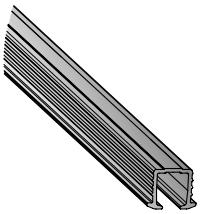

- Толщина верхней панели мин. 16 мм
- Алюминий полированный

Примечание:
- Нарезка в размер под заказ

Длина в мм	**Артикул**	Кол-во
2000	**9 134 513**	100 шт.
2000	**9 145 851**	1 шт.

Ходовой профиль с креплением для быстрого монтажа



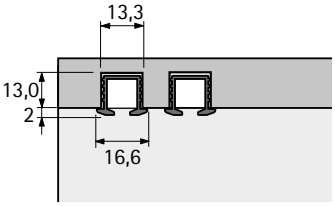

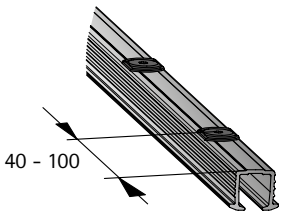

- Толщина верхней панели мин. 19 мм
- Не предназначен для твердых пород дерева и МДФ
- Алюминий полированный

Примечание:
- Расстояние между последним креплением для быстрого монтажа ходового профиля и концом профиля должно быть не менее 40 мм и не более 100 мм. Это следует учитывать при обрезке.
- Нарезка в размер под заказ

Длина в мм	**Артикул**	Кол-во
2000	**9 143 679**	100 шт.
2000	**9 136 106**	1 шт.

Ходовой элемент



- С встроенной регулировкой по высоте без дополнительного инструмента
- Пластмасса серого цвета

Артикул	Кол-во
9 136 343	400 шт.

Ходовой элемент с Silent System



- С встроенной регулировкой по высоте без дополнительного инструмента
- Пластмасса серого цвета

Вариант	Door weight	Артикул	Кол-во
Демпфер для закрывания правой двери или демпфер для открывания левой двери	up to 15 kg	**9 136 344**	200 шт.
	up to 7 kg	**9 238 147**	200 шт.
Демпфер на закрывание левой двери или демпфер на открывание правой двери	up to 15 kg	**9 136 345**	200 шт.
	up to 7 kg	**9 238 239**	200 шт.

Упор



- Пластик серого цвета

Артикул	Кол-во
9 136 346	1000 шт.

Активатор Silent System



- Установочный винт с внутренним шестигранником

Артикул	Кол-во
9 136 347	200 шт.

Адаптер для деревянных дверей, изогнутый



- Никелированная сталь

Примечание:
- Этот стандартный вариант адаптера — лучший выбор почти для всех исполнений

Тип монтажа	Количество для 2-дверного варианта	**Артикул**	Кол-во
Под прикручивание	4	**9 045 954**	400 шт.
Под запрессовку	4	**9 153 524**	500 шт.

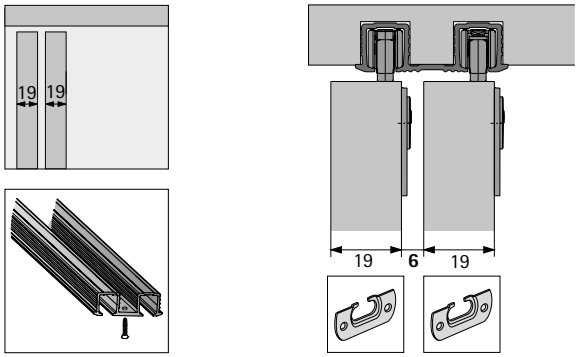

Адаптер для деревянных дверей, прямой



- Никелированная сталь

Примечание:
- Комбинация прямого и изогнутого адаптеров позволяет менять расстояние между дверями. Это необходимо при использовании двойного профиля и дверей толщиной 16 мм.

Тип монтажа	Количество для 2-дверного варианта	**Артикул**	Кол-во
Под прикручивание	4	**9 036 905**	400 шт.
Под запрессовку	4	**9 153 523**	500 шт.

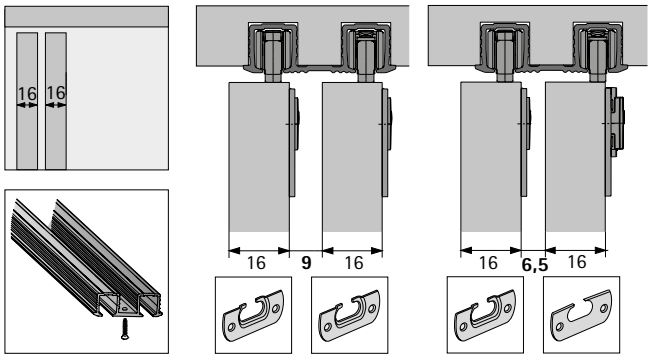

Нижний направляющий элемент



- Под прикручивание
- Для деревянных дверей
- Пластмасса серого цвета

Количество для 2-дверного варианта	**Артикул**	Кол-во
2	**9 037 212**	500 шт.

Нижний направляющий элемент



- Под запрессовку
- Для деревянных дверей
- Пластмасса серого цвета

Количество для 2-дверного варианта	**Артикул**	Кол-во
2	**9 060 567**	500 шт.

Нижний направляющий элемент



- Под прикручивание
- Особенно подходит для дверей с алюминиевыми рамами, т. к. не нужно выбирать пазы на фасаде
- Толщина двери 19 мм
- Пластмасса серого цвета

Количество для 2-дверного варианта	**Артикул**	Кол-во
2	**9 036 903**	400 шт.

Междверный упор под прикручивание



- Для 2-дверного шкафа с высотой двери < 1000 мм необходим 1 междверный упор
- Для 2-дверного шкафа с высотой двери > 1000 мм необходимы 2 междверных упора
- Пластмасса серого цвета

Артикул	Кол-во
9 115 216	1/100 шт.
9 102 993	500 шт.

Направляющая система STB 11

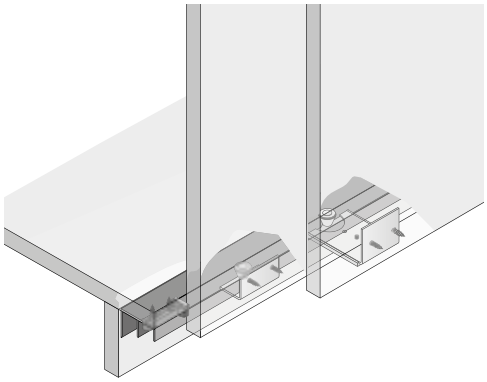

- Монтаж под нижней панелью/дном
- Бесшумное выдвижение благодаря пластиковым направляющим роликам с резиновым кольцом
- Глубокий цоколь, утопленный на 46 мм
- Высота цоколя не менее 70 мм
- Большой регулируемый угол, что позволяет использовать двери толщиной 16–19 мм.

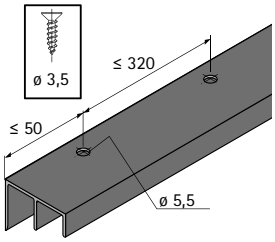

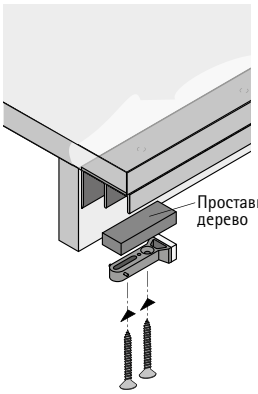

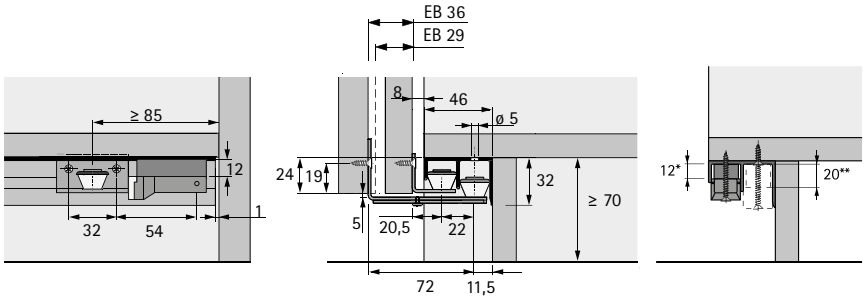

* Проставка, дерево (размер 12 x 50 x 15 мм) для стопоров задней двериг

** Проставка, дерево (размер 20 x 50 x 15 мм) для стопоров передней двери

Комплект направляющих STB 11



- В комплект входят направляющие компоненты для 2-дверного шкафа
- Система направляющих под нижней панелью
- Ролики из пластика для бесшумного движения

Состав комплекта:
- 2 направляющих элемента, передняя дверь
- 2 направляющих элемента, задняя дверь
- 2 упора для направляющего профиля

Примечание:
- Профили заказываются отдельно

Количество дверей	**Артикул**	Кол-во
2	**0 045 080**	1 компл.
3	**0 045 081**	1 компл.

Направляющий профиль STB 11



- Алюминий

Примечание:
- Нарезка в размер под заказ
- Перфорация и предварительная сборка упоров под заказ

Длина в мм	Поверхность	Вариант	**Артикул**	Кол-во
2100	Серебристого цвета, анодированная	Перфорированный	**9 127 432**	1 шт.

Направляющий элемент, передняя дверь



- Оцинкованная сталь
- Направляющий ролик из пластика
- С роликовым кольцом
- Регулируемый

Количество для 1-дверного варианта	Количество для 2-дверного варианта	Количество для 3-дверного варианта	**Артикул**	Кол-во
2	2	2	**1 006 706**	50 шт.

Направляющий элемент, задняя дверь



- Оцинкованная сталь
- Направляющий ролик из пластика
- С роликовым кольцом

Количество для 1-дверного варианта	Количество для 2-дверного варианта	Количество для 3-дверного варианта	**Артикул**	Кол-во
2	2	4	**1 005 380**	200 шт.

Упор для направляющего профиля под нижней панелью STB 11



- Конструкция из двух частей для передней и задней направляющей дорожки
- При монтажной ширине от EB 37 используется только в комбинации с демпфером Silent System
- Крепление специальным винтом Ø 4 x 20 мм
- Пластмасса серого цвета

Вариант	Количество для 2-дверного шкафа	Количество для 3-дверного шкафа	**Артикул**	Кол-во
Упор	2	2	**9 119 928**	500 шт.
Монтажный адаптер	2	2	**9 119 930**	500 шт.

Крепление упора в направляющем профиле под нижней панелью STB 11



- Специальный винт Ø 4 x 20 мм
- Оцинкованная сталь

Количество для 2-дверного шкафа	Количество для 3-дверного шкафа	**Артикул**	Кол-во
5	4	**9 120 463**	1000 шт.

Направляющая система STB 35

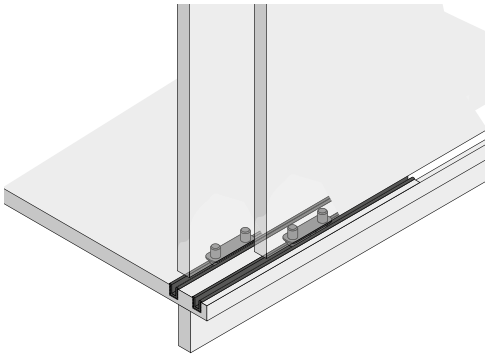

- Демпфер для закрывания
- Пластиковые профили, монтаж под запрессовку в паз в нижней панели
- Также профили могут устанавливаться в паз внизу двери. Направляющие элементы в этом случае устанавливаются на нижнюю панель.

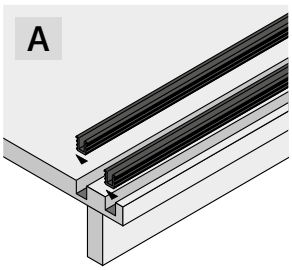

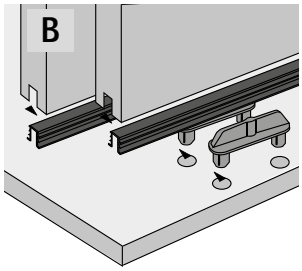

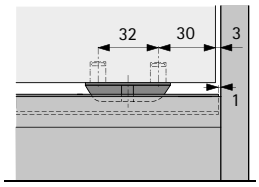

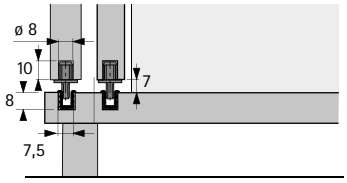

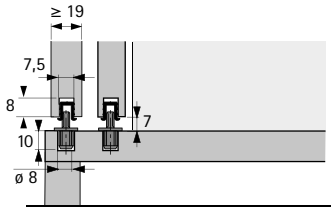

Нижний направляющий элемент для двери STB 35



- Для направляющих элементов для двери вкладной навески
- Пластмасса

Состав комплекта:
- 2 направляющих элемента, коричневые

Примечание:
профили заказываются отдельно

Поверхность	**Артикул**	Кол-во
Коричневый	**0 025 119**	1/100 компл.
Коричневый	**1 005 650**	1000 шт.
Белая	**1 005 464**	1000 шт.

Направляющий профиль STB 35



- Пластмасса

Длина в мм	Поверхность	**Артикул**	Кол-во
3500	Белая	**0 046 789**	1/25 шт.
3500	Коричневый	**0 046 790**	1/25 шт.
3500	Под сосну	**0 046 791**	1/25 шт.

Монтажные размеры для деревянных дверей толщиной 16 мм

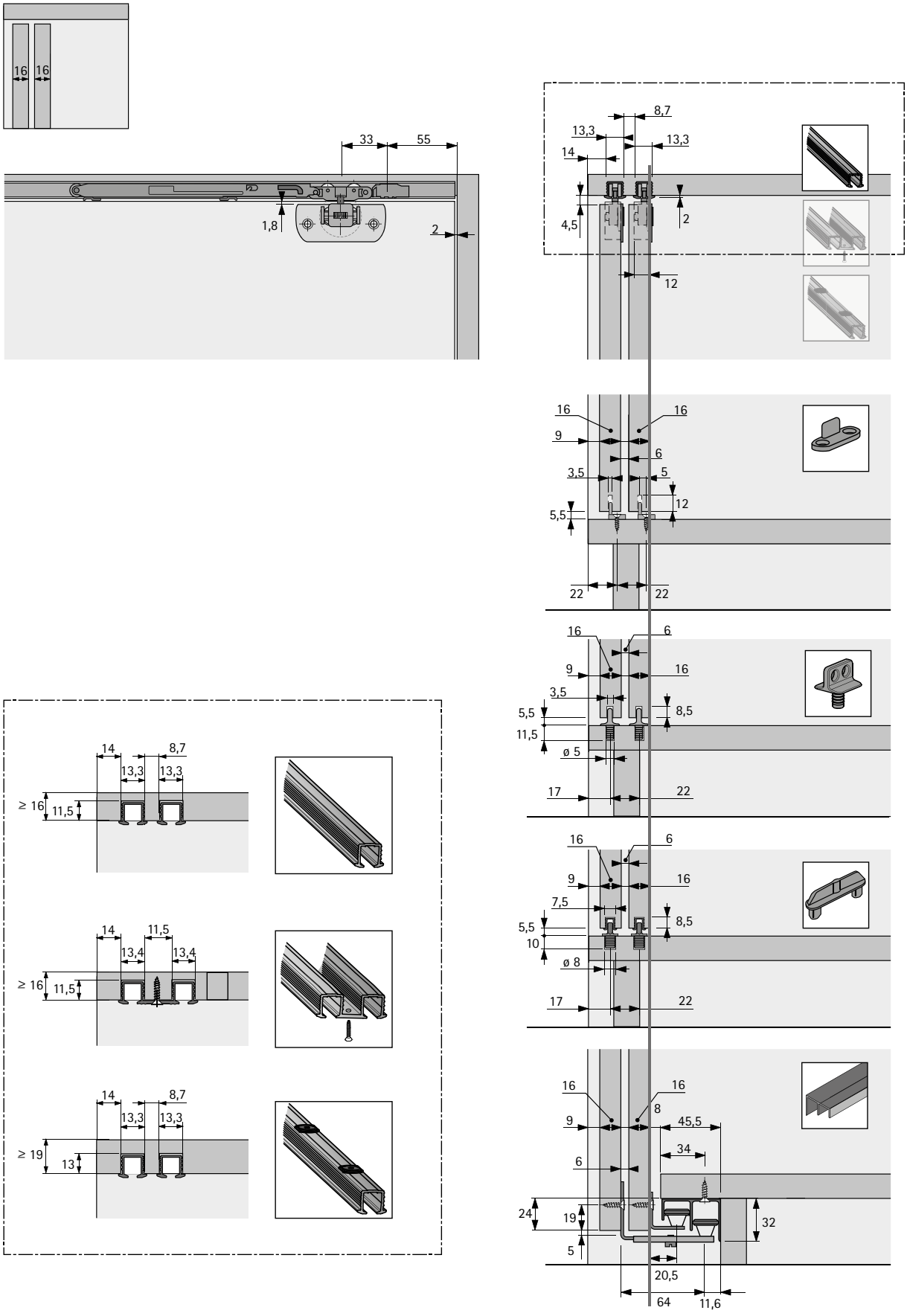

Монтажные размеры для деревянных дверей толщиной 19 мм

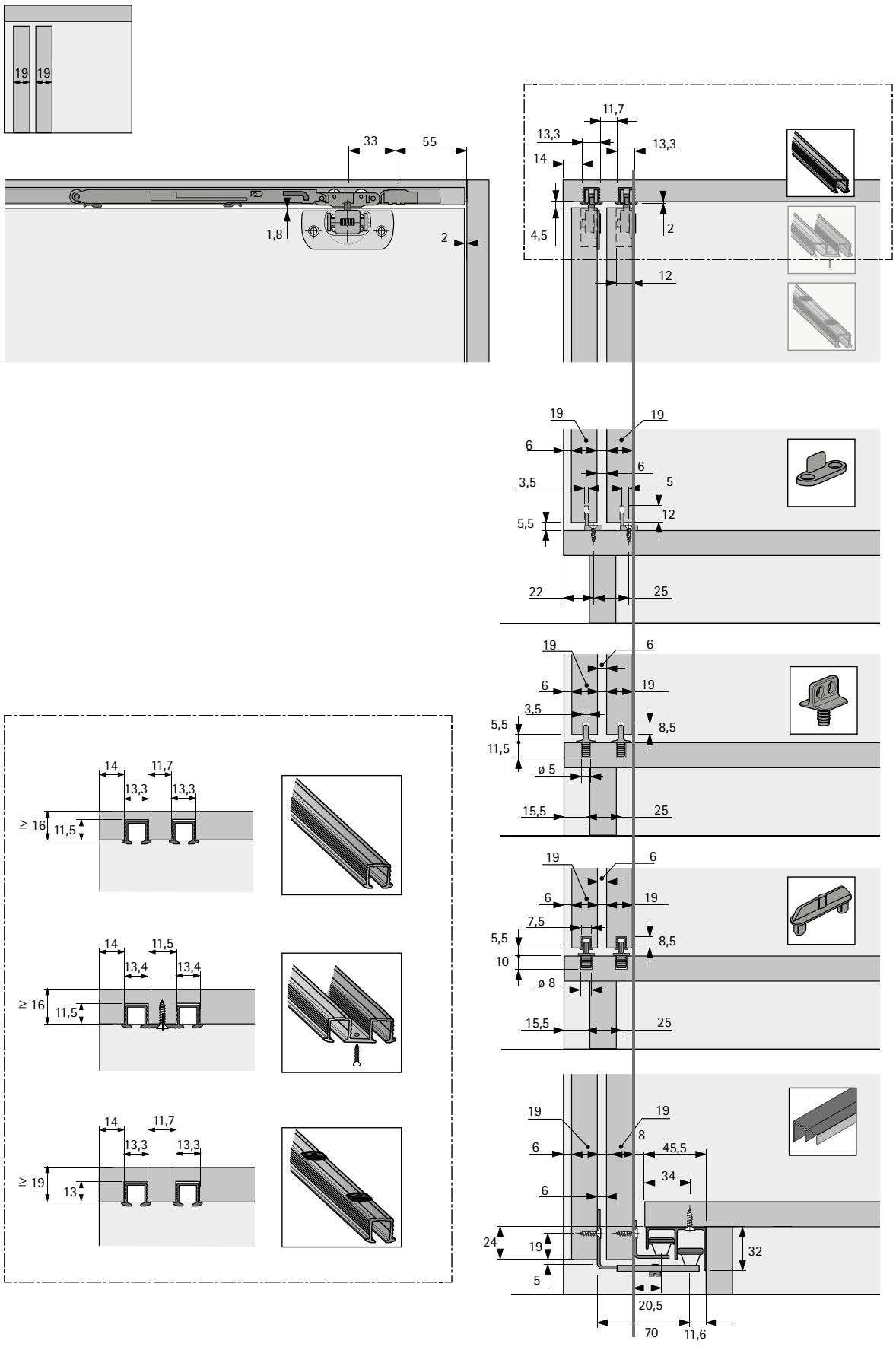

Монтажная информация для дверей с алюминиевой рамой толщиной 19 мм

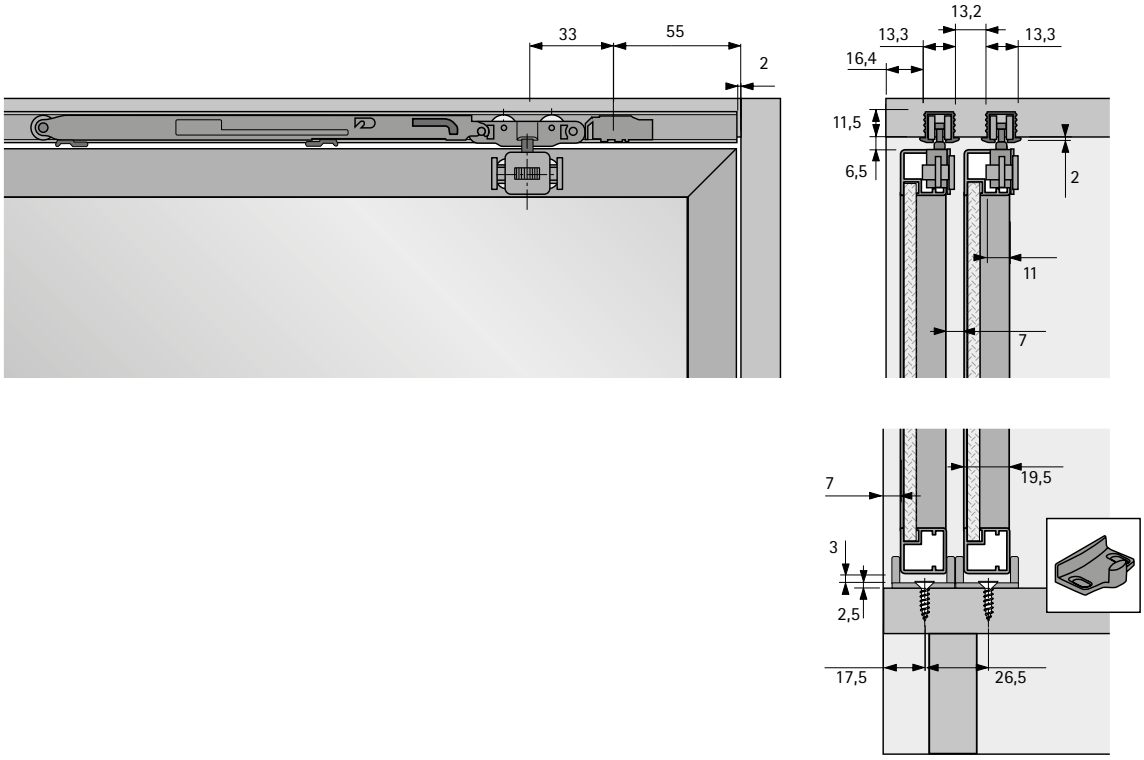

Карта сверления для дверей с алюминиевой рамой

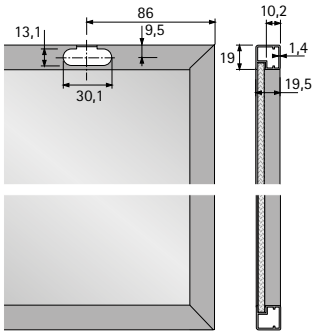

Карта сверления для деревянных дверей

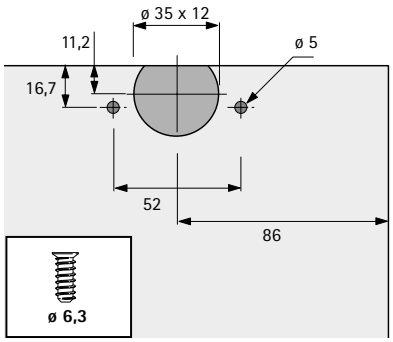

Адаптер для деревянных дверей под прикручивание

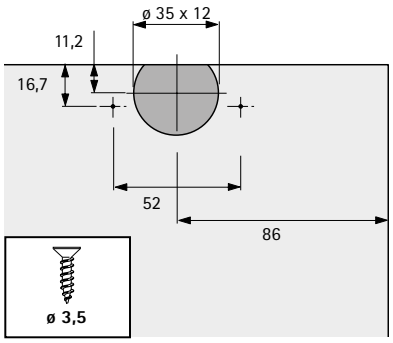

Адаптер для деревянных дверей под прикручивание

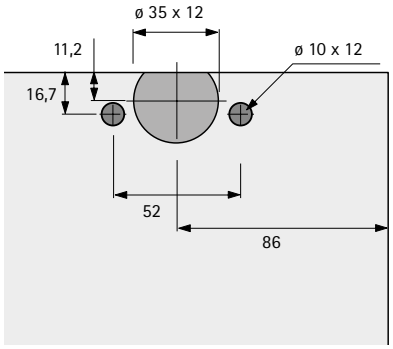

Адаптер для деревянных дверей для монтажа под запрессовку

Минимальная ширина двери

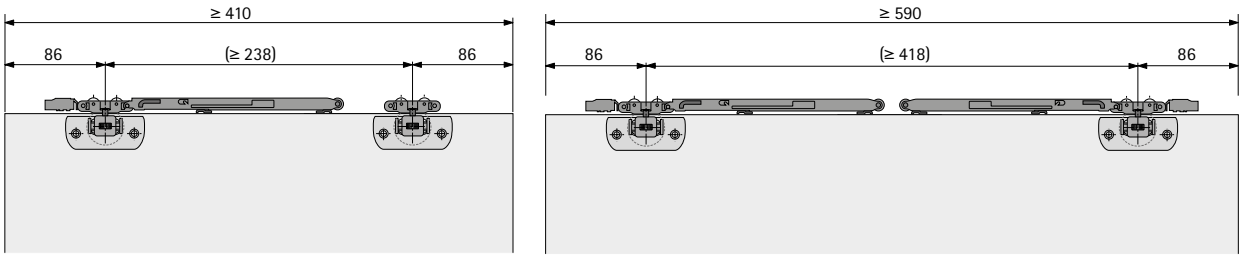

Монтаж упора и активатора для открывания без ограничения хода

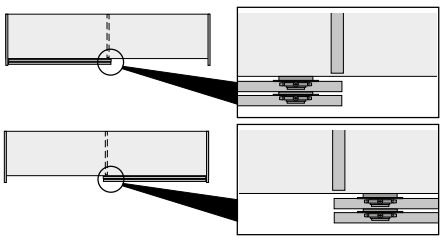

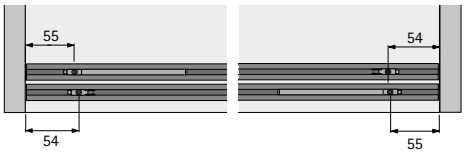

Монтаж упора и активатора для открывания с ограничением хода

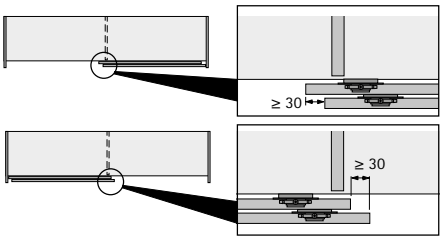

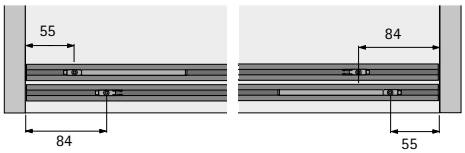

Карта сверления междверного упора

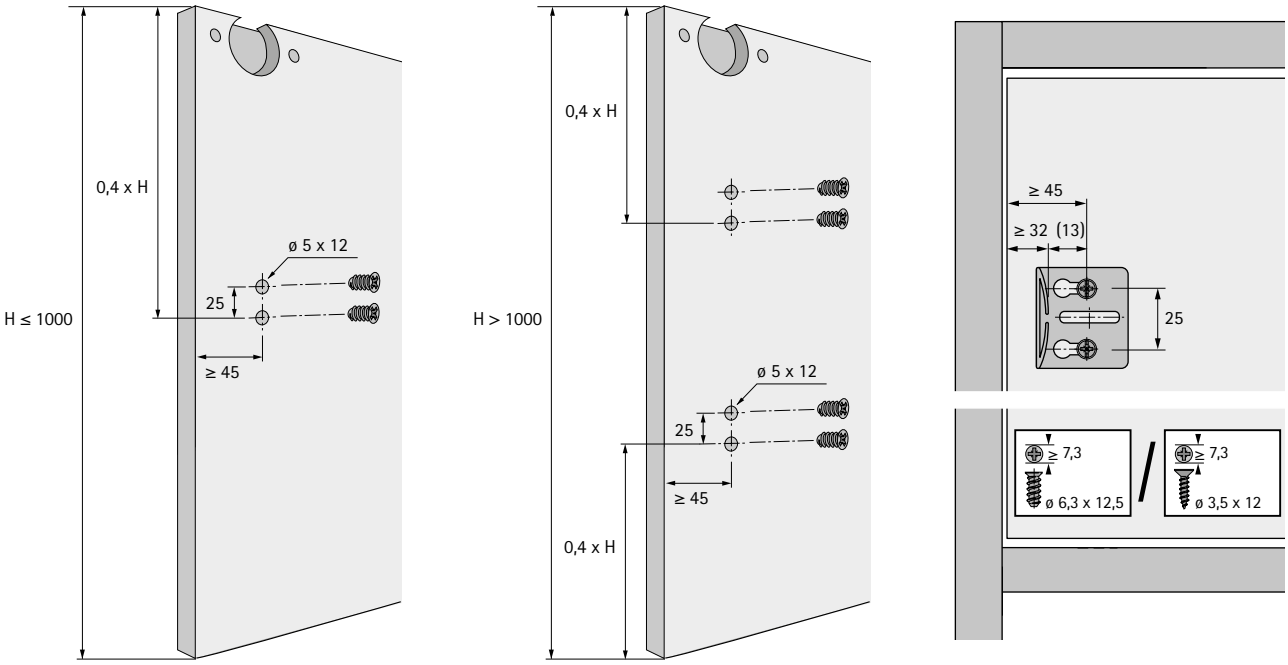

Установка ходовых элементов, упоров и активаторов в профиль

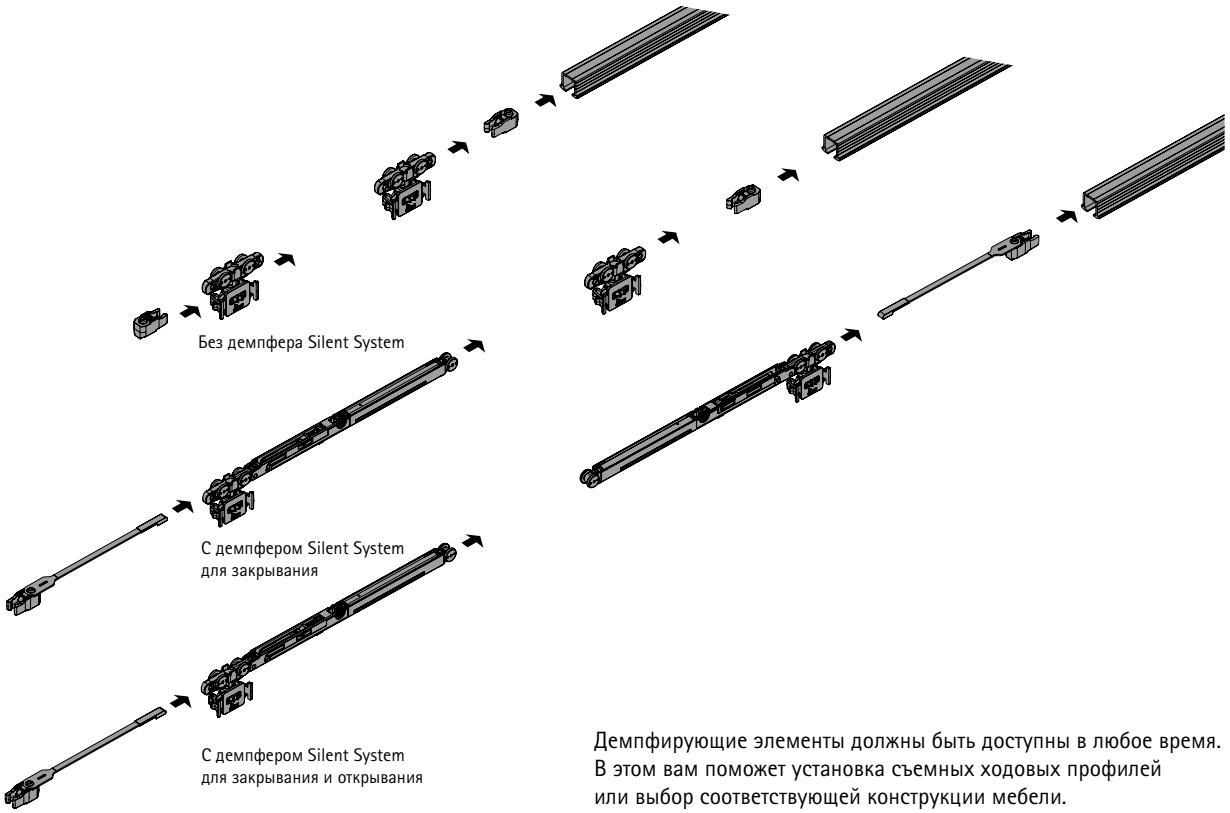

Демпфирующие элементы должны быть доступны в любое время. В этом вам поможет установка съемных ходовых профилей или выбор соответствующей конструкции мебели.

Монтаж ходовых профилей

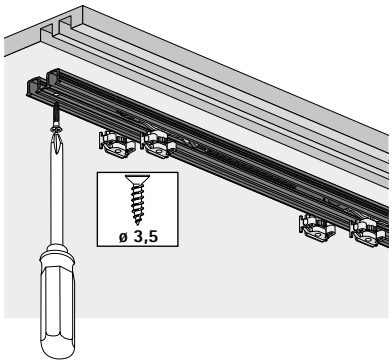

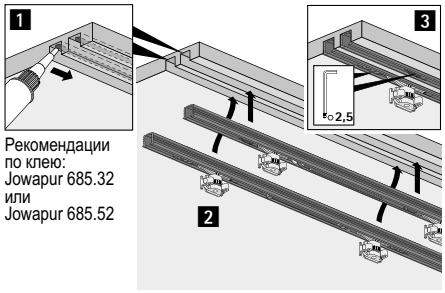

Рекомендации по клею:
Jowapur 685.32
или
Jowapur 685.52

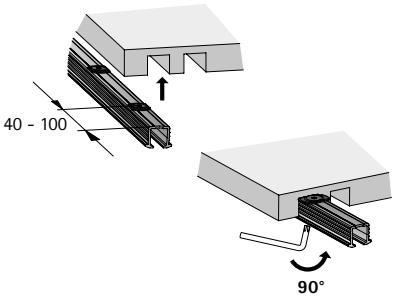

Монтаж адаптера для деревянных дверей

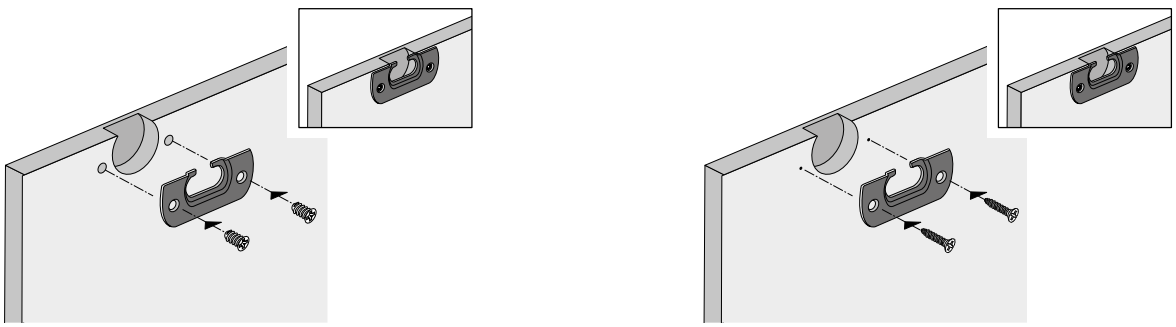

Навешивание деревянных дверей

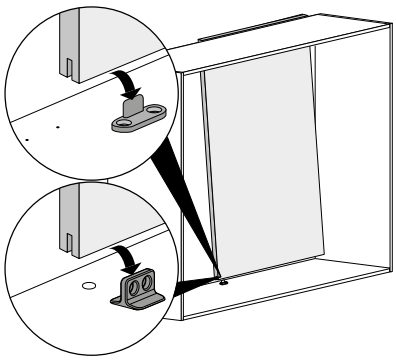

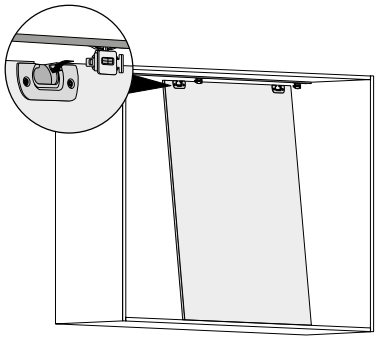

Навешивание дверей с алюминиевой рамой

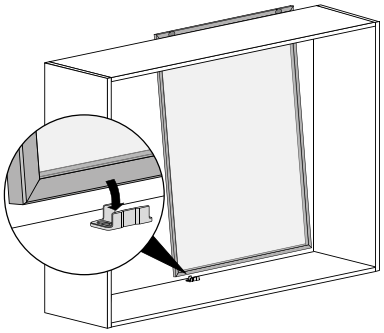

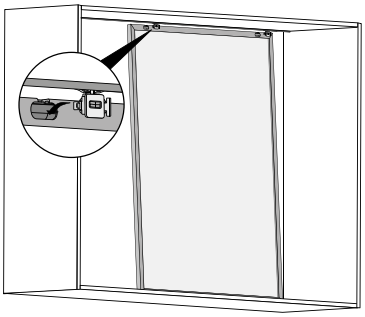

Регулировка по высоте

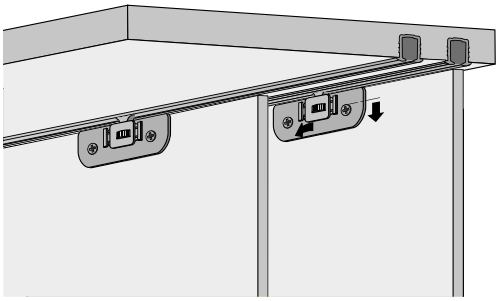

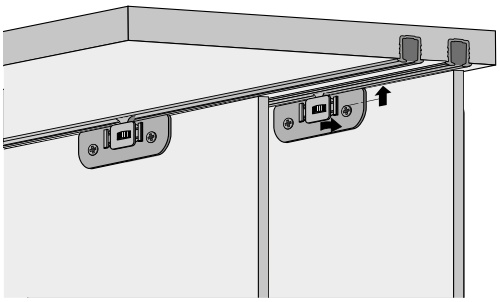

Монтаж междверного упора и мебельных ручек

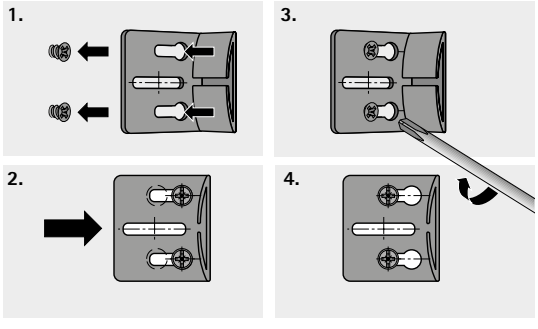

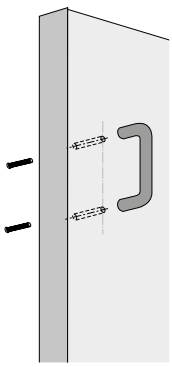



Работает и работает.
Система TopLine 110 для раздвижных дверей отлично зарекомендовала себя на мебельном рынке. Она без труда перемещает вкладные двери весом до 20 кг и высотой до 2000 мм. Система практически полностью спрятана от глаз и открывает полную свободу для дизайна офисной и жилой мебели. Адаптивные демпферы Silent System закрывают двери плавно и бесшумно.



Больше тишины в помещении: опциональный демпфер Silent System на закрывание.



Стильный дизайн и комфорт: системе не нужен нижний профиль, что обеспечивает аккуратный внешний вид и удобный доступ к содержимому шкафа.



Почти незаметны: ходовой профиль встраивается в верхнюю панель.



Экономия времени: быстрый монтаж и регулировка двери по высоте без инструмента.

Техническая характеристика 1494 – 1495
- Техника вкратце
- Размеры дверей
- Silent System
- Принцип работы



Компоненты системы 1496 – 1498

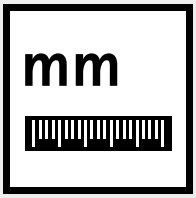

Монтажная схема 1499 – 1500



Монтаж 1501



Принадлежности 1742 – 1756



Техническая информация
- Расчет веса двери 1758 – 1759
- Рекомендации по конструкции шкафов 1760 – 1762
- Критерии качества 1763

Техника вкратце

- Вкладная навеска дверей
- Однодорожечная система фурнитуры для раздвижных дверей с верхним ходовым элементом
- Для толщины верхней панели от 19 мм
- Для деревянных дверей и дверей с алюминиевыми рамами
- Вес двери до 20 кг
- Высота двери до 2000 мм
- Ширина двери 500–1500 мм
- Толщина дверной панели 16–19 мм
- Дополнительный демпфер Silent System в направлении закрывания
- Регулировка по высоте без инструмента +/–2 мм
- Быстрый монтаж передней панели без инструмента
- Может комбинироваться с различными направляющими элементами или с системой направляющих STB 11, STB 35
- Соответствует стандарту DIN EN 15706, уровень 3

Размеры и вес двери

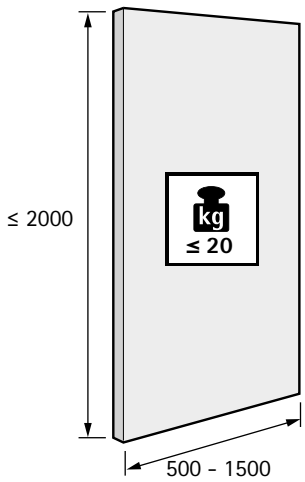

см. стр. 1758 - 1759

Материал двери

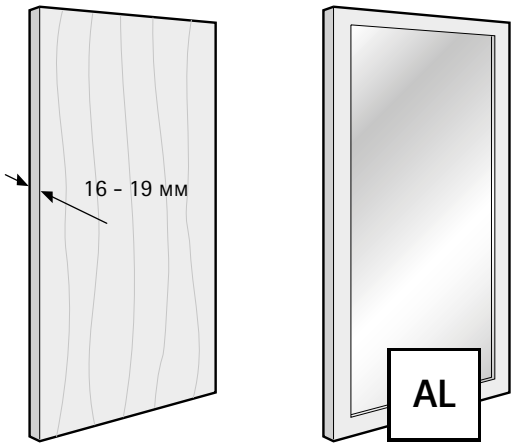

Количество и положение дверей

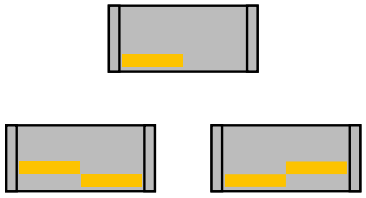

Демпфер Silent System

	1 дверь	2 дверь		
Демпфер для закрывания				

Принцип работы

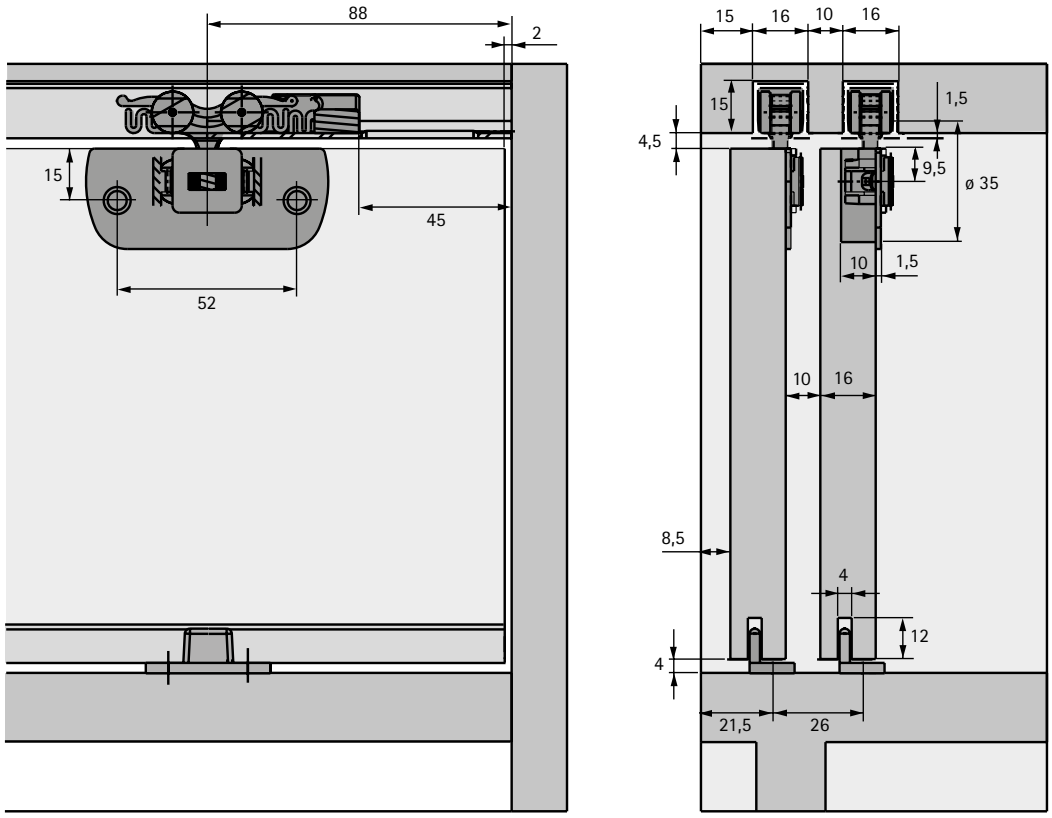

Комплект



- В комплект входят компоненты для 2-дверного шкафа

Состав комплекта:
- 4 ходовых элемента
- 4 адаптера для деревянных дверей
- 4 упора
- 2 нижних направляющих для деревянных дверей
- 2 нижних направляющих для дверей с алюминиевой рамой

Примечание:
- Ходовые профили заказываются отдельно

Артикул	Кол-во
0 045 317	1 компл.

Ходовой профиль



- Под приклеивание
- Анодированный алюминий

Длина в мм	**Артикул**	Кол-во
3000	**9 040 230**	1/4 шт.

Демпфер Silent System





- В комплект входят все необходимые элементы для одного демпфера на закрывание 2-дверного шкафа
- Макс. вес двери 20 кг

Состав комплекта:
- 2 блока демпферов
- 2 активатора

Примечание:
- Неприменимо для дверей с алюминиевыми рамами

Артикул	Кол-во
9 079 731	1 компл.

Ходовой элемент



- Встроенная регулировка по высоте ±2 мм без дополнительного инструмента
- Пластмасса серого цвета

Количество для 2-дверного варианта	**Артикул**	Кол-во
4	**9 036 901**	400 шт.

Упор



- Пластмасса серого цвета

Количество для 2-дверного варианта	**Артикул**	Кол-во
4	**9 036 904**	400 шт.

Адаптер для деревянных дверей, прямой



- Никелированная сталь

Тип монтажа	Количество для 2-дверного варианта	**Артикул**	Кол-во
Под прикручивание	4	**9 036 905**	400 шт.
Под запрессовку	4	**9 153 523**	500 шт.

Нижний направляющий элемент



- Под прикручивание
- Для деревянных дверей
- Пластмасса серого цвета

Количество для 2-дверного варианта	**Артикул**	Кол-во
2	**9 037 212**	500 шт.

Нижний направляющий элемент



- Под прикручивание
- Особенно подходит для дверей с алюминиевыми рамами, т. к. не нужно выбирать пазы на фасаде
- Толщина двери 19 мм
- Пластмасса серого цвета

Количество для 2-дверного варианта	**Артикул**	Кол-во
2	**9 036 903**	400 шт.

Монтажные размеры для деревянной двери

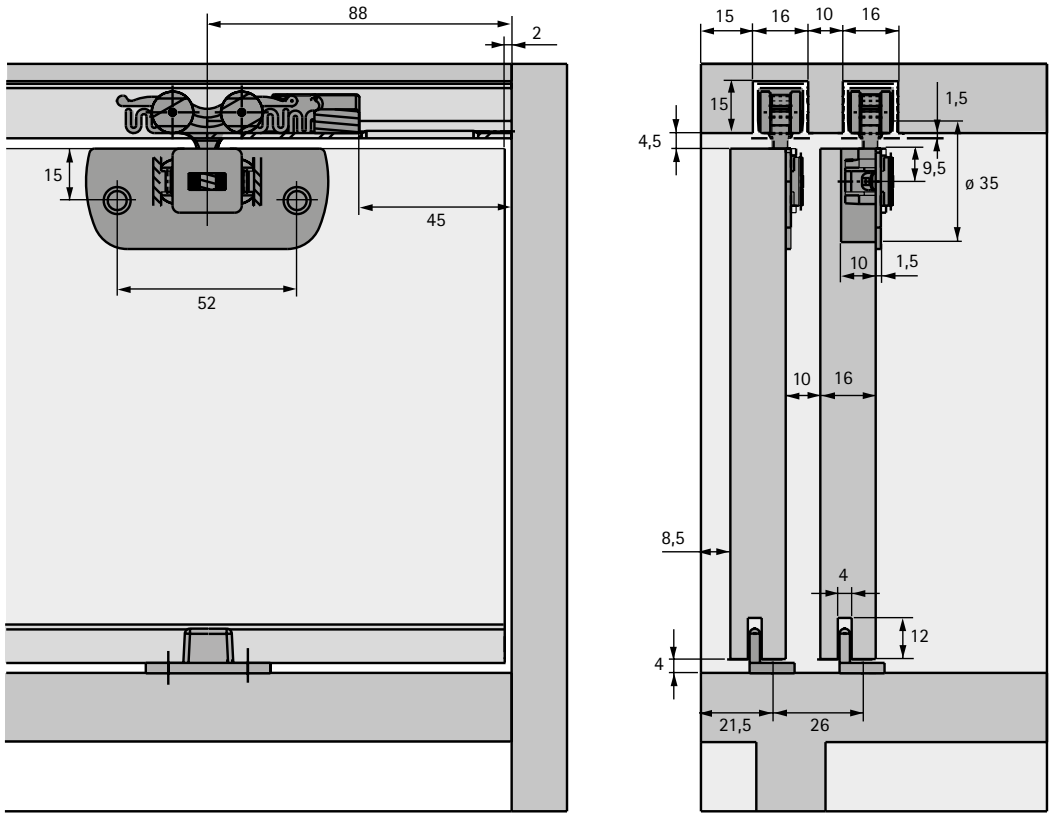

Монтажные размеры двери с алюминиевой рамой

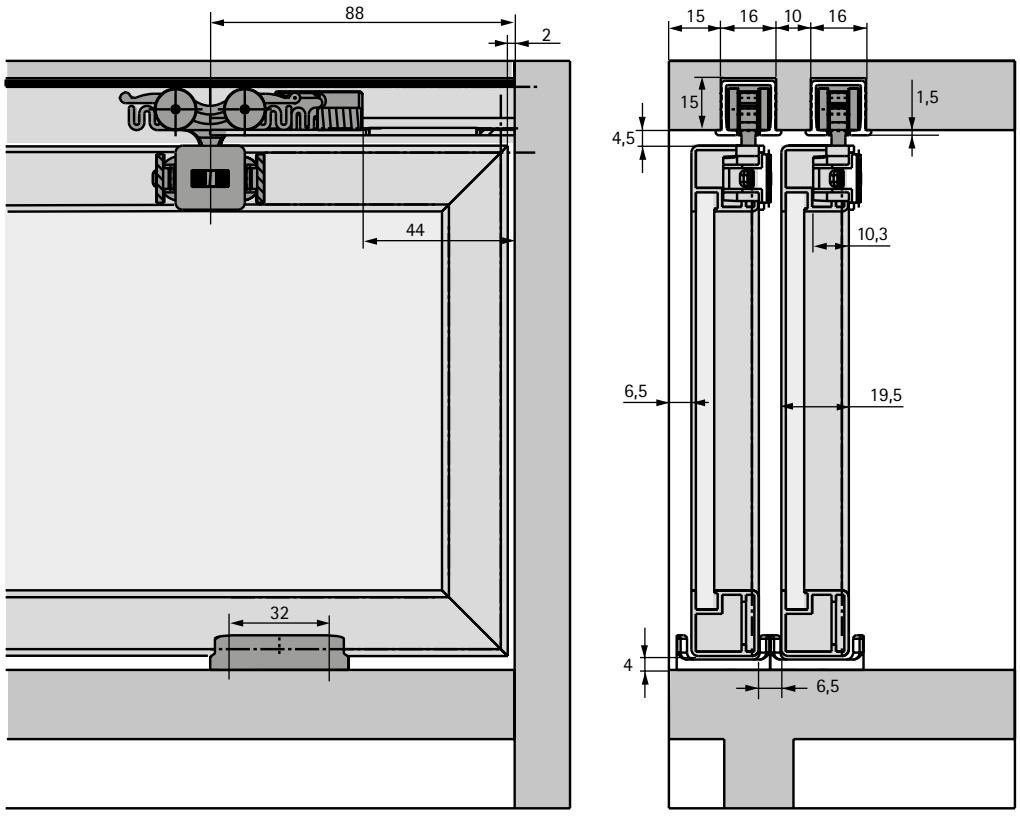

Монтажные размеры демпфера Silent System

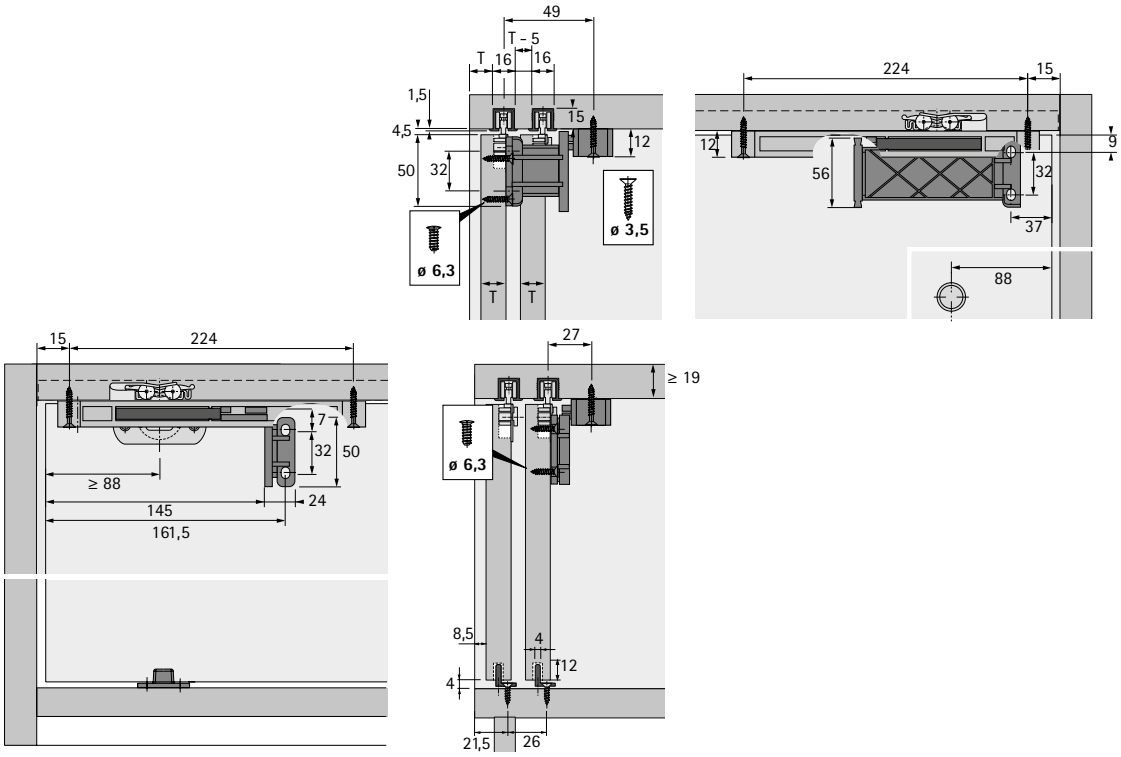

Монтажные размеры демпфера Silent System

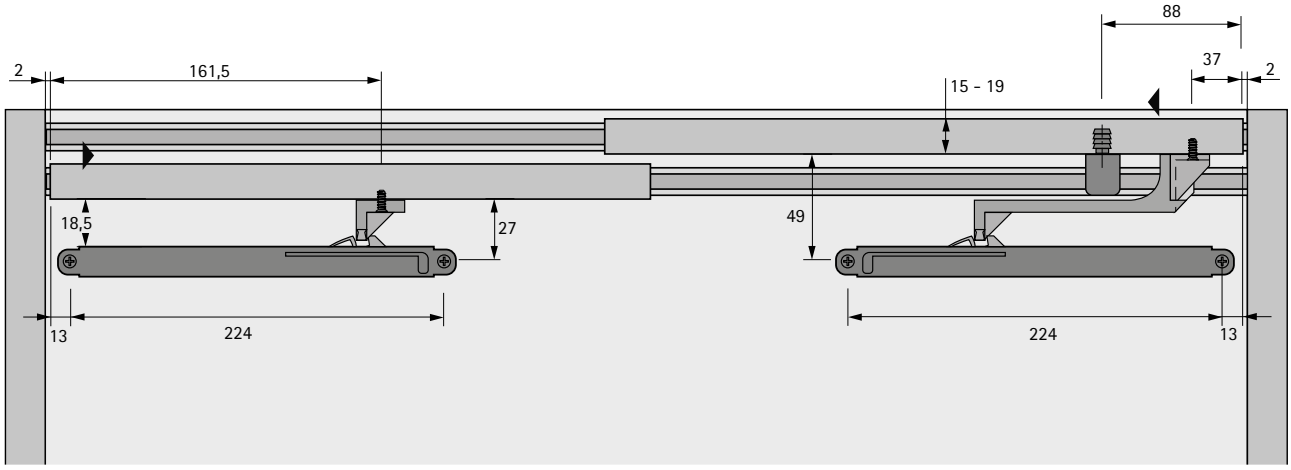

Карта сверления для деревянных дверей и дверей с алюминиевой рамой

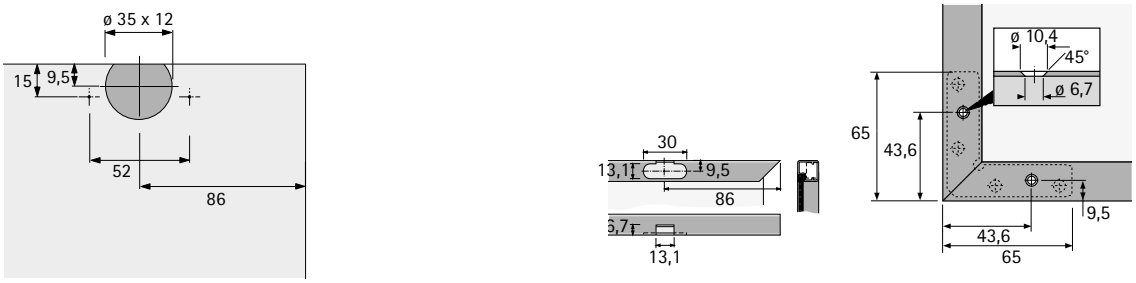

Приклеивание ходовых профилей и монтаж адаптеров для деревянных дверей

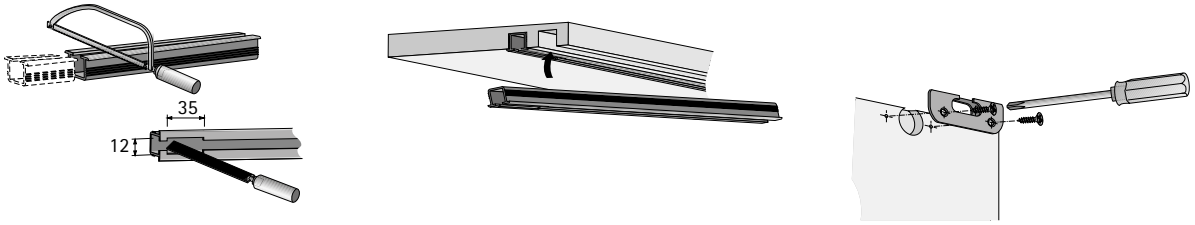

Монтаж нижних направляющих элементов

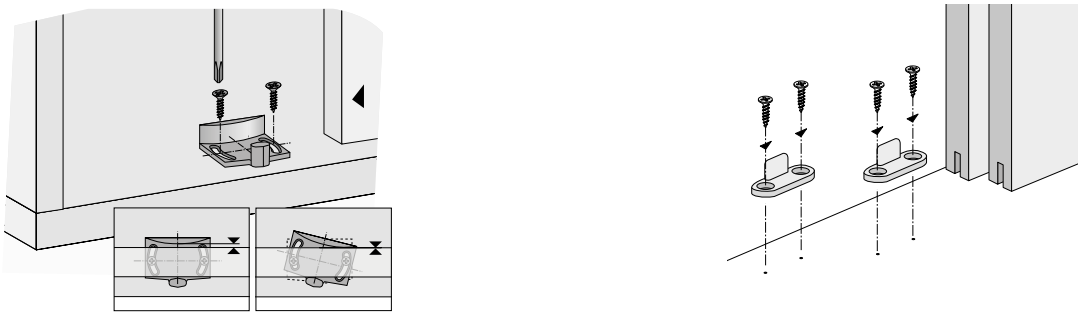

Навеска ходовых элементов, монтаж двери и регулировка по высоте

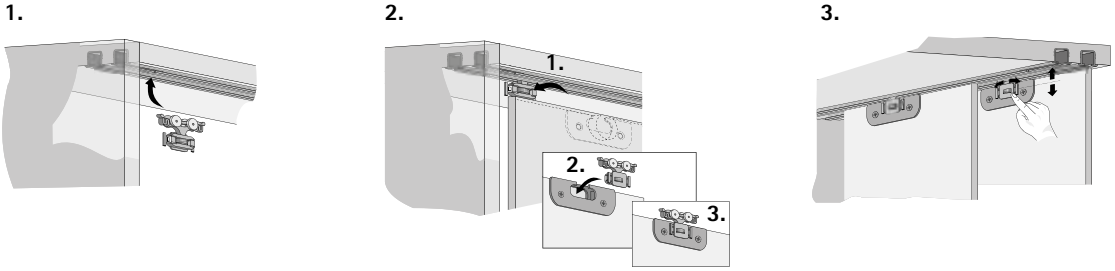



Проверено временем.
Система TopLine 1 поможет вам надежно установить тяжелые вкладные двери. Эта Система фурнитуры для раздвижных дверей легко справляется с дверями шкафа весом до 75 кг. Ходовой профиль легко крепится на верхней панели и просто прикрывается передней панелью. Систему с верхней ходовой частью можно комбинировать с различными системами направляющих, что позволяет использовать любую конструкцию цоколя.



Бесшумный и легкий ход:
ходовые профили на шарикоподшипниках большого диаметра.



Точное выравнивание фуги:
дополнительная регулировка по высоте для безупречных форм.

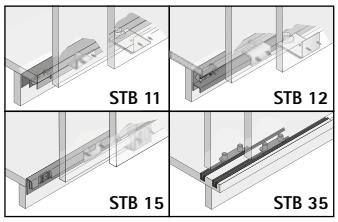

Любой вариант цоколя:
дополнительная направляющая система на ваш выбор.

Техническая характеристика 1504 – 1505
- Техника вкратце
- Размеры дверей
- Принцип работы



Компоненты системы 1506 – 1516

Монтажная схема 1517

Монтаж 1518



Принадлежности 1742 – 1756

Техническая информация
- Расчет веса двери 1758 – 1759
- Рекомендации по конструкции шкафов 1760 – 1762
- Критерии качества 1763

Техника вкратце

- Вкладная навеска дверей
- Двухдорожечная система фурнитуры для раздвижных дверей с верхним ходовым элементом
- Для деревянных дверей
- Вес двери до 50 или 75 кг
- Высота двери до 2500 мм
- Ширина двери 500–3000 мм
- Толщина дверной панели 16–19 мм
- Опциональная регулировка по высоте +/–2 мм
- Быстрый монтаж передней панели без инструмента
- Может комбинироваться с системами направляющих STB 11, STB 12, STB 15 или STB 35
- Соответствует стандарту DIN EN 15706, уровень 3

Размеры и вес двери

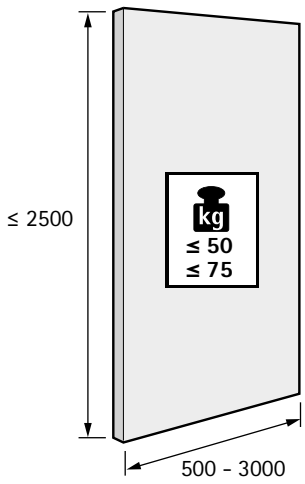

см. стр. 1758 - 1759

Материал двери

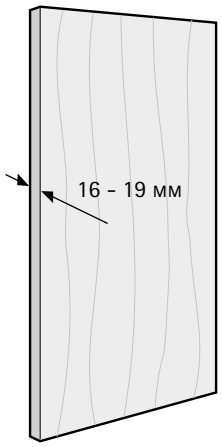

Количество и положение дверей

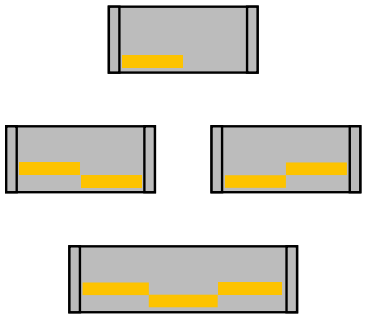

Принцип работы

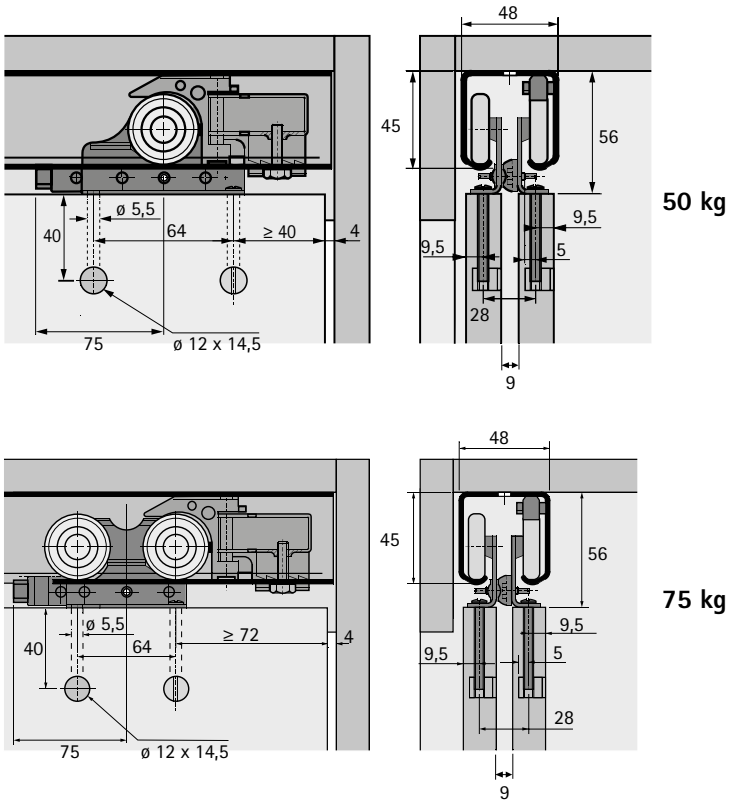

Комплект для 2-хдверного шкафа / 50 кг



- В комплект входят нижеуказанные компоненты для 2-дверного шкафа
- Макс. вес двери: 50 кг

Состав комплекта:
- 4 ходовых элемента
- 2 упора для ходового профиля
- 1 междверный упор
- Крепеж

Примечание:
- Профили и направляющие компоненты заказываются отдельно

Артикул	Кол-во
0 045 076	1 компл.

Комплект для 3-хдверного шкафа / 50 кг



- В комплект входят нижеуказанные компоненты для 3-дверного шкафа
- Макс. вес двери: 50 кг

Состав комплекта:
- 6 ходовых элементов
- 2 упора для ходового профиля
- 2 междверных упора
- 1 междверный упор
- Крепеж

Примечание:
- Профили и направляющие компоненты заказываются отдельно

Артикул	Кол-во
0 045 077	1 компл.

Комплект для 2-хдверного шкафа / 75 кг



- В комплект входят нижеуказанные компоненты для 2-дверного шкафа
- Макс. вес двери: 75 кг

Состав комплекта:
- 4 тандемных ходовых элемента
- 2 упора для ходового профиля
- 1 междверный упор
- Крепеж

Примечание:
- Профили и направляющие компоненты заказываются отдельно

Артикул	Кол-во
0 045 078	1 компл.

Комплект для 3-хдверного шкафа / 75 кг



- В комплект входят нижеуказанные компоненты для 3-дверного шкафа
- Макс. вес двери: 75 кг

Состав комплекта:
- 6 тандемных ходовых элементов
- 2 упора для ходового профиля
- 2 междверных упора
- 1 междверный упор
- Крепеж

Примечание:
- Профили и направляющие компоненты заказываются отдельно

Артикул	Кол-во
0 045 079	1 компл.

Ходовой профиль



- Алюминий

Длина в мм	Поверхность	**Артикул**	Кол-во
3000	Без покрытия	**0 071 113**	1/4 шт.
6000	Без покрытия	**0 045 097**	1/4 шт.

Крепление для ходовых элементов с возможностью регулировки по высоте



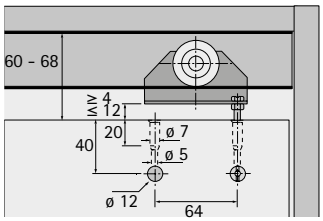

- С возможностью регулировки по высоте
- Для ходового элемента TopLine 1
- Требуемое количество: 2 комплекта на ходовой элемент

Состав комплекта:
- 1 регулировочный винт
- 1 шестигранная гайка
- 1 специальный винт

Примечание:
- При использовании данного изделия изделие «Крепление ходового элемента» (артикул №: 1005630) не требуется

Артикул	Кол-во
0 023 994	1/50 шт.

Направляющая система STB 11

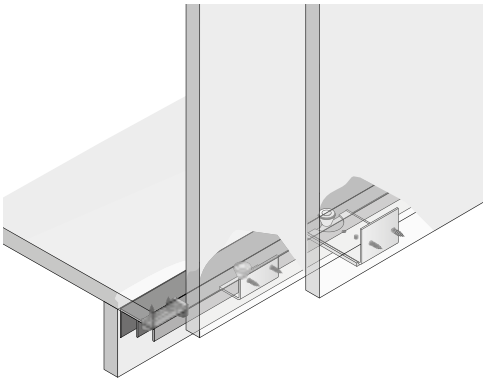

- Монтаж под нижней панелью/дном
- Бесшумное выдвижение благодаря пластиковым направляющим роликам с резиновым кольцом
- Глубокий цоколь, утопленный на 46 мм
- Высота цоколя не менее 70 мм
- Большой регулируемый угол, что позволяет использовать двери толщиной 16–19 мм.

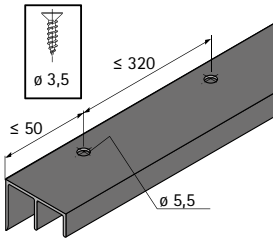

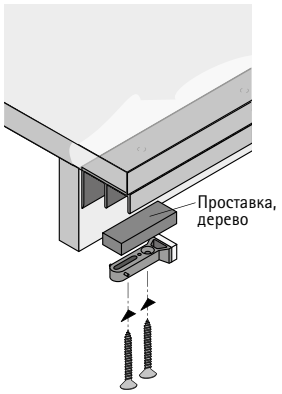

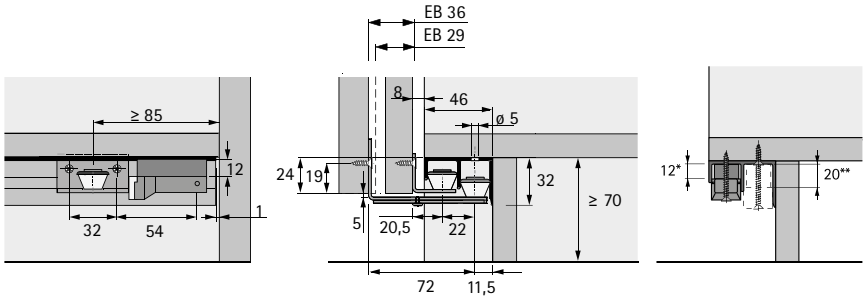

* Проставка, дерево (размер 12 x 50 x 15 мм) для стопоров задней двериг

** Проставка, дерево (размер 20 x 50 x 15 мм) для стопоров передней двери

Комплект направляющих элементов STB 11



- В комплект входят направляющие компоненты для 2-дверного шкафа
- Система направляющих под нижней панелью
- Ролики из пластика для бесшумного движения

Состав комплекта:
- 2 направляющих элемента, передняя дверь
- 2 направляющих элемента, задняя дверь
- 2 упора для направляющего профиля

Примечание:
- Профили заказываются отдельно

Количество дверей	**Артикул**	Кол-во
2	**0 045 080**	1 компл.
3	**0 045 081**	1 компл.

Направляющий профиль STB 11



- Алюминий

Примечание:
- Нарезка в размер под заказ
- Перфорация и предварительная сборка упоров под заказ

Длина в мм	Поверхность	Вариант	**Артикул**	Кол-во
3000	Без покрытия, анодированная	Неперфорированный	**0 071 117**	1 шт.
6000	Без покрытия, анодированная	Неперфорированный	**0 046 419**	1 шт.

Направляющий элемент, передняя дверь



- Оцинкованная сталь
- Направляющий ролик из пластика
- С резиновым кольцом
- Регулируемый

Количество для 1-дверного варианта	Количество для 2-дверного варианта	Количество для 3-дверного варианта	**Артикул**	Кол-во
2	2	2	**1 006 706**	50 шт.

Направляющий элемент, задняя дверь



- Оцинкованная сталь
- Направляющий ролик из пластика
- С резиновым кольцом

Количество для 1-дверного варианта	Количество для 2-дверного варианта	Количество для 3-дверного варианта	**Артикул**	Кол-во
2	2	4	**1 005 380**	200 шт.

Упор для направляющего профиля под нижней панелью STB 11





- Конструкция из двух частей для передней и задней направляющей дорожки
- Начиная с межосевого расстояния EB 37, используется только в комбинации с демпфером Silent System
- Крепление специальным винтом ø 4 x 20 мм
- Пластмасса серого цвета

Вариант	Количество для 2-дверного варианта	Количество для 3-дверного варианта	**Артикул**	Кол-во
Упор	2	2	**9 119 928**	500 шт.
Монтажный адаптер	2	2	**9 119 930**	500 шт.

Крепление упора в направляющем профиле под нижней панелью STB 11



- Специальный винт ø 4 x 20 мм
- Оцинкованная сталь

Количество для 2-дверного варианта	Количество для 3-дверного варианта	**Артикул**	Кол-во
5	4	**9 120 463**	1000 шт.

Направляющая система STB 12

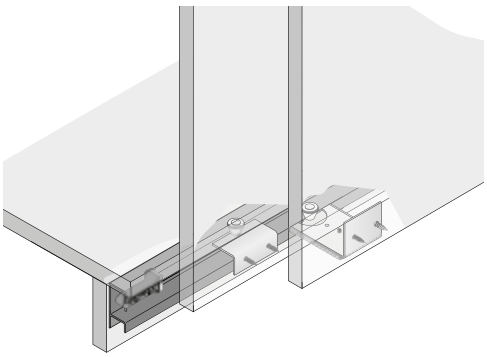

- Монтаж под нижней панелью/дном
- Бесшумное выдвижение благодаря пластиковым направляющим роликам с резиновым кольцом
- Цоколь, утопленный на небольшую глубину, 28,5 мм
- Высота цоколя не менее 95 мм
- Большой регулируемый угол, что позволяет использовать двери толщиной 16–19 мм.

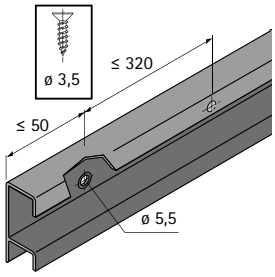

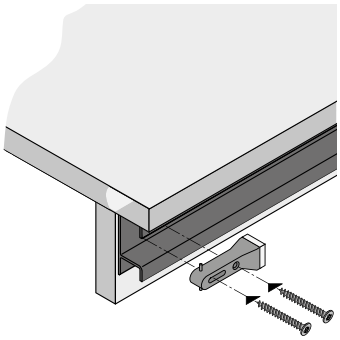

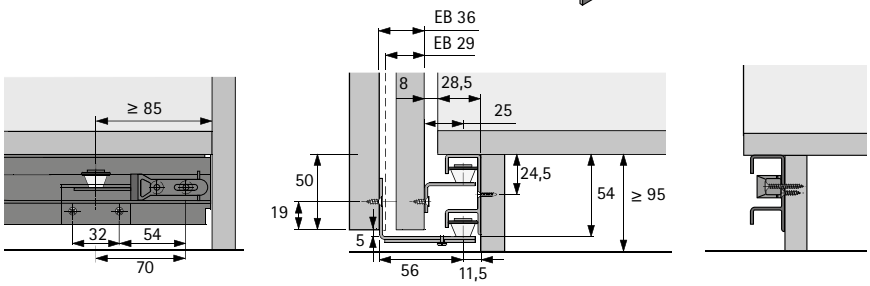

Комплект направляющих элементов STB 12



- Для цоколя, утопленного на 28,5 мм

Состав комплекта:
- Направляющие элементы для передней двери
- Направляющие элементы для задней двери
- Упоры для направляющего профиля

Примечание:
- Профили заказываются отдельно

Количество дверей	**Артикул**	Кол-во
2	**0 045 082**	1 компл.
3	**0 045 083**	1 компл.

Направляющий профиль STB 12



- Алюминий

Длина в мм	Поверхность	Вариант	**Артикул**	Кол-во
6000	Без покрытия	Неперфорированный	**0 046 420**	1/4 шт.
3000	Без покрытия	Неперфорированный	**0 071 116**	1/4 шт.

Направляющий элемент для передней двери



- Оцинкованная сталь
- Направляющий ролик из пластика
- С резиновым кольцом
- Регулируемый

Количество для 2-дверного варианта	Количество для 3-дверного варианта	**Артикул**	Кол-во
2	2	**1 009 204**	50 шт.

Направляющий элемент для задней двери



- Оцинкованная сталь
- Направляющий ролик из пластика
- С резиновым кольцом

Количество для 2-дверного варианта	Количество для 3-дверного варианта	**Артикул**	Кол-во
2	4	**1 005 252**	200 шт.

Упор



Количество для 1-дверного варианта	Количество для 2-дверного варианта	Количество для 3-дверного варианта	**Артикул**	Кол-во
2	2	2	**1 005 193**	500 шт.

Направляющая система STB 15

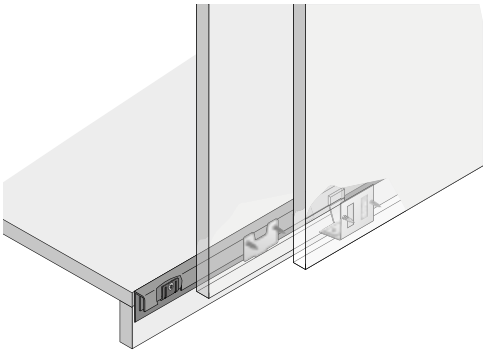

- Монтаж перед нижней панелью/дном
- Направляющая позволяет устанавливать узкий профиль
- Высота цоколя не менее 50 мм
- Направляющих элемент передней двери регулируемый, что позволяет использовать двери толщиной 16-19 мм.

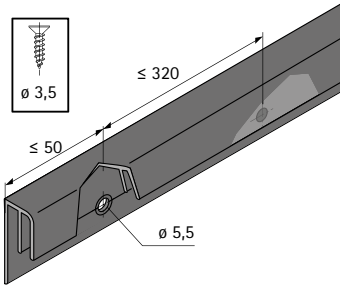

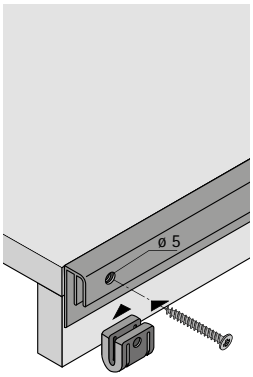

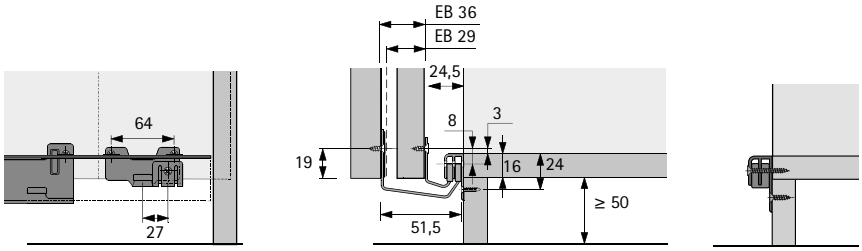

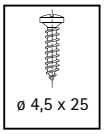

Комплект, направляющий элемент для двери, нижний, STB 15



- Для цоколя заподлицо с нижней панелью (выступ цоколя 0 мм)

Состав комплекта:
- Направляющие элементы для передней двери
- Направляющие элементы для задней двери
- Упоры для направляющего профиля

Примечание:
- Профили заказываются отдельно

Количество дверей	**Артикул**	Кол-во
2	**0 045 199**	1 компл.
3	**0 045 200**	1 компл.

Направляющий профиль STB 15



- Система направляющих перед нижней панелью STB 15

Примечание:
- Нарезка в размер, перфорация и предварительная сборка упоров под заказ

Материал	Длина в мм	Поверхность	Вариант	**Артикул**	Кол-во
Алюминий	6000	Анодированный	без отверстий	**0 045 201**	1/4 шт.

Направляющий элемент для передней двери



- Оцинкованная сталь
- Регулируемый

Количество для 2-дверного варианта	Количество для 3-дверного варианта	**Артикул**	Кол-во
2	2	**1 010 552**	1 шт.

Направляющий элемент для передней двери



- Оцинкованная сталь
- С пластиковым ползунком
- Монтажный размер EB = 29 мм

Количество для 2-дверного варианта	Количество для 3-дверного варианта	**Артикул**	Кол-во
2	2	**1 009 063**	50 шт.

Направляющий элемент для задней двери



- Оцинкованная сталь
- С пластиковым ползунком

Количество для 2-дверного варианта	Количество для 3-дверного варианта	**Артикул**	Кол-во
2	4	**1 009 011**	50 шт.

Упор, направляющий профиль перед нижней панелью STB 15



- Крепление винтами для дерева с плоскоконической головкой ø 4,5 x 25 мм
- Пластмасса серого цвета

Количество для 2-дверного варианта	Количество для 3-дверного варианта	**Артикул**	Кол-во
2	2	**9 112 511**	1000 шт.

Крепление упора в направляющем профиле перед нижней панелью STB 15



- Винт для дерева с плоскоконической головкой ø 4,5 x 25 мм

Количество для 2-дверного варианта	Количество для 3-дверного варианта	**Артикул**	Кол-во
2	2	**1 997 315**	1000 шт.

Направляющая система STB 35

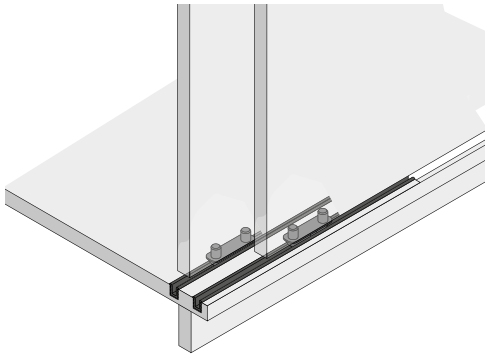

- Демпфер для закрывания
- Пластиковые профили, монтаж под запрессовку в паз в нижней панели
- Также профили могут устанавливаться в паз внизу двери. Направляющие элементы в этом случае устанавливаются на нижнюю панель.

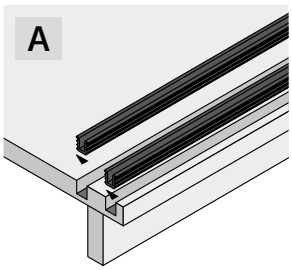

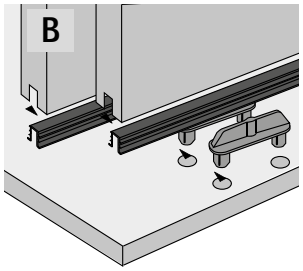

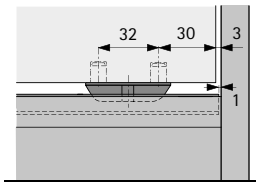

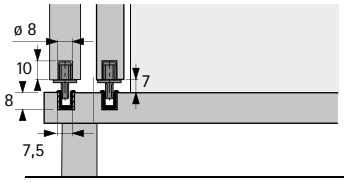

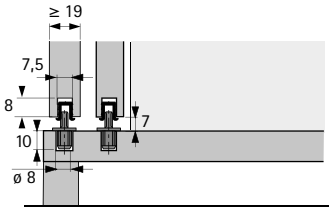

Нижний направляющий элемент STB 35



- Для направляющих элементов для двери вкладной навески
- Пластмасса

Состав комплекта:
- 2 направляющих элемента, коричневые

Примечание:
профили заказываются отдельно

Поверхность	**Артикул**	Кол-во
Коричневый	**0 025 119**	1/100 компл.
Коричневый	**1 005 650**	1000 шт.
Белая	**1 005 464**	1000 шт.

Направляющий профиль STB 35



- Пластмасса

Длина в мм	Поверхность	**Артикул**	Кол-во
3500	Белая	**0 046 789**	1/25 шт.
3500	Коричневый	**0 046 790**	1/25 шт.
3500	Под сосну	**0 046 791**	1/25 шт.

Установочные размеры

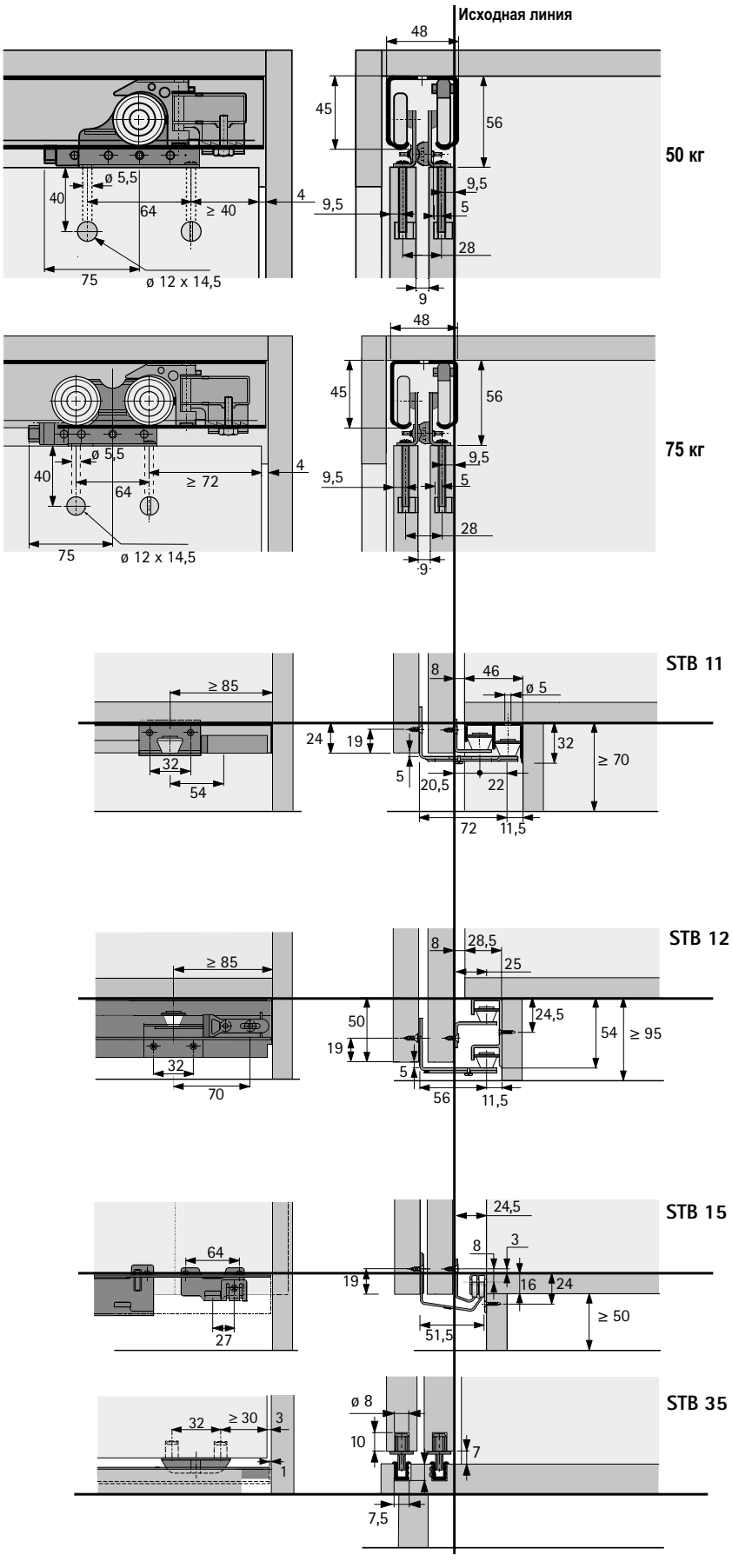

Карта сверления

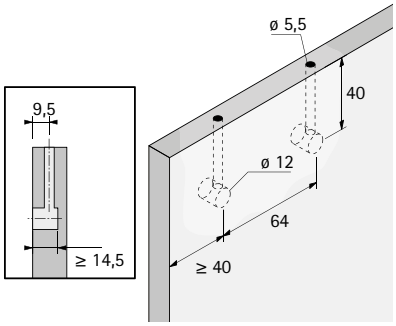

Монтаж ходового профиля

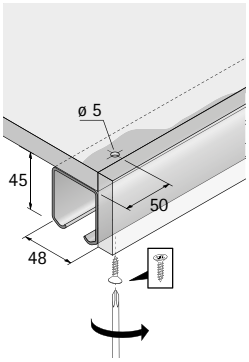

Подготовка двери

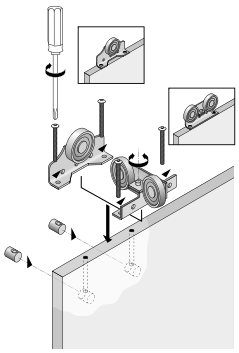

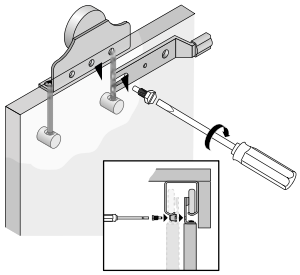

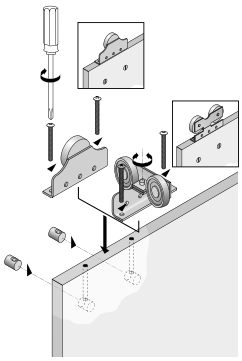

Монтаж двери

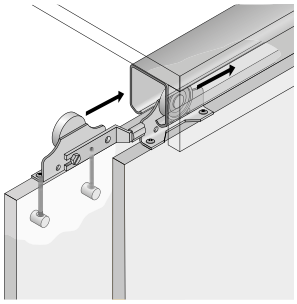

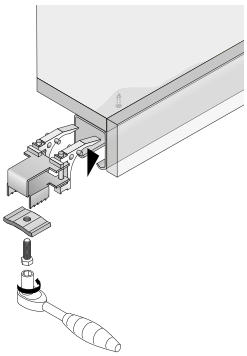

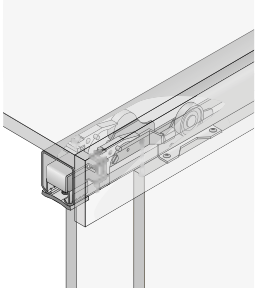



Классическое решение для шкафов.

TopLine 27 — это хорошо зарекомендовавшая себя экономичная фурнитура для раздвижных дверей вкладной навески весом до 25 кг. Одно- или двухдорожечные ходовые профили легко крепятся на верхней панели. Систему фурнитуры для раздвижных дверей с верхним ходовым элементом можно комбинировать с направляющими системами, предназначенными для различных вариантов конструкции цоколя шкафа, таким образом подстраиваясь под любой дизайн.



Больше тишины в помещении: опциональный демпфер Silent System на закрывание.



Точное выравнивание фуги: регулировка двери по высоте за счет шлицевых отверстий

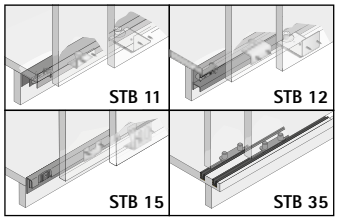

Любой вариант цоколя: дополнительная направляющая система на ваш выбор.



Также для небольшого бюджета: экономичное решение для шкафов.

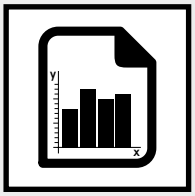

Техническая характеристика 1522 – 1523
- Техника вкратце
- Размеры дверей
- Silent System
- Принцип работы



Компоненты системы 1524 – 1535

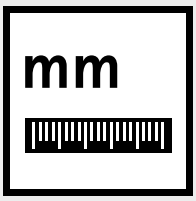

Монтажная схема 1536 – 1538



Монтаж 1539



Принадлежности 1742 – 1756



Техническая информация
- Расчет веса двери 1758 – 1759
- Рекомендации по конструкции шкафов 1760 – 1762
- Критерии качества 1763

Техника вкратце

- Вкладная навеска дверей
- Одно- или двухдорожечная система фурнитуры для раздвижных дверей с верхним ходовым элементом
- Для деревянных дверей
- Вес двери до 25 кг
- Высота двери до 2000 мм
- Ширина двери 500–1750 мм
- Толщина двери от 16–19 мм
- Опционально: демпфер Silent System
- Опциональная регулировка по высоте +/– 2 мм
- Быстрый монтаж передней панели без инструмента
- Может комбинироваться с нижней направляющей STB 11, STB 12, STB 15 или STB 35
- Соответствует стандарту DIN EN 15706, уровень 3

Размеры и вес двери

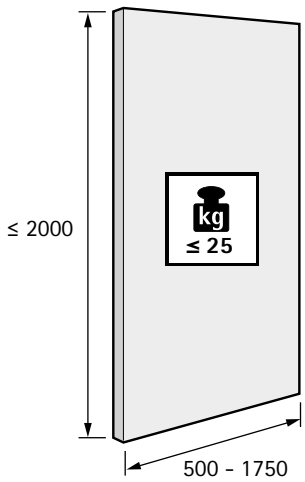

см. стр. 1758 - 1759

Материал двери

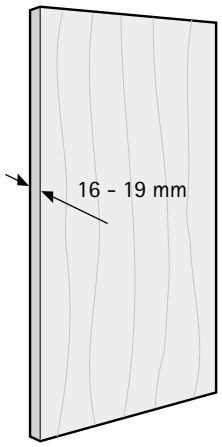

Количество дверных створок и положение двери

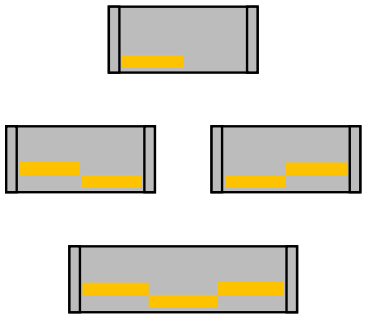

Демпфер Silent System

	1 дверь	2 двери		
Демпфер для закрывания				

Принцип работы

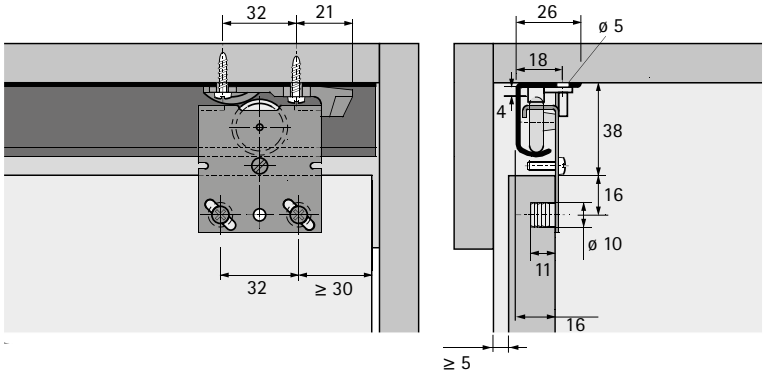

TopLine 25

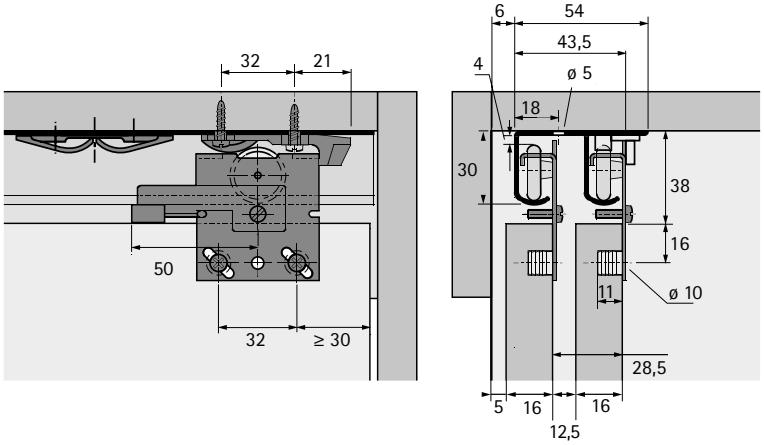

TopLine 27

Комплект фурнитуры для шкафа с 1 дверью



- В комплект входят нижеуказанные компоненты для шкафа с 1 дверью
- Регулировка по высоте за счет шлицевых отверстий +/– 1,5 мм
- Макс. вес двери 25 кг

Состав комплекта:
- 2 ходовых элемента
- 2 фиксирующих винта
- 2 упора ходового профиля

Примечание:
- Профили заказываются отдельно
- Нижние направляющие компоненты заказываются отдельно

Артикул	Кол-во
0 026 081	1 компл.

Комплект фурнитуры для шкафа с 2 дверями



- В комплект входят нижеуказанные компоненты для 2-дверного шкафа
- Регулировка по высоте за счет шлицевых отверстий +/– 1,5 мм
- Макс. вес двери 25 кг

Состав комплекта:
- 6 ходовых элементов
- 6 фиксирующих винтов
- 2 упора ходового профиля
- 2 междверных упора
- 1 междверный упорУказания

Примечание:
- Профили заказываются отдельно
- Нижние направляющие компоненты заказываются отдельно

Артикул	Кол-во
0 026 082	1 компл.

Комплект фурнитуры для шкафа с 3 дверями



- В комплект входят нижеуказанные компоненты для 3-дверного шкафа
- Регулировка по высоте за счет шлицевых отверстий +/– 1,5 мм
- Макс. вес двери 25 кг

Состав комплекта:
- 6 ходовых элементов
- 6 фиксирующих винтов
- 2 упора ходового профиля
- 2 междверных упора
- 1 междверный упор

Примечание:
- Профили заказываются отдельно
- Нижние направляющие компоненты заказываются отдельно

Артикул	Кол-во
0 026 083	1 компл.

1-дорожечный ходовой профиль



- 1-дорожечный ходовой профиль для 1-дверного шкафа
- Монтаж под верхней панелью

Материал	Поверхность	Длина в мм	**Артикул**	Кол-во
Алюминий	Без покрытия	3500	**0 046 416**	1/4 шт.

Двухдорожечный ходовой профиль



- 2-дорожечный ходовой профиль для 2- или 3-дверного шкафа
- Монтаж под верхней панелью

Материал	Поверхность	Длина в мм	**Артикул**	Кол-во
сталь	оцинкованная	2000	**1 014 039**	100 шт.
сталь	оцинкованная	3000	**1 014 040**	100 шт.
сталь	оцинкованная	2500	**1 026 913**	100 шт.
Алюминий	Без покрытия	3500	**0 046 417**	1/4 шт.
сталь	оцинкованная	Индивидуально	**LA 1027**	100 шт.
Алюминий	Без покрытия	Индивидуально	**LA 527**	100 шт.

Система демпфирования Silent System для TopLine 25 / 27



- Демпфер для закрывания
- Макс. вес двери 20 кг

Состав комплекта:
- 2 блока демпферов
- 2 активатора

Примечание:
- Неприменимо для дверей с алюминиевыми рамами

Вариант	**Артикул**	Кол-во
TopLine 25, 1-дверное исполнение	**9 079 667**	1 компл.
TopLine 27, 2-дверное исполнение	**9 079 733**	1 компл.

Ходовой элемент



- Макс. вес двери 25 кг
- Регулировка по высоте за счет шлицевых отверстий +/– 1,5 мм
- Ходовые ролики из пластика
- Оцинкованная сталь

Тип монтажа	Количество для 1-дверного варианта	Количество для 2-дверного варианта	Количество для 3-дверного варианта	**Артикул**	Кол-во
Под прикручивание	2	4	6	**1 005 803**	300 шт.
Под запрессовку	2	4	6	**1 005 796**	1/200 шт.

Тандемный ходовой элемент



- Макс. вес двери 40 кг
- Под прикручивание
- Регулировка по высоте за счет шлицевых отверстий +/– 1,5 мм
- Ходовые ролики из пластика
- Оцинкованная сталь

Смещение двери, мм	Количество для 1-дверного варианта	Количество для 2-дверного варианта	Количество для 3-дверного варианта	**Артикул**	Кол-во
75	2	4	6	**1 023 921**	100 шт.
60	2	4	6	**1 075 878**	100 шт.

Упор для ходового профиля



- С функцией самозакрывания
- Пластмасса белого цвета

Вариант	Количество для 1-дверного варианта	Количество для 2-дверного варианта	Количество для 3-дверного варианта	**Артикул**	Кол-во
Справа	1	1	1	**1 005 537**	500 шт.
Слева	1	1	1	**1 005 528**	500 шт.

Средний стопор для передней двери



- Для 3-дверного шкафа
- Функция самозакрывания для средней двери
- Пластик без цветного покрытия

Количество для 1-дверного варианта	Количество для 2-дверного варианта	Количество для 3-дверного варианта	**Артикул**	Кол-во
0	0	1	**3 107 800**	1000 шт.

Междверный упор



- Для 2- и 3-дверных шкафов
- Оцинкованная сталь

Количество для 1-дверного варианта	Количество для 2-дверного варианта	Количество для 3-дверного варианта	**Артикул**	Кол-во
0	1	2	**9 021 207**	300 шт.

Предохранительный винт от самопроизвольного снятия двери



- M4 x 14 мм
- Оцинкованная сталь

Артикул	Кол-во
1 006 053	1000 шт.

Направляющая система STB 11

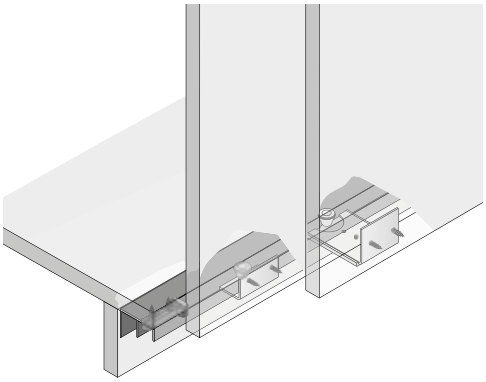

- Монтаж под нижней панелью/дном
- Бесшумное выдвижение благодаря пластиковым направляющим роликам с резиновым кольцом
- Глубокий цоколь, утопленный на 46 мм
- Высота цоколя не менее 70 мм
- Большой регулируемый угол, что позволяет использовать двери толщиной 16–19 мм.

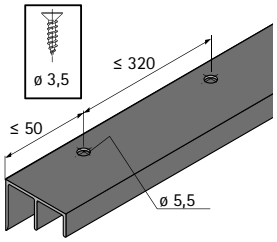

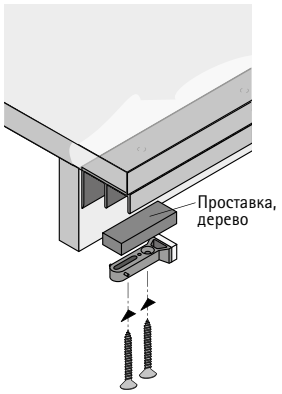

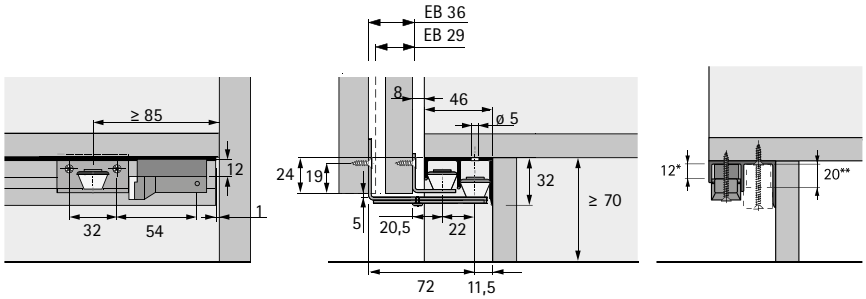

* Проставка, дерево (размер 12 x 50 x 15 мм) для стопоров задней двериг

** Проставка, дерево (размер 20 x 50 x 15 мм) для стопоров передней двери

Комплект направляющих STB 11



- В комплект входят направляющие компоненты для 2-дверного шкафа
- Система направляющих под нижней панелью
- Ролики из пластика для бесшумного движения

Состав комплекта:
- 2 направляющих элемента, передняя дверь
- 2 направляющих элемента, задняя дверь
- 2 упора для направляющего профиля

Примечание:
- Профили заказываются отдельно

Количество дверей	**Артикул**	Кол-во
2	**0 045 080**	1 компл.
3	**0 045 081**	1 компл.

Направляющий профиль STB 11



- Алюминий

Примечание:
- Нарезка в размер под заказ
- Перфорация и предварительная сборка упоров под заказ

Длина в мм	Поверхность	Вариант	**Артикул**	Кол-во
3000	Без покрытия	Неперфорированный	**0 071 117**	1/4 шт.
6000	Без покрытия	Неперфорированный	**0 046 419**	1/4 шт.

Направляющий элемент, передняя дверь



- Оцинкованная сталь
- Направляющий ролик из пластика
- С резиновым кольцом
- Регулируемый

Количество для 1-дверного варианта	Количество для 2-дверного варианта	Количество для 3-дверного варианта	**Артикул**	Кол-во
2	2	2	**1 006 706**	50 шт.

Направляющий элемент, задняя дверь



- Оцинкованная сталь
- Направляющий ролик из пластика
- С резиновым кольцом

Количество для 1-дверного варианта	Количество для 2-дверного варианта	Количество для 3-дверного варианта	**Артикул**	Кол-во
2	2	4	**1 005 380**	200 шт.

Упор для направляющего профиля под нижней панелью STB 11





- Конструкция из двух частей для передней и задней направляющей дорожки
- Начиная с межосевого расстояния EB 37, используется только в комбинации с демпфером Silent System
- Крепление специальным винтом ø 4 x 20 мм
- Пластмасса серого цвета

Вариант	Количество для 2-дверного варианта	Количество для 3-дверного варианта	**Артикул**	Кол-во
Упор	2	2	**9 119 928**	500 шт.
Монтажный адаптер	2	2	**9 119 930**	500 шт.

Крепление упора в направляющем профиле под нижней панелью STB 11



- Специальный винт ø 4 x 20 мм
- Оцинкованная сталь

Количество для 2-дверного варианта	Количество для 3-дверного варианта	**Артикул**	Кол-во
5	4	**9 120 463**	1000 шт.

Направляющая система STB 12

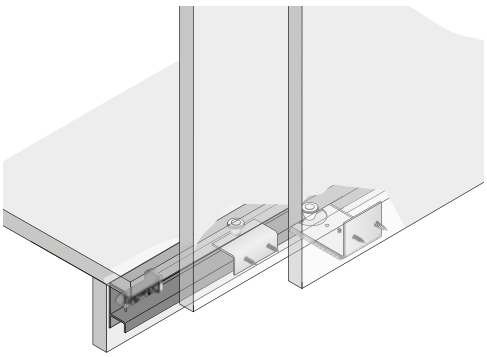

- Монтаж под нижней панелью/дном
- Бесшумное выдвижение благодаря пластиковым направляющим роликам с резиновым кольцом
- Цоколь, утопленный на небольшую глубину, 28,5 мм
- Высота цоколя не менее 95 мм
- Большой регулируемый угол, что позволяет использовать двери толщиной 16–19 мм.

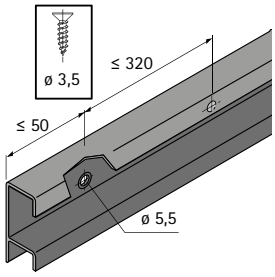

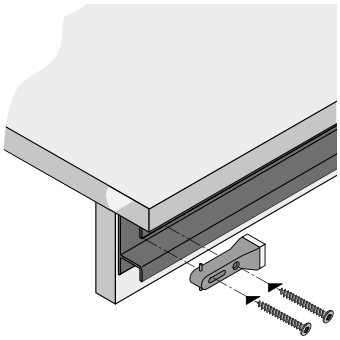

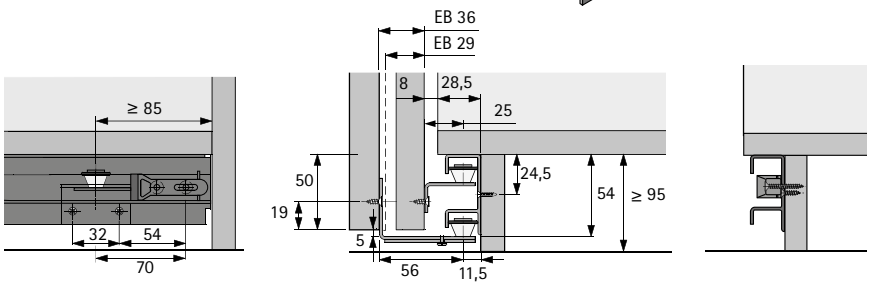

Комплект направляющих элементов STB 12



- Для цоколя, утопленного на 28,5 мм

Состав комплекта:
- Направляющие элементы для передней двери
- Направляющие элементы для задней двери
- Упоры для направляющего профиля

Примечание:
- Профили заказываются отдельно

Количество дверей	**Артикул**	Кол-во
2	**0 045 082**	1 компл.
3	**0 045 083**	1 компл.

Направляющий профиль STB 12



- Алюминий

Длина в мм	Поверхность	Вариант	**Артикул**	Кол-во
6000	Без покрытия	Неперфорированный	**0 046 420**	1/4 шт.
3000	Без покрытия	Неперфорированный	**0 071 116**	1/4 шт.

Направляющий элемент для передней двери



- Оцинкованная сталь
- Направляющий ролик из пластика
- С резиновым кольцом
- Регулируемый

Количество для 2-дверного варианта	Количество для 3-дверного варианта	**Артикул**	Кол-во
2	2	**1 009 204**	50 шт.

Направляющий элемент для задней двери



- Оцинкованная сталь
- Направляющий ролик из пластика
- С резиновым кольцом

Количество для 2-дверного варианта	Количество для 3-дверного варианта	**Артикул**	Кол-во
2	4	**1 005 252**	200 шт.

Упор



Количество для 1-дверного варианта	Количество для 2-дверного варианта	Количество для 3-дверного варианта	**Артикул**	Кол-во
2	2	2	**1 005 193**	500 шт.

Направляющая система STB 15

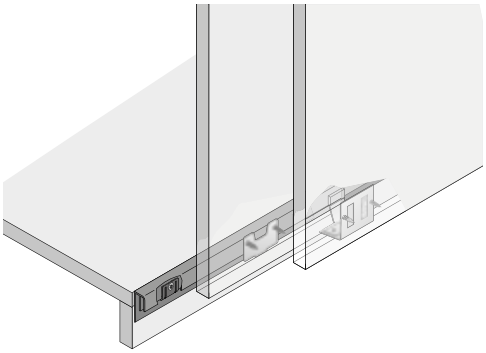

- Монтаж перед нижней панелью/дном
- Направляющая позволяет устанавливать узкий профиль
- Высота цоколя не менее 50 мм
- Направляющих элемент передней двери регулируемый, что позволяет использовать двери толщиной 16-19 мм.

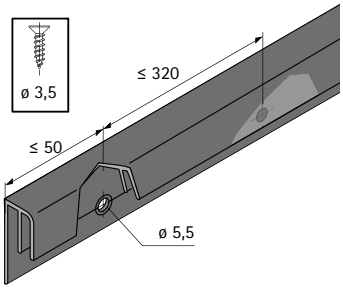

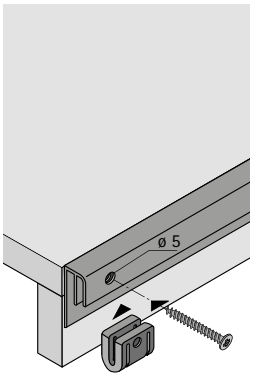

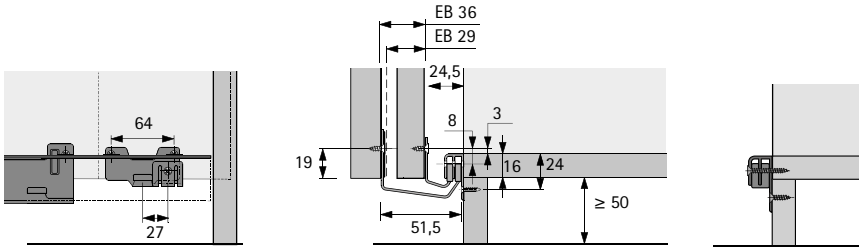

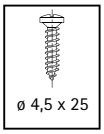

Комплект, направляющий элемент для двери, нижний, STB 15



- Для цоколя заподлицо с нижней панелью (выступ цоколя 0 мм)

Состав комплекта:
- Направляющие элементы для передней двери
- Направляющие элементы для задней двери
- Упоры для направляющего профиля

Примечание:
- Профили заказываются отдельно

Количество дверей	**Артикул**	Кол-во
2	**0 045 199**	1 компл.
3	**0 045 200**	1 компл.

Направляющий профиль STB 15



- Система направляющих перед нижней панелью STB 15

Примечание:
- Нарезка в размер, перфорация и предварительная сборка упоров под заказ

Материал	Длина в мм	Поверхность	Вариант	**Артикул**	Кол-во
Алюминий	3000	Анодированный	без отверстий	**0 071 115**	1/4 шт.
Алюминий	6000	Анодированный	без отверстий	**0 045 201**	1/4 шт.
Пластик	Индивидуально	Серый	Любой	**LA 10495**	100 шт.

Направляющий элемент для передней двери



- Оцинкованная сталь
- Регулируемый

Количество для 2-дверного варианта	Количество для 3-дверного варианта	**Артикул**	Кол-во
2	2	**1 010 552**	1 шт.

Направляющий элемент для задней двери



- Оцинкованная сталь
- С пластиковым ползунком

Количество для 2-дверного варианта	Количество для 3-дверного варианта	**Артикул**	Кол-во
2	4	**1 009 011**	50 шт.

Упор, направляющий профиль перед нижней панелью STB 15



- Крепление винтами для дерева с плоскоконической головкой ø 4,5 x 25 мм
- Пластмасса серого цвета

Количество для 2-дверного варианта	Количество для 3-дверного варианта	**Артикул**	Кол-во
2	2	**9 112 511**	1000 шт.

Крепление упора в направляющем профиле перед нижней панелью STB 15



- Винт для дерева с плоскоконической головкой ø 4,5 x 25 мм

Количество для 2-дверного варианта	Количество для 3-дверного варианта	**Артикул**	Кол-во
2	2	**1 997 315**	1000 шт.

Направляющая система STB 35

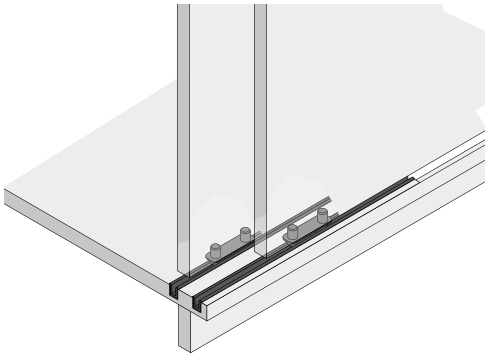

- Демпфер для закрывания
- Пластиковые профили, монтаж под запрессовку в паз в нижней панели
- Также профили могут устанавливаться в паз внизу двери. Направляющие элементы в этом случае устанавливаются на нижнюю панель.

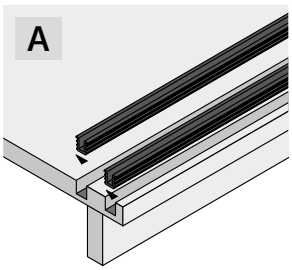

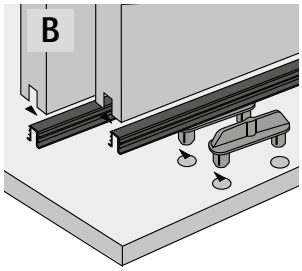

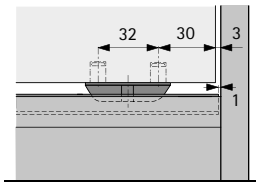

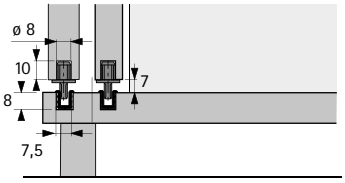

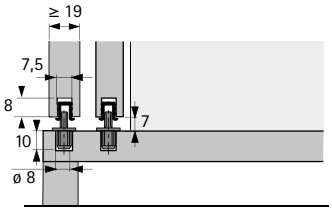

Нижний направляющий элемент STB 35



- Для направляющих элементов для двери вкладной навески
- Пластмасса

Состав комплекта:
- 2 направляющих элемента, коричневые

Примечание:
профили заказываются отдельно

Поверхность	**Артикул**	Кол-во
Коричневый	**0 025 119**	1/100 компл.
Коричневый	**1 005 650**	1000 шт.
Белая	**1 005 464**	1000 шт.

Направляющий профиль STB 35



- Пластмасса

Длина в мм	Поверхность	**Артикул**	Кол-во
3500	Белая	**0 046 789**	1/25 шт.
3500	Коричневый	**0 046 790**	1/25 шт.
3500	Под сосну	**0 046 791**	1/25 шт.

Установочные размеры

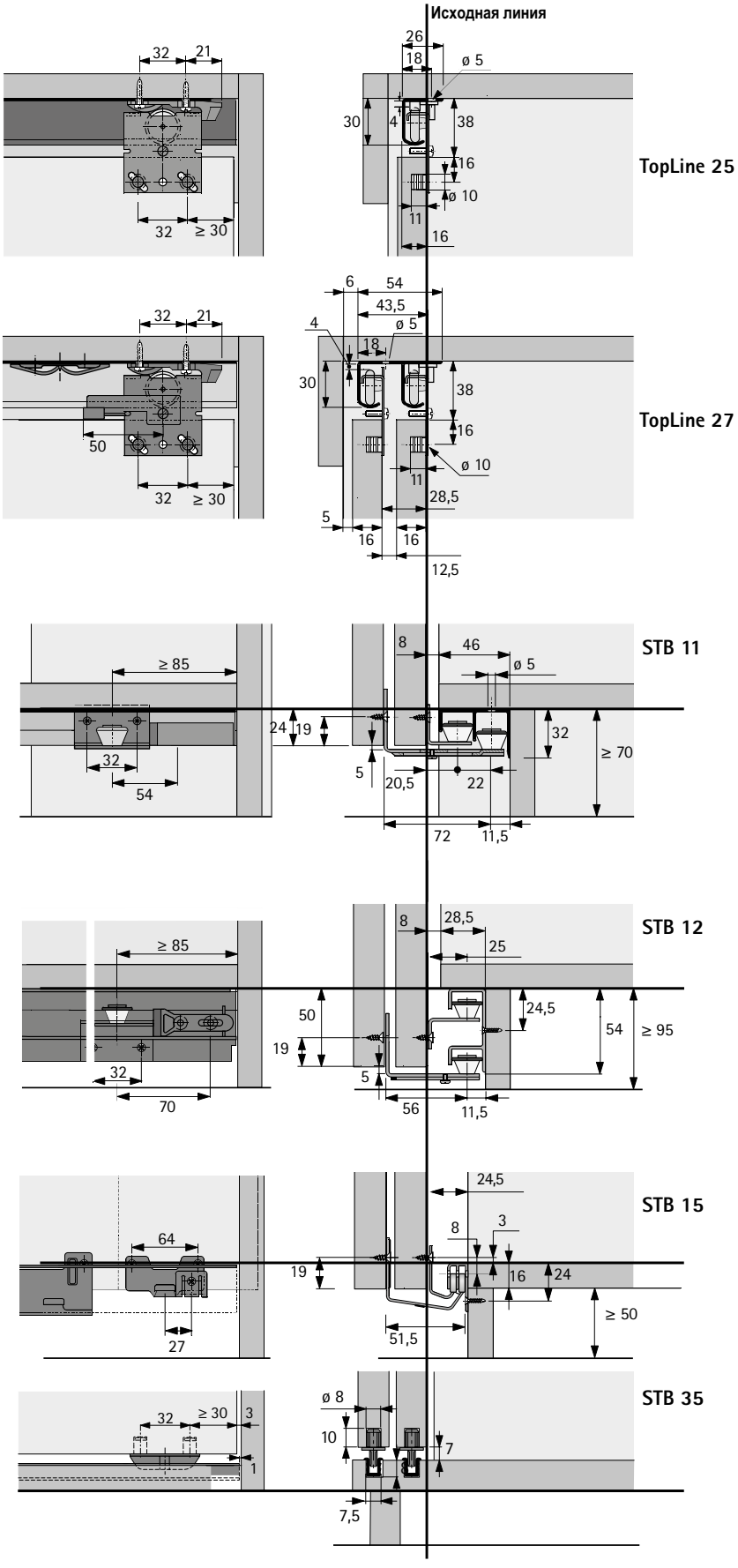

Монтажные размеры Silent System для TopLine 25 — 1-дверное исполнение

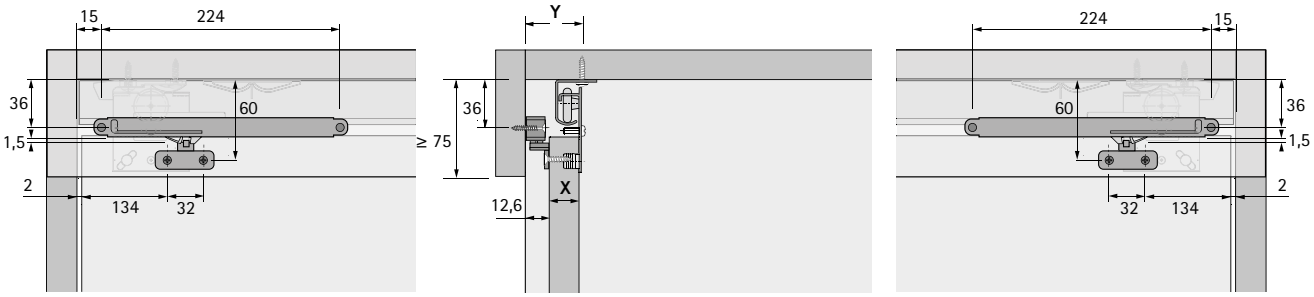

Размер X мм	Размер Y мм
16	30,5
18	32,5
19	33,5

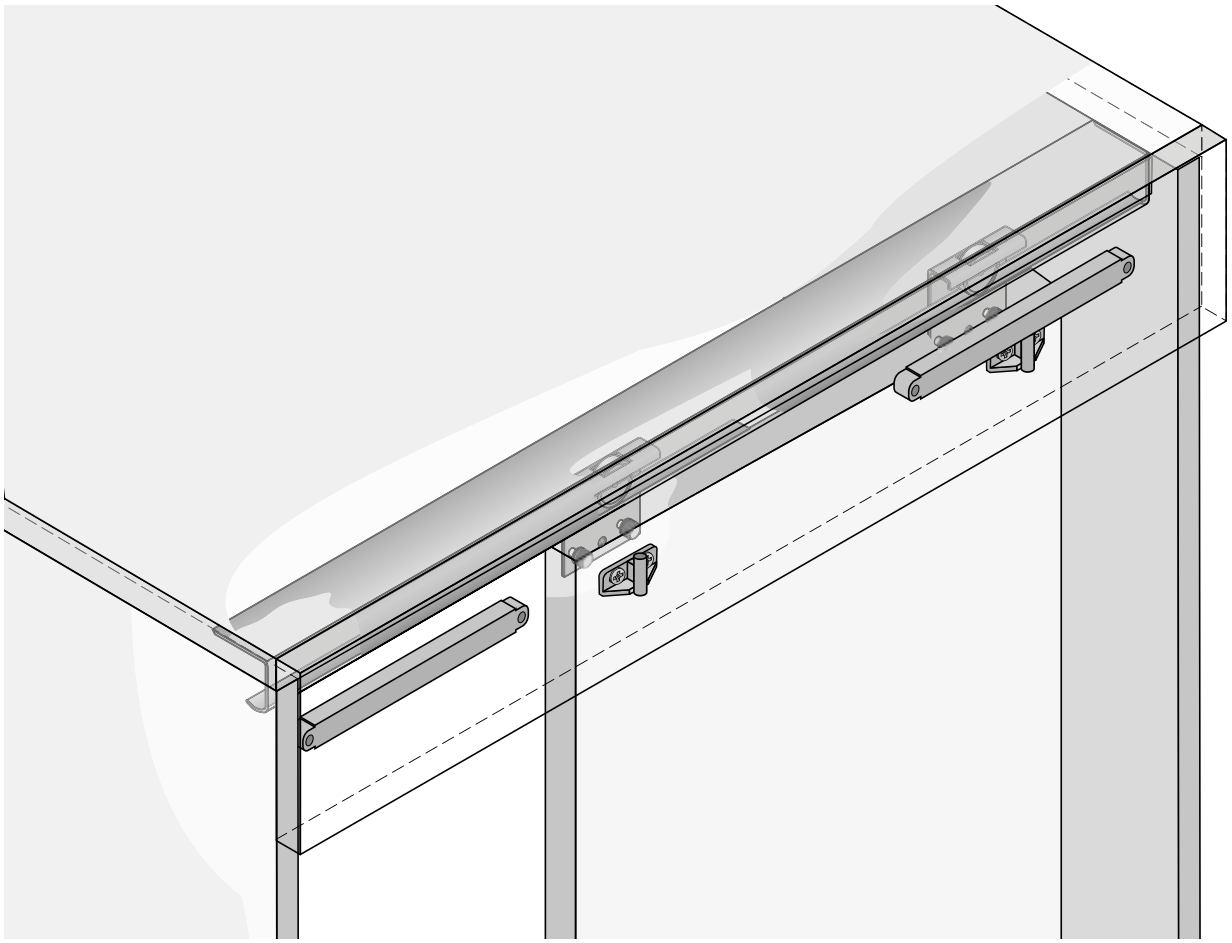

Монтажные размеры Silent System для TopLine 27 — 2-дверное исполнение

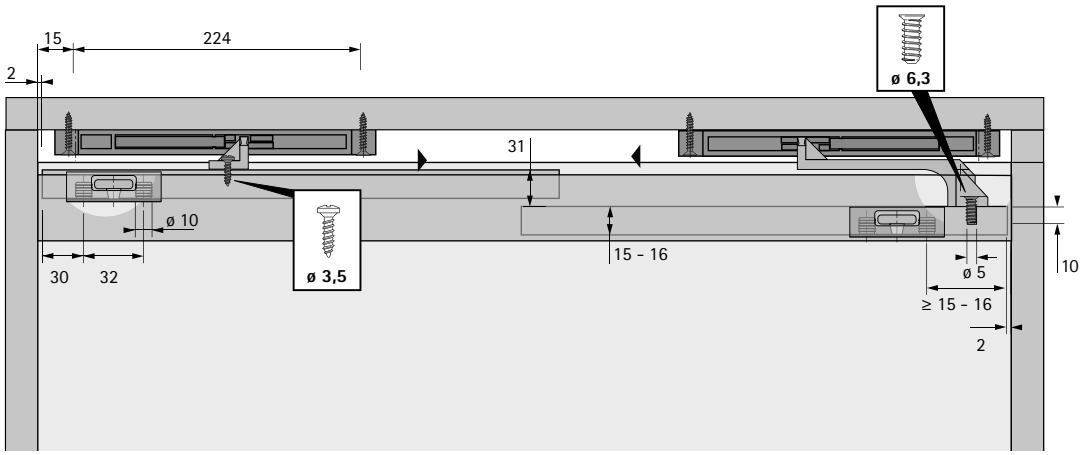

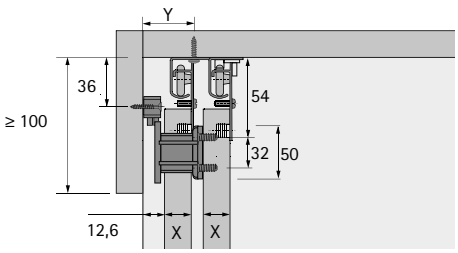

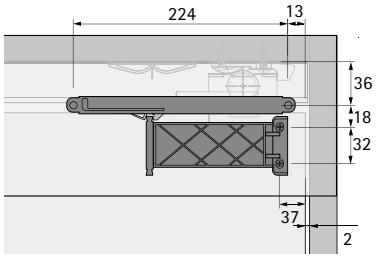

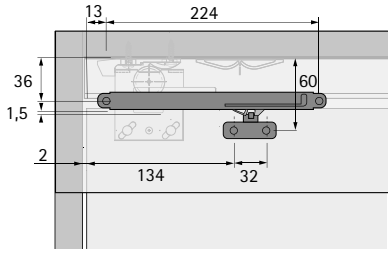

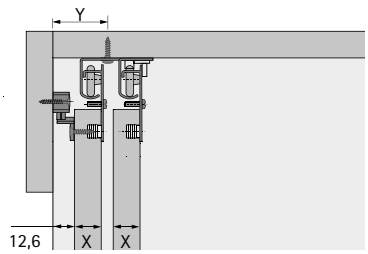

Размер X мм	Размер Y мм
16	30,5
18	32,5
19	33,5

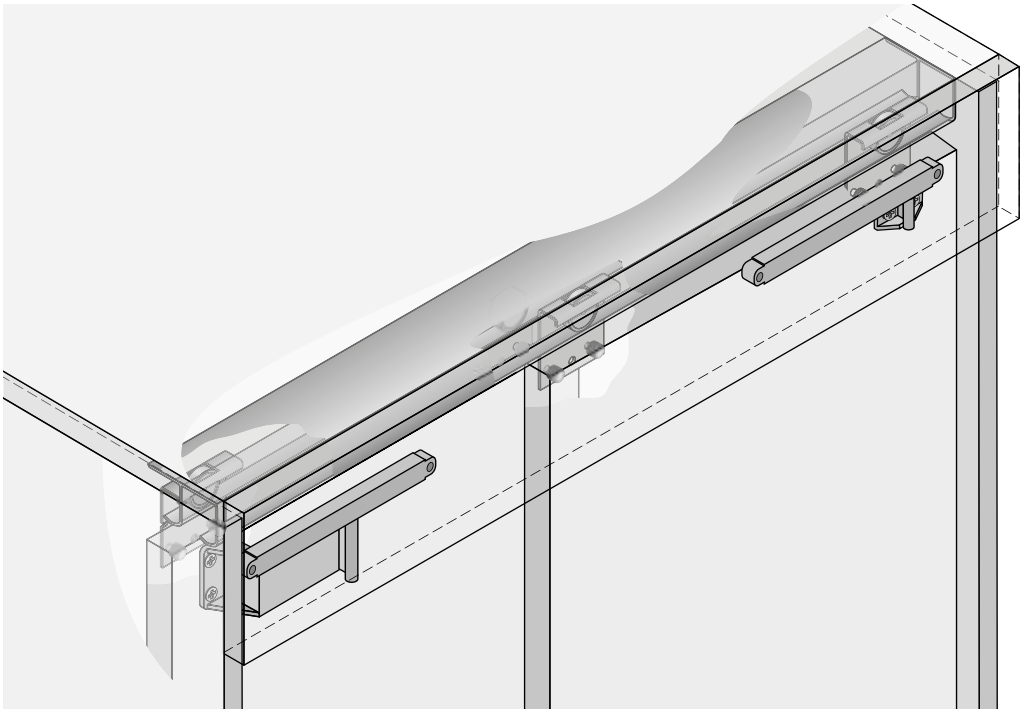

Карта сверления

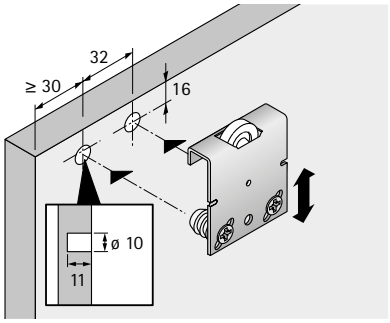

Монтаж ходовых профилей

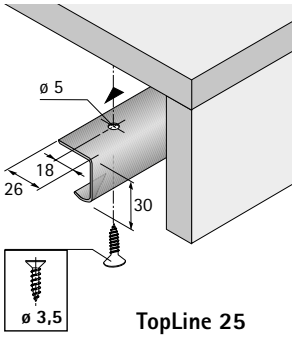

TopLine 25

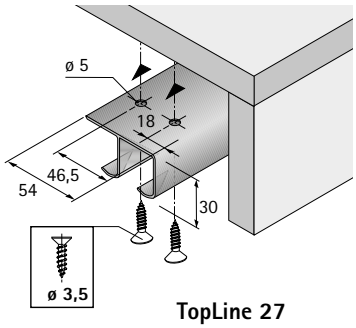

TopLine 27

Защита от самопроизвольного демонтажа

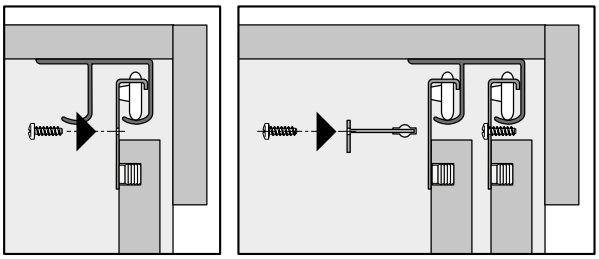

TopLine 25 **TopLine 27**

Упор и междверный упор

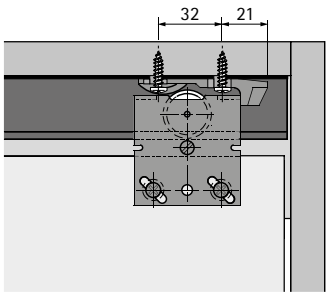

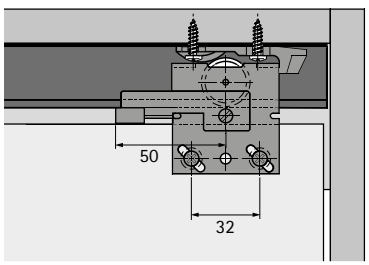



Элемент роскоши.
Гардеробные комнаты или межкомнатные перегородки — идеальное решение с помощью системы раздвижных дверей TopLine 1200/1210/1230. Невероятно плавное движение этой системы с верхним ходовым элементом делает ее достойной составляющей интерьера не только в жилых домах, но и в лучших отелях. 3 варианта системы TopLine 1200/1210/1230 рассчитаны на разный вес дверей



Универсальное применение в жилом доме:
вы можете использовать системы раздвижных дверей TopLine в качестве первоклассных комнатных раздвижных перегородок.



Еще одна особенность TopLine:
гардеробные комнаты.



Система фурнитуры для раздвижных дверей подходит для дверей из массива дерева и дверей с деревянной рамой. В зависимости от веса двери в качестве нижнего направляющего элемента используются направляющие колодки, выполненные из пластика или цинкового литья.

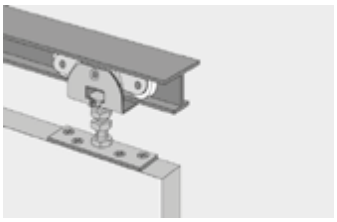

Надежная система перемещает двери толщиной 19 – 25,5 мм плавно и тихо.



TopLine 1200 / 45 кг
- Техническая характеристика 1542
- Компоненты системы 1543



TopLine 1210 / 80 кг
- Техническая характеристика 1544
- Компоненты системы 1545



TopLine 1230 / 125 кг
- Технические характеристики 1546
- Компоненты системы 1547



Монтаж 1548



Принадлежности 1742 – 1756



Техническая информация
- Расчет веса двери 1758 – 1759
- Рекомендации по конструкции шкафов 1760 – 1762

Техника вкратце

- Вкладная навеска дверей
- Фурнитура для раздвижных дверей с верхним однодорожечным ходовым элементом
- Для деревянных дверей
- Вес двери до 45 кг
- Высота двери до 2400 мм
- Ширина двери 600–1500 мм
- Толщина двери от 19 мм
- Регулировка по высоте +/-9 мм
- Соответствует ANSI / BHMA, уровень 1

Размеры и вес двери

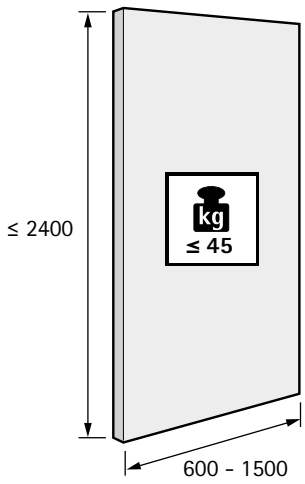

см. стр. 1758 - 1759

Материал двери

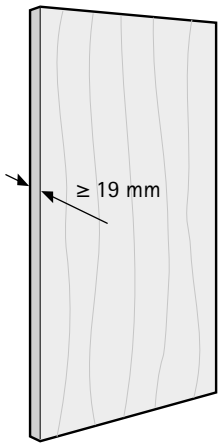

Количество дверных створок и положение двери

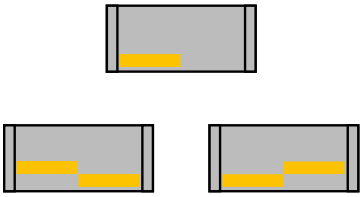

Принцип работы

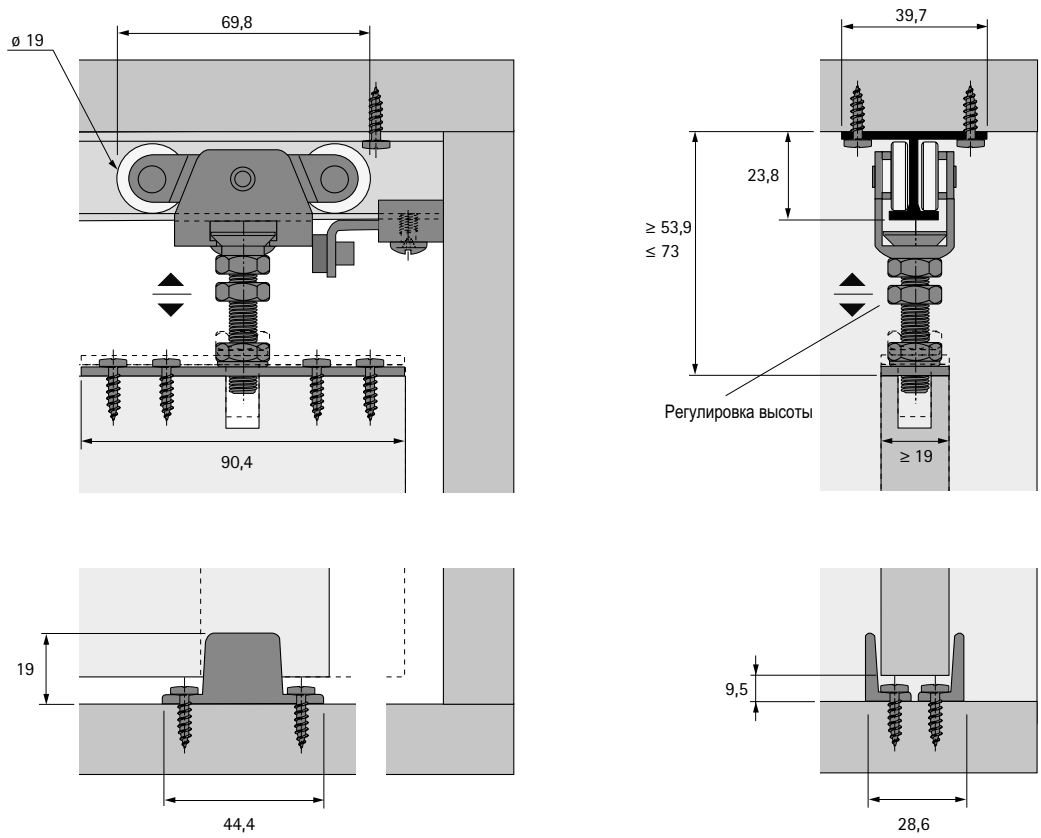

Комплект элементов



- В комплект входят все компоненты для одной двери

Состав комплекта:
- 2 ходовых элемента
- 2 крепежные пластины
- 2 упора
- 2 нижние направляющие
- Крепеж

Примечание:
- Профили заказываются отдельно

Артикул	Кол-во
0 048 293	1 компл.

Ходовой профиль



- Перфорированный
- Анодированный алюминий

Длина в мм	**Артикул**	Кол-во
3000	**0 048 291**	1/5 шт.

Техника вкратце

- Вкладная навеска дверей
- Фурнитура для раздвижных дверей с верхним однодорожечным ходовым элементом
- Для деревянных дверей
- Вес двери до 80 кг
- Высота двери до 2800 мм
- Ширина двери 800–1500 мм
- Толщина двери от 25,5 мм
- Регулировка по высоте +/-6 мм
- Соответствует ANSI / BHMA, уровень 1

Размеры и вес двери

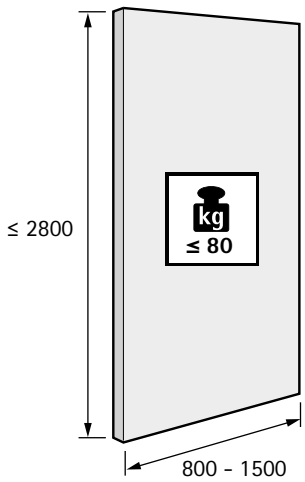

см. стр. 1758 - 1759

Материал двери

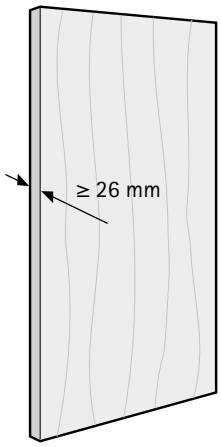

Количество дверных створок и положение двери

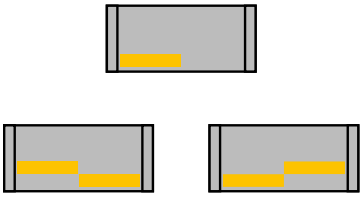

Принцип работы

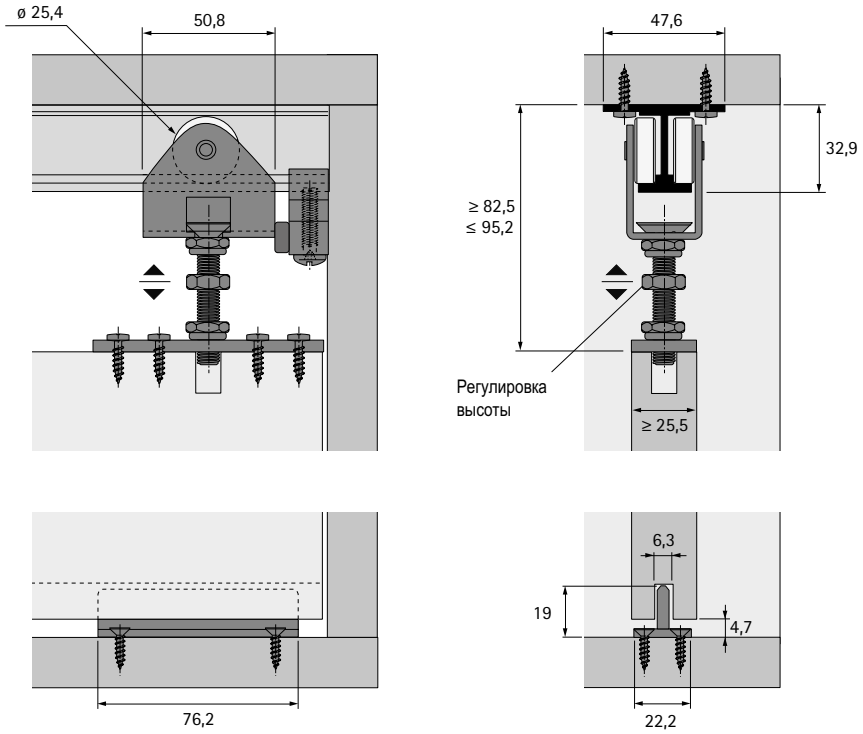

Комплект элементов



- В комплект входят все компоненты для одной двери

Состав комплекта:
- 2 ходовых элемента с крепежными пластинами
- 2 упора
- 1 нижняя направляющая
- Крепеж

Примечание:
- Профили заказываются отдельно

Артикул	Кол-во
0 048 294	1 компл.

Ходовой профиль



- Перфорированный
- Анодированный алюминий

Длина в мм	Артикул	Кол-во
3000	**0 048 292**	1/5 шт.

Техника вкратце

- Вкладная навеска дверей
- Фурнитура для раздвижных дверей с верхним однодорожечным ходовым элементом
- Для деревянных дверей
- Вес двери до 125 кг
- Высота двери до 3000 мм
- Ширина двери 1000–1500 мм
- Толщина двери от 25,5 мм
- Регулировка по высоте +/-6 мм
- Соответствует ANSI / BHMA, уровень 1

Размеры и вес двери

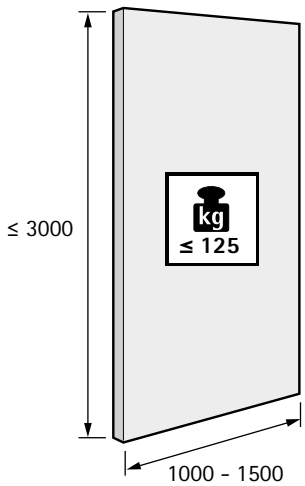

см. стр. 1758 - 1759

Материал двери

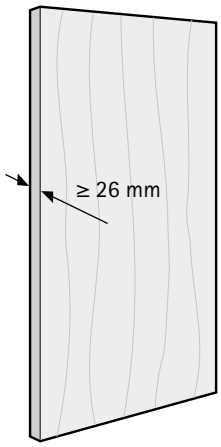

Количество дверных створок и положение двери

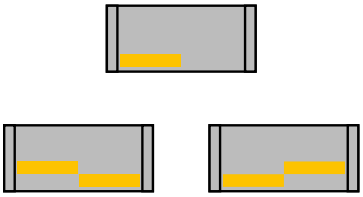

Принцип работы

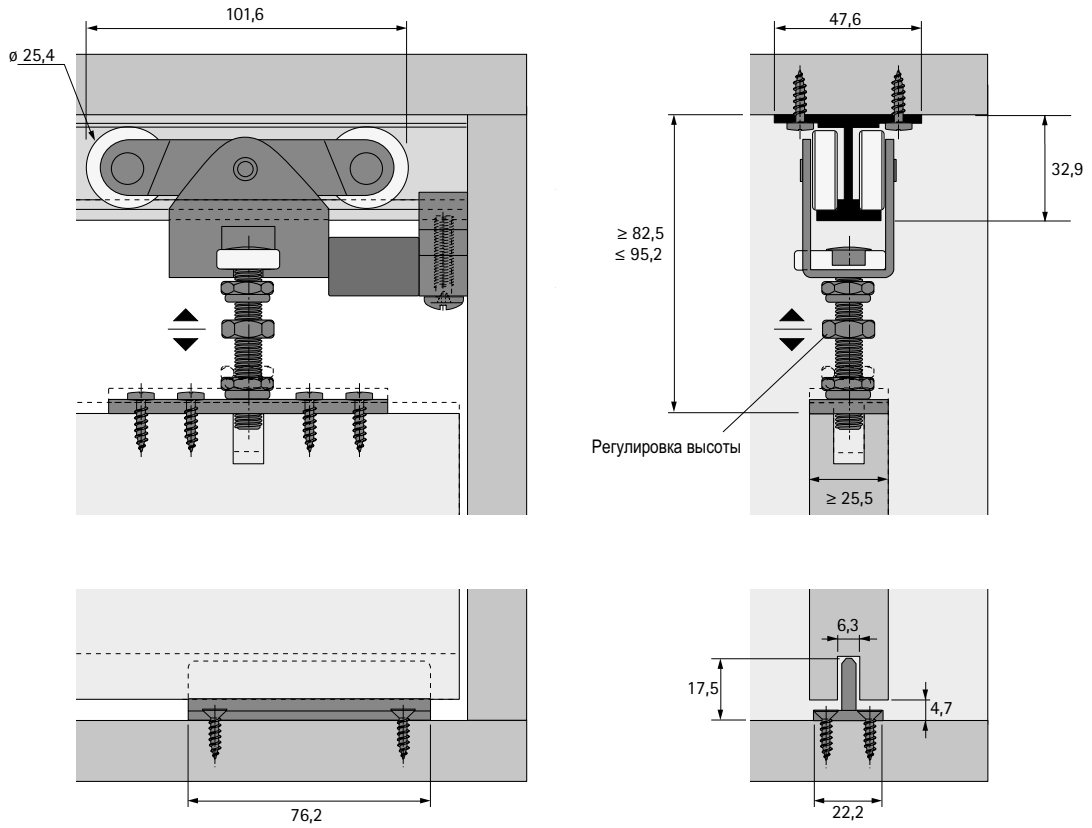

Комплект элементов



- В комплект входят все компоненты для одной двери

Состав комплекта:
- 2 ходовых элемента с крепежными пластинами
- 2 упора
- 1 нижняя направляющая
- Крепеж

Примечание:
- Профили заказываются отдельно

Артикул	Кол-во
0 048 295	1 компл.

Ходовой профиль



- Перфорированный
- Анодированный алюминий

Длина в мм	**Артикул**	Кол-во
3000	**0 048 292**	1/5 шт.

Краткое описание монтажа

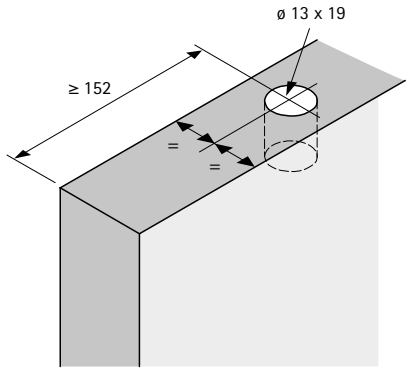

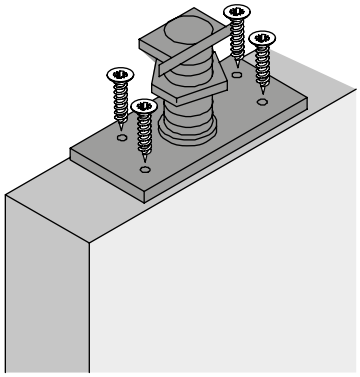

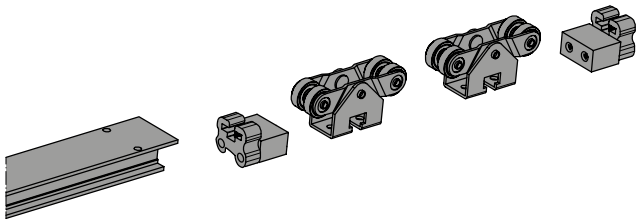

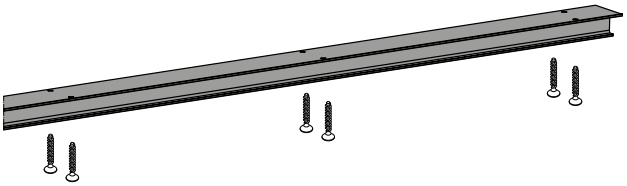

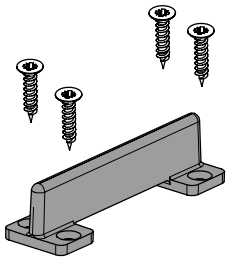

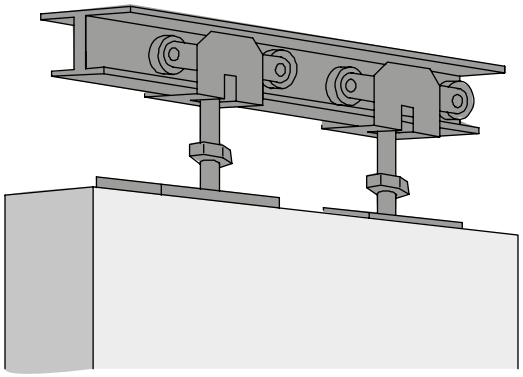

Указания по нагрузочной способности

- Конструкция мебели и характеристики основания находятся вне зоны нашей ответственности
- Убедитесь, что основание ровное и достаточно прочное для указанной нагрузки
- Используйте винты достаточной прочности
- Дюбели и винты должны соответствовать друг другу
- За гарантию соответствия продаваемой мебели требованиям стандарта EN 14749 ответственность несет производитель / продавец мебели

Система фурнитуры для раздвижных дверей с нижним ходовым элементом

▸ Обзор ассортимента / сравнение технических характеристик

	Накладная навеска SlideLine M	Вкладная навеска SlideLine M	SlideLine 55 Plus
			
Страница	1552 - 1553	1574 - 1575	1586 - 1587
Описание	Система фурнитуры для раздвижных дверей с нижним ходовым элементом, однодорожечная	Система фурнитуры для раздвижных дверей с нижним ходовым элементом, двухдорожечная	Система фурнитуры для раздвижных дверей с нижним ходовым элементом, двухдорожечная
Количество дорожек	1	2	2
Движение двери	Горизонтально	Горизонтально	Горизонтально
Конструкция	Накладная навеска	Вкладная навеска	Вкладная / накладная навеска
Вес двери	▸ Макс. 30 кг	▸ Макс. 30 кг	▸ Макс. 15 кг с пластиковым профилем ▸ Макс. 30 кг с профилем из алюминия
Материал двери	Дерево алюминий стекло	Дерево	Дерево
Ширина двери, мм	300 - 1800	300 - 1800	400 - 800
Высота двери, мм	до 2000	до 2000	700 - 1500
Silent System	Демпфер для закрывания, демпфер для открывания, демпфер для защиты дверей от соударения	Демпфер для закрывания, демпфер для открывания, демпфер для защиты дверей от соударения	Демпфер для закрывания и открывания

Система фурнитуры для раздвижных дверей с нижним ходовым элементом

▸ Обзор ассортимента / сравнение технических характеристик

SlideLine 55	SlideLine 56	SlideLine 97
		
1604 - 1605	1612 - 1613	1622 - 1623
Система фурнитуры для раздвижных дверей с нижним ходовым элементом, двухдорожечная	Система фурнитуры для раздвижных дверей с нижним ходовым элементом, двухдорожечная	Система фурнитуры для раздвижных стеклянных дверей с нижним ходовым элементом, двухдорожечная
2	2	2
Горизонтально	Горизонтально	Горизонтально
Вкладная навеска	Вкладная навеска	Вкладная навеска
▸ Макс. 15 кг с пластиковым профилем ▸ Макс. 30 кг с профилем из алюминия	▸ Макс. 40 кг	▸ Макс. 50 кг
Дерево	Дерево	Стекло
400 - 800	500 - 1000	250 - 2000
700 - 1500	700 - 2000	300 - 2800
Демпфер для закрывания	Демпфер для закрывания	-



Дизайн в движении.
SlideLine M повышает функциональную и декоративную ценность вашей мебели. Мебельные стенки и стеллажные системы. Навесные кухонные шкафы и мебель в ванной комнате. И, конечно, офисные шкафы. Универсальная система подходит для всех ходовых мебельных конструкций. Двери из дерева, стекла или алюминиевого профиля с весом до 30 кг монтируются легко и просто. В ассортименте представлены профили для панелей различной толщины. Профили системы являются универсальными: один и тот же профиль может быть ходовым для верхней створки и одновременно направляющим для нижней, при этом двери с легкостью передвигаются относительно друга друга. Опциональный демпфер Silent System встроен в ходовой элемент и амортизирует двери при открывании, закрывании и защищает их от соударения.



С комфортом.
Демпфер Silent System позволяет плавно и бесшумно открывать и закрывать двери. Если несколько створок располагаются в одном профиле, демпфер смягчит их соударение.



Простор для фантазии.
Можно использовать для деревянных, стеклянных дверей и дверей с алюминиевой рамой.



Безукоризненно.
Безупречное выравнивание раздвижных дверей с помощью встроенного механизма регулировки высоты (+/-2 мм).



Быстро и с комфортом.
Монтаж профилей на собранном корпусе с помощью простых винтов.

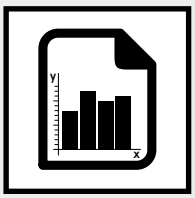

Техническая характеристика 1554 – 1555
- Техника вкратце
- Размеры дверей
- Silent System
- Принцип работы



Компоненты системы 1556 – 1562

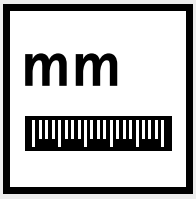

Монтажная схема 1564 – 1569



Монтаж 1570 – 1573



Принадлежности 1742 – 1756



Техническая информация
- Расчет веса двери 1758 – 1759
- Рекомендации по конструкции шкафов 1760 – 1762
- Критерии качества 1763



Дополнительная информация на сайте www.hettich.com/short/b42691
- Инструкция по монтажу
- Данные CAD
- Видеоролик по монтажу

Техника вкратце

- Однодорожечная система фурнитуры для раздвижных дверей с нижним ходовым элементом
- Накладная навеска дверей
- Деревянные, стеклянные или алюминиевые рамные двери
- Вес двери до 30 кг
- Высота двери до 2000 мм
- Ширина двери 300–1800 мм
- Толщина полок 15, 16, 18, 19, 22, 25 мм
- Регулировка по высоте +/-2 мм
- Демпфер Silent System для закрывания, открывания и для защиты дверей от соударения
- Быстрый монтаж передней панели без инструмента
- Соответствует стандарту EN 15706, уровень 1 или 3

Размеры и вес двери

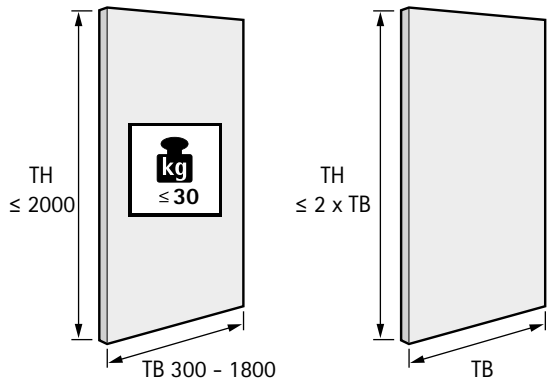

TB	300	400	500	600	700	800	900	1000 ...	1800
TH ≤	600	800	1000	1200	1400	1600	1800	2000 ...	2000

см. стр. 1758 - 1759

Материал двери

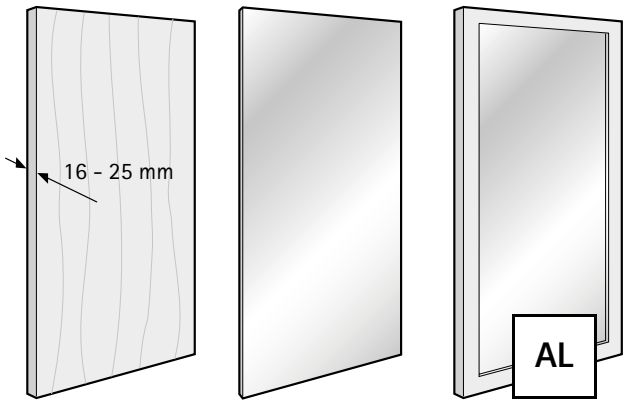

Количество дверных створок и положение двери

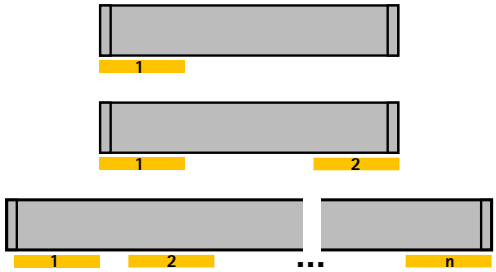

Демпфер Silent System

	1 дверь	несколько дверей
Демпфер для закрывания	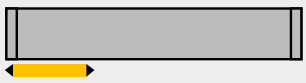	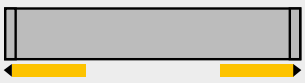
Демпфер для открывания		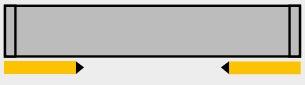
Демпфер для защиты дверей от соударения		

Принцип работы / SlideLine M с демпфером Silent System

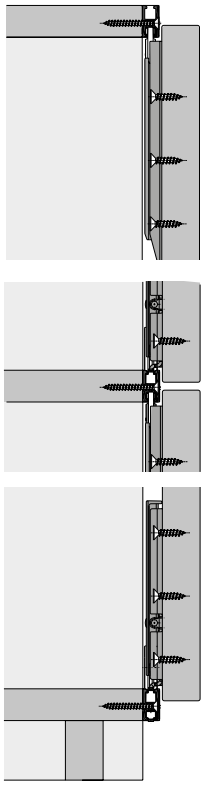

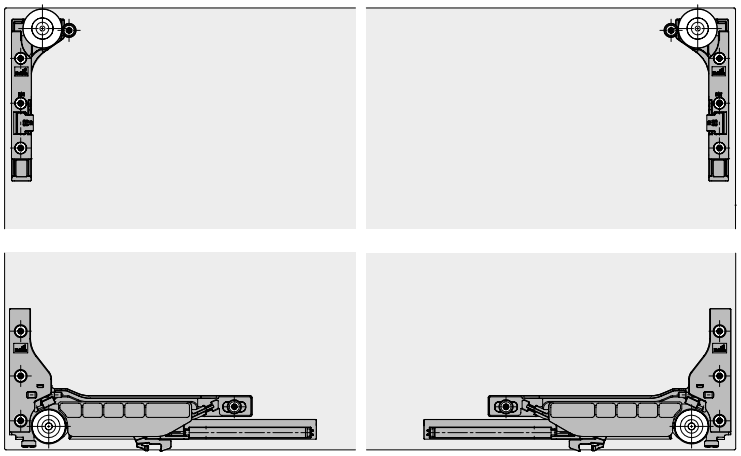

Принцип работы / SlideLine M без демпфера Silent System

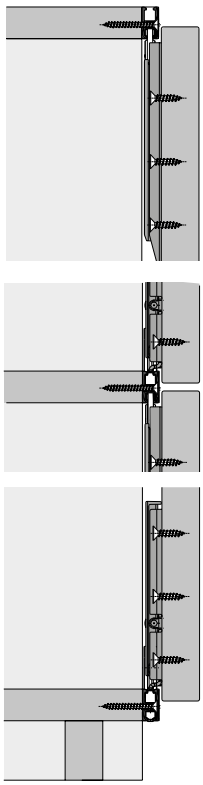



Комплект фурнитуры для дверей с демпферами (для закрывания, открывания и защиты створок от столкновений)



- В комплект входят все необходимые компоненты для 1 раздвижной двери из массива дерева или алюминиевой рамы из профиля 55 мм с демпфером Silent System
- Комплект фурнитуры можно использовать без дополнительного комплекта
- Для монтажа ходового и направляющего элементов на алюминиевую раму 55 мм следует использовать подходящие саморезы по металлу

Состав комплекта:
- 2 ходовых элемента с демпфером Silent System
- 2 направляющих элемента
- 2 активатора
- 2 верхних упора
- 2 направляющие втулки
- 1 демпфер для защиты дверей от соударения
- 1 шестигранный ключ 1,5 мм
- Крепежные винты для деревянных дверей

Примечание:
- Профили заказываются отдельно

Вес двери (макс.)	Тип двери	Минимальная ширина двери, мм	**Артикул**	Кол-во
10	Деревянная дверь, дверь из алюминиевой рамы 55 мм	450	**9 201 921**	1 компл.
30	Деревянные двери, дверь с алюминиевой рамой 55 мм	450	**9 156 338**	1 компл.

Комплект фурнитуры для дверей без Silent System



- В комплект входят все необходимые компоненты для 1 раздвижной двери из массива дерева или алюминиевой рамы из профиля 55 мм без демпфера Silent System
- Комплект фурнитуры можно использовать без дополнительного комплекта
- Для монтажа ходового и направляющего элементов на алюминиевую раму 55 мм следует использовать подходящие саморезы по металлу

Состав комплекта:
- 2 ходовых элемента без демпфера
- 2 направляющих элемента
- 2 нижних упора
- 2 верхних упора
- 4 направляющие втулки
- 1 шестигранный ключ 1,5 мм
- Крепежные винты для деревянных дверей

Примечание:
- Профили заказываются отдельно

Тип двери	Минимальная ширина двери, мм	**Артикул**	Кол-во
Деревянные двери, двери с алюминиевой рамой 55 мм	300	**9 156 339**	1 компл.

Дополнительный комплект под приклеивание для стеклянных дверей с Silent System



- В комплект входят все необходимые дополнительные компоненты для монтажа под приклеивание для одной стеклянной раздвижной двери с демпфером Silent System
- Для использования с двухкомпонентным клеем
- Клей не входит в комплект
- Материал монтажного адаптера: цинковый сплав DIN EN 12844-ZP5

Состав комплекта:
- 2 монтажных адаптера для направляющих элементов под приклеивание
- 2 монтажных адаптера для ходовых элементов с демпфером под приклеивание
- 6 клеевых полосок
- 1 специальный инструмент

Примечание:
- Профили заказываются отдельно
- Компл. фурнитуры для дверей с Silent System заказывается отдельно

Тип двери	Минимальная ширина двери, мм	**Артикул**	Кол-во
Раздвижная стеклянная дверь	450	**9 184 566**	1 компл.

Дополнительный комплект под прикручивание для стеклянных дверей толщиной 6 мм с Silent System



- В комплект входят все необходимые дополнительные компоненты для монтажа под прикручивание для 1 стеклянной раздвижной двери с демпфером Silent System
- Подходит для стеклянных дверей толщиной 6 мм

Состав комплекта:
- 2 монтажных адаптера под прикручивание для направляющих элементов
- 2 монтажных адаптера под прикручивание для ходовых элементов с демпфером
- 8 монтажных деталей для ходовых и направляющих элементов, включая втулку и заглушку
- 2 направляющие втулки
- 4 декоративные защитные пленки
- 1 специальный инструмент
- Крепежные винты

Примечание:
- Профили заказываются отдельно
- Комплект фурнитуры для дверей с Silent System заказывается отдельно

Тип двери	Минимальная ширина двери, мм	**Артикул**	Кол-во
Стеклянная раздвижная дверь толщиной 6 мм	450	**9 184 595**	1 компл.

Дополнительный комплект под прикручивание для стеклянных дверей толщиной 6 мм без Silent System



- В комплект входят все необходимые дополнительные компоненты для монтажа под прикручивание одной стеклянной раздвижной двери без демпфера
- Подходит для стеклянных дверей толщиной 6 мм

Состав комплекта:
- 2 монтажных адаптера под прикручивание для направляющих элементов
- 2 монтажных адаптера под прикручивание для ходовых элементов без демпфера
- 8 монтажных деталей для ходовых и направляющих элементов, включая втулку и заглушку
- 2 направляющие втулки
- 4 декоративные защитные пленки
- 1 специальный инструмент
- Крепежные винты

Примечание:
- Профили заказываются отдельно
- Комплект фурнитуры для дверей без демпфера заказывается отдельно

Тип двери	Минимальная ширина двери, мм	**Артикул**	Кол-во
Стеклянная раздвижная дверь толщиной 6 мм	300	**9 184 596**	1 компл.

Дополнительный комплект для дверей с алюминиевой рамой толщиной 19 мм с Silent System

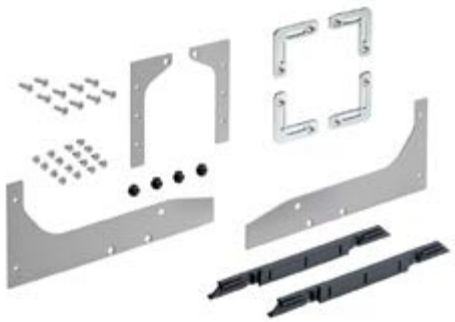

- В комплект входят все необходимые дополнительные компоненты для монтажа 1 двери с алюминиевой рамой толщиной 19 мм с демпфером Silent System

Состав комплекта:
- 2 монтажных адаптера для направляющих элементов
- 2 монтажных адаптера для ходовых элементов с демпфером
- 4 уголка
- 4 колодки под прикручивание
- 4 направляющие втулки
- Крепежные винты

Примечание:
- Профили заказываются отдельно
- Комплект фурнитуры для дверей с Silent System заказывается отдельно

Ссылка на страницу:
сечение алюминиевых профилей указано на стр. 19.

Тип двери	Поверхность	Минимальная ширина двери, мм	**Артикул**	Кол-во
Дверь с алюминиевой рамой 19 мм	Серебристая	450	**9 184 626**	1 компл.
Дверь с алюминиевой рамой 19 мм	Черная	450	**9 184 703**	1 компл.

Дополнительный комплект для дверей с алюминиевой рамой толщиной 19 мм без Silent System

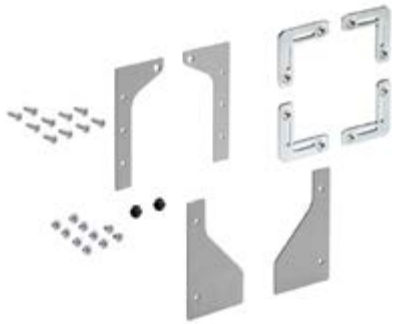

- В комплект входят все необходимые дополнительные компоненты для монтажа 1 двери с алюминиевой рамой толщиной 19 мм без демпфера

Состав комплекта:
- 2 монтажных адаптера для направляющих элементов
- 2 монтажных адаптера для ходовых элементов без демпфера
- 4 уголка
- 2 направляющие втулки
- Крепежные винты

Примечание:
- Профили заказываются отдельно
- Комплект фурнитуры для дверей без демпфера заказывается отдельно

Ссылка на страницу:
сечение алюминиевых профилей указано на стр. 19.

Тип двери	Поверхность	Минимальная ширина двери, мм	**Артикул**	Кол-во
Дверь с алюминиевой рамой 19 мм	Серебристая	300	**9 184 629**	1 компл.
Дверь с алюминиевой рамой 19 мм	Черная	300	**9 184 706**	1 компл.

Комплект профилей: 2 профиля



- Возможна нарезка профиля под размер
- При достаточной длине профиля возможна его нарезка на две части и использование в качестве верхнего и нижнего профилей

Состав комплекта:
- 2 ходовых профиля, алюминий, серебристого цвета, анодированный, с предварительно просверленными отверстиями
- 2 монтажные скобы
- Крепеж

Примечание:
- Декоративные комплекты для ходовых профилей заказываются отдельно
- В декоративные комплекты входит двойное количество торцевых заглушек

Высота профиля, мм	Толщина полки, мм	Длина в мм	**Артикул**	Кол-во
16	15,16	2500	**9 209 165**	1 компл.
16	15,16	4000	**9 209 166**	1 компл.
18	18,19	2500	**9 209 167**	1 компл.
18	18,19	4000	**9 209 218**	1 компл.
22	22	2500	**9 209 219**	1 компл.
22	22	4000	**9 209 220**	1 компл.
25	25	2500	**9 209 221**	1 компл.
25	25	4000	**9 209 222**	1 компл.

Комплект профилей: 1 профиль

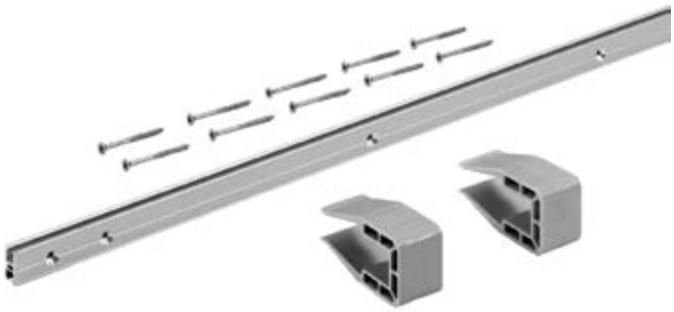

- Комплект из одного профиля для мебели с раздвижными дверями, двигающимися вдоль друг друга
- Возможна нарезка профиля под размер
- При достаточной длине профиля возможна его нарезка на две части и использование в качестве верхнего и нижнего профилей

Состав комплекта:
- 1 ходовой профиль, алюминий, серебристого цвета, анодированный, с предварительно просверленными отверстиями
- 2 монтажные скобы
- Крепежные винты

Примечание:
- Декоративные комплекты для ходовых профилей заказываются отдельно
- В декоративные комплекты входит двойное количество торцевых заглушек

Высота профиля, мм	Толщина полки, мм	Длина в мм	**Артикул**	Кол-во
16	15,16	2500	**9 209 223**	1 компл.
16	15,16	4000	**9 209 224**	1 компл.
18	18,19	2500	**9 209 225**	1 компл.
18	18,19	4000	**9 209 226**	1 компл.
22	22	2500	**9 209 228**	1 компл.
22	22	4000	**9 209 229**	1 компл.
25	25	2500	**9 209 230**	1 компл.
25	25	4000	**9 209 231**	1 компл.

Декоративные комплекты для ходовых профилей



- В комплект входят все необходимые элементы для 1 ходового профиля

Состав комплекта:
- 1 декоративный профиль ABS под приклеивание
- 2 концевые заглушки
- 2 концевые заглушки (запасные)

Примечание:
- Для каждого комплекта профилей: для 2 профилей 2 декоративных комплекта заказываются отдельно
- Для каждого комплекта профилей: для 1 профиля 1 декоративный комплект заказывается отдельно

Высота профиля, мм	Поверхность	Длина в мм	**Артикул**	Кол-во
16	Серебристая	2500	**9 209 232**	1 компл.
16	Серебристая	4000	**9 209 268**	1 компл.
16	Черная	2500	**9 209 269**	1 компл.
16	Черная	4000	**9 209 271**	1 компл.
16	Белая	2500	**9 209 272**	1 компл.
16	Белая	4000	**9 209 273**	1 компл.
16	Шампань	2500	**9 209 274**	1 компл.
16	Шампань	4000	**9 209 275**	1 компл.
18	Серебристая	2500	**9 209 277**	1 компл.
18	Серебристая	4000	**9 209 278**	1 компл.
18	Черная	2500	**9 209 279**	1 компл.
18	Черная	4000	**9 209 280**	1 компл.
18	Белая	2500	**9 209 281**	1 компл.
18	Белая	4000	**9 209 283**	1 компл.
18	Шампань	2500	**9 209 284**	1 компл.
18	Шампань	4000	**9 209 285**	1 компл.
22	Серебристая	2500	**9 209 286**	1 компл.
22	Серебристая	4000	**9 209 287**	1 компл.
22	Черная	2500	**9 209 308**	1 компл.
22	Черная	4000	**9 209 309**	1 компл.
22	Белая	2500	**9 209 310**	1 компл.
22	Белая	4000	**9 209 311**	1 компл.
22	Шампань	2500	**9 209 312**	1 компл.
22	Шампань	4000	**9 209 313**	1 компл.
25	Серебристая	2500	**9 209 399**	1 компл.
25	Серебристая	4000	**9 209 400**	1 компл.
25	Черная	2500	**9 209 402**	1 компл.
25	Черная	4000	**9 209 403**	1 компл.
25	Белая	2500	**9 209 404**	1 компл.
25	Белая	4000	**9 209 405**	1 компл.
25	Шампань	2500	**9 209 406**	1 компл.
25	Шампань	4000	**9 209 407**	1 компл.

Дистанционный профиль



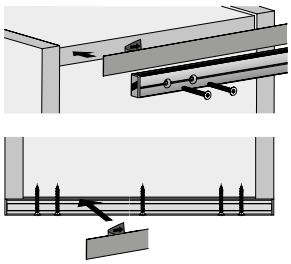

- Для компенсации расстояния между торцом полки и профилем
- Предотвращает прогиб ходовых профилей
- Монтаж под приклеивание на полку между боковой и средней стенками
- Геометрическое замыкание без зазора между полкой и профилем
- Поставляется в рулонах по 15 м
- Простая нарезка под размер
- Толщина 1 мм
- Цвет: серый

Высота профиля, мм	Толщина полки, мм	**Артикул**	Кол-во
16	16 - 19	**9 200 421**	1 шт.
22	22 - 25	**9 200 422**	1 шт.

Регулируемый упор



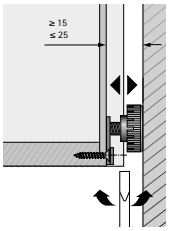

- Для выравнивания глубины навески в нижней части задней стенки
- Диапазон регулировки 15–25 мм
- Самоклеящаяся основа для быстрого монтажа; возможно дополнительное крепление винтами
- Пластик черного цвета

Артикул	Кол-во
0 020 784	1/100 шт.

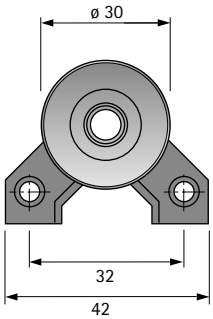

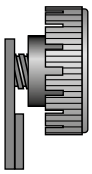

Дистанционные шайбы



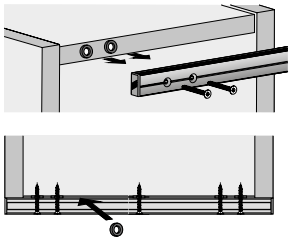

- Для компенсации расстояния между торцом полки и профилем
- Предотвращает прогиб ходовых профилей
- Простой монтаж приклеиванием к задней части профиля
- Диаметр шайбы 16 мм
- Толщина 1 мм
- Цвет: бесцветный

Состав комплекта:
- 30 дистанционных шайб

Примечание:
- Рекомендуемое количество:
- Комплект профилей 2500 мм с 2-я профилями - примерно 38 шайб
  Комплект профилей 4000 мм с 2-я профилями - примерно 54 шайб
- Альтернатива дистанционному профилю

Артикул	Кол-во
9 206 405	1/200 компл.

Область применения

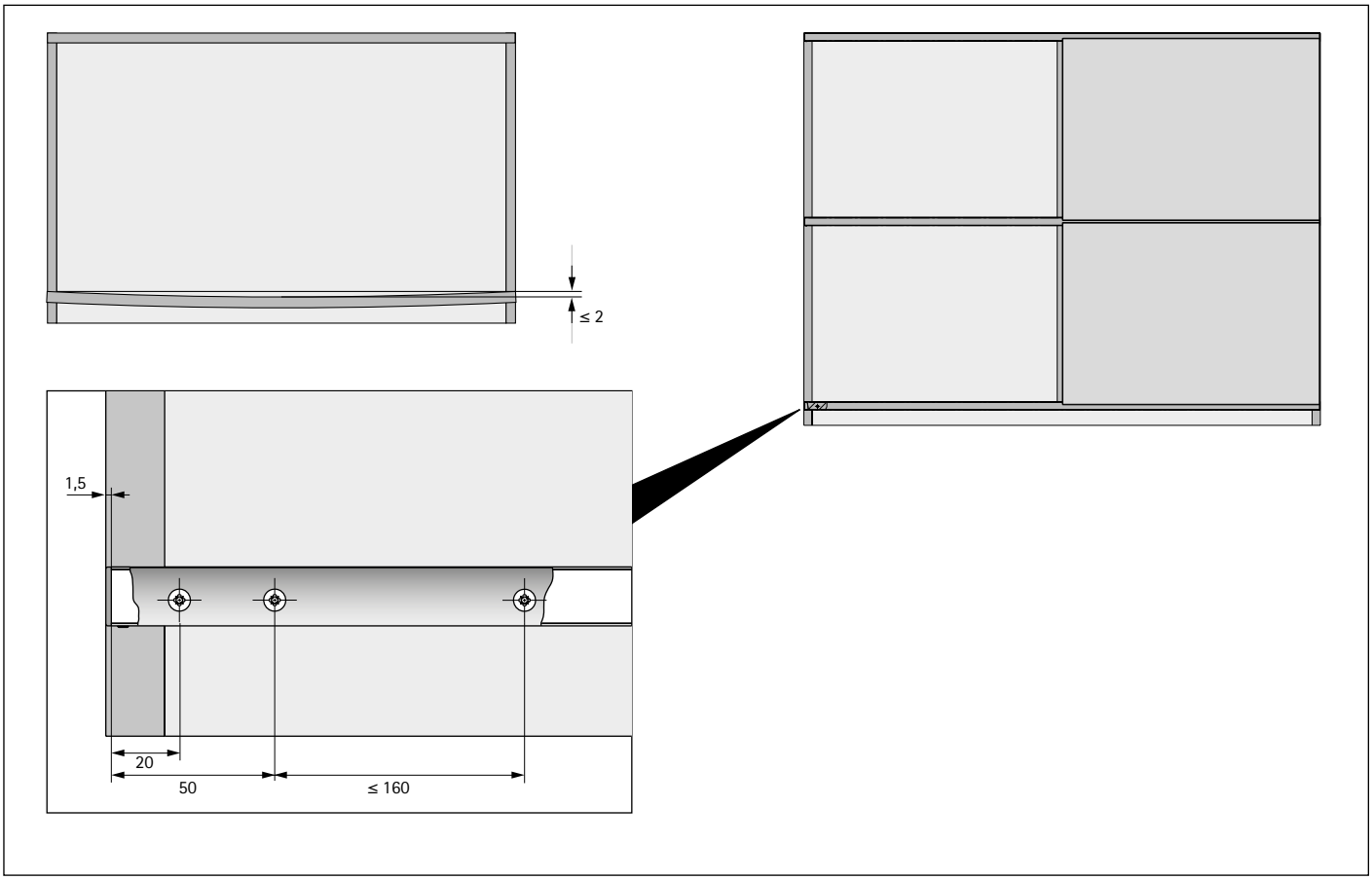

Область применения
Фурнитура SlideLine M предназначена для установки в мебель в соответствии со стандартом EN 14749 в сухих помещениях. Вариант системы с демпфером Silent System соответствует стандарту DIN EN 15706 уровень 3. Вариант системы без демпфера Silent System соответствует стандарту DIN EN 15706 уровень 1.

Техническая спецификация

Вес двери:	до 30 кг	
Размеры двери:	мин.	макс.
Ширина:	300 мм	1800 мм
Высота:	300 мм	2000 мм
Макс. высота H при ширине B:	H ≤ 2 B	
Толщина полки / панели:	15 мм, 16 мм, 18 мм, 19 мм, 22 мм, 25 мм	
Регулировка по высоте:	+/- 2,0 мм	

Оптимальная функциональность фурнитуры SlideLine M достигается при условии, что высота двери не превышает ее ширину более чем в 2 раза. При соблюдении данного условия фурнитура SlideLine M полностью соответствует стандартам качества Hettich, основанным на стандартах DIN EN 15706. При превышении рекомендуемого соотношения ширина/высота двери, Hettich рекомендует пробный монтаж системы.
В соответствии со стандартом DIN EN 15706, уровень 1, вариант системы без демпфера Silent System допускается к применению при условии прохождения теста на закрывание при нагрузке 2 кг. При необходимости в большей нагрузочной способности, например, для соблюдения требований, предъявляемых к мебели, производитель должен учесть необходимые условия при разработке конструкции мебели (например, вкладная навеска дверей).

Внимание!
Система SlideLine M может использоваться в мебельных конструкциях только при условии параллельности верхнего и нижнего профиля (обратите особое внимание на соблюдение этого условия в случае тяжело нагруженных полок / панелей, на которые крепится профиль). Допустимое отклонение между профилями составляет +/- 1 мм. При превышении допустимого отклонения возникает риск безопасности (непреднамеренный демонтаж двери), что может привести к травмам. Также во избежание бокового схода двери необходимо надежно закрепить боковой упор на профиле.

Монтажные размеры деревянной двери / двери с алюминиевой рамой 55 мм, с демпфером

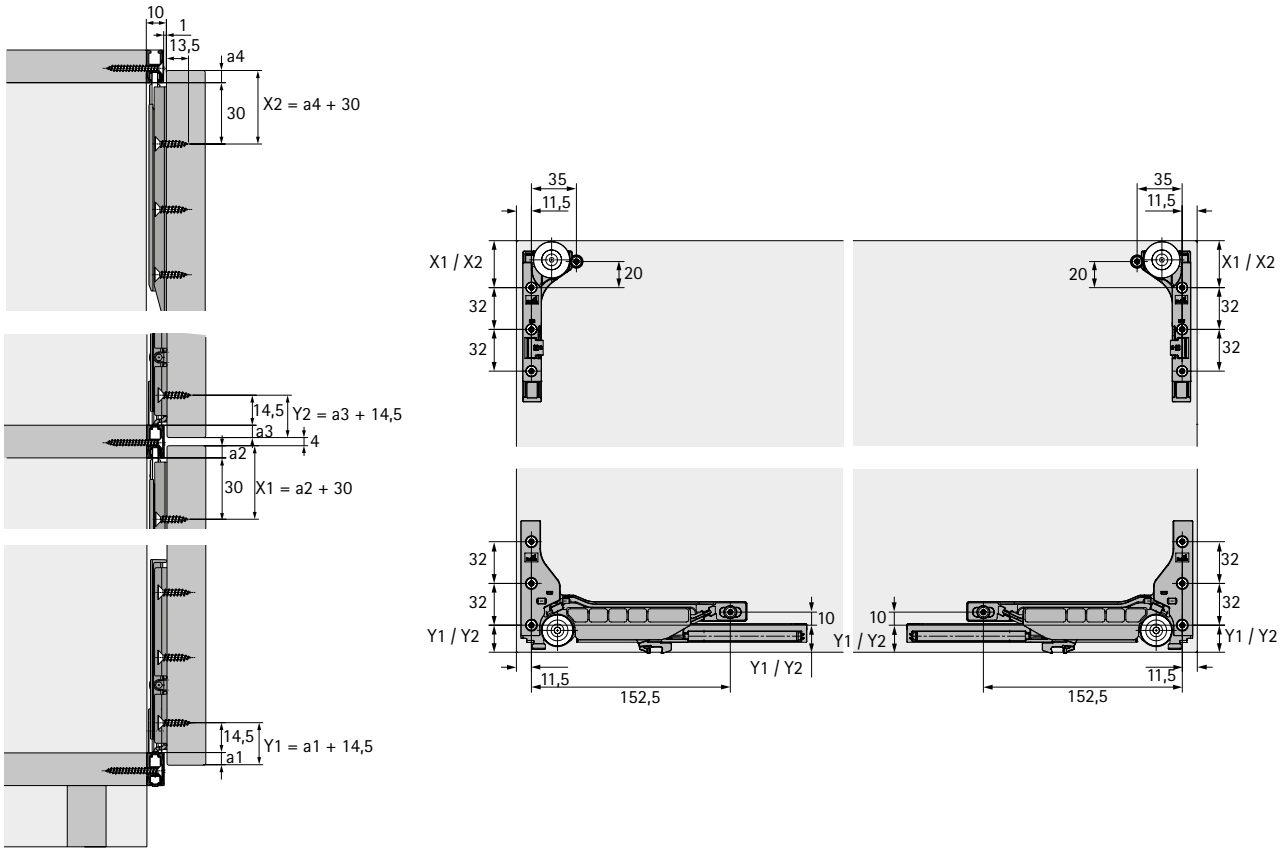

Монтажные размеры деревянной двери / двери с алюминиевой рамой 55 мм, без демпфера

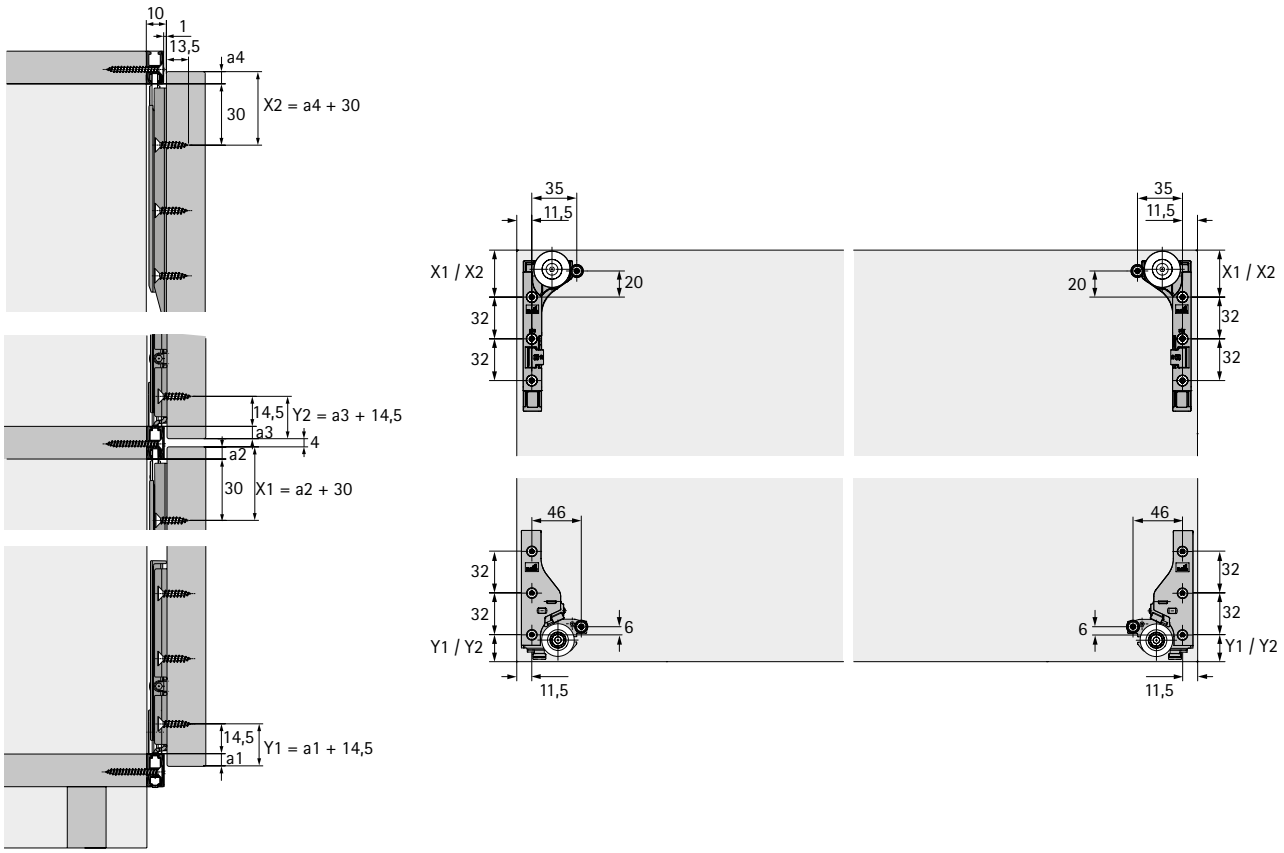

Монтажные размеры стеклянной двери под приклеивание с Silent System

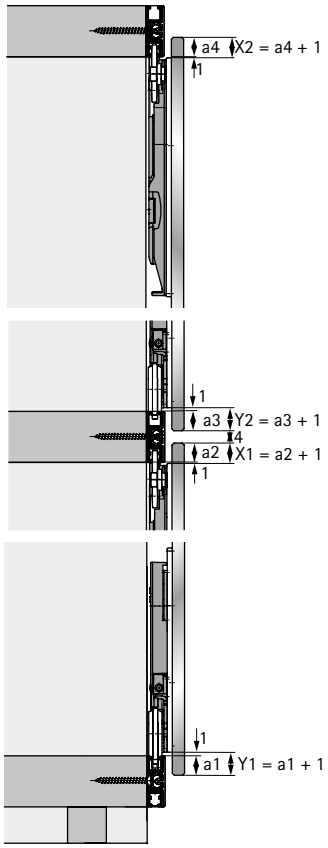

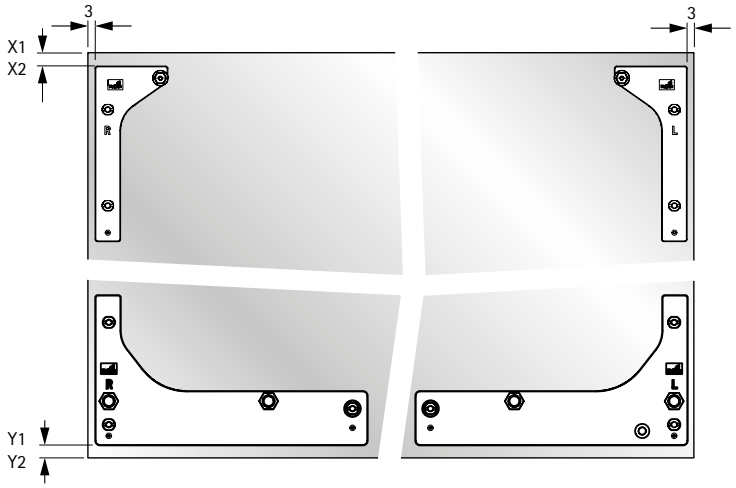

Монтажные размеры стеклянной двери под прикручивание с Silent System

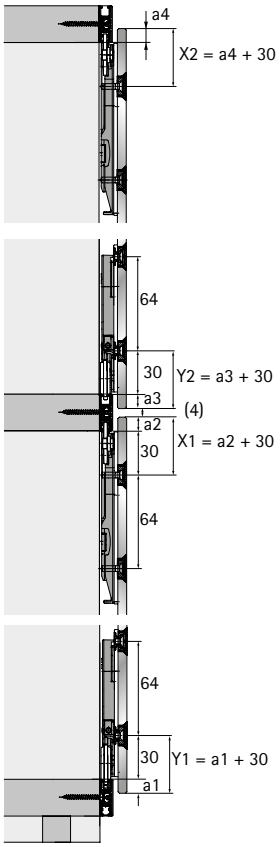

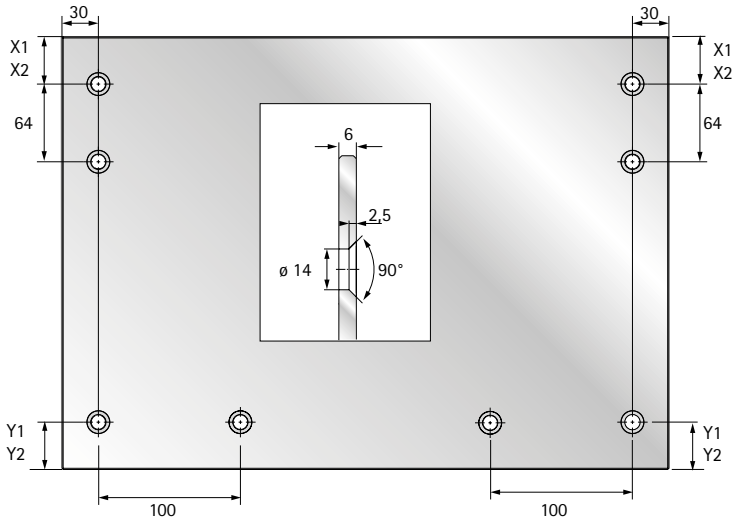

Монтажные размеры стеклянной двери под прикручивание с Silent System

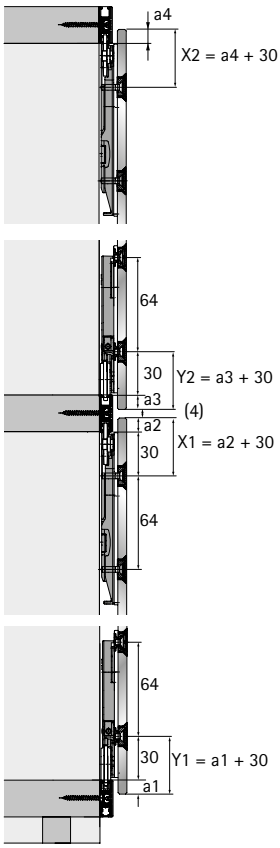

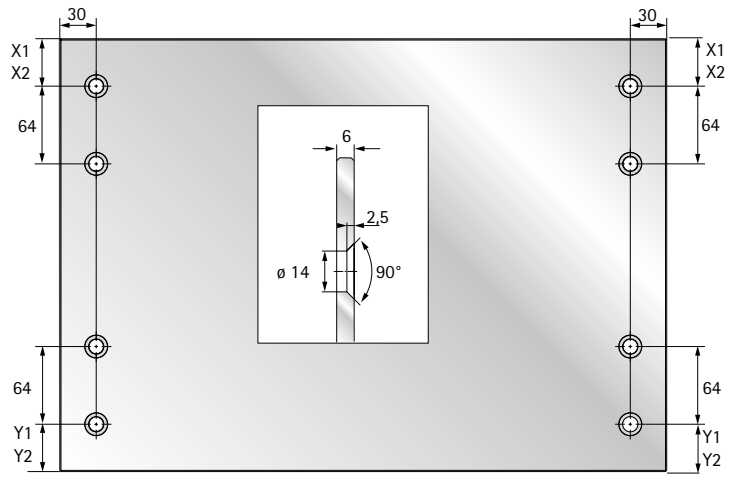

Монтажные размеры двери с алюминиевой рамой 19 мм, с Silent System

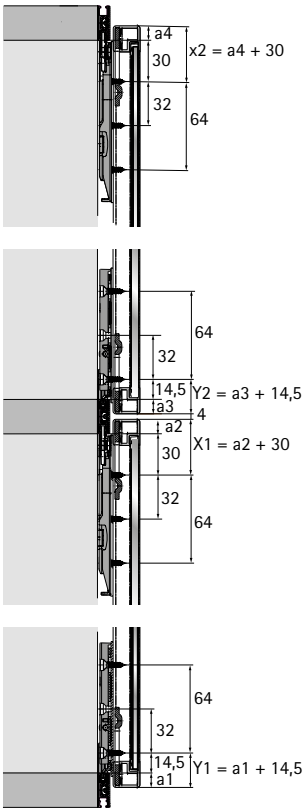

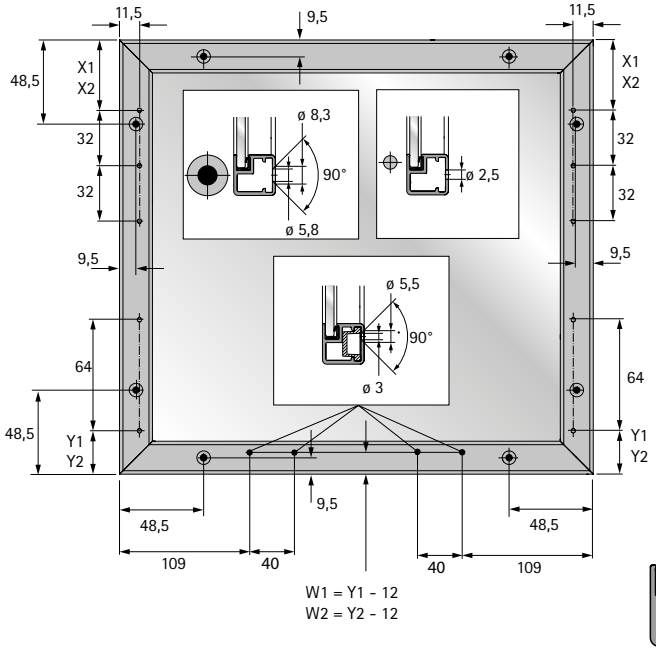

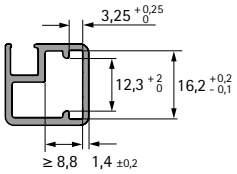

Для алюминиевых рамных профилей

Монтажные размеры двери с алюминиевой рамой 19 мм, без Silent System

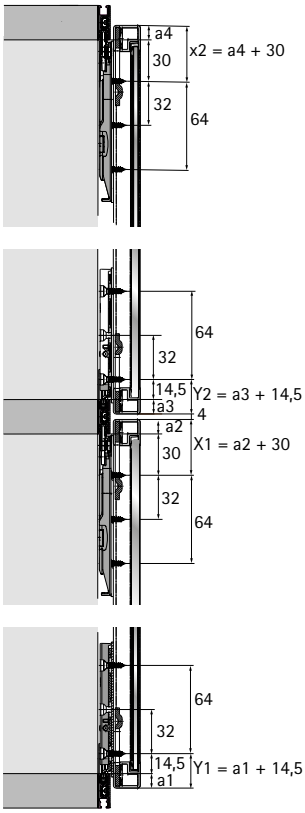

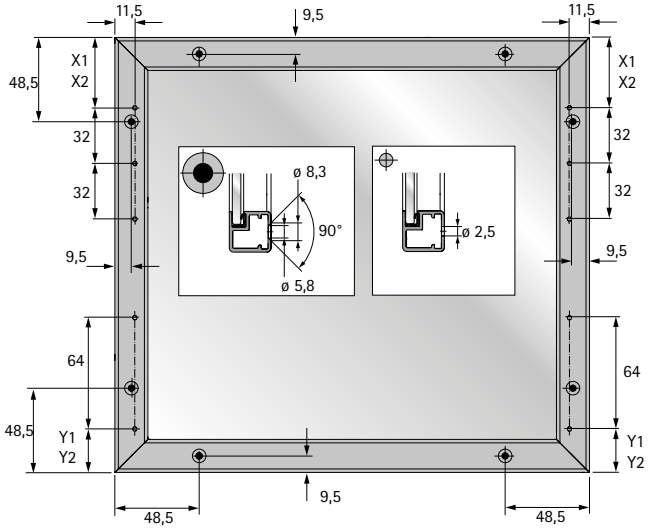

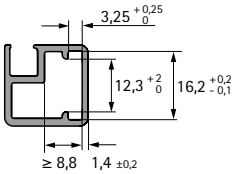

Для алюминиевых рамных профилей

Демпфер для защиты дверей от соударения для двух или более дверей

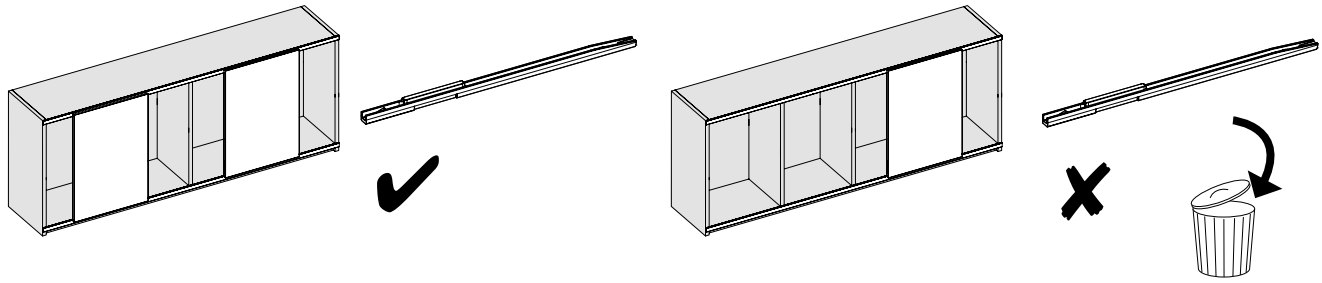

Двери, передвигаемые по одному профилю могут быть оснащены демпфером для защиты дверей от соударения.

Монтажные размеры демпфера для защиты дверей от соударения

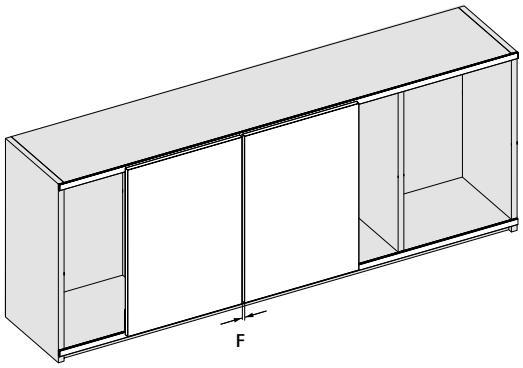

Центральный зазор между двух дверей зависит от размеров B1 и B2 для установки ходовых и направляющих элементов.
Стандартная карта сверления обеспечивает расстояние F=10 мм

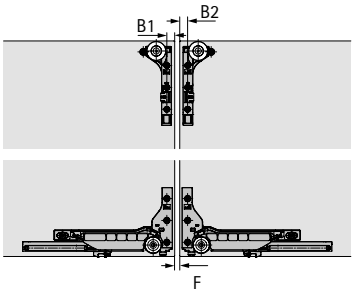

Центральный зазор F мм	Размер для сверления B1 мм	Размер для сверления B2 мм
10	11,5	11,5
8	12,5	12,5
6	13,5	13,5
4	14,5	14,5
2	15,5	15,5

При определенных соотношениях ширины, высоты и веса двери может происходить соударение верхних частей при величине центрального зазора меньше чем 10 мм. Hettich рекомендует для дверей из стекла и из алюминиевых рам величину центрального зазора 10 мм

Монтаж нескольких дверей с демпфером для защиты дверей от соударения

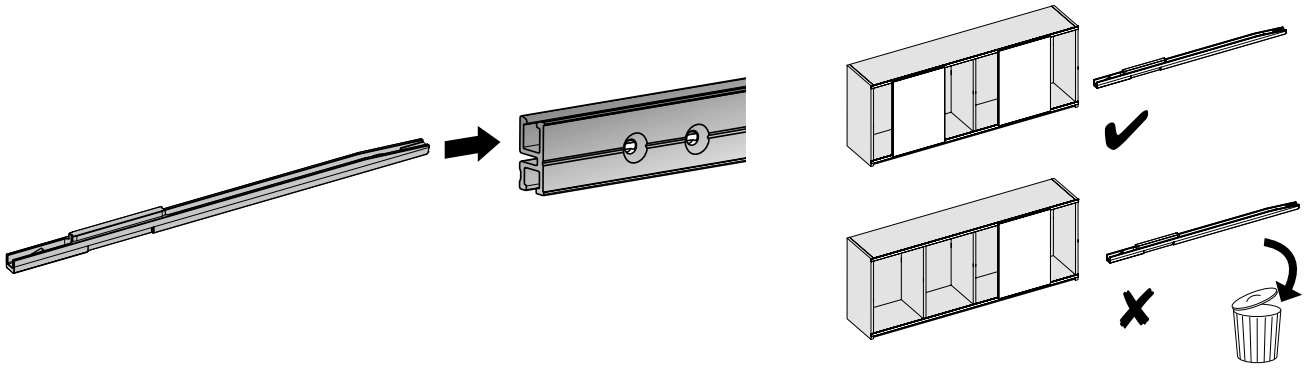

Монтаж активаторов и концевых упоров на ходовой профиль

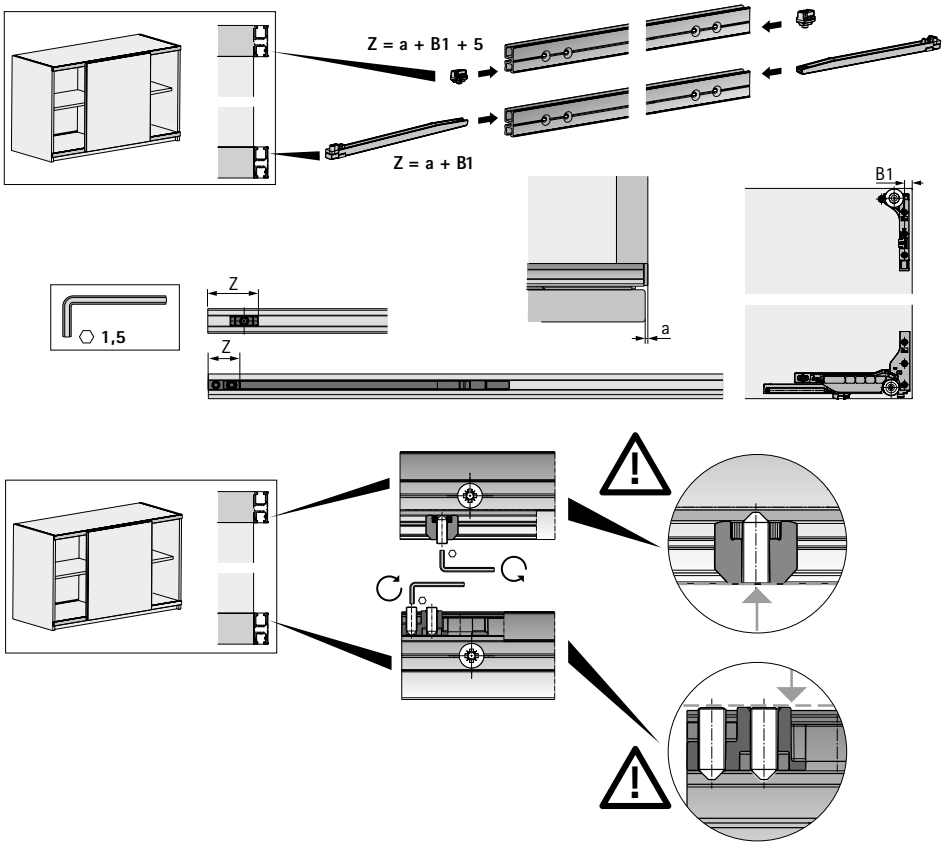

Монтаж торцевых заглушек

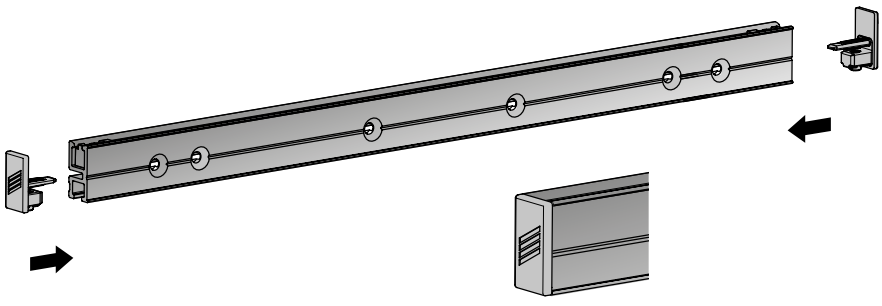

Монтаж ходовых и декоративных профилей

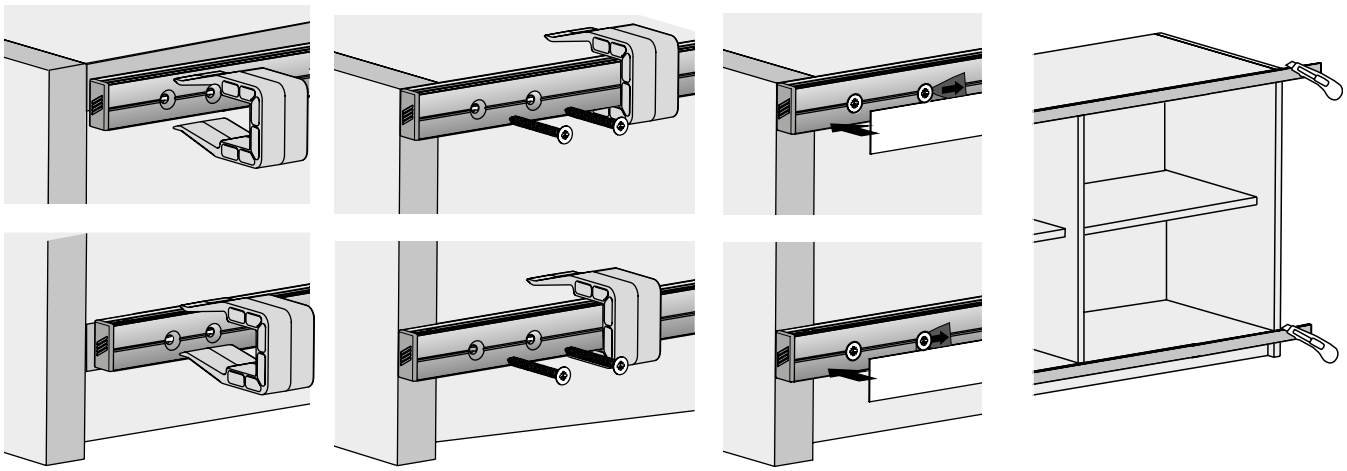

Монтаж фурнитуры и дополнительных комплектов

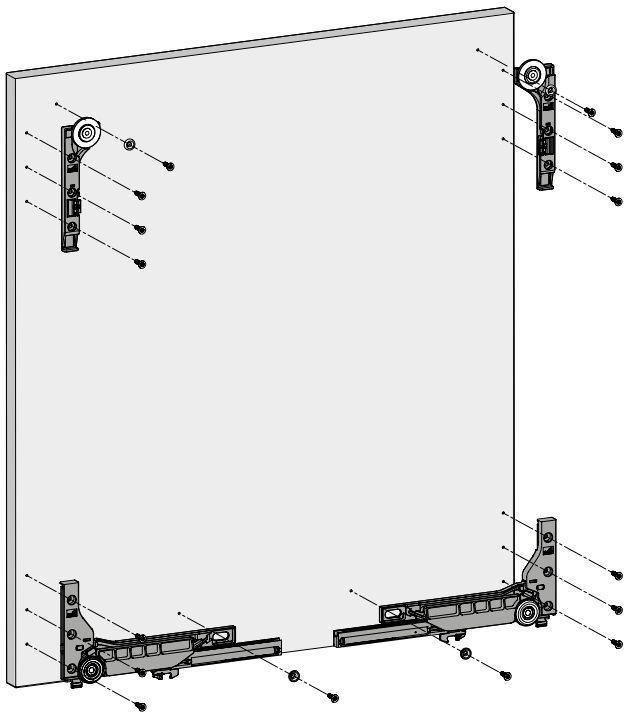

Монтаж двери

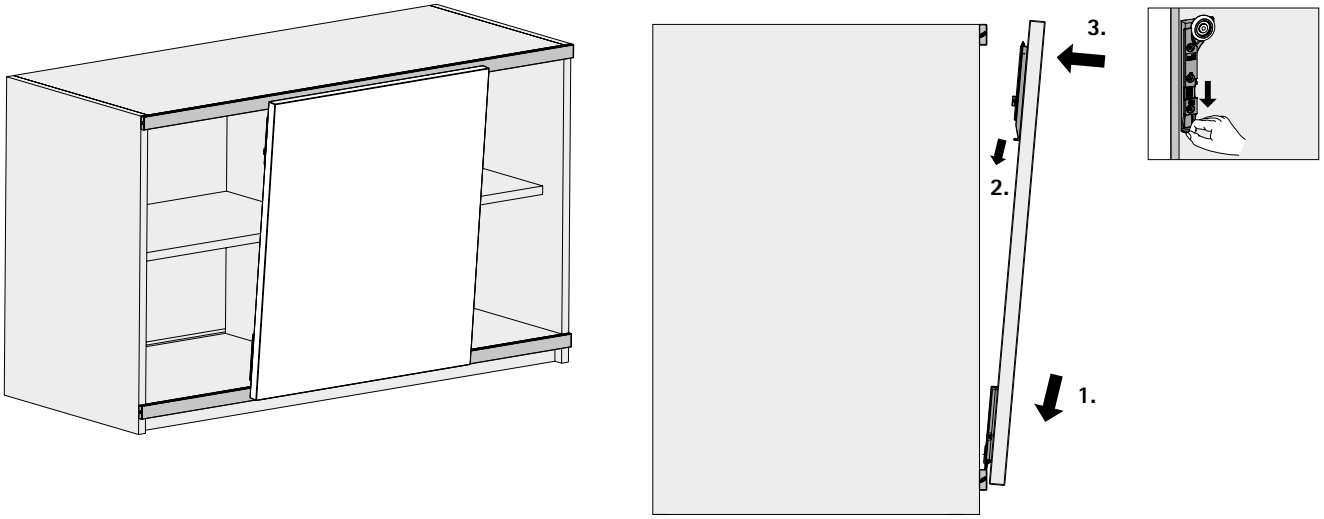

Монтаж нескольких дверей с демпфером для защиты дверей от соударения

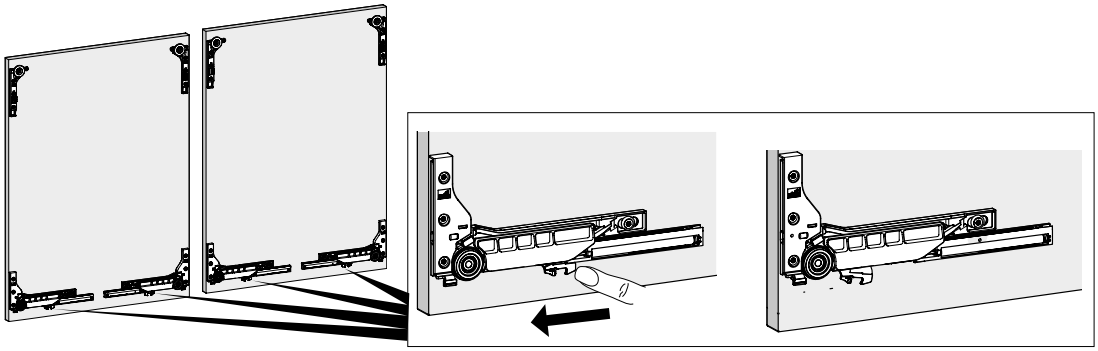

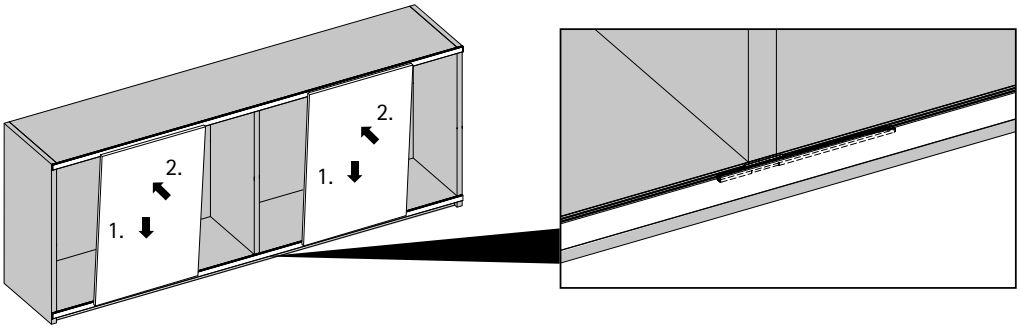

Регулировка двери

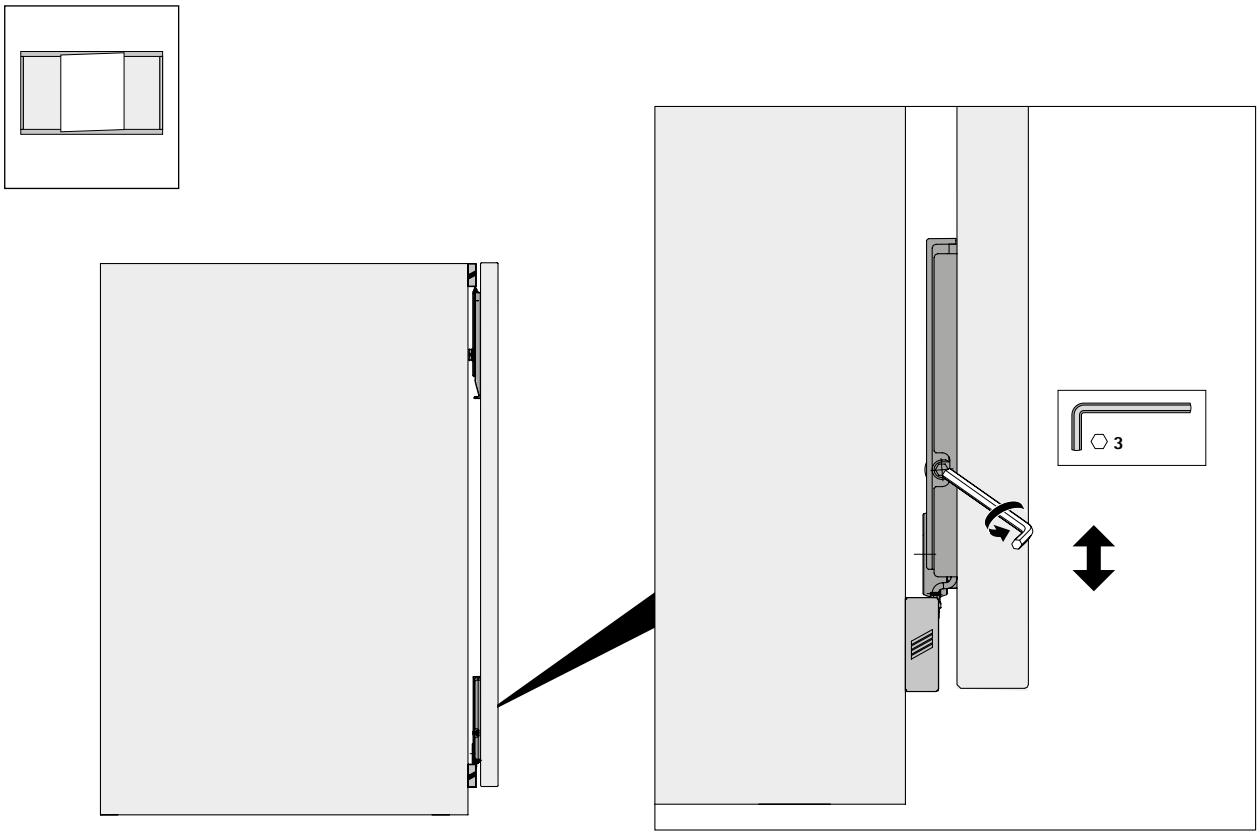

Защита от демонтажа

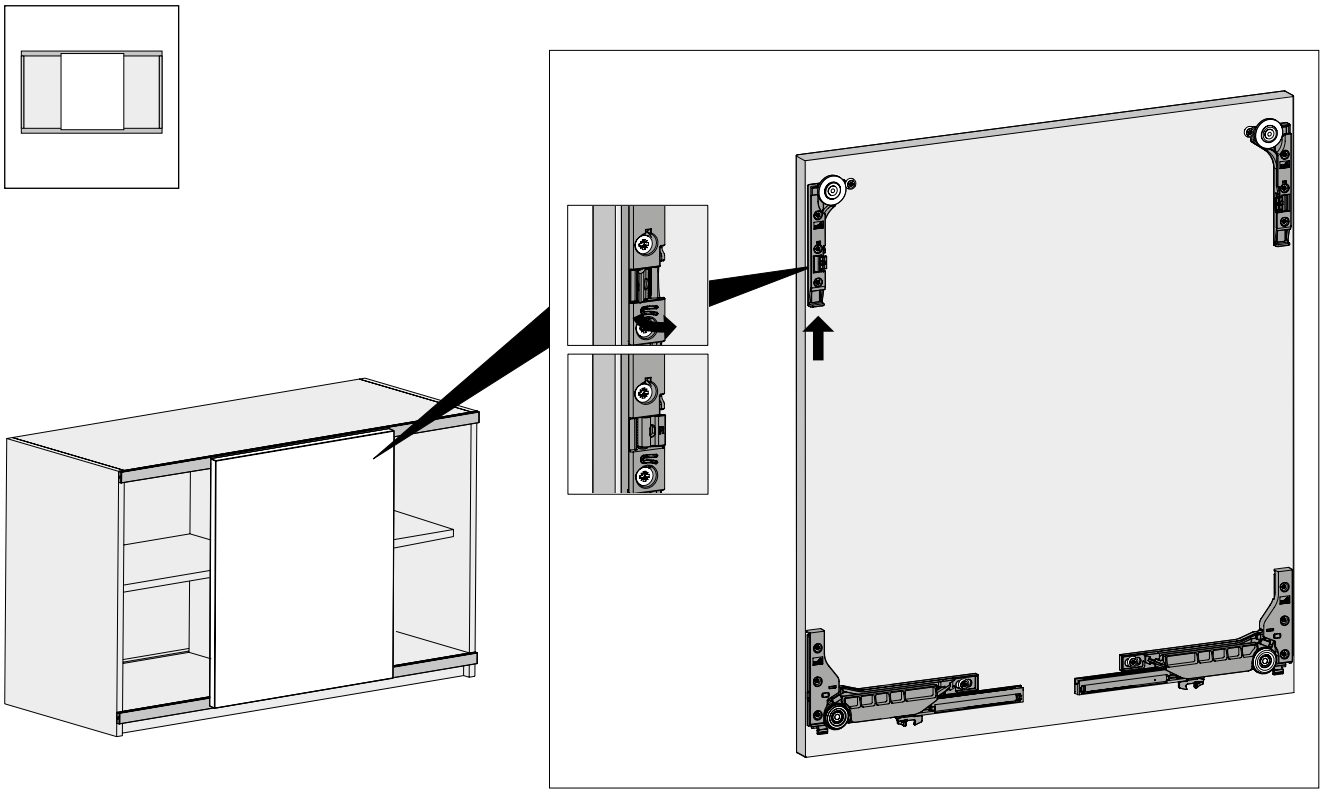



Одна система, множество вариантов применения.
SlideLine M позволяет легко конструировать и монтировать 2- или 3-дверные шкафы. Творческая мысль ничем не ограничена. SlideLine M может использоваться как умное и практичное решение в подвесных шкафах для кухонь, буфете или в мебели для детской/подростковой комнаты. Двери с деревянными рамами с максимальным весом до 30 кг оснащены демпфером для мягкого и тихого открывания и закрывания и защиты от соударения. Ходовые и направляющие профили монтируются в корпус и столешницу из любого материала, т. к. их можно привинчивать, приклеивать или устанавливать в пазы.



Возможности дизайна.
Для навесных шкафов или в качестве умного решения для секций: SlideLine M станет неотъемлемой частью современной кухни.



Без опасности зажима.
SlideLine M обеспечивает безопасность даже для маленьких детских ножек за счет вкладной навески двери.



Проверенная система.
Использование комплектов стандартной фурнитуры SlideLine M.

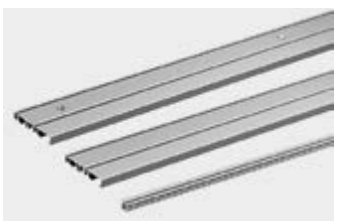

Универсальный монтаж.
Ходовые и направляющие профили можно на выбор прикручивать, приклеивать или запрессовывать.

Система фурнитуры для раздвижных дверей с нижним ходовым элементом

- **SlideLine M / вкладная навеска дверей**
- **Обзор**

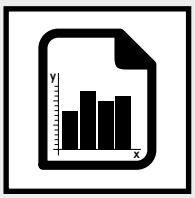

Техническая характеристика 1576 – 1577
- Техника вкратце
- Размеры дверей
- Silent System
- Принцип работы



Компоненты системы 1578 – 1580

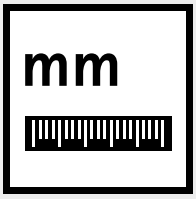

Монтажная схема 1581



Монтаж 1582 – 1585



Принадлежности 1742 – 1756



Техническая информация
- Расчет веса двери 1758 – 1759
- Рекомендации по конструкции шкафов 1760 – 1762
- Критерии качества 1763

Техника вкратце

- Система фурнитуры для раздвижных дверей с нижним ходовым элементом, двухдорожечная
- Вкладная навеска дверей
- Деревянные двери
- 2- или 3-дверный шкаф
- Ходовой и направляющий профиль под прикручивание или под запрессовку
- Вес двери до 30 кг
- Высота двери до 2000 мм
- Ширина двери 300–1800 мм
- Регулировка по высоте +/-2 мм
- Демпфер Silent System для закрывания, открывания и для защиты дверей от соударения
- Быстрый монтаж дверей без инструмента
- Соответствует стандарту EN15706, уровень 3

Размеры и вес двери

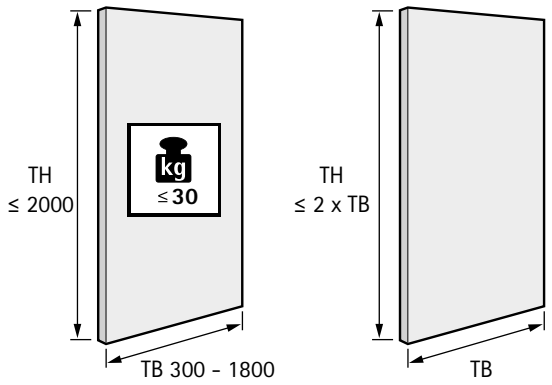

TB	300	400	500	600	700	800	900	1000	...	1800
TH ≤	600	800	1000	1200	1400	1600	1800	2000	...	2000

см. стр. 1758 - 1759

Материал двери

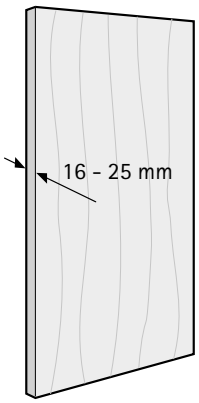

Количество дверных створок и положение двери

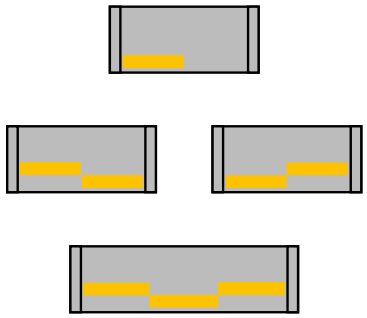

Демпфер Silent System

	1 дверь	2 дверь	3 дверь	
Демпфер для закрывания	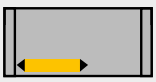	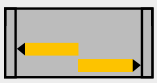		
Демпфер для открывания			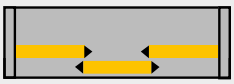	
демпфер для защиты дверей от соударения			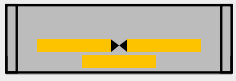	

Принцип работы / двухдорожечный ходовой профиль под прикручивание / приклеивание

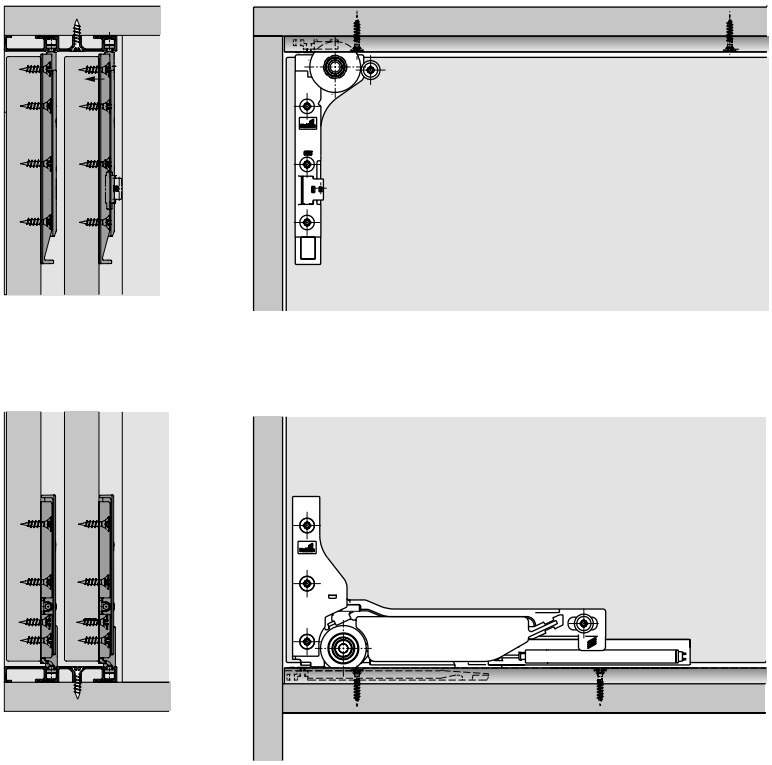

Принцип работы / однодорожечный ходовой профиль под запрессовку

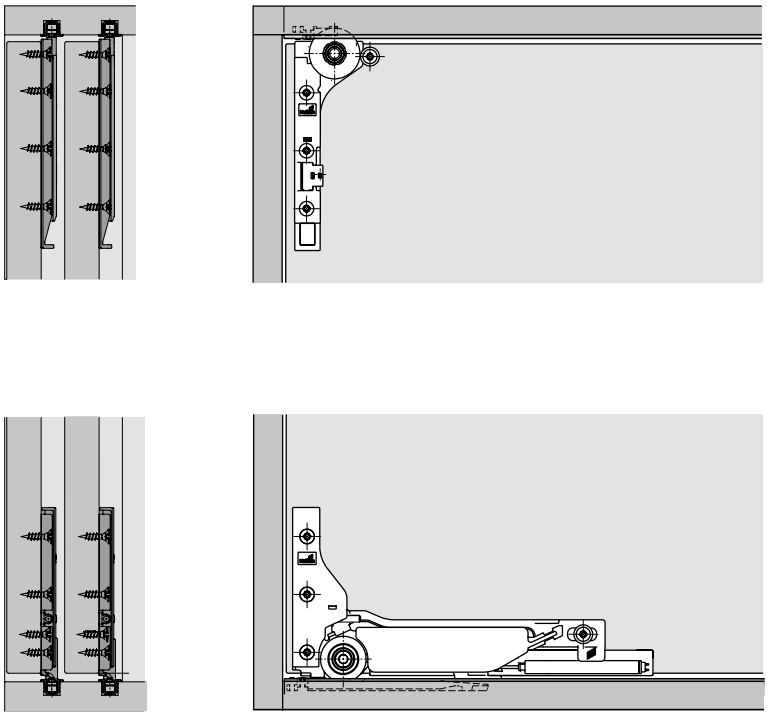

Комплект профилей: двухдорожечный ходовой профиль под прикручивание / приклеивание



- В комплект входят все необходимые компоненты профиля для 2- или 3-дверного шкафа
- Крепление в паз для резьбы или с подходящей клейкой лентой

Состав комплекта:
- 2 ходовых профиля из анодированного алюминия, цвет серебристый
- 2 монтажных адаптера

Примечание:
- Комплекты фурнитуры заказываются отдельно (см. стр. 8)
- Винты для крепления в в паз для резьбы заказываются отдельно
- Клейкая лента для монтажа под приклеивание заказывается отдельно

Длина в мм	**Артикул**	Кол-во
2500	**9 227 245**	1 компл.

Комплект профилей: однодорожечный ходовой профиль под запрессовку

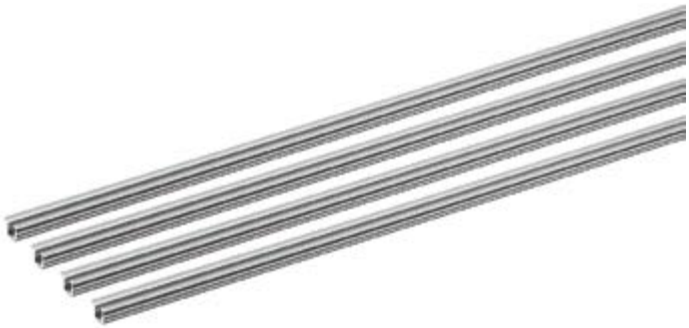

- В комплект входят все необходимые компоненты профиля для 2- или 3-дверного шкафа
- Ходовые профили под запрессовку

Состав комплекта:
- 4 ходовых профиля из анодированного алюминия, цвет серебристый

Примечание:
- Комплекты фурнитуры заказываются отдельно (см. стр. 8)

Длина в мм	**Артикул**	Кол-во
2500	**9 227 246**	1 компл.

Двухдорожечный ходовой профиль под прикручивание в резьбовой канал / приклеивание



- Двухдорожечный ходовой профиль, без отверстий
- Крепление в паз для резьбы или с подходящей клейкой лентой
- Для 2- и 3-дверного шкафа требуется 2 ходовых профиля
- Анодированный алюминий, цвет серебристый

Примечание:
возможна нарезка профиля под размер

Длина в мм	**Артикул**	Кол-во
2500	**9 227 186**	100 шт.
4000	**9 236 576**	100 шт.
Индивидуально	**LA 11660**	100 шт.

Двухдорожечный ходовой профиль под прикручивание



- Двухдорожечный ходовой профиль, с отверстиями
- Монтаж под прикручивание
- Для 2- и 3-дверного шкафа требуется 2 ходовых профиля
- Анодированный алюминий, цвет серебристый

Примечание:
- Возможна нарезка профиля под размер

Длина в мм	**Артикул**	Кол-во
2500	**9 227 183**	100 шт.
Индивидуально	**LA 11660**	100 шт.

Однодорожечный ходовой профиль под запрессовку



- Однодорожечный ходовой профиль
- Монтаж под запрессовку в пазе
- Для 2- и 3-дверного шкафа требуется 4 ходовых профиля
- Анодированный алюминий, цвет серебристый

Примечание:
- Возможна нарезка профиля под размер

Длина в мм	**Артикул**	Кол-во
2500	**9 227 188**	100 шт.
4000	**9 239 329**	100 шт.
Индивидуально	**LA 11640**	100 шт.

Крепежные винты



- Для двухдорожечного ходового профиля для скрытого крепления в паз для резьбы
- Крепежные винты для полки толщиной 16 / 18 / 19 / 25 мм
- Оцинкованная сталь
- На 1 комплект профилей требуется 1 комплект винтов

Состав комплекта:
26 винтов

Толщина полки мм	**Артикул**	Кол-во
16	**9 229 240**	1 компл.
18 - 19	**9 229 241**	1 компл.
25	**9 229 243**	1 компл.

Клейкая лента



- Двусторонняя клейкая лента для двухдорожечного ходового профиля под приклеивание
- На ходовой профиль длиной 2500 мм требуется 5 м клейкой ленты
- Для использования клейкой ленты требуется подходящая чистая поверхность
- Поставляется в рулонах по 25 м
- Простая нарезка под размер

Длина, м	**Артикул**	Кол-во
25	**9 227 006**	4 шт.

Монтажный инструмент



- Двухдорожечный ходовой профиль под прикручивание в паз для резьбы / приклеивание
- Для монтажа требуются 2 монтажных приспособления

Артикул	Кол-во
9 229 154	50 шт.

Междверный упор под прикручивание



- Для 2-дверного шкафа с высотой двери < 1000 мм необходим 1 междверный упор
- Для 2-дверного шкафа с высотой двери > 1000 мм необходимы 2 междверных упора
- Пластмасса серого цвета

Артикул	Кол-во
9 115 216	1/100 шт.

Монтаж двухдорожечного ходового профиля под прикручивание / приклеивание

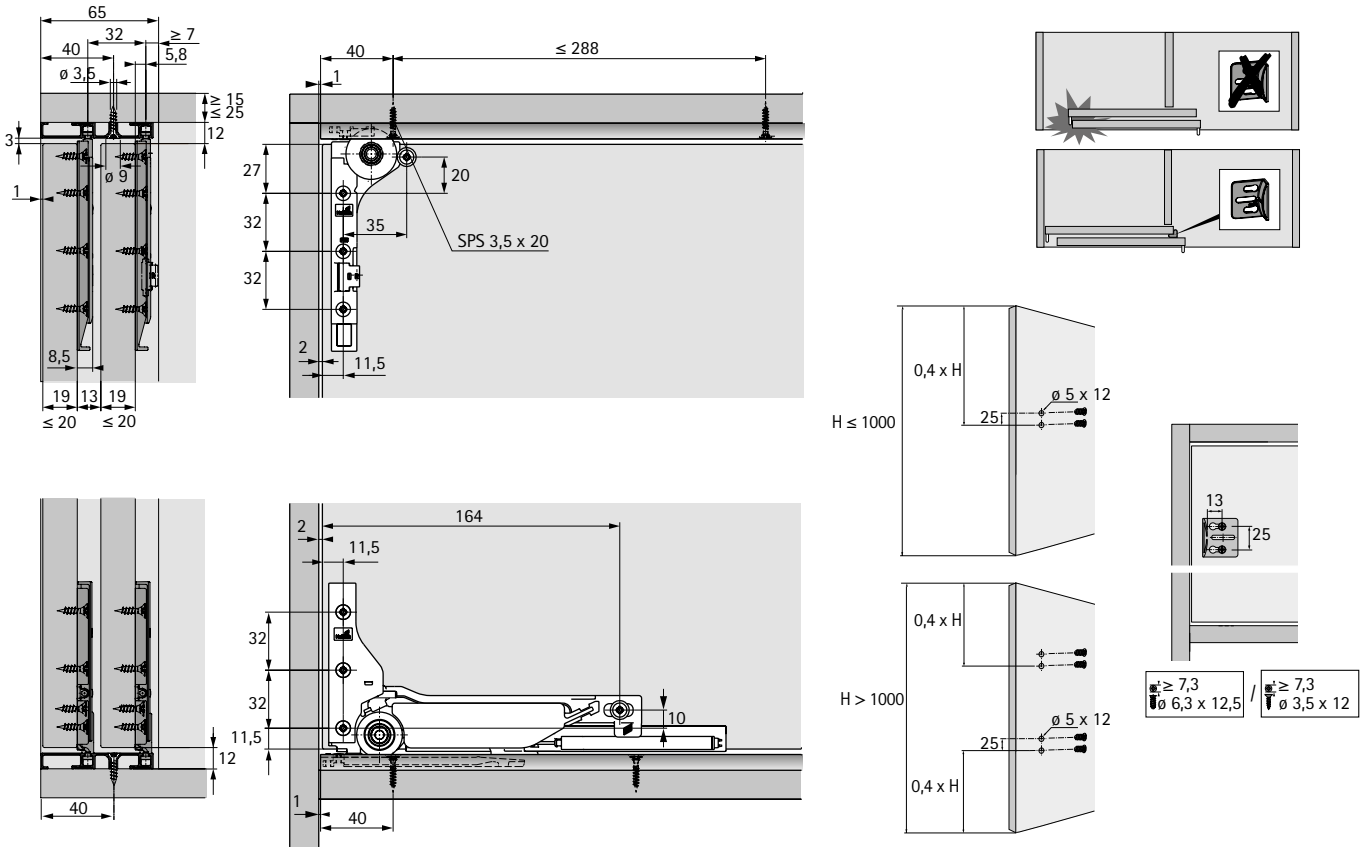

Монтаж однодорожечного ходового профиля под запрессовку

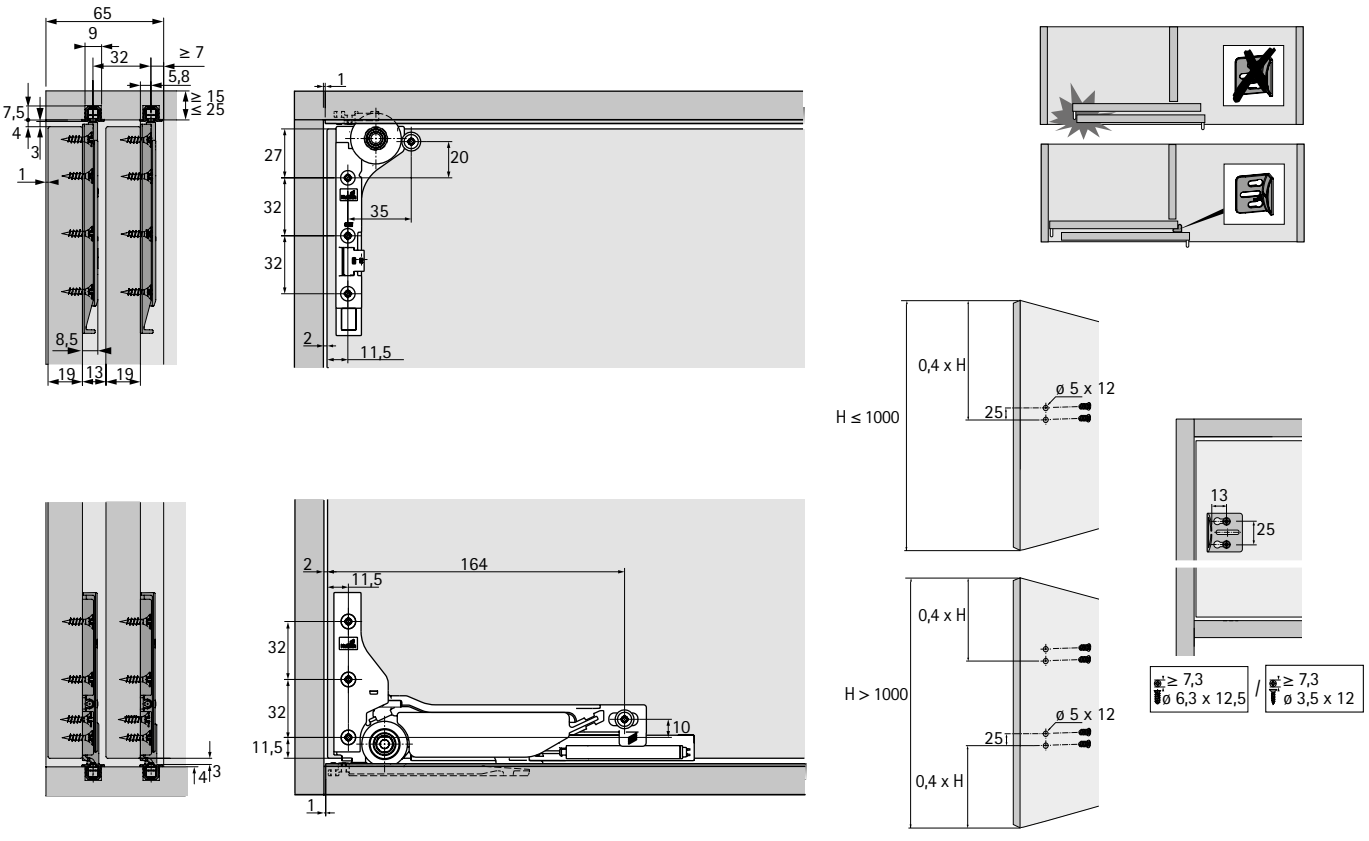

Монтаж активаторов и концевых упоров на ходовой профиль

Silent System: ☒

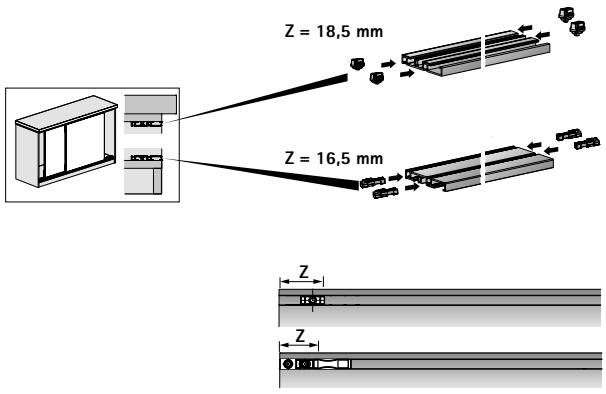

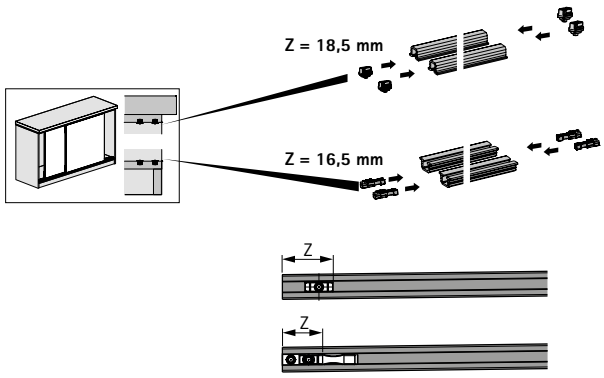

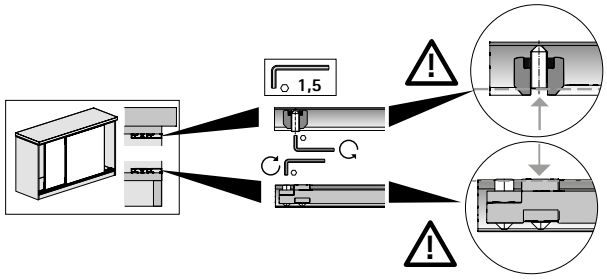

Silent System: ☑

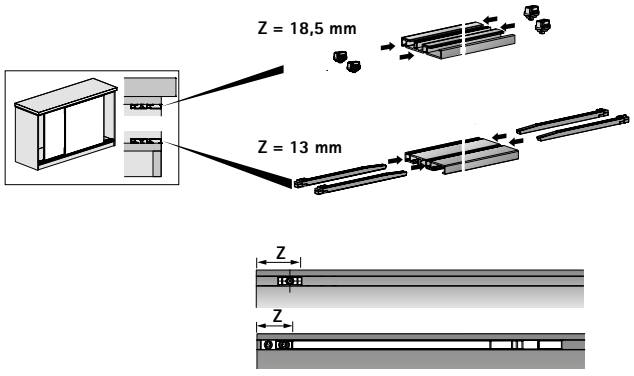

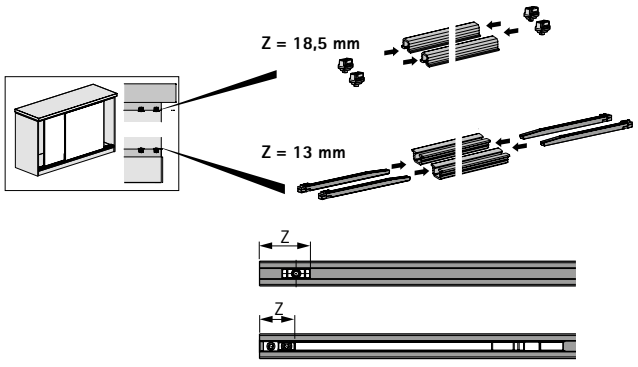

Монтаж двухдорожечного ходового профиля под прикручивание в паз для резьбы

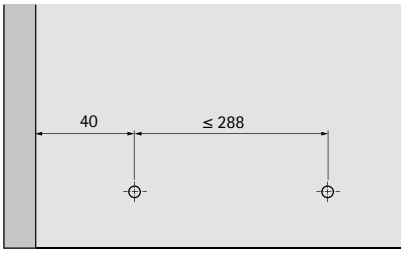

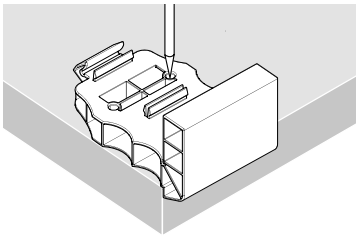

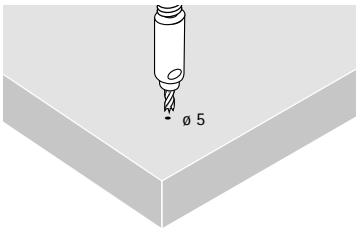

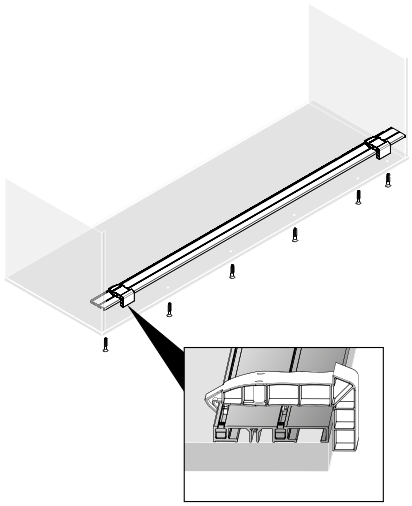

Монтаж двухдорожечного ходового профиля под прикручивание

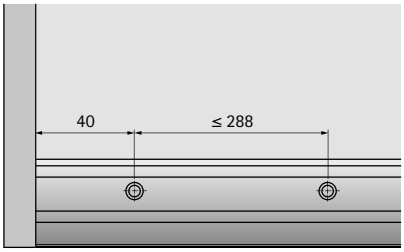

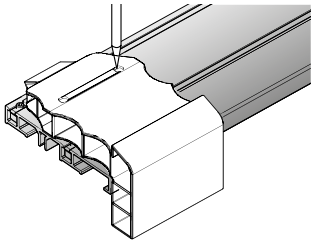

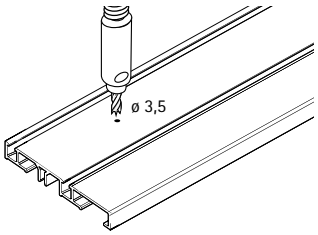

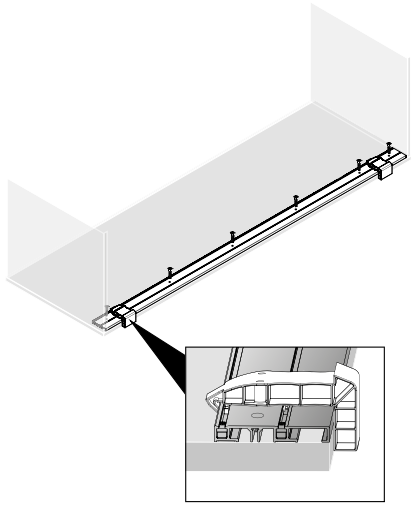

Монтаж двухдорожечного ходового профиля под приклеивание

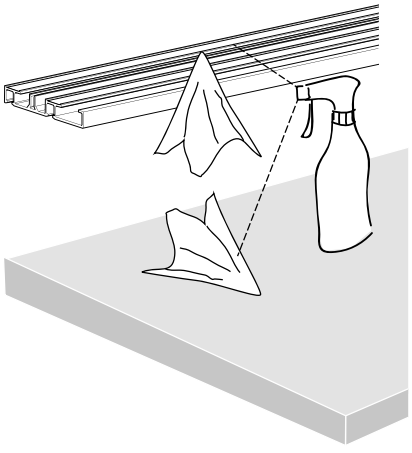

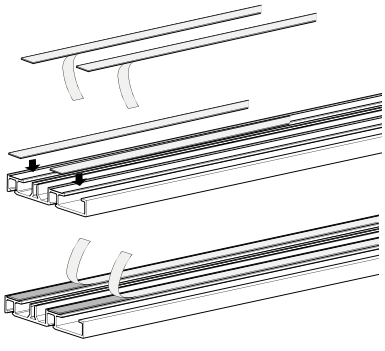

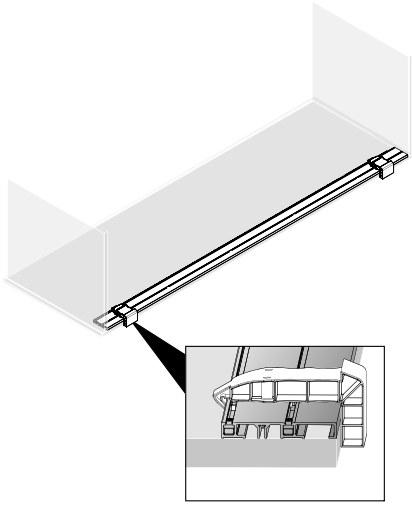

Монтаж однодорожечного ходового профиля под запрессовку

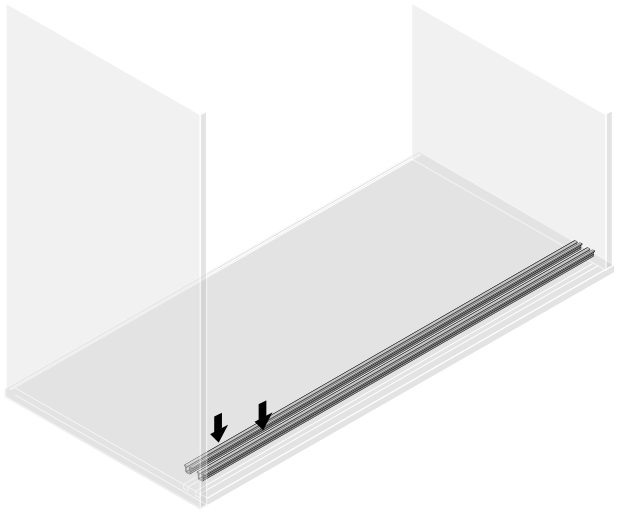

Монтаж фурнитуры и дополнительных комплектов

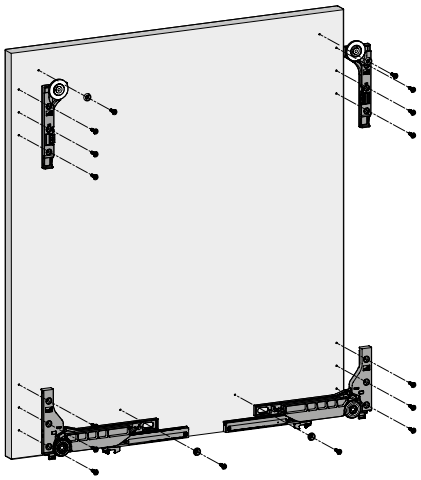

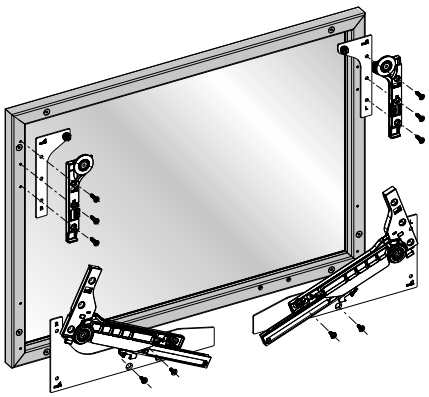

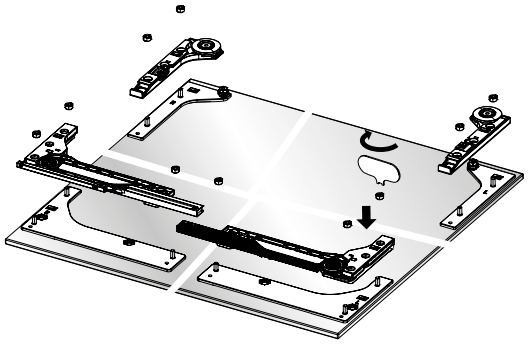

Монтаж дверей

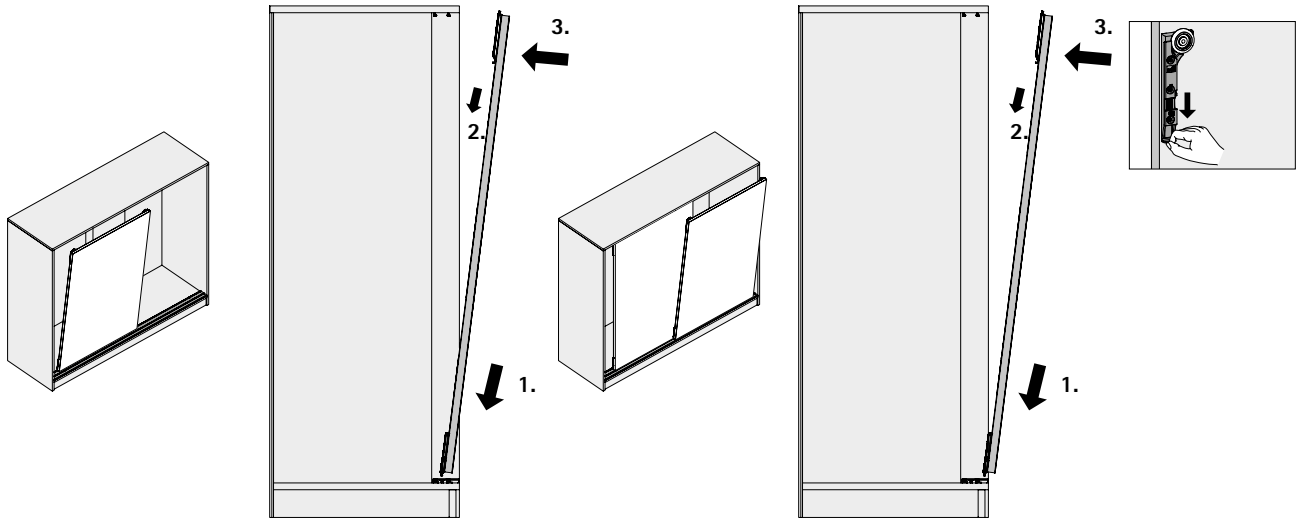

Выравнивание дверей

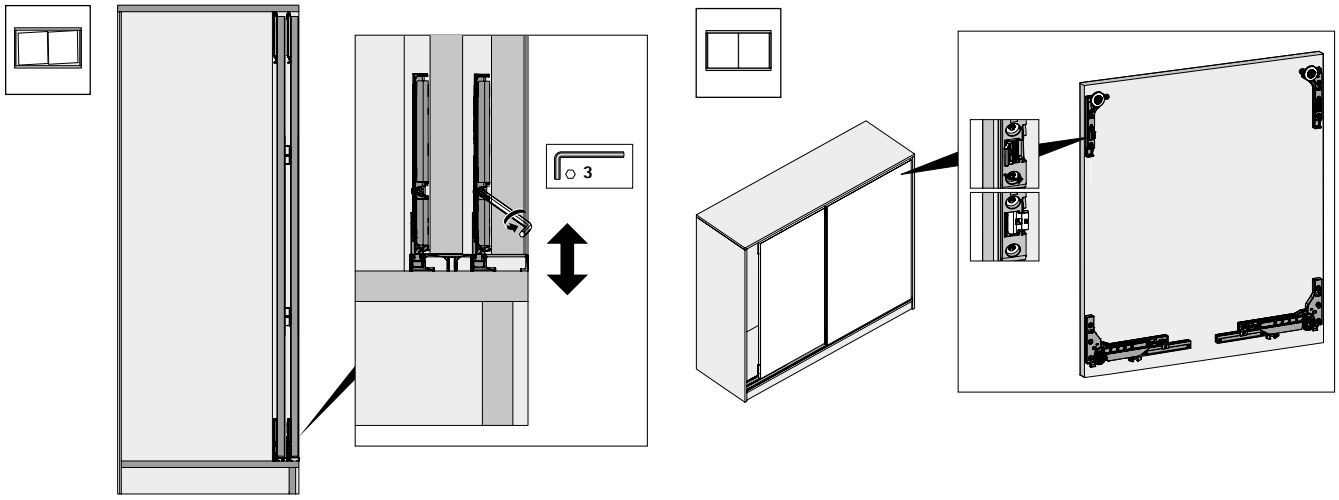

Монтаж междверного упора

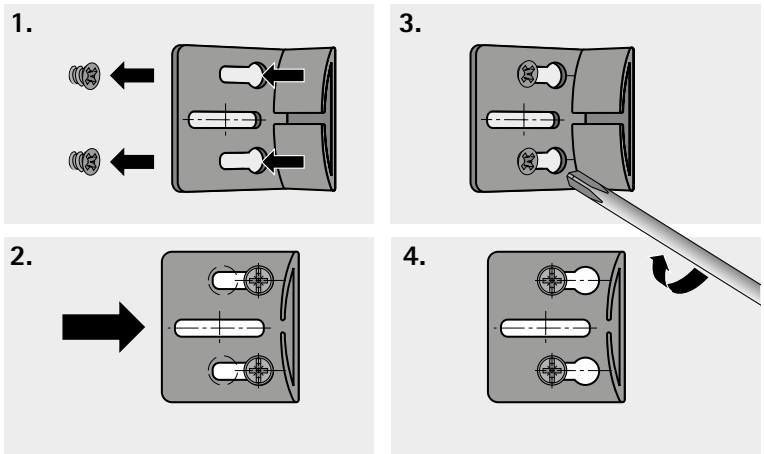



Привлекательность офиса.
Система SlideLine 55 Plus сочетает в себе комфорт и дизайн и отличается оптимальным соотношением цены и качества. SlideLine 55 Plus обеспечивает плавное, бесшумное скольжение дверей, для максимального комфорта возможна установка демпфера Silent System. Точная регулировка без инструментов. В сочетании с накладными дверями эта фурнитура позволяет создавать стильную мебель с индивидуальным характером.



Эффективность:
широко открывающиеся раздвижные двери позволяют эффективно использовать внутреннее пространство шкафа.



Скрытый монтаж:
мягкие и плавные ходовые характеристики и эффективное использование свободного пространства.



Универсальность:
лаконичный дизайн с возможностью применения вкладных и накладных фасадов.



Эффективное использование пространства:
раздвижные двери создают большую свободу движения на рабочем месте.

Система фурнитуры для раздвижных дверей с нижним ходовым элементом

- **SlideLine 55 Plus / накладная и вкладная навеска дверей**
- **Обзор**

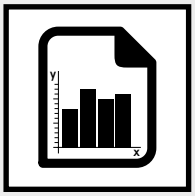

Техническая характеристика **1588 – 1589**
- **Техника вкратце**
- **Размеры дверей**
- **Silent System**
- **Принцип работы**



Компоненты системы **1590 – 1594**

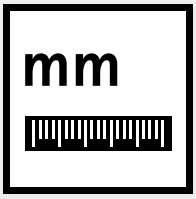

Монтажная схема **1595 – 1597**



Монтаж **1598 – 1603**



Принадлежности **1742 – 1756**



Техническая информация
- **Расчет веса двери** **1758 – 1759**
- **Рекомендации по конструкции шкафов** **1760 – 1762**
- **Критерии качества** **1763**

Техника вкратце

- Двухдорожечная система фурнитуры для раздвижных дверей с нижним ходовым элементом
- Накладная, вкладная навеска дверей
- Для деревянных дверей
- Вес двери до 15 кг с пластиковым профилем
- Вес двери до 30 кг с алюминиевым профилем
- Высота двери до 1500 мм
- Ширина двери 400–2000 мм
- Толщина двери 16–19 мм
- Регулировка по высоте +/-1,5 мм, без инструмента
- Соответствует стандарту EN15706, уровень 3

Размеры и вес двери

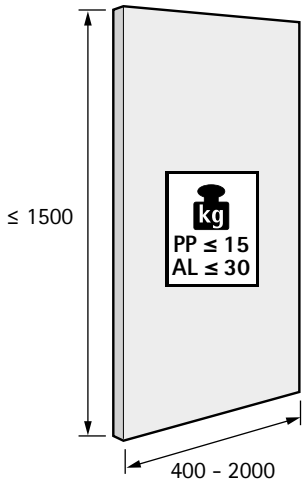

см. стр. 1758 - 1759

Материал двери

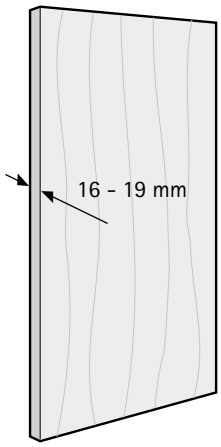

Количество дверных створок и положение двери

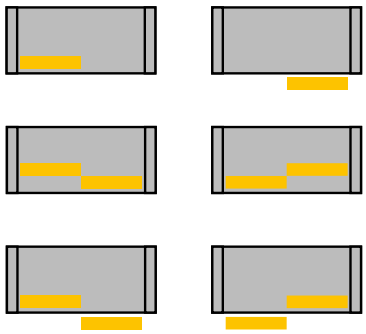

Демпфер Silent System

	1 дверь	2 двери		
Демпфер для закрывания				
Демпфер для открывания		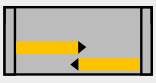		

Принцип работы / SlideLine 55 Plus с демпфером Silent System / вкладная навеска дверей

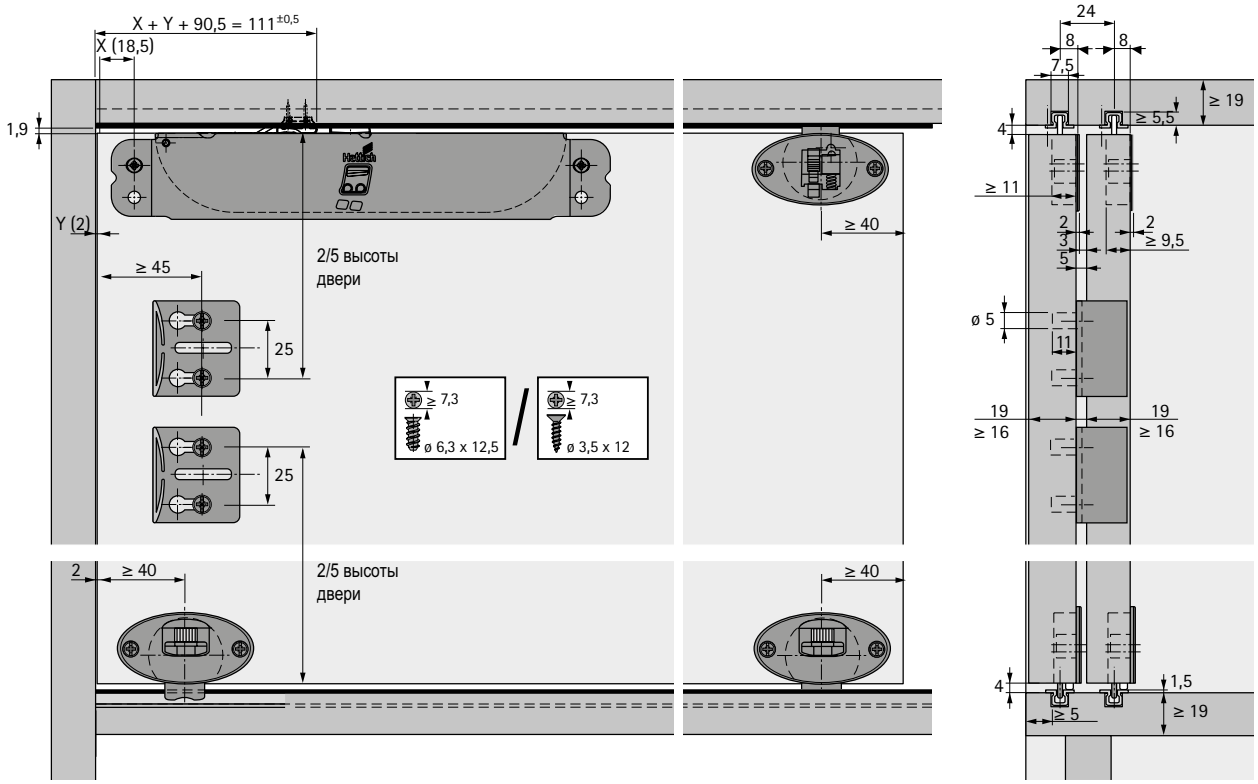

Принцип работы / SlideLine 55 Plus с демпфером Silent System / накладная навеска дверей

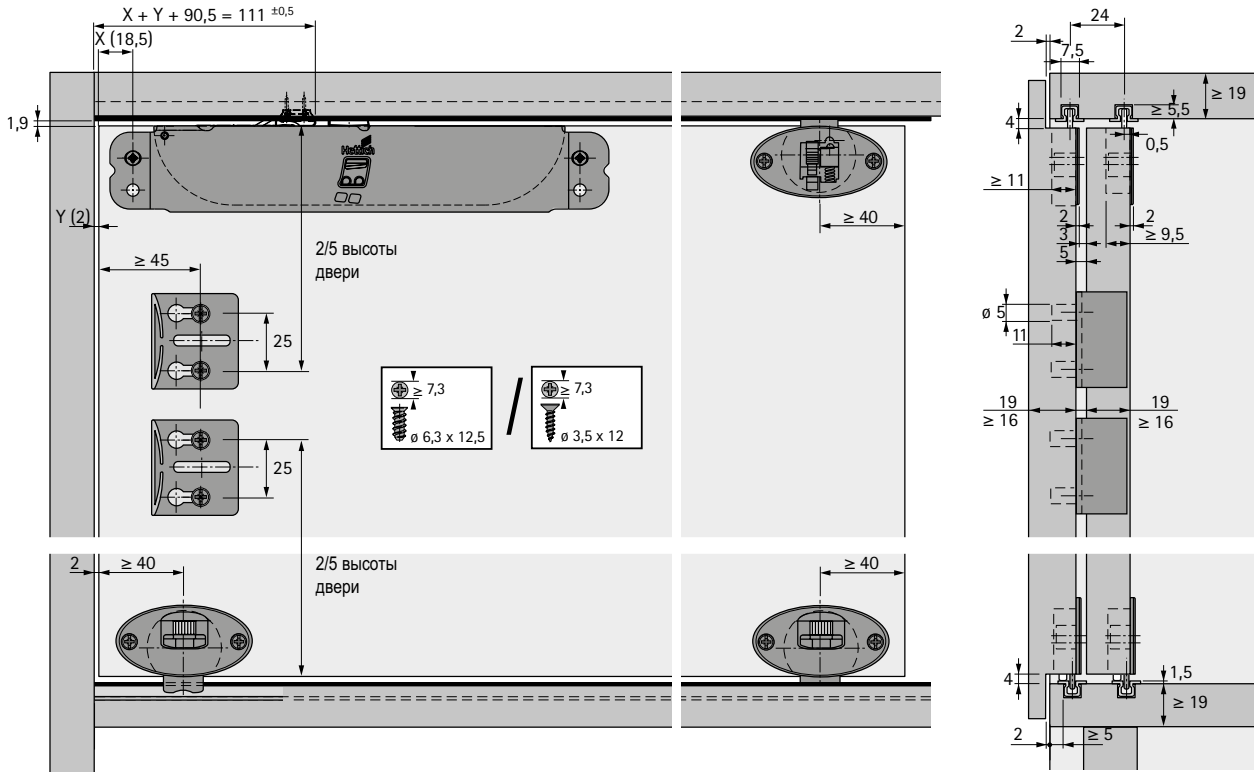

Ходовой элемент под прикручивание для шкафов с 2 вкладными дверями



- 2 ходовых элемента на 1 дверь
- Регулировка по высоте без инструмента +/-1,5 мм
- Пластмасса серого цвета

Артикул	Кол-во
9 115 219	1/100 шт.
9 103 717	400 шт.

Ходовой элемент под запрессовку для шкафов с 2 дверями вкладной навески



- 2 ходовых элемента на 1 дверь
- Регулировка по высоте без инструмента +/-1,5 мм
- Пластмасса серого цвета

Артикул	Кол-во
9 102 167	400 шт.

Ходовой элемент под прикручивание для шкафов с 1 дверью накладной навески (с четвертью) и 1 дверью вкладной навески



- 2 ходовых элемента на 1 дверь
- Регулировка по высоте без инструмента +/-1,5 мм
- Пластмасса серого цвета

Артикул	Кол-во
9 115 954	1/100 шт.
9 105 267	400 шт.

Ходовой элемент под запрессовку для одного шкафа с 1 дверью накладной навески (с четвертью) и 1 дверью вкладной навески



- 2 ходовых элемента на 1 дверь
- Регулировка по высоте без инструмента +/-1,5 мм
- Пластмасса серого цвета

Артикул	Кол-во
9 102 165	400 шт.

Направляющий элемент под прикручивание для шкафов с 2 вкладными дверями



- 2 направляющих элемента на 1 дверь
- С пружинным фиксатором и предохранителем
- Пластмасса серого цвета

Артикул	Кол-во
9 115 217	1/100 шт.
9 103 718	400 шт.

Направляющий элемент под запрессовку для шкафов с 2 дверями вкладной навески



- 2 направляющих элемента на 1 дверь
- С пружинным фиксатором и предохранителем
- Пластмасса серого цвета

Артикул	Кол-во
9 105 485	400 шт.

Направляющий элемент под прикручивание для шкафов с 1 дверью накладной навески (с четвертью) и 1 дверью вкладной навески



- 2 направляющих элемента на 1 дверь
- С пружинным фиксатором и предохранителем
- Пластмасса серого цвета

Артикул	Кол-во
9 115 955	1/100 шт.
9 105 266	400 шт.

Направляющий элемент под запрессовку для шкафов с 1 дверью накладной навески (с четвертью) и 1 дверью вкладной навески



- 2 направляющих элемента на 1 дверь
- С пружинным фиксатором и предохранителем
- Пластмасса серого цвета

Артикул	Кол-во
9 116 388	400 шт.

Система демпфирования Silent System под прикручивание, для вкладных дверей



- Применяется для вкладных деревянных дверей
- Позиция монтажа слева или справа
- Минимальная ширина двери при использовании демпфера для закрывания: 400 мм
- Минимальная ширина двери при использовании демпфера для закрывания и открывания: 550 мм
- Корпус: оцинкованный металл
- Внутренняя часть: пластик серого цвета

Вариант	**Артикул**	Кол-во
Слева	**9 119 584**	1/30 шт.
Справа	**9 119 585**	1/30 шт.

Система демпфирования Silent System под запрессовку, для дверей вкладной навески



- Применяется для вкладных деревянных дверей
- Позиция монтажа слева или справа
- Минимальная ширина двери при использовании демпфера для закрывания: 400 мм
- Минимальная ширина двери при использовании демпфера для закрывания и открывания: 550 мм
- Корпус: оцинкованный металл
- Внутренняя часть: пластик серого цвета

Вариант	**Артикул**	Кол-во
Слева	**9 120 578**	30 шт.
Справа	**9 120 577**	30 шт.

Система демпфирования Silent System под прикручивание, накладных дверей (с четвертью)



- Применяется для накладных (с четвертью) деревянных дверей
- Позиция монтажа слева или справа
- Минимальная ширина двери при использовании демпфера для закрывания: 400 мм
- Минимальная ширина двери при использовании демпфера для закрывания и открывания: 550 мм
- Корпус: оцинкованный металл
- Внутренняя часть: пластик серого цвета

Вариант	**Артикул**	Кол-во
Слева	**9 119 587**	1/30 шт.
Справа	**9 119 586**	1/30 шт.

Система демпфирования Silent System под запрессовку, накладных дверей (с четвертью)



- Применяется для накладных (с четвертью) деревянных дверей
- Позиция монтажа слева или справа
- Минимальная ширина двери при использовании демпфера для закрывания: 400 мм
- Минимальная ширина двери при использовании демпфера для закрывания и открывания: 550 мм
- Корпус: оцинкованный металл
- Внутренняя часть: пластик серого цвета

Вариант	**Артикул**	Кол-во
Слева	**9 120 576**	30 шт.
Справа	**9 120 575**	30 шт.

Активатор для демпфера Silent System



- Можно устанавливать справа и слева
- 1 активатор для 1 демпфера
- Монтаж с помощью предустановленных винтов
- Пластмасса серого цвета

Артикул	Кол-во
9 118 477	1/300 шт.

Монтажное приспособление



- Для монтажа активатора на верхнюю панель
- Оцинкованная сталь

Артикул	Кол-во
9 136 109	1 шт.

Ходовые и направляющие профили



- Для 2-дверного шкафа требуется 4 профиля
- Профили из пластика: вес двери макс. 15 кг
- Профили из алюминия: вес двери макс. 30 кг

Примечание:
- Нарезка в размер под заказ

Материал	Поверхность	Длина в мм	**Артикул**	Кол-во
Пластик	Белая	4000	**0 025 120**	1/30 шт.
Пластик	Коричневый	4000	**0 025 121**	1/30 шт.
Пластик	Бежевый	4000	**0 025 660**	1/30 шт.
Пластик	Серый	4000	**0 061 546**	1/30 шт.
Пластик	Черная	4000	**0 066 900**	1/30 шт.
Алюминий	Серебристого цвета, анодированная	4000	**1 079 090**	1/4 шт.
Алюминий	анодированный, темно-коричневый	4000	**0 070 961**	1/4 шт.

Междверный упор под прикручивание



- Для 2-дверного шкафа с высотой двери < 1000 мм необходим 1 междверный упор
- Для 2-дверного шкафа с высотой двери > 1000 мм необходимы 2 междверных упора
- Пластмасса серого цвета

Артикул	Кол-во
9 115 216	1/100 шт.
9 102 993	500 шт.

Концевой упор



- Можно устанавливать справа и слева
- 2 концевых упора на 1 дверь
- При установке демпфера Silent System концевой упор не требуется
- Монтаж с помощью предустановленных винтов
- Пластмасса серого цвета

Артикул	Кол-во
9 115 218	1/100 шт.
9 105 438	400 шт.

Монтажные размеры для вкладной двери / ходовой и направляющий элементы под прикручивание

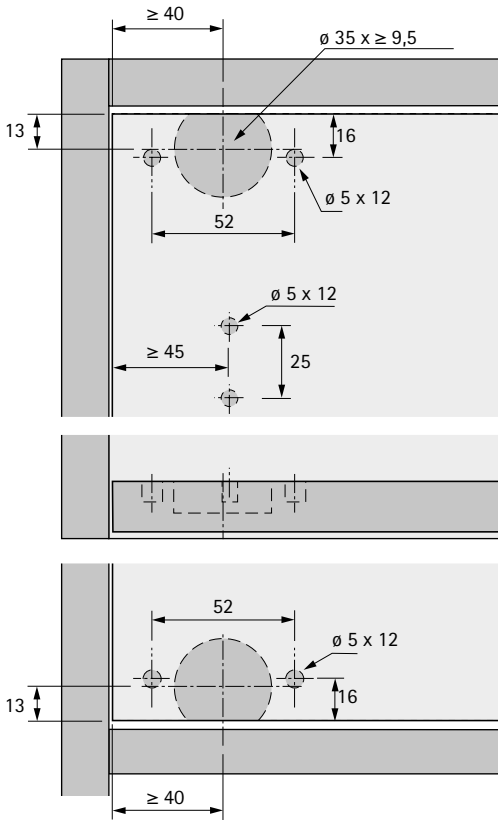

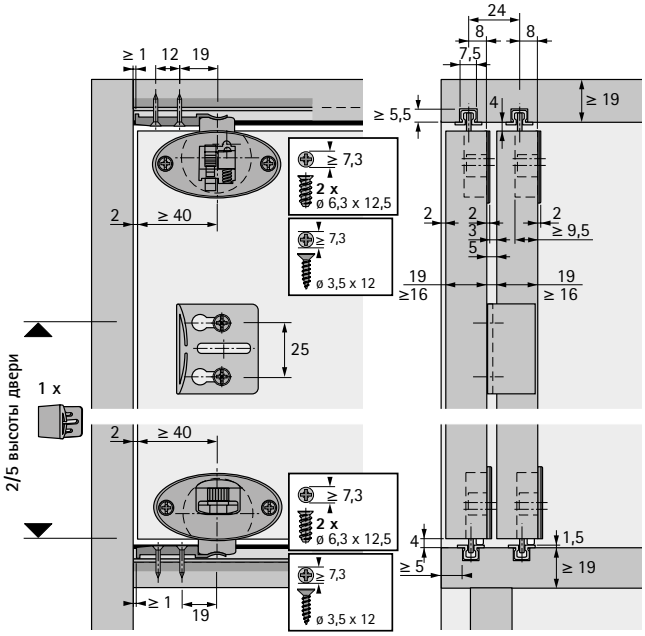

Монтажные размеры для вкладной двери / ходовой и направляющий элементы под запрессовку

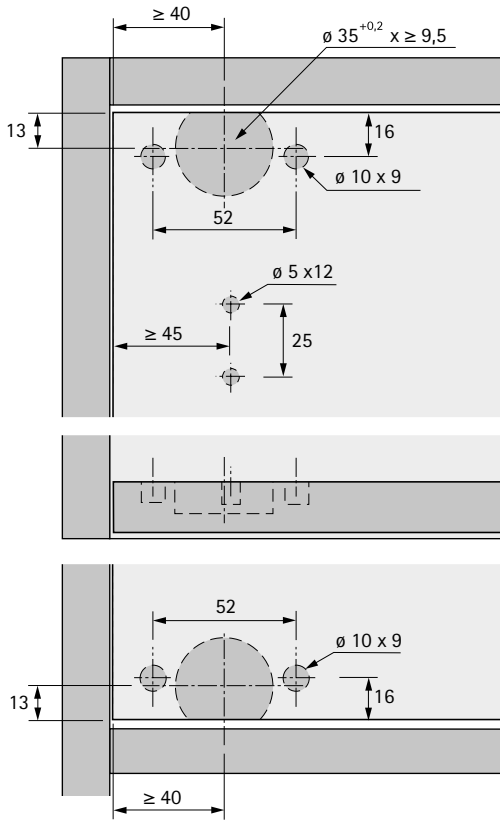

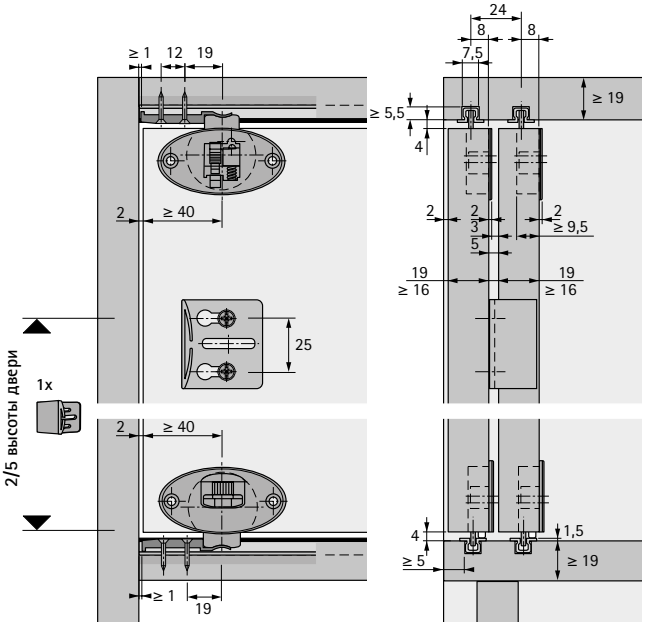

Монтажные размеры для 1 накладной (с четвертью) и 1 вкладной двери / ходовой и направляющий элементы под прикручивание

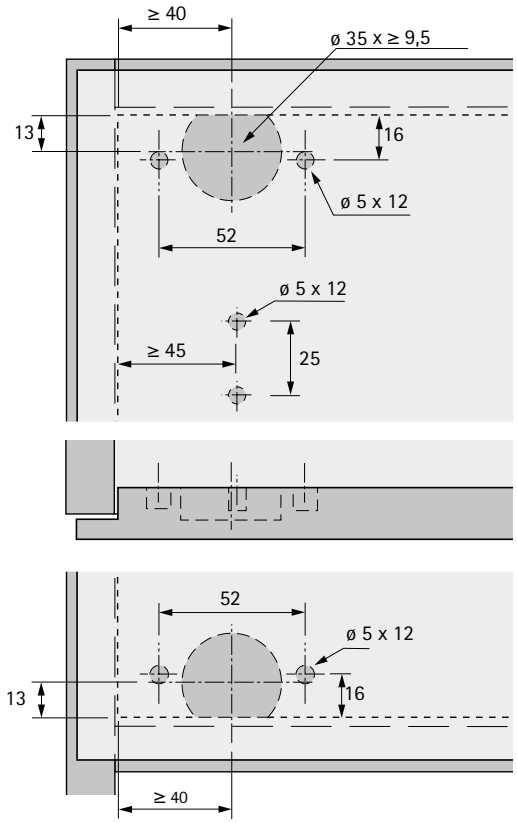

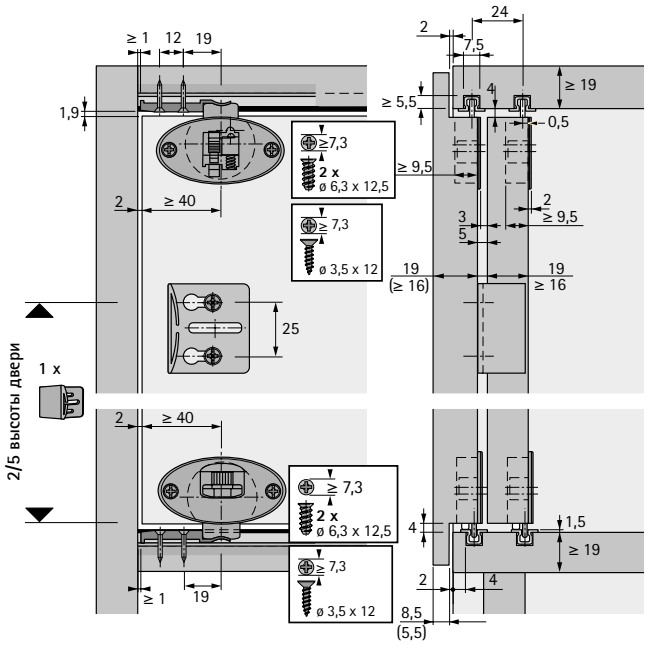

Монтажные размеры для 1 накладной (с четвертью) и 1 вкладной двери / ходовой и направляющий элементы под запрессовку

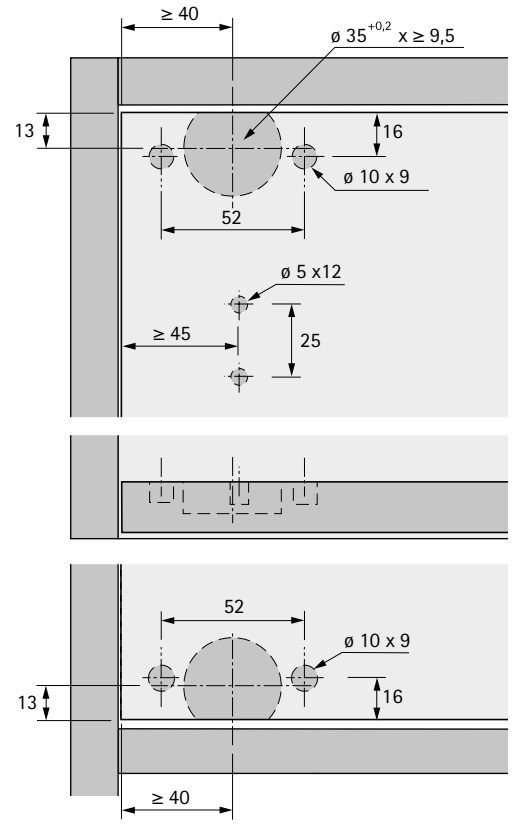

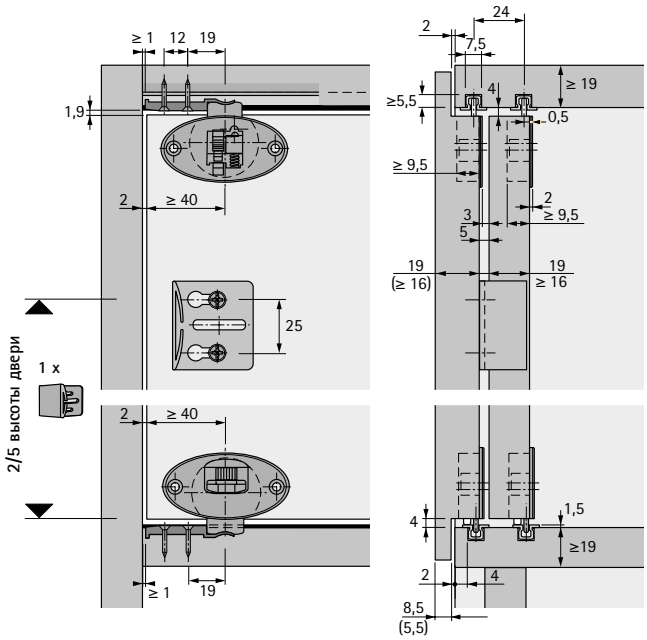

Монтажные размеры для 2 вкладных дверей с демпфером Silent System

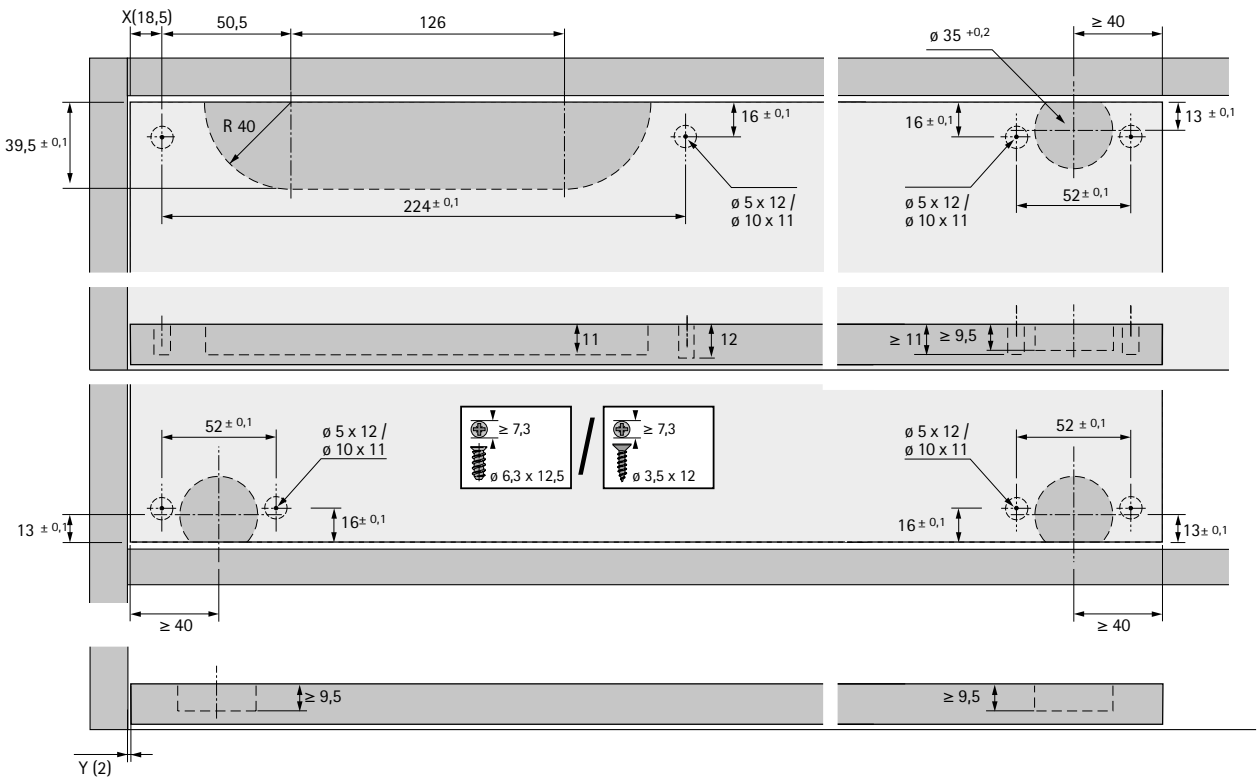

Монтажные размеры для одной накладной (с четвертью) и одной вкладной двери с демпфером Silent System

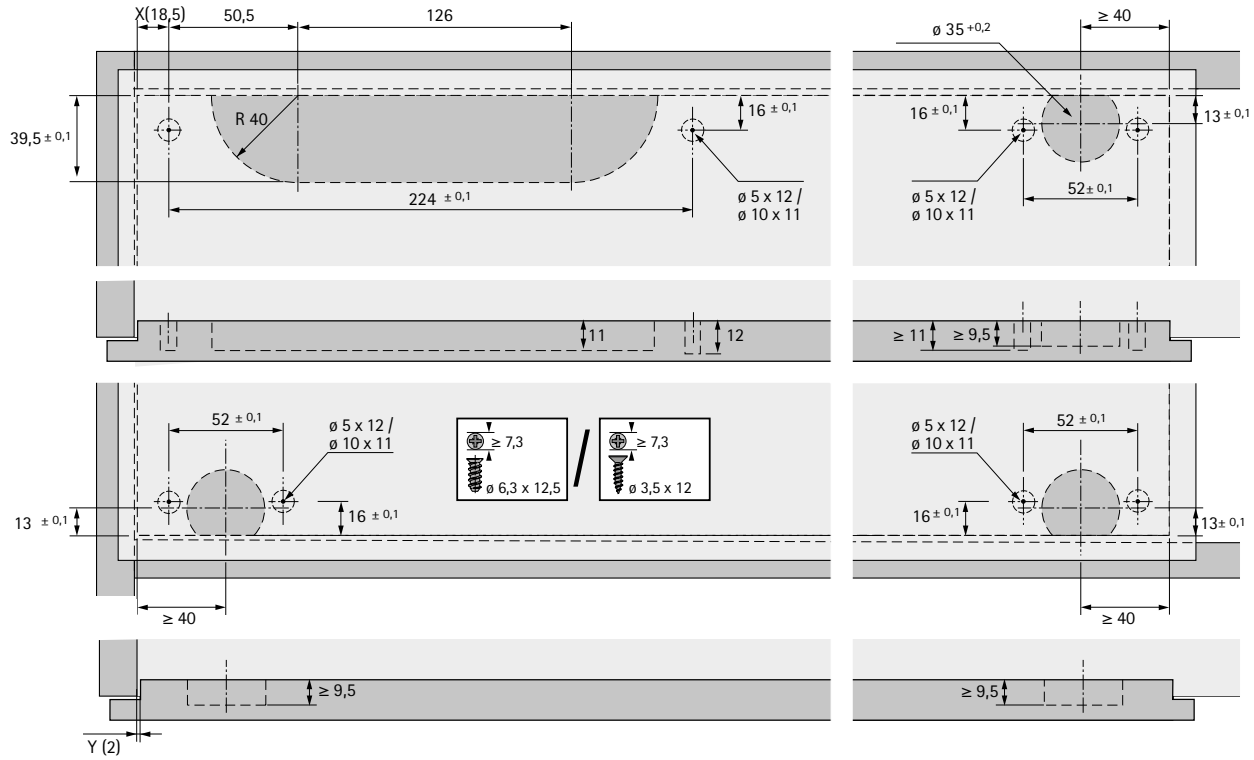

Монтаж ходового и направляющего профилей

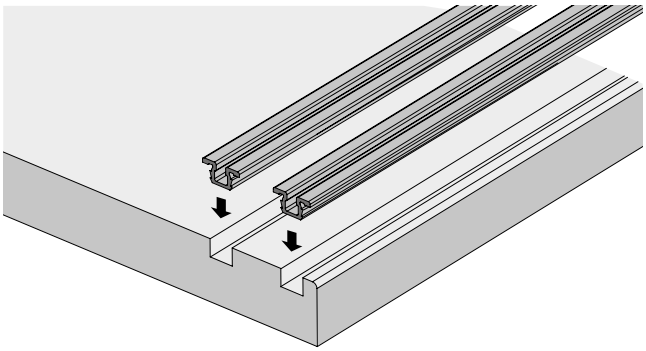

Монтаж ходовых и направляющих элементов под прикручивание

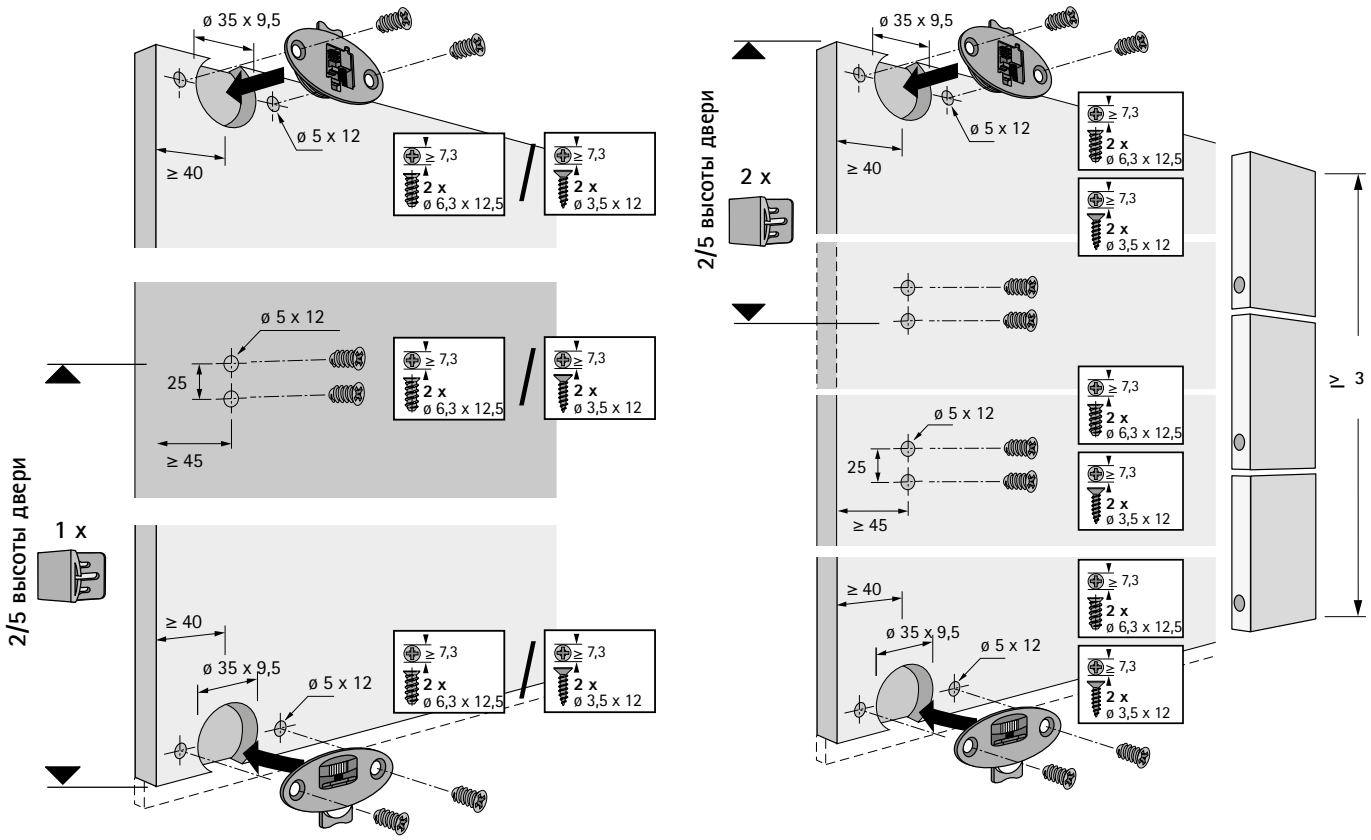

Монтаж ходовых и направляющих элементов под запрессовку

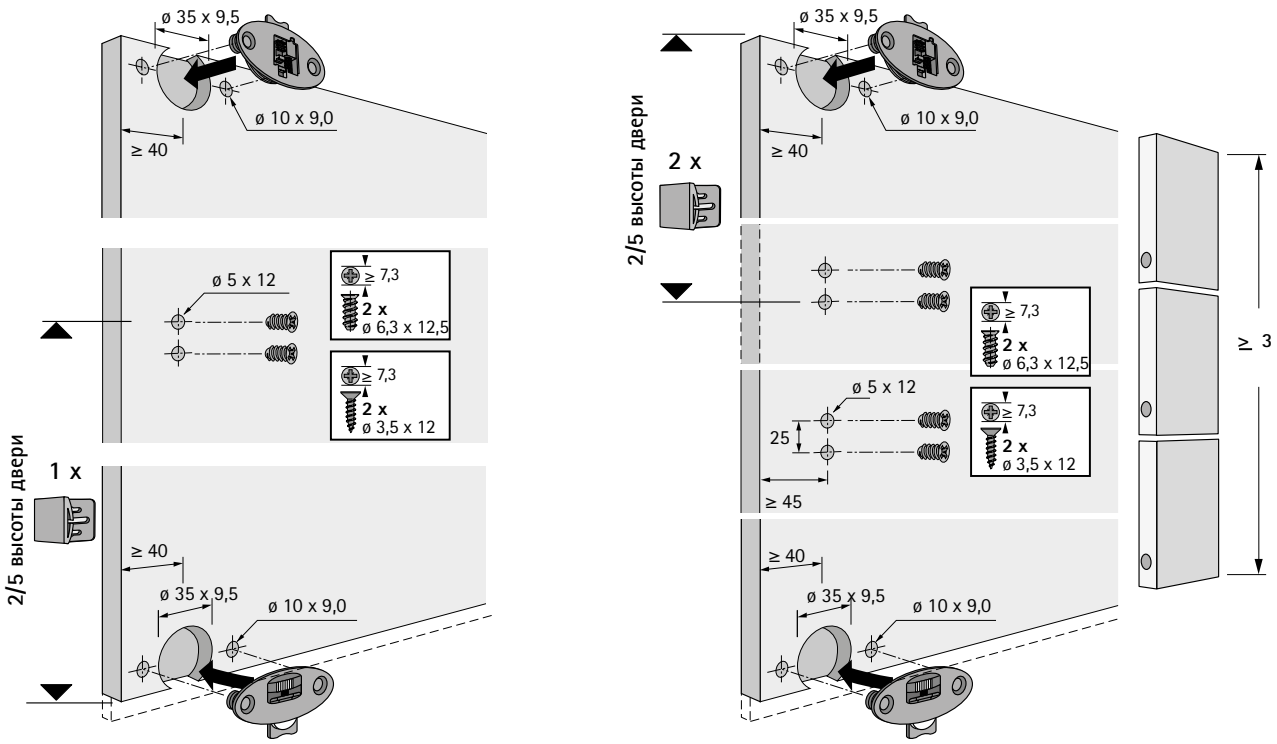

Монтаж ходовых и направляющих элементов с демпфером Silent System под прикручивание

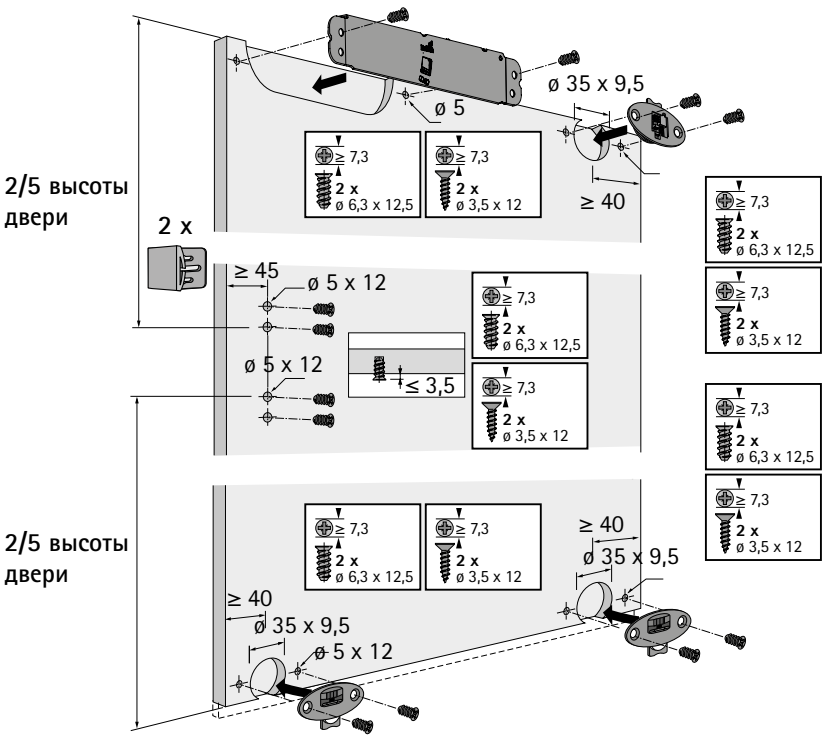

Монтаж ходовых и направляющих элементов с демпфером Silent System под запрессовку

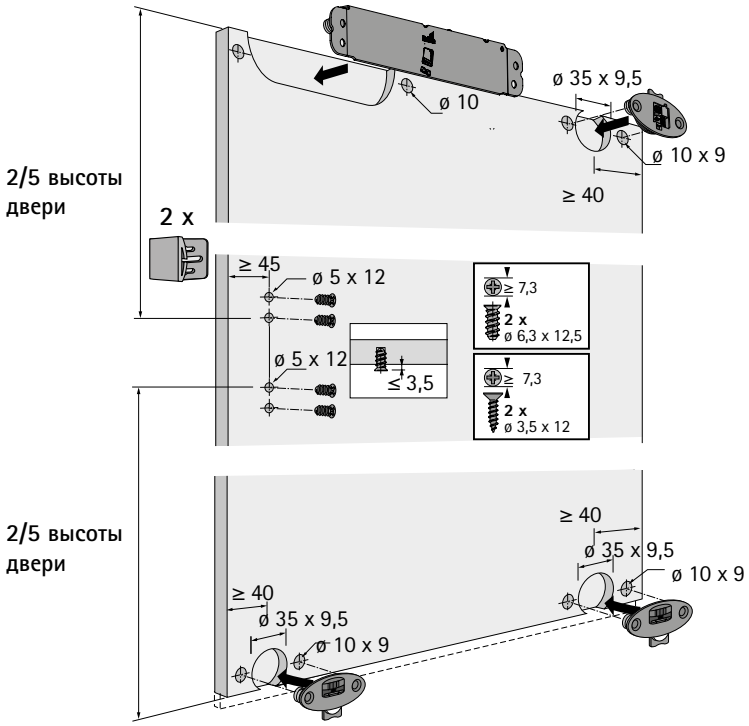

Монтаж активатора для демпфера Silent System

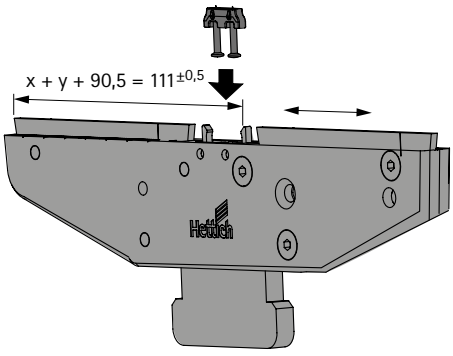

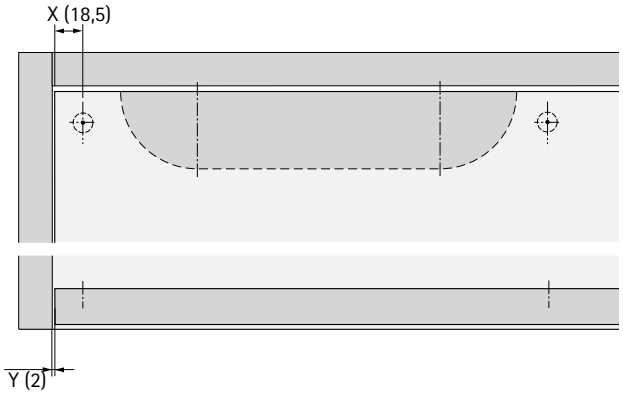

Монтаж активатора для демпфера Silent System

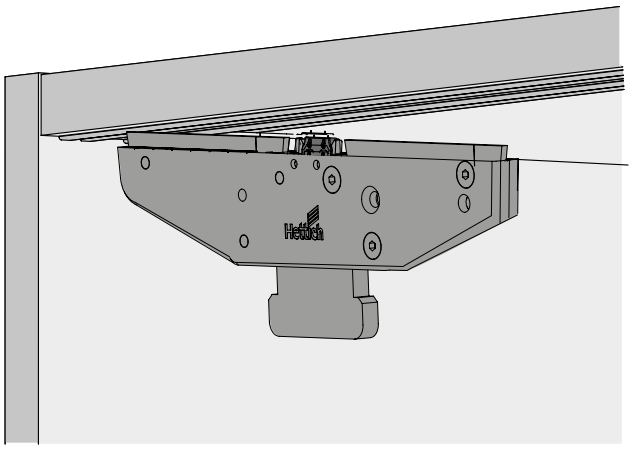

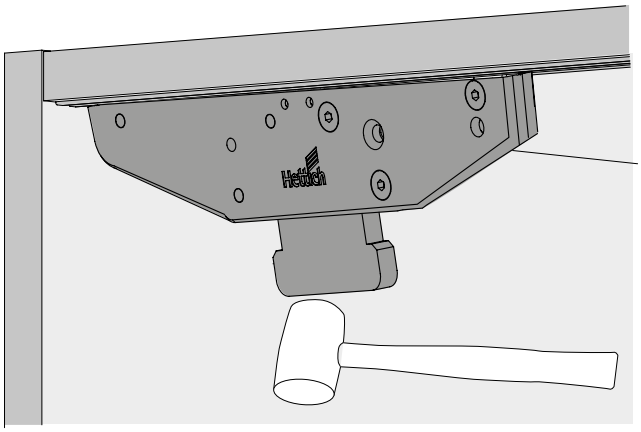

Монтаж упоров

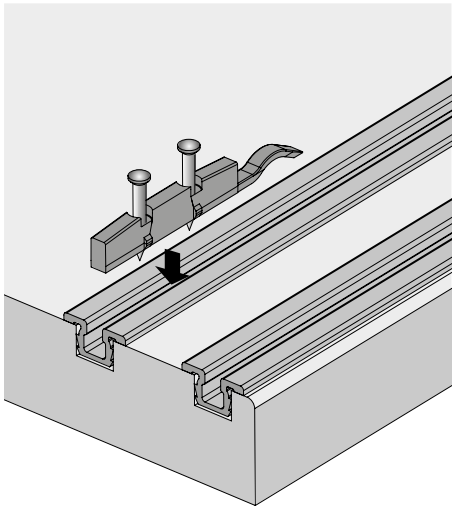

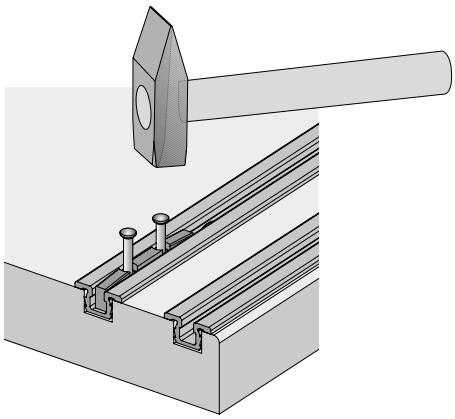

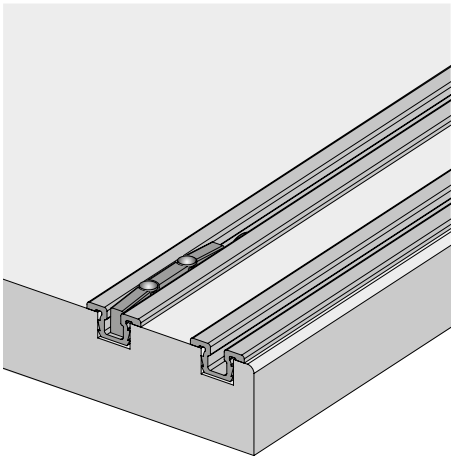

Вкладная / накладная навеска дверей

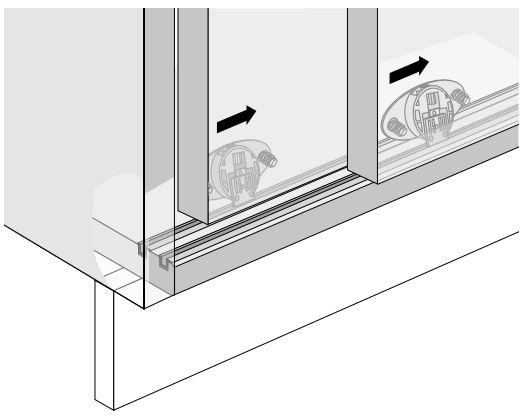

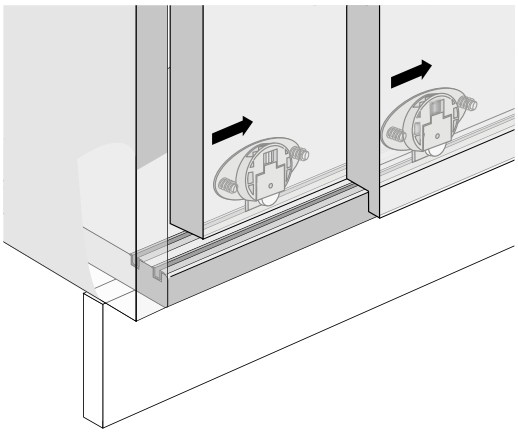

Монтаж двери

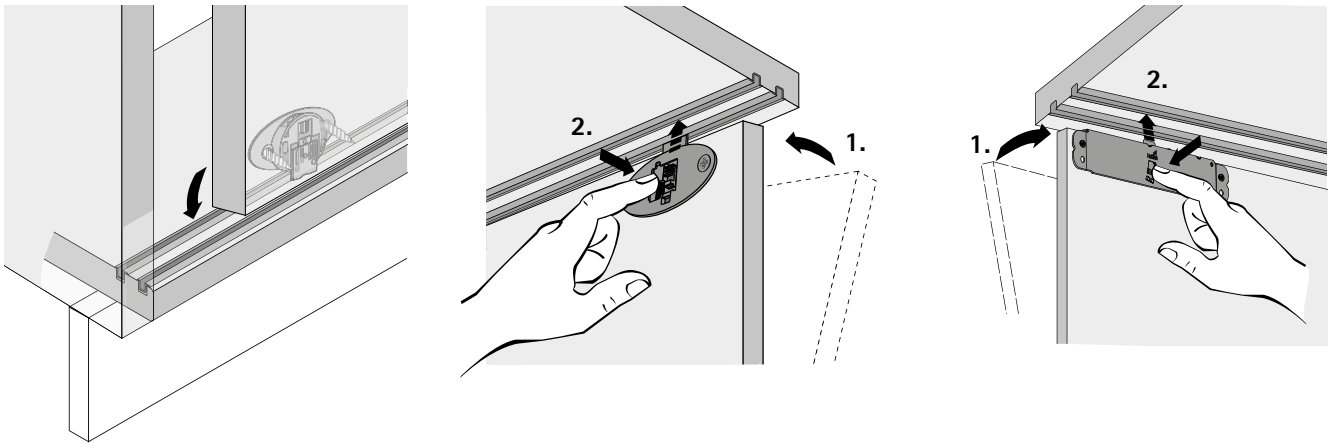

Регулировка по высоте

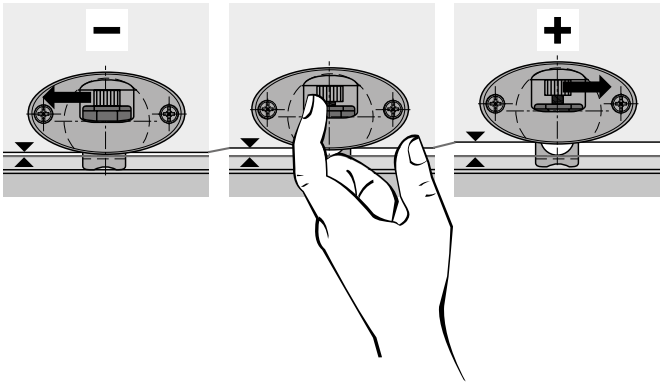

Монтаж междверного упора

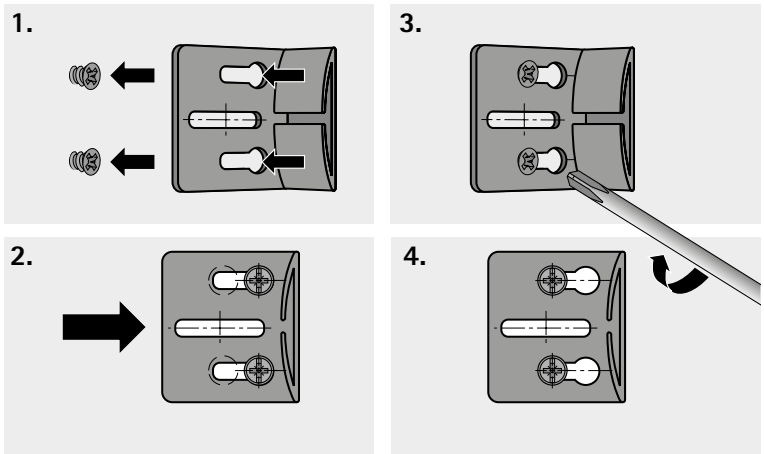

Демонтаж двери

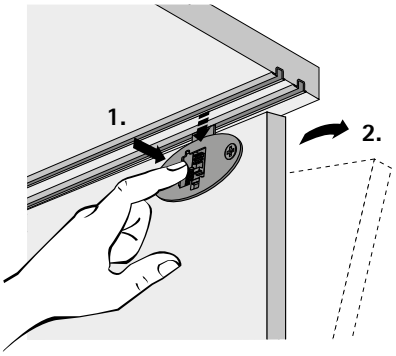

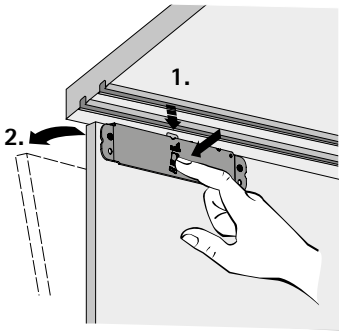

Монтаж ручек

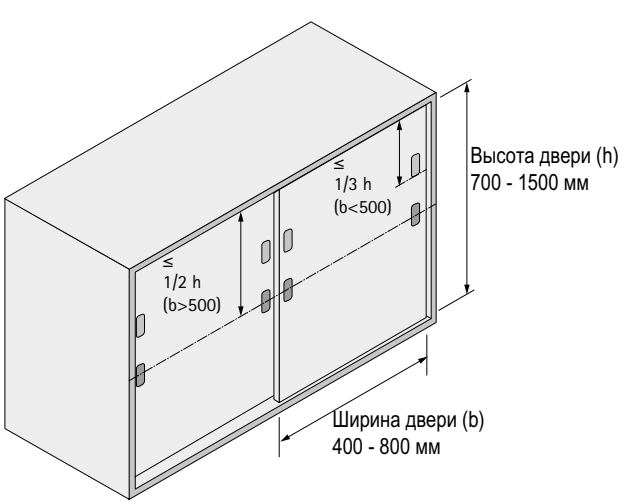

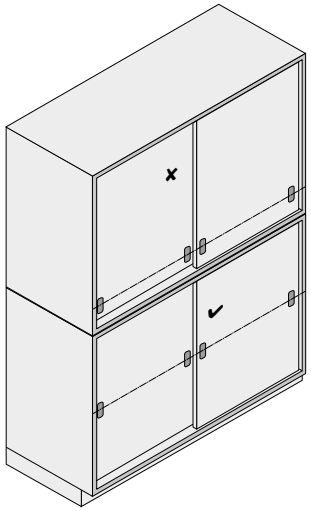

Система фурнитуры для раздвижных дверей с нижним ходовым элементом

- **SlideLine 55 / вкладная навеска дверей**
- **Обзор всех преимуществ**



Прекрасный дебют.
Система фурнитуры для раздвижных дверей SlideLine 55 с нижним ходовым элементом является экономичным примером из мира раздвижных дверей. Система удобна в ежедневной эксплуатации и проста в установке.Легкие двери весом до 15 кг могут двигаться по пластмассовым профилям. Алюминиевый профиль используют для тяжелых дверей весом до 30 кг. Дополнительный адаптивный демпфер Silent System значительно улучшает работу системы.



Простой монтаж:
вставить дверь в нижний профиль, опустить рычажок на направляющем элементе и защелкнуть в верхнем профиле — готово.



Адаптивный демпфер Silent System заметно повышает качество фурнитуры SlideLine 55.

Техническая характеристика 1606 – 1607
- Техника вкратце
- Размеры дверей
- Silent System
- Принцип работы



Компоненты системы 1608 – 1609

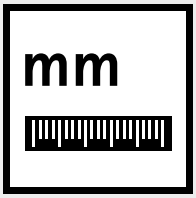

Монтажная схема 1610



Монтаж 1611



Принадлежности 1742 – 1756



Техническая информация
- Расчет веса двери 1758 – 1759
- Рекомендации по конструкции шкафов 1760 – 1762
- Критерии качества 1763

Техника вкратце

- Двухдорожечная система фурнитуры для раздвижных дверей с нижним ходовым элементом
- Вкладная навеска дверей
- Для деревянных дверей
- Вес двери до 15 кг с пластиковым профилем
- Вес двери до 30 кг с алюминиевым профилем
- Высота двери до 1500 мм
- Ширина двери 400–2000 мм
- Толщина двери 16–19 мм
- Регулировка по высоте +/-1 мм
- Соответствует стандарту EN15706, уровень 3

Размеры и вес двери

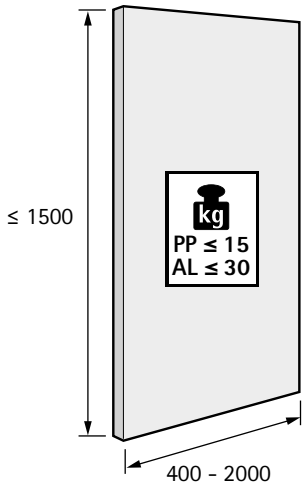

см. стр. 1758 - 1759

Материал двери

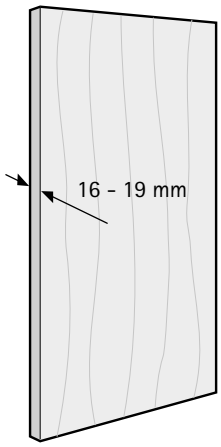

Количество дверных створок и положение двери

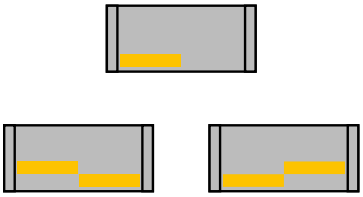

Демпфер Silent System

	1 дверь	2 дверь		
Демпфер для закрывания				

Принцип работы

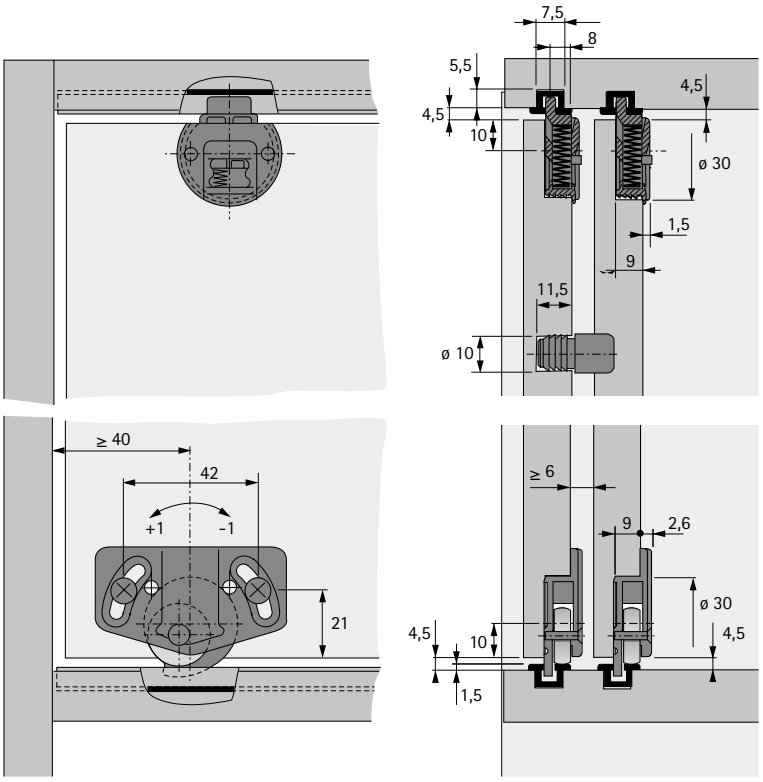

Ходовой элемент под прикручивание



- 2 ходовых элемента на 1 дверь
- С возможностью регулировки по высоте
- С осью на двух подшипниках
- Пластик коричневого цвета

Вес двери (макс.)	**Артикул**	Кол-во
15	**0 025 122**	1/100 шт.
15	**1 006 347**	500 шт.
30	**0 070 962**	1/100 шт.
30	**1 008 560**	500 шт.

Ходовой элемент под запрессовку



- 2 ходовых элемента на 1 дверь
- Для дверей весом не более 15 кг
- Только в комбинации с пластиковым профилем
- Пластик коричневого цвета

Вес двери (макс.)	**Артикул**	Кол-во
15	**0 046 641**	1/100 шт.
15	**1 006 183**	1000 шт.

Направляющие элементы с подпружиненным фиксатором



- 2 направляющих элемента на 1 дверь
- Пластмасса

Вариант	Поверхность	**Артикул**	Кол-во
Прямой фиксатор	Коричневый	**0 025 123**	1/100 шт.
Прямой фиксатор	Коричневый	**1 006 263**	1000 шт.
Скошенный фиксатор	Черная	**0 043 662**	1/100 шт.
Скошенный фиксатор	Черная	**9 002 759**	1000 шт.

Демпфер Silent System



- В комплект входят все необходимые элементы для одного демпфера для закрывания 2-дверного шкафа
- Макс. вес двери 20 кг

Состав комплекта:
- 2 блока демпферов
- 2 активатора

Примечание:
- Неприменимо для дверей с алюминиевыми рамами

Артикул	Кол-во
9 079 731	1 компл.

Ходовые и направляющие профили



- Для 2-дверного шкафа требуется 4 профиля
- Профили из пластика: вес двери макс. 15 кг
- Профили из алюминия: вес двери макс. 30 кг

Примечание:
- Нарезка в размер под заказ

Материал	Поверхность	Длина в мм	**Артикул**	Кол-во
Пластик	Белая	4000	**0 025 120**	1/30 шт.
Пластик	Коричневый	4000	**0 025 121**	1/30 шт.
Пластик	Бежевый	4000	**0 025 660**	1/30 шт.
Пластик	Серый	4000	**0 061 546**	1/30 шт.
Пластик	Черная	4000	**0 066 900**	1/30 шт.
Алюминий	Серебристого цвета, анодированная	4000	**1 079 090**	1/4 шт.
Алюминий	анодированный, темно-коричневый	4000	**0 070 961**	1/4 шт.

Междверный упор под запрессовку



- Для 2-дверного шкафа требуется 1 междверный упор
- Для дверей весом не более 15 кг
- Только в комбинации с пластиковым профилем
- Пластик коричневого цвета

Артикул	Кол-во
0 047 392	1/100 шт.
1 005 706	3000 шт.

Междверный упор под прикручивание



- Для 2-дверного шкафа требуется 1 междверный упор
- Для дверей весом не более 30 кг
- Оцинкованная сталь

Артикул	Кол-во
0 070 963	1/100 шт.
1 005 632	3000 шт.

Монтажные размеры ходовых и направляющих элементов

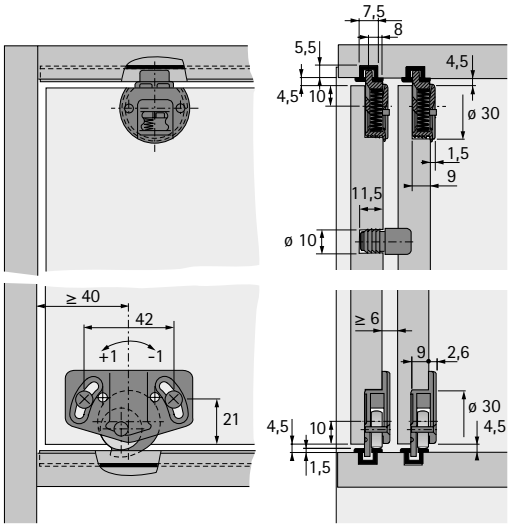

Техническая информация по демпферу Silent System

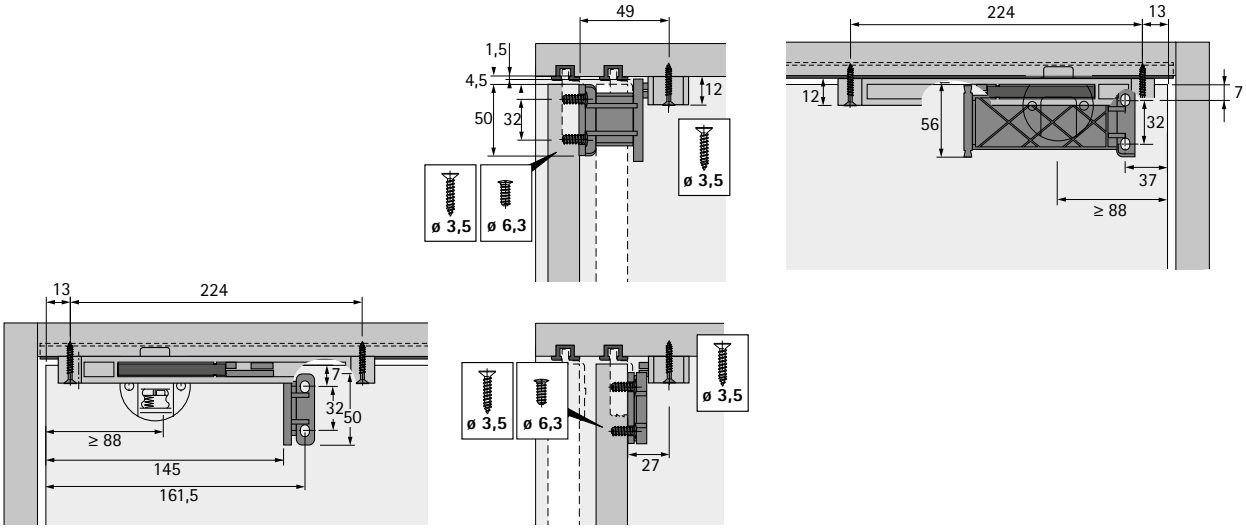

Монтажные размеры демпфера Silent System

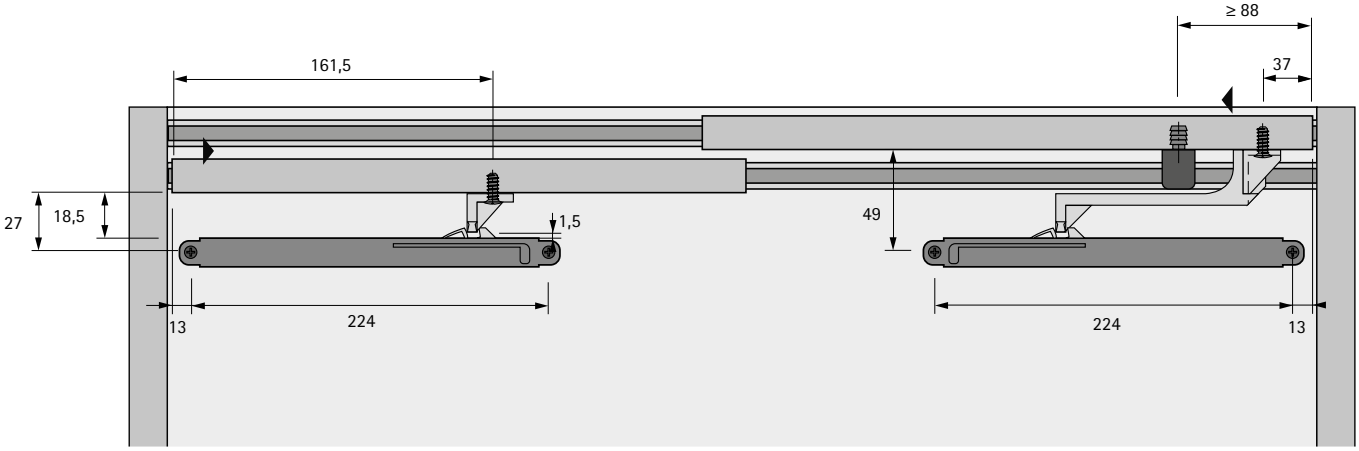

Монтаж ходового и направляющего профилей

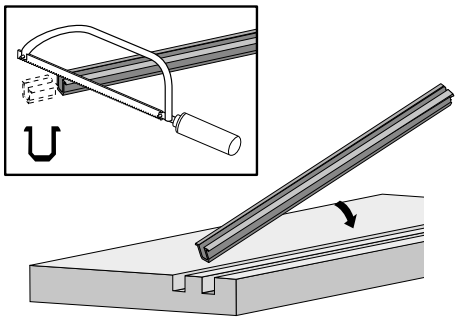

Подготовка / монтаж двери

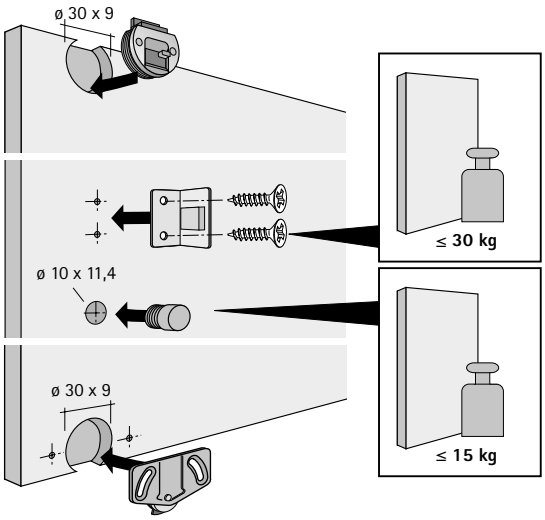

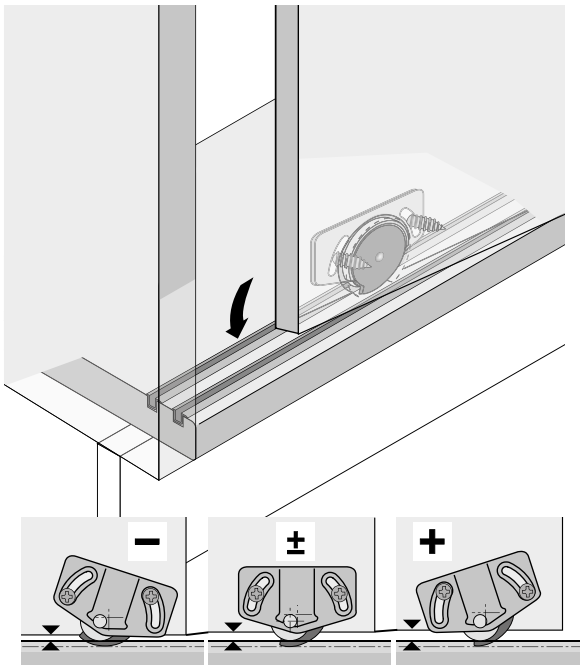

Демонтаж двери / направляющий элемент с прямым фиксатором

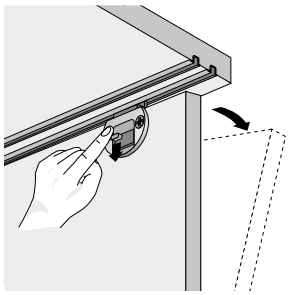

Демонтаж двери / направляющий элемент со скошенным фиксатором

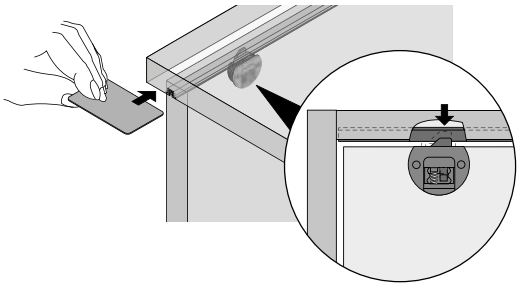



Великан среди малышей.

Универсальность использования. Несложная технология. Удобство в ежедневной эксплуатации. SlideLine 56+ — это система фурнитуры для раздвижных дверей с нижним ходовым элементом и большими возможностями. Система рассчитана на двери высотой до 2000 мм и весом до 40 кг, легкое решение не только для комодов, но и для небольших платяных шкафов. Невероятная простота монтажа: в верхней панели и в днище шкафа фрезеруются по два паза, в которые запрессовываются ходовые и направляющие профили. Готово!



Нарезанные в размер профили запрессовываются в два идентично фрезерованных паза в верхней и нижней панелях.



Простая установка ходовых элементов в отверстие под чашку при помощи шурупов.



Удобный монтаж двери на нижний ходовой профиль.



Выдвинуть направляющий элемент вверх, зафиксировать в направляющем профиле, готово!

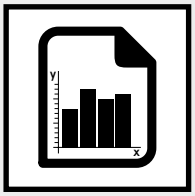

Техническая характеристика 1614 – 1615
- Техника вкратце
- Размеры дверей
- Silent System
- Принцип работы



Компоненты системы 1616 – 1617

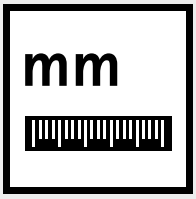

Монтажная схема 1618



Монтаж 1619 – 1620



Принадлежности 1742 – 1756



Техническая информация
- Расчет веса двери 1758 – 1759
- Рекомендации по конструкции шкафов 1760 – 1762
- Критерии качества 1763

Техника вкратце

- Система фурнитуры для раздвижных дверей с нижним ходовым элементом
- Вкладная навеска дверей
- Для деревянных дверей
- Вес двери до 40 кг
- Высота двери до 2000 мм
- Ширина двери 500–1000 мм
- Опционально: демпфер Silent System
- Ходовой и направляющий профиль из алюминия
- Соответствует стандарту EN15706, уровень 3

Размеры и вес двери

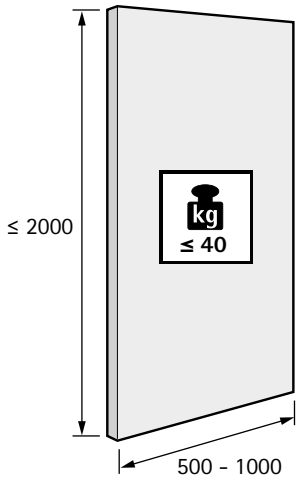

см. стр. 1758 - 1759

Материал двери

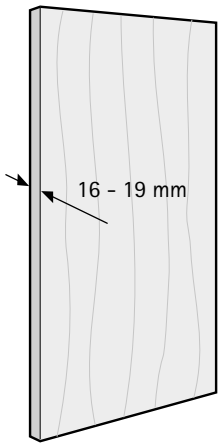

Количество дверных створок и положение двери

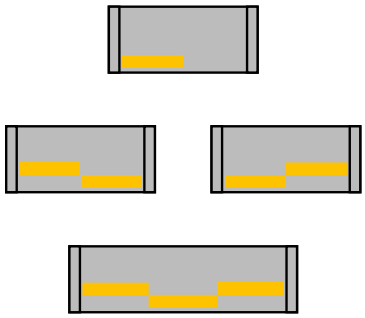

Демпфер Silent System

	1 дверь	2 двери		
Демпфер для закрывания				

Принцип работы

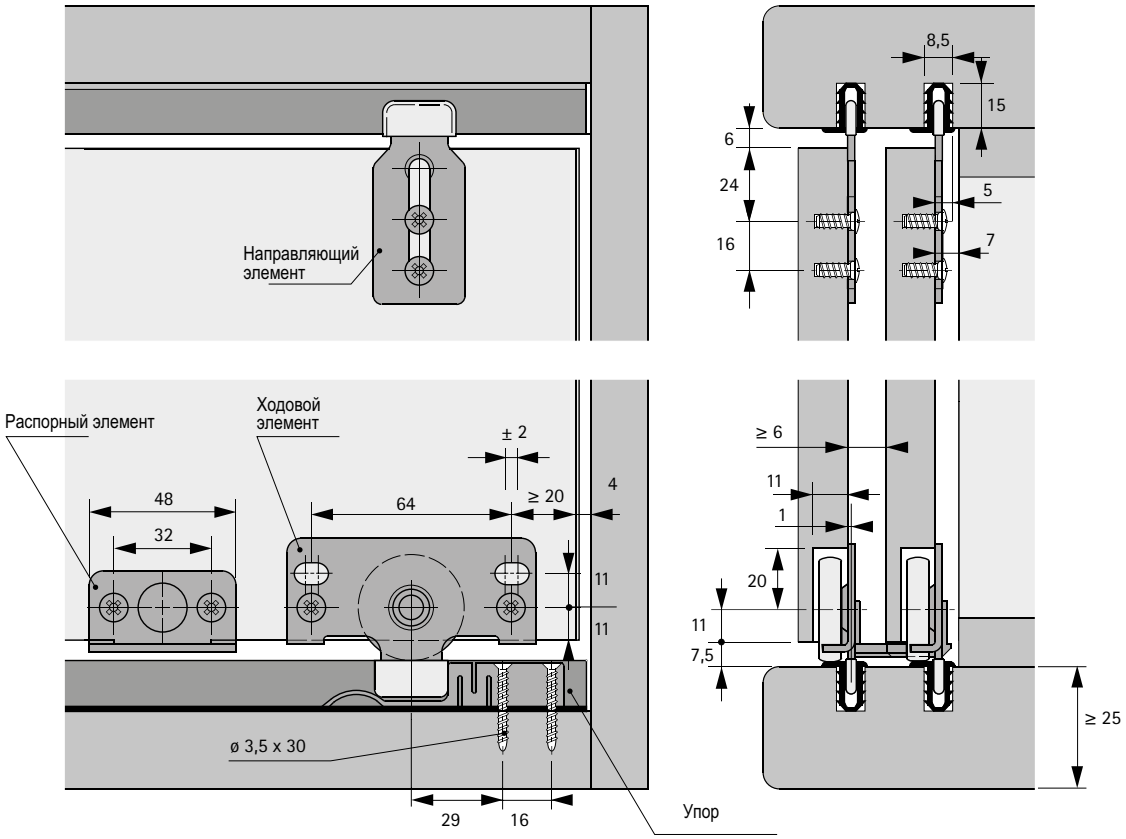

Комплект SlideLine 56



В комплект входят все необходимые компоненты для 1 шкафа с 2 раздвижными дверями или для 1 шкафа с 3 раздвижными дверями

Состав комплекта:
1 шкаф с 2 раздвижными дверями:
- 4 ходовых элемента
- 4 направляющих элемента
- 2 упора
- 2 междверных упора

1 шкаф с 3 раздвижными дверями:
- 6 ходовых элементов
- 6 направляющих элемента
- 2 упора
- 3 междверных упора
- 1 междверный упор

Примечание:
- Профили заказываются отдельно

Описание	Артикул	Кол-во
Для 1 шкафа с 2 раздвижными дверями	**0 045 234**	1 компл.
Для 1 шкафа с 3 раздвижными дверями	**0 045 235**	1 компл.

Демпфер Silent System



- В комплект входят все необходимые элементы для одного демпфера для закрывания 2-дверного шкафа
- Макс. вес двери 20 кг

Состав комплекта:
- 2 блока демпферов
- 2 активатора

Примечание:
- Неприменимо для дверей с алюминиевыми рамами

Артикул	Кол-во
9 079 731	1 компл.

Ходовой элемент



- 2 ходовых элемента на 1 дверь
- Ходовой профиль на шарикоподшипнике
- Оцинкованная сталь
- Направляющий элемент из пластика

Артикул	Кол-во
1 008 731	200 шт.

Направляющий элемент



- 2 направляющих элемента на 1 дверь
- Оцинкованная сталь
- Направляющий элемент из пластика

Артикул	Кол-во
1 008 732	500 шт.

Ходовые и направляющие профили



- Для шкафа требуется 4 профиля
- Анодированный алюминий

Примечание:
- Нарезка в размер под заказ

Поверхность	Длина в мм	**Артикул**	Кол-во
Серебристого цвета, анодированная	3000	**0 071 110**	1/4 шт.
Серебристого цвета, анодированная	6000	**0 046 788**	1/4 шт.
Темная анодированная	3000	**0 071 109**	1/4 шт.
Темная анодированная	6000	**0 047 221**	1/4 шт.

Упор



- Для 2- или 3-дверных шкафов требуется 2 упора
- Для левой и правой двери
- Пластмасса серого цвета

Артикул	Кол-во
1 008 824	500 шт.

Междверный упор



- Для 2-дверного шкафа требуется 2 междверных упора
- Для 3-дверного шкафа требуется 3 междверных упора
- Пластик коричневого цвета

Артикул	Кол-во
1 008 730	1/500 шт.
1 035 913	2000 шт.

Техническая информация по демпферу Silent System

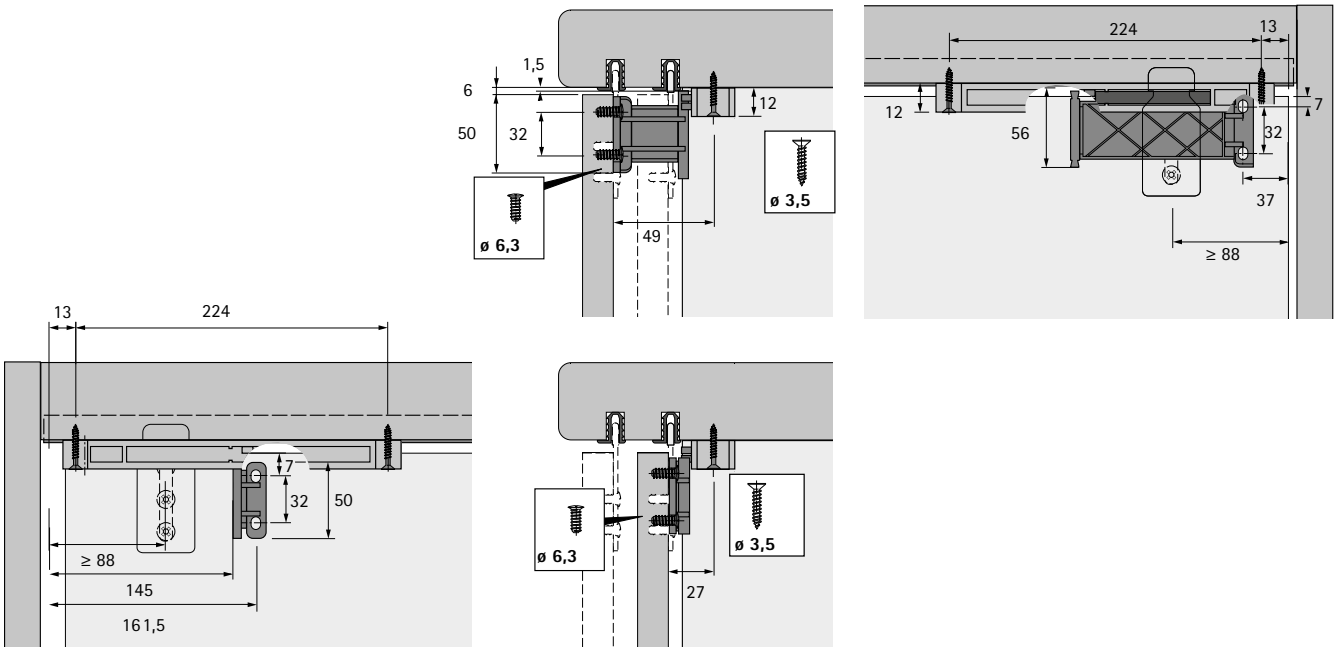

Техническая информация по демпферу Silent System

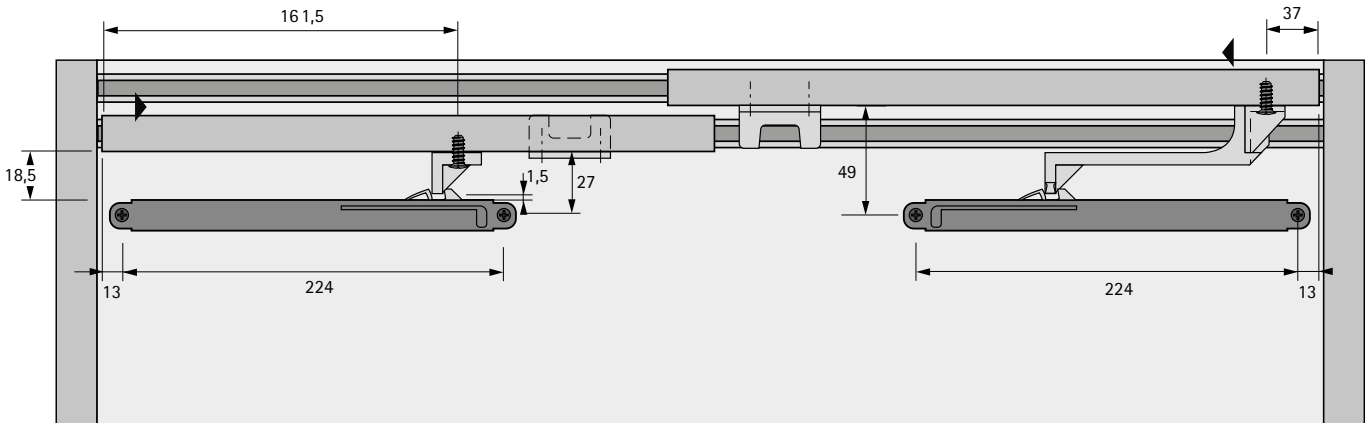

Монтаж ходового и направляющего профилей

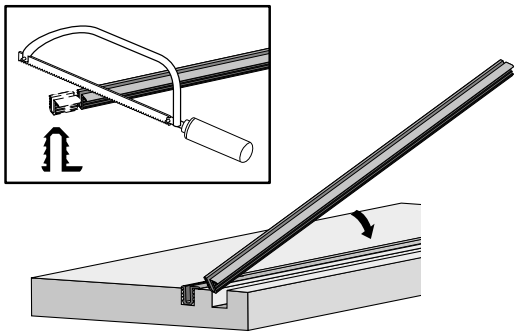

Монтаж упоров

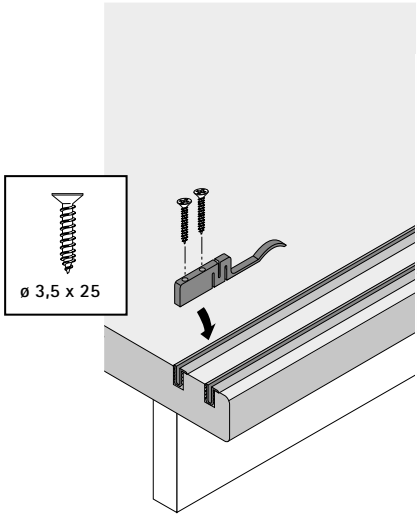

Монтаж ходовых и направляющих элементов

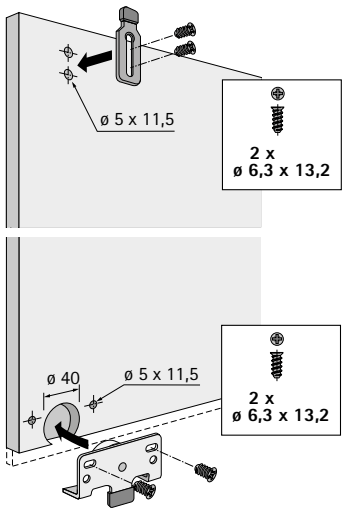

Монтаж двери

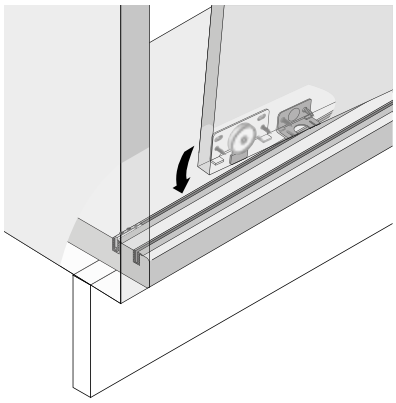

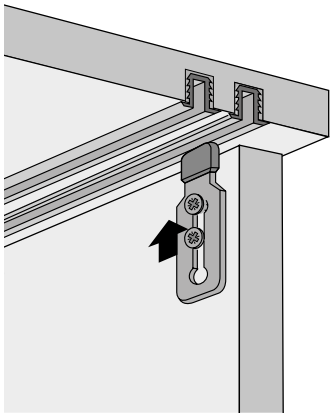

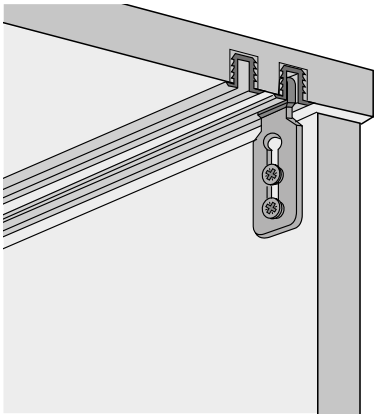

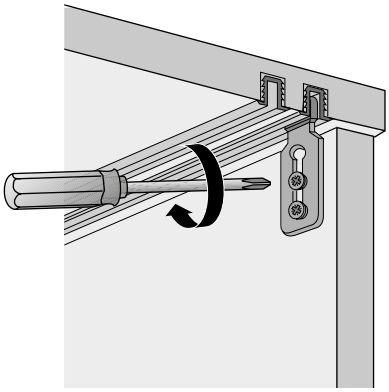



Блестящее использование стекла.
С помощью фурнитуры для стеклянных раздвижных дверей SlideLine 97 можно создать великолепные стеклянные витрины. Стеклянные двери двигаются по изогнутым специальным профилям — точно и надежно. Следует отдать должное и комфорту: шарикоподшипники со стальной наружной обоймой и пластиковое покрытие для снижения уровня шума надолго гарантируют легкий и тихий ход дверей. Для стекла толщиной 5, 6 или 8 мм и веса двери до 25 или 50 кг.



Прочно и надежно:
SlideLine 97 для стеклянных раздвижных дверей вкладной навески с нижним ходовым элементом.



Индивидуально и быстро:
модульная система для экономичных решений.



Скрыто от посторонних:
нажимной цилиндрический замок Prestige 2000.

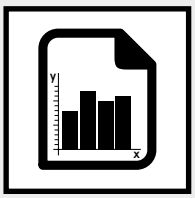

Техническая характеристика 1624 – 1625
- Техника вкратце
- Размеры дверей
- Принцип работы



Компоненты системы 1626 – 1629

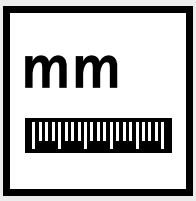

Монтажная схема 1630 – 1631



Монтаж 1632



Принадлежности 1742 – 1756



Техническая информация
- Расчет веса двери 1758 – 1759
- Рекомендации по конструкции шкафов 1760 – 1762
- Критерии качества 1763

Техника вкратце

- Вес стеклянной двери макс. 25 или 50 кг
- Может применяться со стеклом толщиной 5, 6, 8 мм
- Ходовые элементы с шарикоподшипником и пластиковым покрытием
- Высота двери до 2800 мм
- Ширина двери 250–2500 мм
- Закрывается с помощью нажимного цилиндрического замка Prestige 2000
- Соответствует стандарту EN15706, уровень 2

Размеры и вес двери

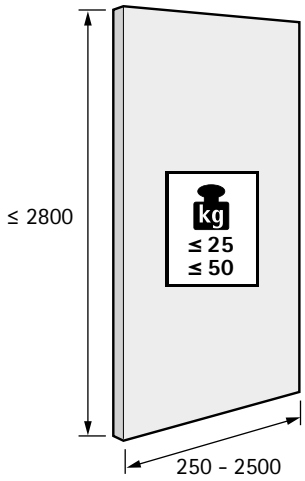

см. стр. 1758 - 1759

Материал двери

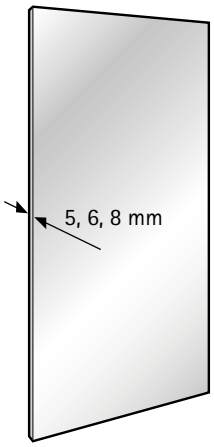

Количество дверных створок и положение двери

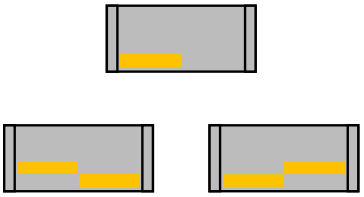

Принцип работы

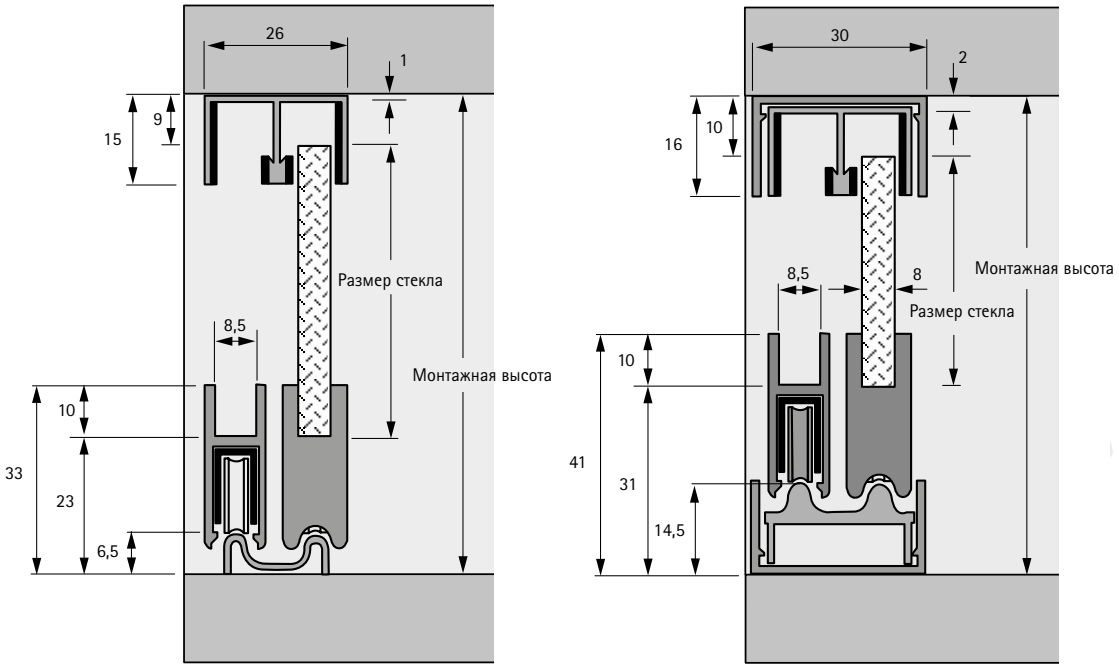

Двойной направляющий профиль, с фетровым покрытием



- Длина 5000 мм
- С покрытием защитной пленкой
- Анодированный алюминий, цвет серебристый

Артикул	Кол-во
0 076 470	1/4 шт.

Надвижной профиль



- Длина 5000 мм
- При толщине стекла 8 мм надвижной профиль не требуется
- Прозрачная пластмасса

Толщина стекла	**Артикул**	Кол-во
5	**0 076 473**	1/4 шт.
6	**0 076 474**	1/4 шт.

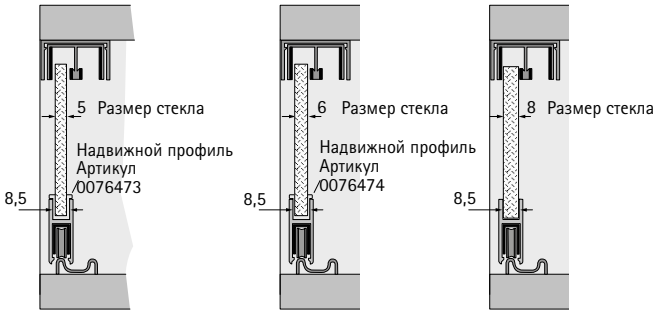

Профиль рамы



- Длина 5000 мм
- С покрытием защитной пленкой
- Анодированный алюминий, цвет серебристый

Артикул	Кол-во
0 076 476	1/4 шт.

Ходовой компонент



- Длина 5000 мм
- Толщина стекла до 8 мм, с покрытием защитной пленкой
- Анодированный алюминий, цвет серебристый

Артикул	Кол-во
0 076 471	1/4 шт.

Ходовой элемент



- Со стальным роликом с шарикоподшипником, в пластиковой оболочке
- Корпус из рессорной стали, оцинкованный

Артикул	Кол-во
0 076 472	1/4 шт.

Амортизатор и предохраняющее устройство для защиты от самопроизвольного демонтажа



- Толщина стекла до 8 мм для двойных направляющих профилей, см. стр. 1626
- Прозрачная пластмасса

Артикул	Кол-во
0 076 475	1/10 шт.

Пыленепроницаемый кожух и упор для профиля рамы



- Длина 5000 мм
- Прозрачная пластмасса

Артикул	Кол-во
0 076 477	1/4 шт.

Двойной ходовой профиль



- Длина 5000 мм
- С двухсторонней клейкой лентой для быстрого монтажа
- Анодированный алюминий, цвет серебристый

Артикул	Кол-во
0 076 478	1/4 шт.

Ходовой профиль под раму



- Длина 5000 мм
- Анодированный алюминий, цвет серебристый

Артикул	Кол-во
0 076 479	1/4 шт.

Концевая пластина



- С пазом
- Толщина стекла до 8 мм
- Пластик хромированный

Артикул	Кол-во
0 076 480	1/10 шт.

Ручка ходового элемента



- Может устанавливаться слева и справа
- Толщина стекла до 8 мм
- Пластик хромированный

Артикул	Кол-во
0 076 481	1/10 шт.

Адаптер для нажимного цилиндрического замка



- Может устанавливаться слева и справа
- Толщина стекла до 8 мм
- Цинк, хромированный

Артикул	Кол-во
0 076 482	1 шт.

Нажимной цилиндрический замок



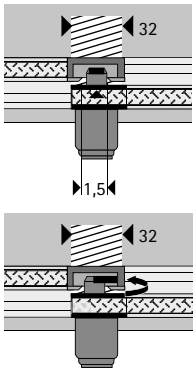

- Толщина стекла до 8 мм
- Может устанавливаться слева и справа
- Хромированная, матовая
- Внутренний цилиндр Z 23 заказывается отдельно

Артикул	Кол-во
0 076 483	1 шт.

Внутренний цилиндр Z23



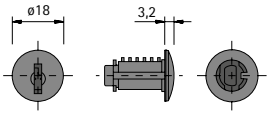

- Для цилиндровых замков Z23 для открывания ключом с диаметром цилиндра 18 мм, Prestige 2000
- Возможно использование главного мастер-ключа
- Никелированная, с зеркальным блеском
- Включая 2 симметричных ключа, цинковое литье под давлением, поверхность никелированная

Версия	Артикул	Кол-во
Внутренний цилиндр Z23 18001–18020	**9 078 860**	20 шт.
Внутренний цилиндр Z23 18001–18050	**9 078 861**	50 шт.
Внутренний цилиндр Z23 18051–18100	**9 105 927**	50 шт.
Внутренний цилиндр Z23 18001	**9 078 862**	1 шт.

Установщик ходового элемента



- Оцинкованная

Артикул	Кол-во
0 076 484	1 шт.

Базовое исполнение

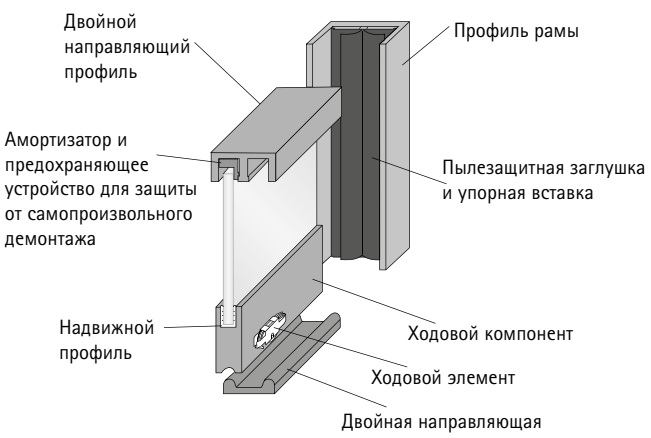

Размер раскроя стекла без надвижного профиля:
монтажная высота – 32 мм
Размер раскроя стекла с надвижным профилем (0 076 473):
монтажная высота – 34 мм
Размер раскроя стекла с надвижным профилем (0 076 474):
монтажная высота – 33,5 мм

Максимальная нагрузка на каждую дверь:
25 кг при 2 ходовых элементах
50 кг при 4 ходовых элементах

Базовый вариант с рамой из профиля по периметру

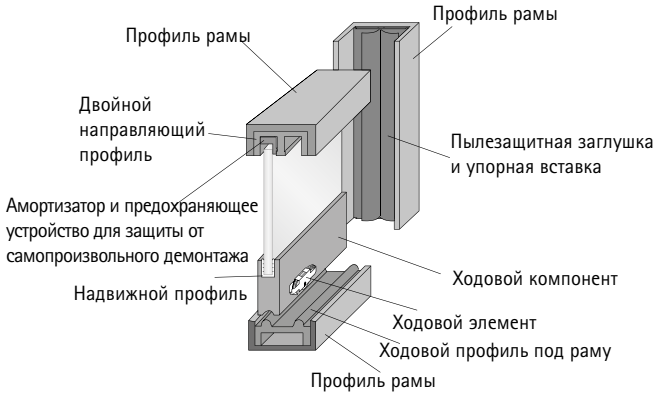

Размер раскроя стекла без надвижного профиля:
монтажная высота – 41 мм
Размер раскроя стекла с надвижным профилем (0 076 473):
монтажная высота – 43 мм
Размер раскроя стекла с надвижным профилем (0 076 474):
монтажная высота – 42,5 мм

Максимальная нагрузка на каждую дверь:
25 кг при 2 ходовых элементах
50 кг при 4 ходовых элементах

Варианты установки с торцевыми пластинами 0 076 480



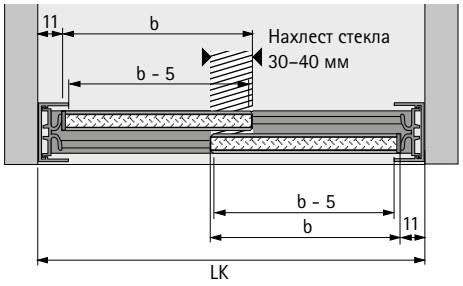

b = размер раскроя стекла

Вариант монтажа с ручкой ходового элемента 0 076 481 и концевой пластиной 0 076 480



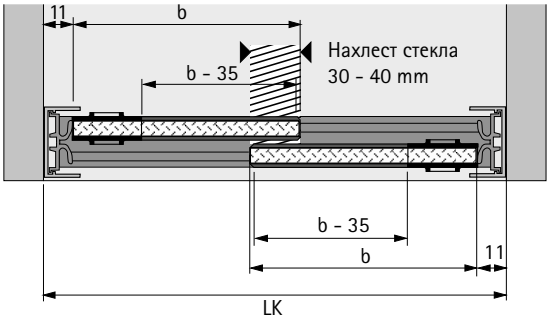

b = размер раскроя стекла

Вариант монтажа с адаптером 0 076 482 и нажимным цилиндрическим замком 0 076 483



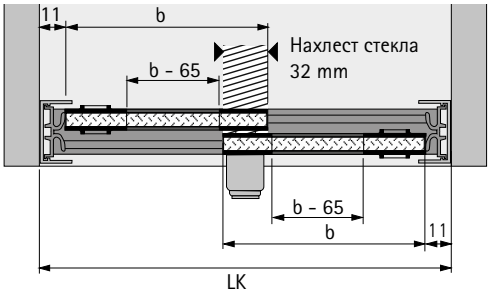

b = размер раскроя стекла
Если размер корпуса в свету представляет собой нечетное число, его следует округлить до следующего четного значения.

Монтаж пылезащитной планки и упорной вставки

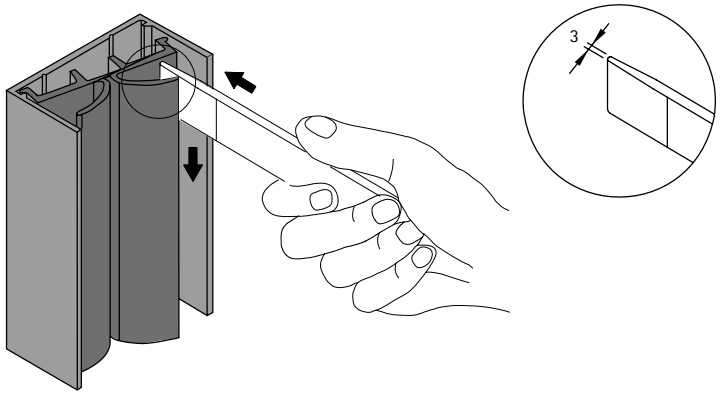

Монтаж амортизатора и предохраняющего устройства для защиты от самопроизвольного демонтажа

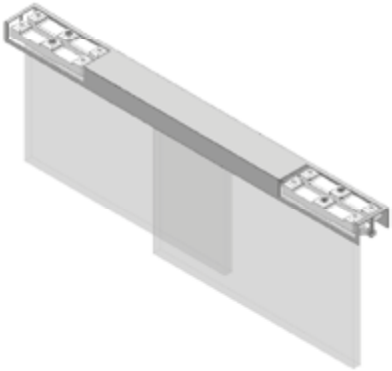

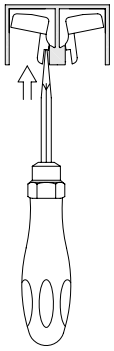

Монтаж ходового элемента

1. Насаживание

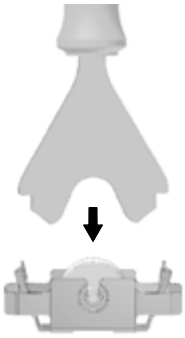

2. Вставка

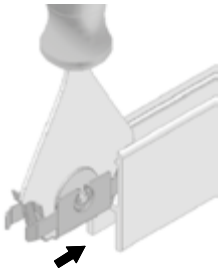

3. Снятие

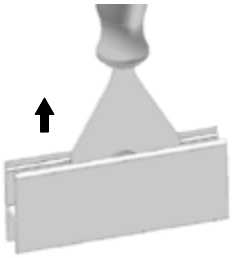

Обзор ассортимента / сравнение технических характеристик

	VerticoSynchro	VerticoMono
		
Страница	1636 - 1637	1646 - 1647
Описание	Вертикальная фурнитура для раздвижных дверей с синхронизацией для двух одновременно открывающихся створок	Фурнитура для одной вертикальной раздвижной двери
Количество направляющих	1	1
Передвижение двери	Вертикально	Вертикально
Навеска двери	Вкладная / накладная навеска	Вкладная навеска
Вес двери	Макс. 15 кг	Макс. 15 кг
Материал двери	Дерево / дерево, алюминий	Дерево / дерево, алюминий
Ширина двери, мм	Макс. 1500 мм	Макс. 1500 мм
Высота двери, мм	300 – 600 мм	400 – 700 мм



Вертикально синхронно.
VerticoSynchro – система для однодорожечных синхронных раздвижных дверей весом до 15 кг. Двери движутся по вкладному или накладному алюминиевому профилю. Механизм синхронизации уже смонтирован в профиле.



Вертикально-раздвижные фасады:
индивидуальное решение для любой ситуации.



Одна дорожка, два направления:
система VerticoSynchro передвигает две двери одновременно.

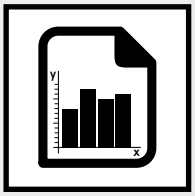

Техническая характеристика 1638 – 1639
- Техника вкратце
- Размеры дверей
- Принцип работы



Компоненты системы 1640

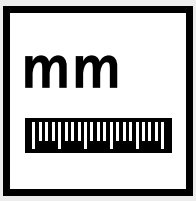

Монтажная схема 1642 – 1643



Монтаж 1644 – 1645



Принадлежности 1742 – 1756



Техническая информация
- Расчет веса двери 1758 – 1759
- Критерии качества 1763

Техника вкратце

- Однодорожечная система фурнитуры для вертикальных раздвижных дверей
- Накладная или вкладная навеска дверей
- Для деревянных дверей или дверей с деревянной / алюминиевой рамой
- Вес двери до 15 кг
- Высота двери 300–600 мм
- Ширина двери до 1500 мм
- Длина ходового профиля (для нарезки под размер) 1200–2500 мм
- Соответствует стандарту EN15706, уровень 2

Размеры и вес двери

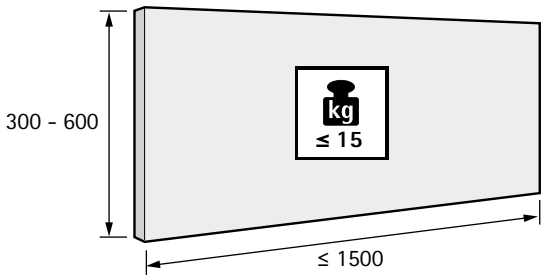

см. стр. 1758 - 1759

Материал двери

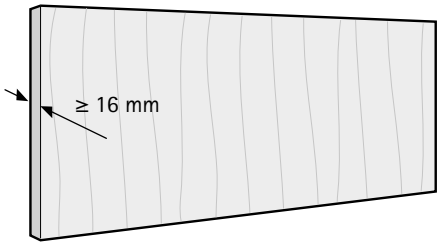

Количество дверных створок и положение двери

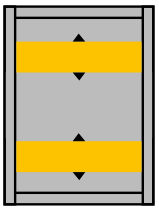

Принцип работы

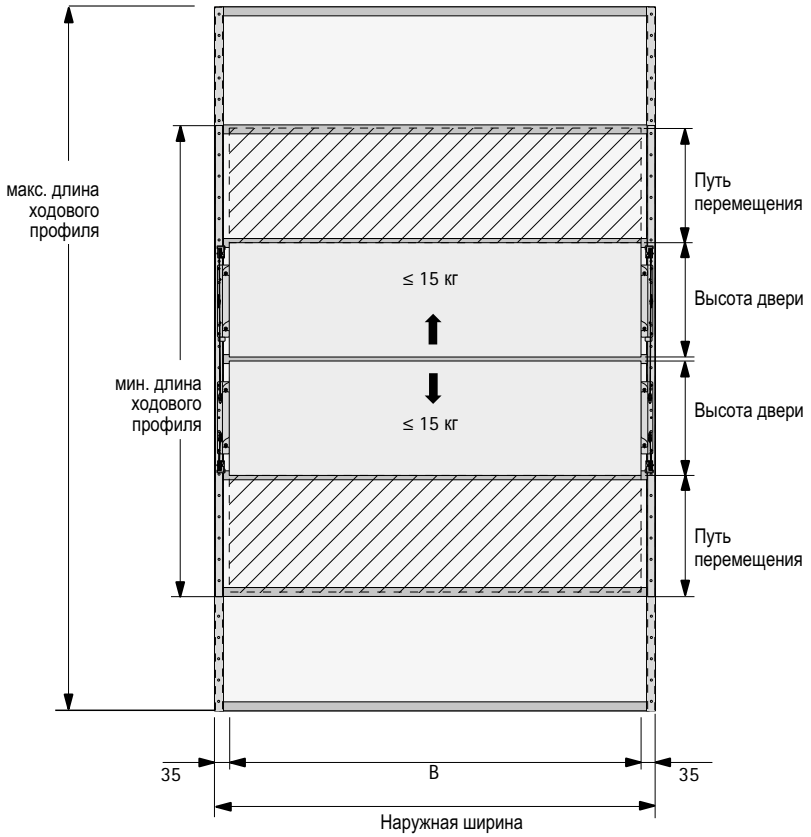

Комплект VerticoSynchro



- Комплект содержит все необходимые элементы для 2 синхронных раздвижных деревянных дверей или дверей с алюминиевой рамой
- Комплект содержит ходовой профиль 1200–2500 мм, в зависимости от высоты двери и длины прохода
- Внимание: верхняя дверь действует как противовес нижней двери. Вес дверей должен быть одинаковым.

Состав комплекта:
- 2 ходовых профиля с предустановленными ходовыми элементами
- 16 крепежных пластин
- Крепеж

Примечание:
- Декоративные профили для ходовых профилей заказываются отдельно

Высота двери, мм	Длина хода, мм	Ширина максимальная, мм	Длина минимальная, мм	Длина максимальная, мм	**Артикул / вариант навески двери**		Кол-во
					Вкладная навеска	**Накладная навеска**	
300 - 400	300	1500	1200	2500	**0 020 392**	**0 020 383**	1 компл.
350 - 400	350	1500	1400	2500	**0 020 393**	**0 020 384**	1 компл.
400 - 600	400	1500	1600	2500	**0 020 395**	**0 020 386**	1 компл.
450 - 600	450	1500	1800	2500	**0 020 396**	**0 020 387**	1 компл.
500 - 600	500	1500	2000	2500	**0 020 397**	**0 020 388**	1 компл.

Декоративный профиль для ходового профиля слева / справа



- Длина 2500 мм
- Анодированный алюминий, цвет серебристый

Артикул	Кол-во
0 020 400	1 шт.

Монтажные размеры ходовых профилей

накладная навеска с декоративным профилем

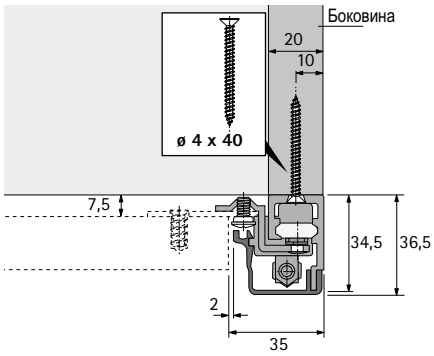

накладная навеска с декоративным профилем

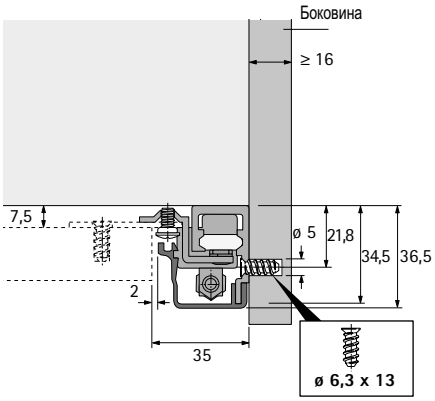

вкладная навеска с деревянной защитной планкой

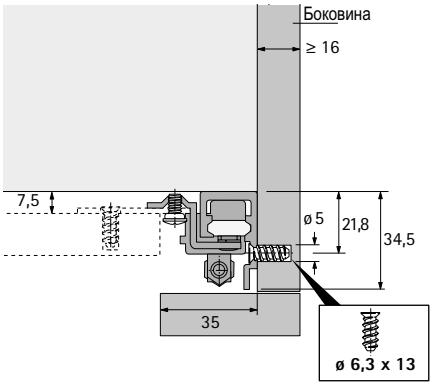

Монтажные размеры деревянной двери / двери с алюминиевой рамой 19 мм

Деревянные двери

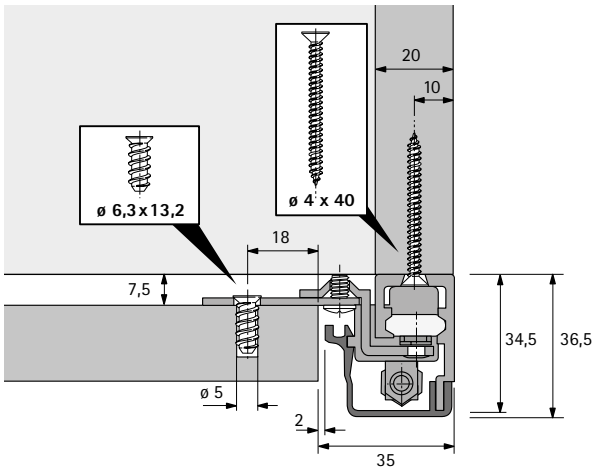

Дверь с алюминиевой рамой шириной 19 мм

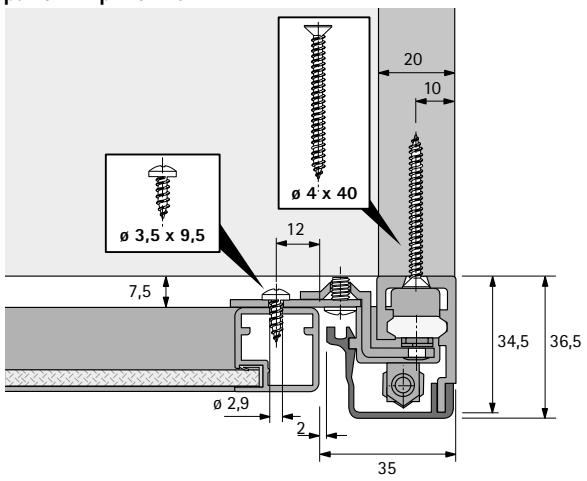

Монтажные размеры двери с алюминиевой рамой 45 / 55 мм

Дверь с алюминиевой рамой шириной 45 мм

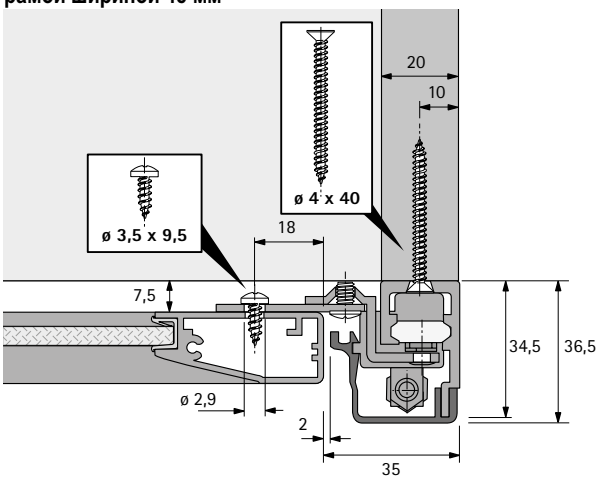

Дверь с алюминиевой рамой шириной 55 мм

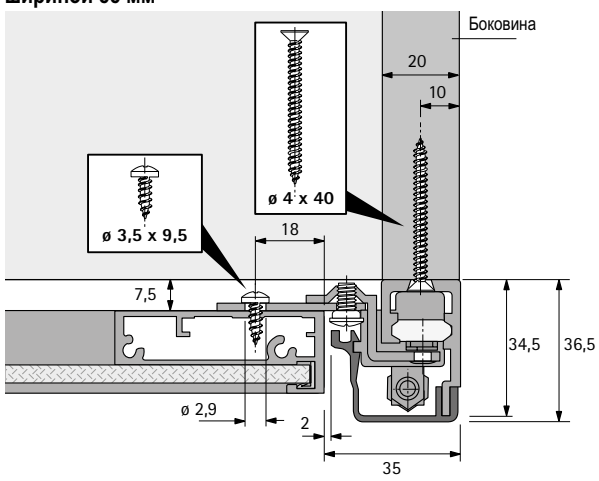

Монтажные размеры крепежных пластин

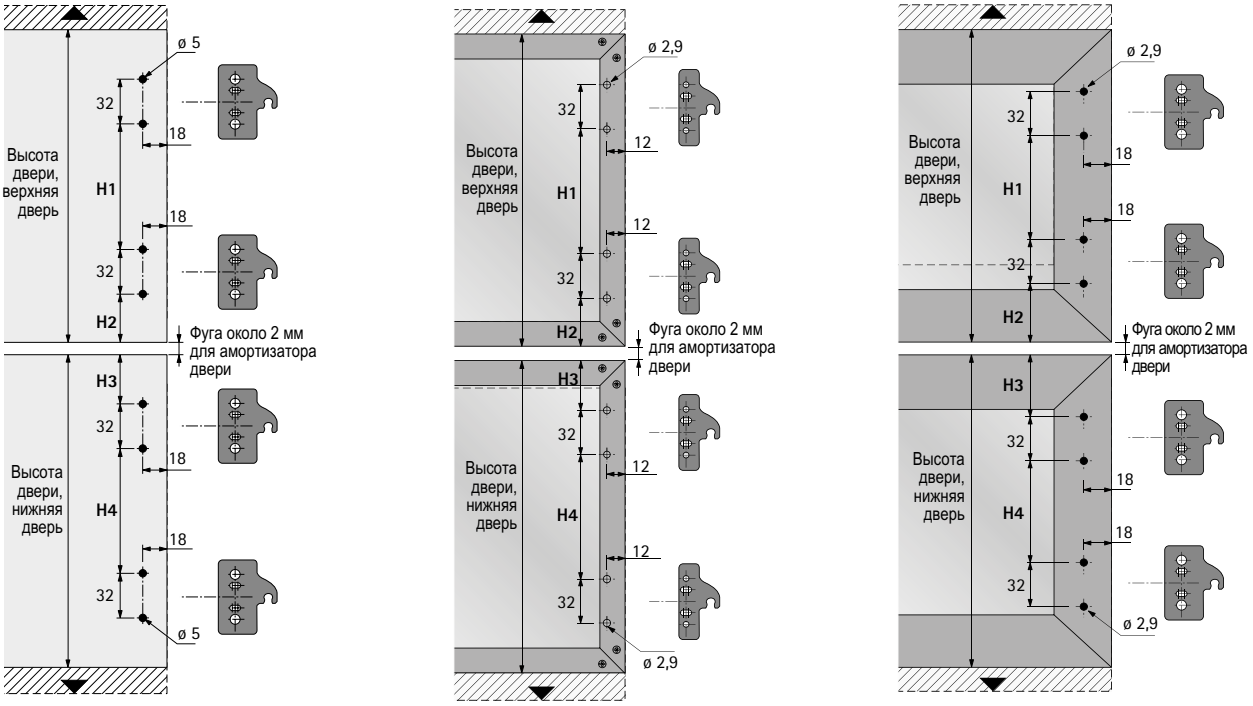

Схема отверстий для крепежных пластин

Высота двери **мм**	**Длина хода** **мм**	H1 мм	H2 мм	H3 мм	H4 мм
300 – 400	300	128	54	54	128
350 – 400	350	128	54	54	128
400 – 600	400	224	54	54	224
450 – 600	450	224	54	54	224
500 – 600	500	224	54	54	224

Монтаж ходового профиля / накладная навеска дверей

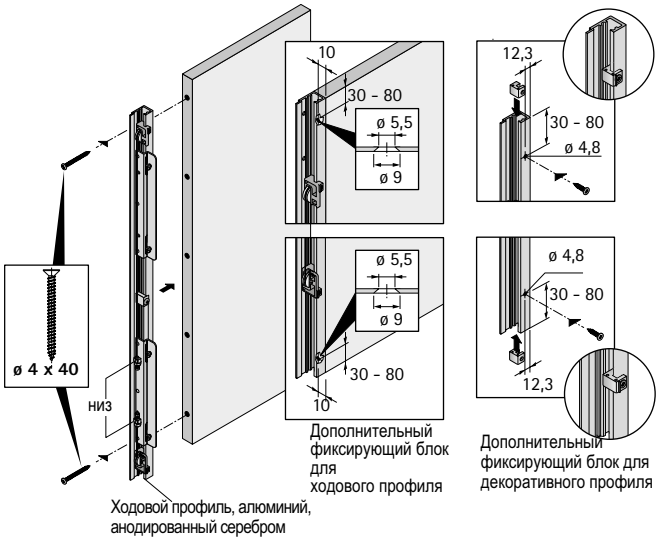

Ходовой профиль, алюминий, анодированный серебром

Дополнительный фиксирующий блок для ходового профиля

Дополнительный фиксирующий блок для декоративного профиля

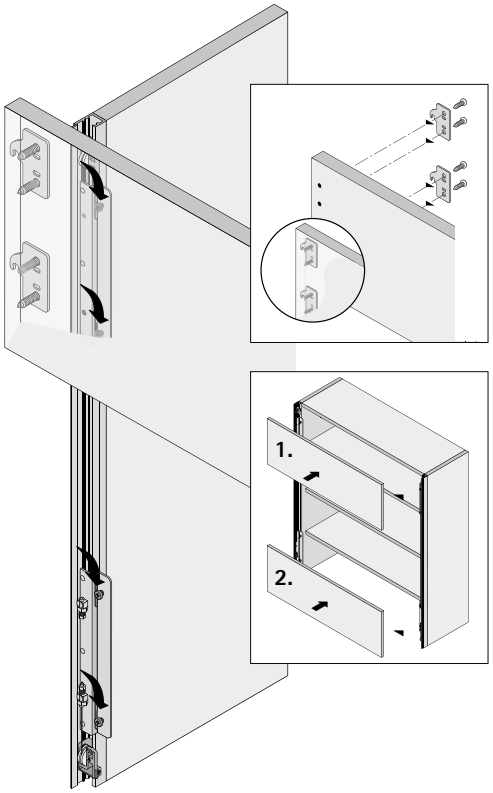

Регулировка дверей / монтаж декоративного профиля – накладная навеска

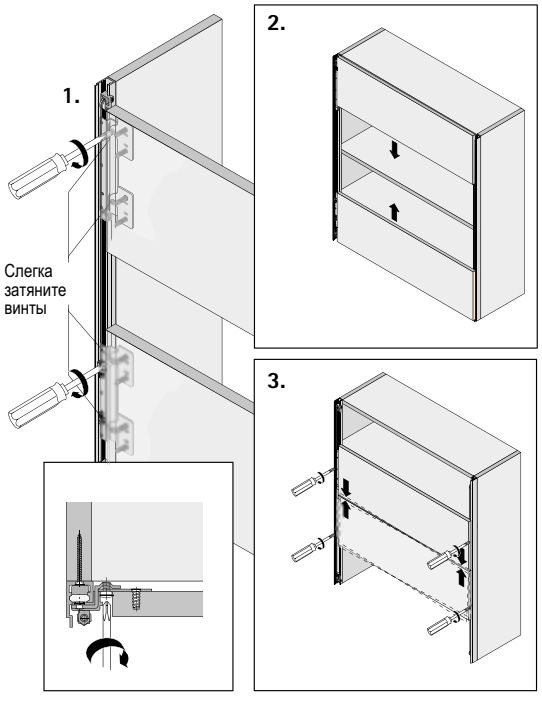

Устранение зазора между створками: сведите две двери к центру и до конца затяните фиксирующие винты

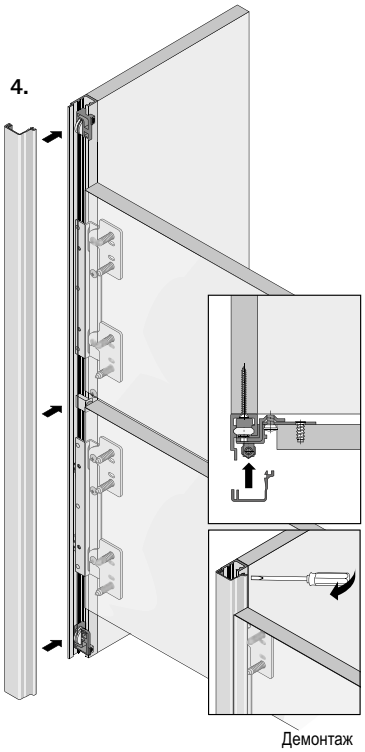

Демонтаж

Монтаж ходового профиля / дверей – вкладная навеска

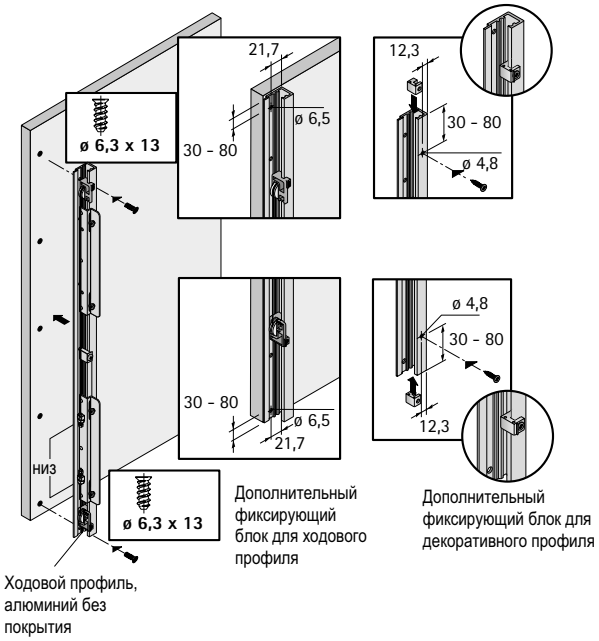

Дополнительный фиксирующий блок для ходового профиля

Дополнительный фиксирующий блок для декоративного профиля

Ходовой профиль, алюминий без покрытия

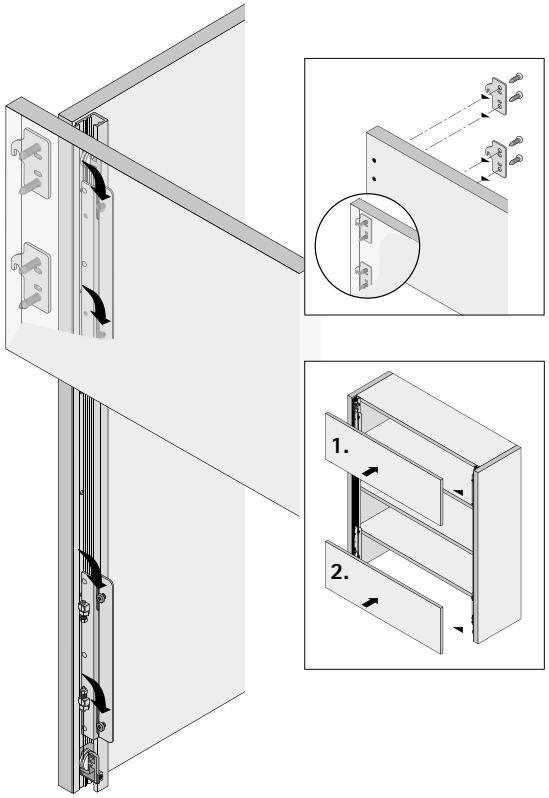

Регулировка дверей / монтаж декоративного профиля – вкладная навеска

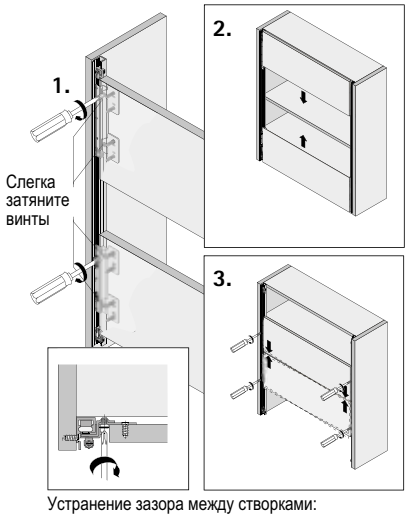

Устранение зазора между створками: сведите две двери к центру и до конца затяните фиксирующие винты

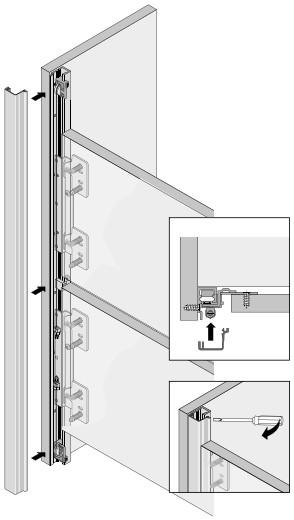

Демонтаж



Шкафы с декоративным эффектом.
Фурнитура VerticoMono для одной раздвижной двери с вертикальным ходом создаст яркий акцент в любой части дома. Дверь весом до 15 кг легко движется по встроенному алюминиевому профилю. Алюминиевый или деревянный декоративный профиль скрывает предустановленные элементы системы. Простое и удобное управление делает эту систему идеальным решением не только для зоны отдыха и кухни, но и для офиса и других зон, где требуется максимально комфортная мебель.

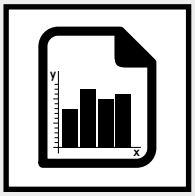

Техническая характеристика 1648 – 1649
- Техника вкратце
- Размеры дверей
- Принцип работы



Компоненты системы 1650

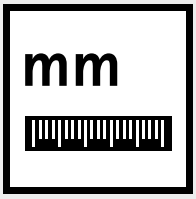

Монтажная схема 1652



Монтаж 1653 – 1655



Принадлежности 1742 – 1756

Техника вкратце

- Однодорожечная система фурнитуры для вертикальных раздвижных дверей
- Вкладная навеска дверей
- Для деревянных дверей или дверей с деревянной / алюминиевой рамой
- Вес двери до 15 кг
- Высота двери 400–700 мм
- Ширина двери до 1500 мм
- Длина ходового профиля (для нарезки под размер) 2500 мм
- Противовес из материала по желанию заказчика, движется за задней стенкой корпуса
- Соответствует стандарту EN15706, уровень 3

Размеры и вес двери

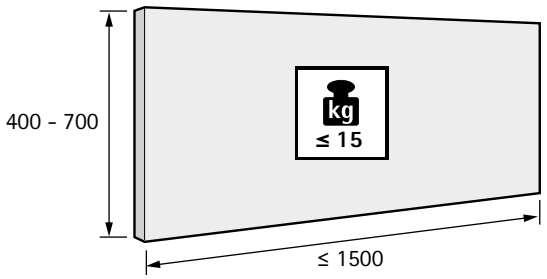

см. стр. 1758 - 1759

Материал двери

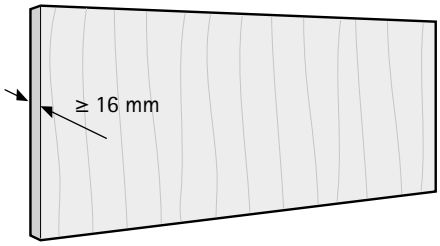

Количество дверных створок и положение двери

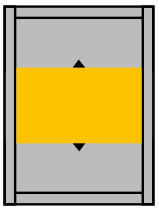

Принцип работы

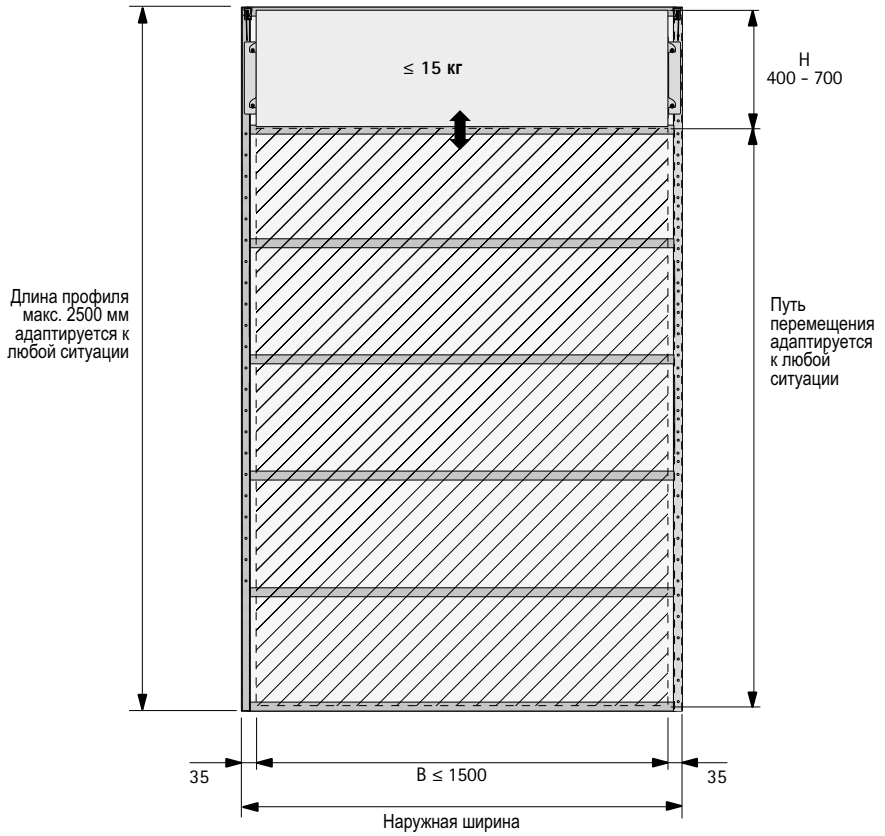

Комплект VerticoMono



- В комплект входят все необходимые элементы для 1 раздвижной деревянной двери или двери с алюминиевой рамой с вертикальным ходом
- Ходовые профили входят в комплект, длина 2500 мм, для нарезки под размер в зависимости от высоты двери и длины хода
- Примечание: вес противовеса и двери (вместе с дверной ручкой) должен быть одинаковым

Состав комплекта:
- 2 ходовых профиля с предустановленными ходовыми элементами
- 4 направляющих элемента
- 2 направляющих профиля для противовеса
- 8 привинчиваемых пластин
- 2 обводных элемента
- Крепеж

Примечание:
- Декоративные профили заказываются отдельно

Артикул	Кол-во
0 045 315	1 компл.

Декоративный профиль для ходового профиля слева / справа



- Длина 2500 мм
- Анодированный алюминий, цвет серебристый

Артикул	Кол-во
0 020 400	1 шт.

Декоративный профиль для троса противовеса



- Длина 600 мм
- Анодированный алюминий, цвет серебристый

Артикул	Кол-во
0 045 316	1 шт.

Монтажные размеры ходовых профилей с декоративным профилем / с деревянной панелью

с декоративным профилем

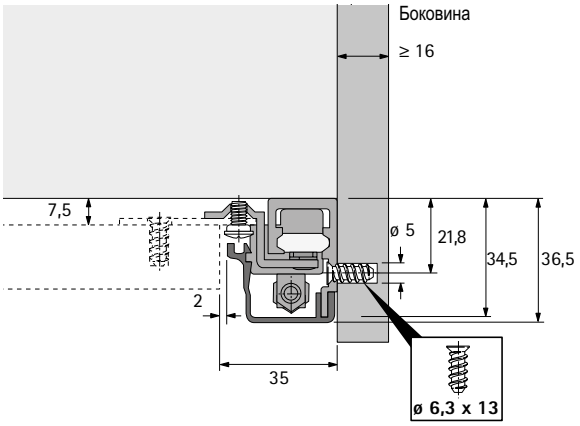

с деревянной защитной планкой

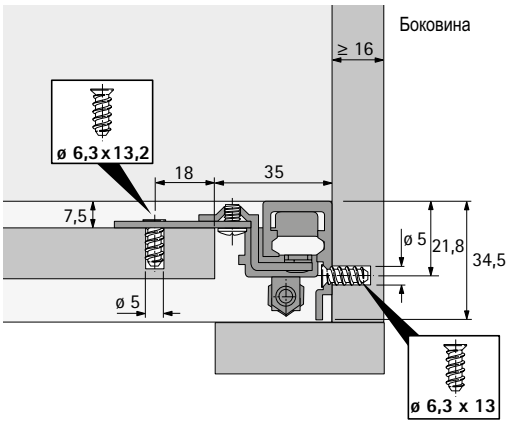

Монтажные размеры деревянной двери / двери с алюминиевой рамой 19 мм

Деревянная дверь

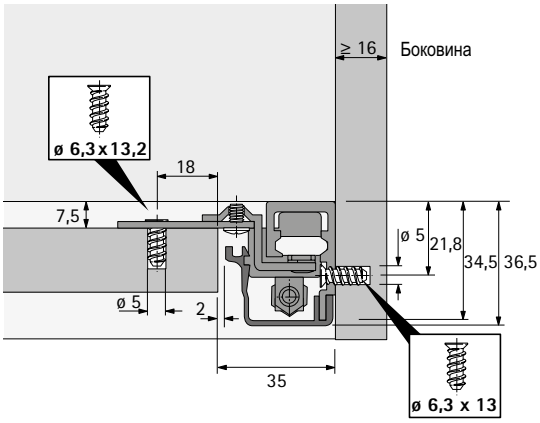

Дверь с алюминиевой рамой шириной 19 мм

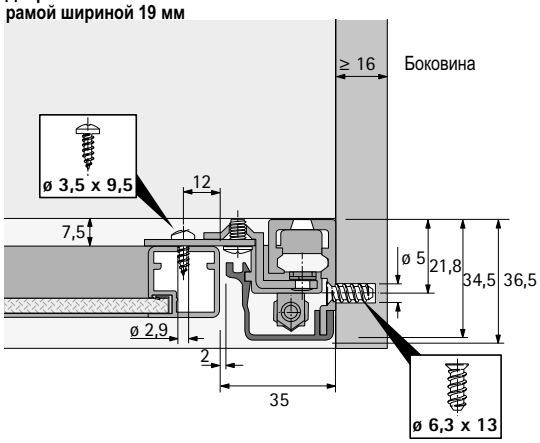

Монтажные размеры двери с алюминиевой рамой 45 / 55 мм

Дверь с алюминиевой рамой шириной 45 мм

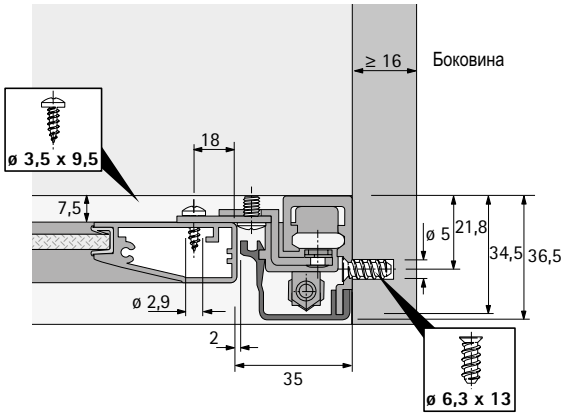

Дверь с алюминиевой рамой шириной 55 мм

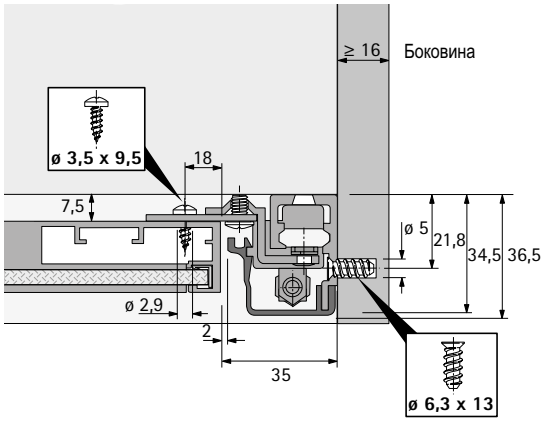

Монтаж крепежных пластин

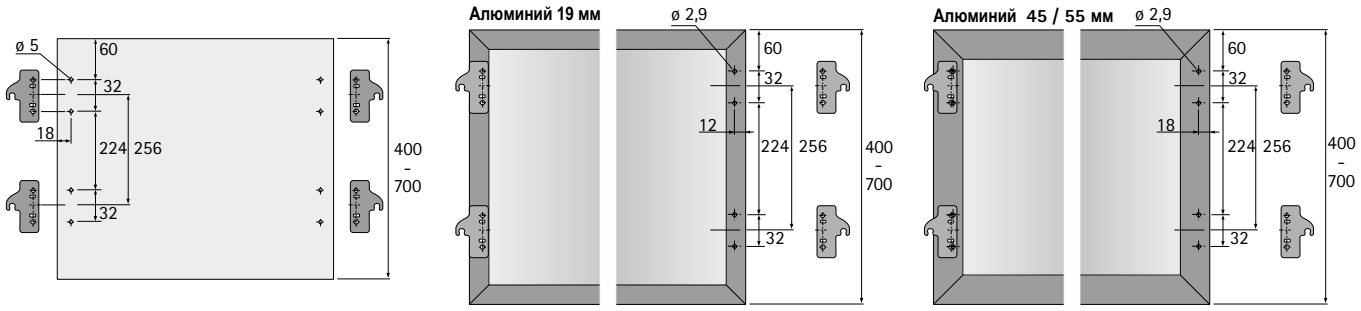

Обрезка ходового профиля

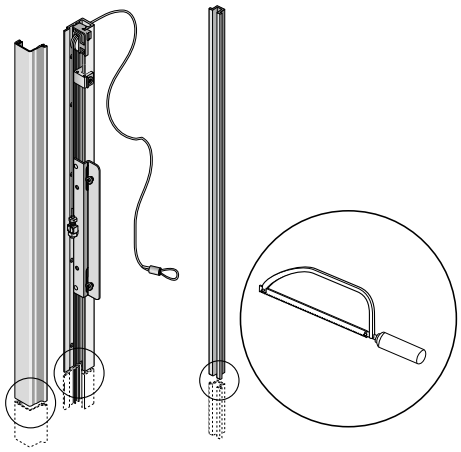

Принципиальная схема корпуса

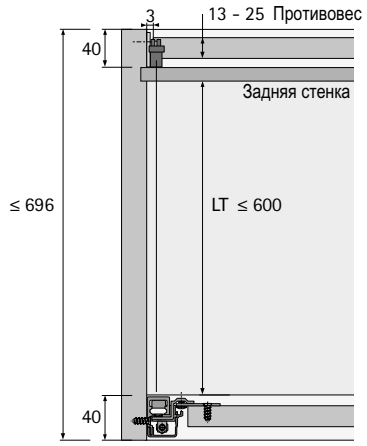

Подготовка противовеса

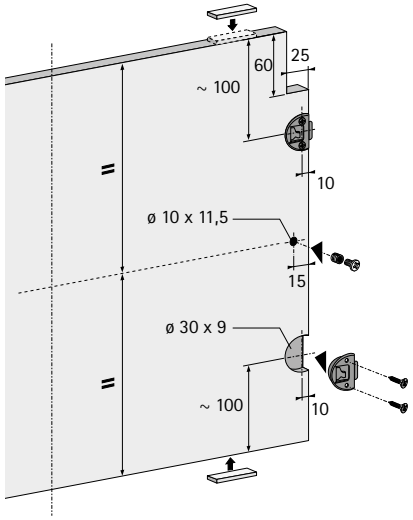

Балансировка двери и противовеса

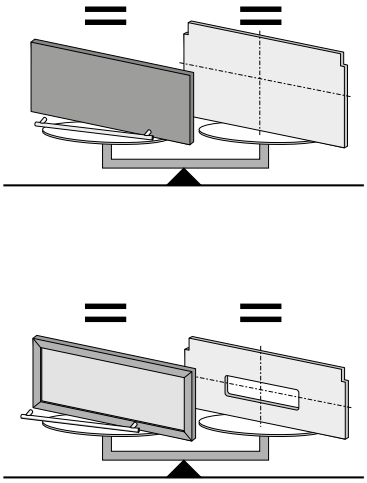

Монтаж ходовых профилей / подготовка фасадов

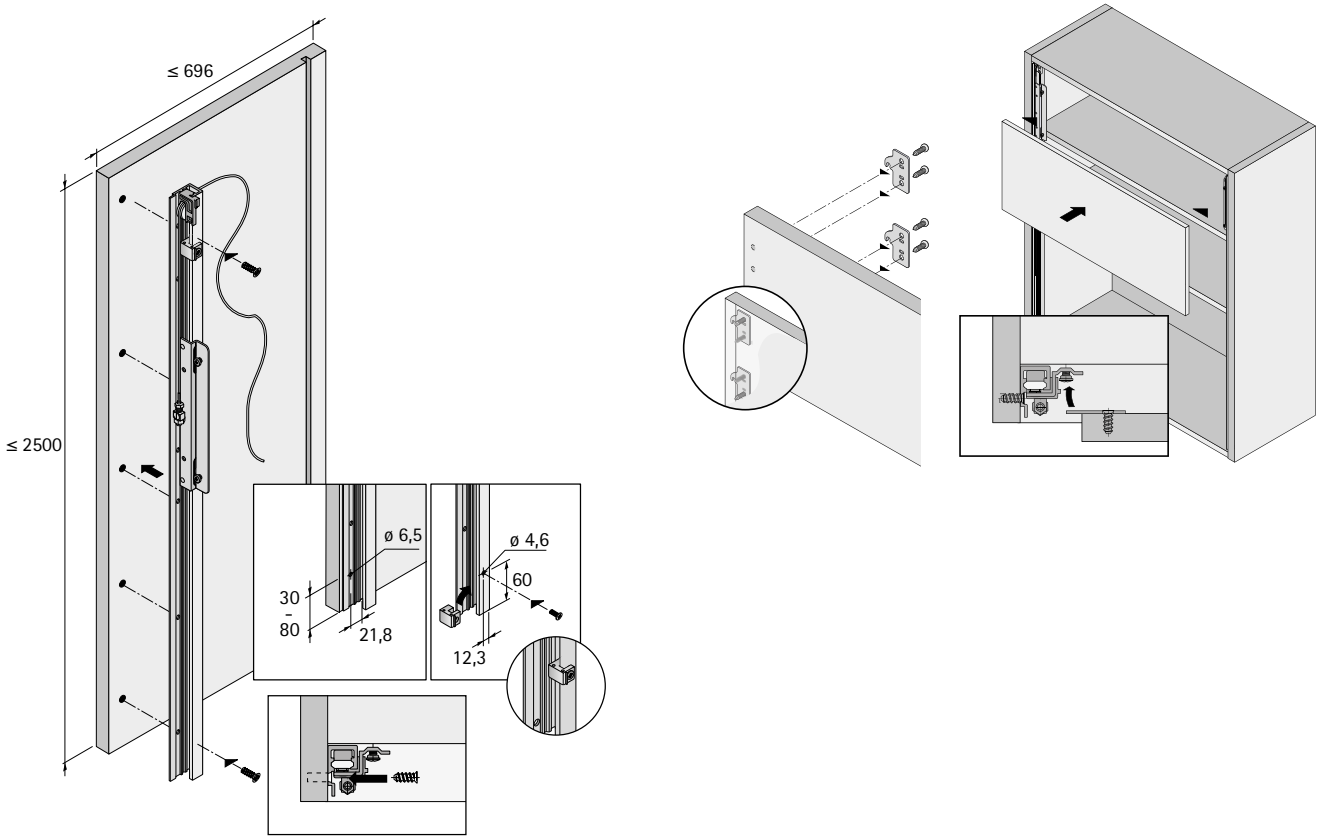

Монтаж и регулировка фасадов

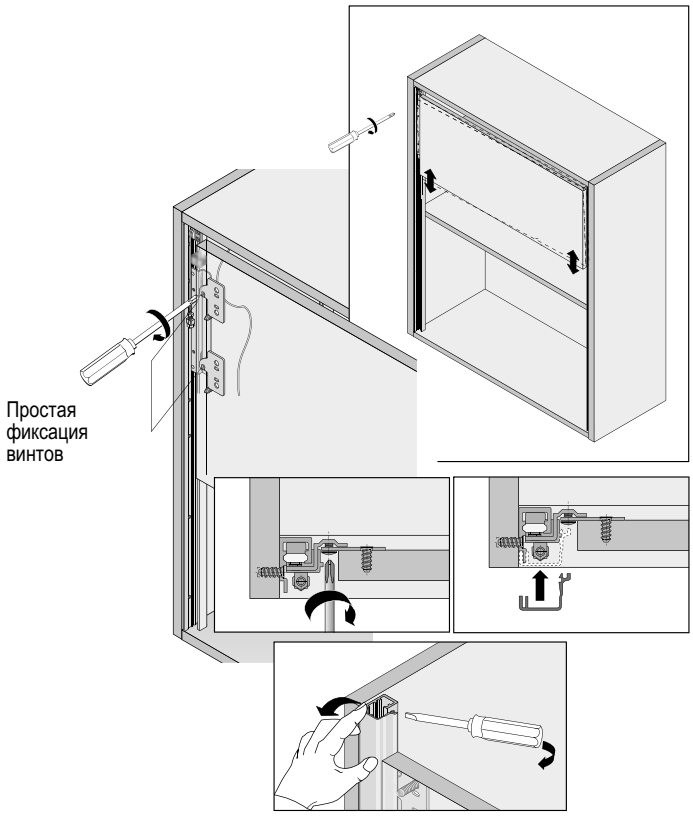

Монтаж противовеса / монтаж троса на корпусе

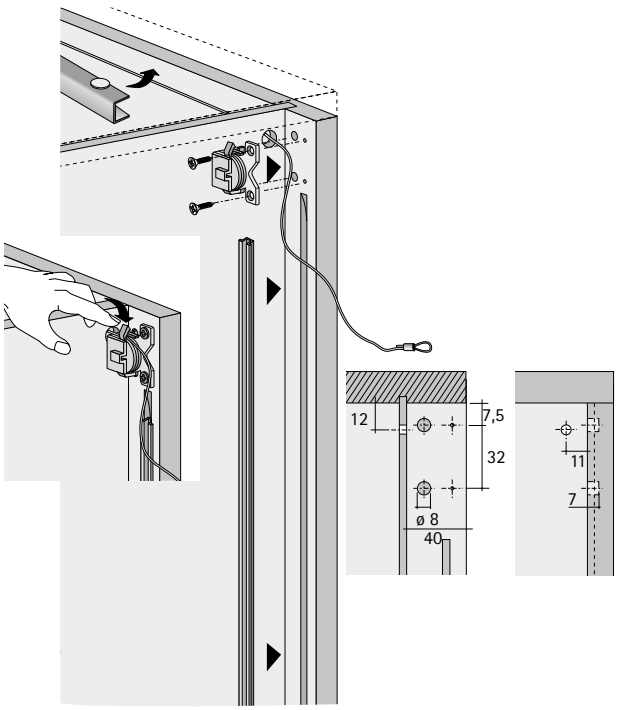

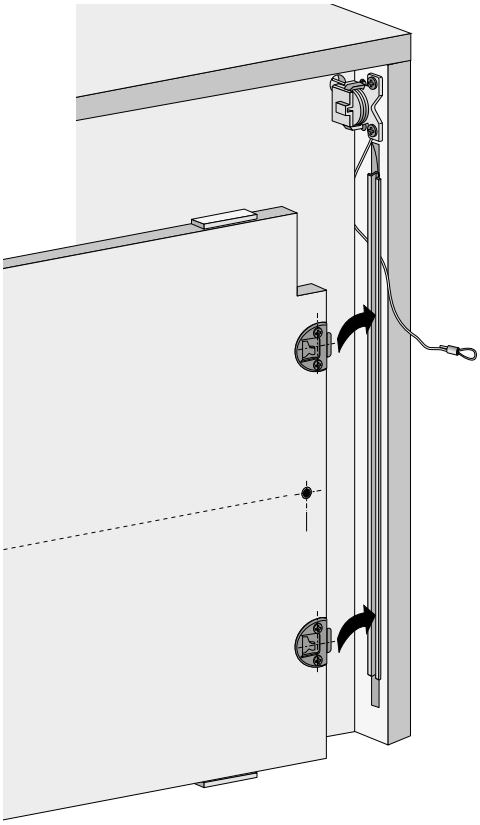

Альтернативный вариант монтажа троса (с подрезкой ходового профиля)

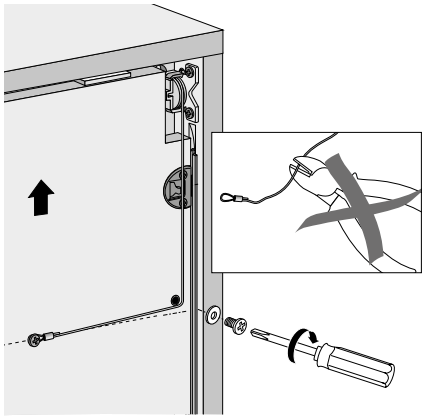

	KA 5740
	
Страница	1658 - 1659
Описание	Система фурнитуры для поворотно-задвижных дверей, задвигаемых внутрь шкафа при открывании
Движение двери	Горизонтально
Конструкция	Вкладная навеска
Вес двери	Макс. 14 кг
Материал двери	Дерево
Ширина двери, мм	300–700 мм
Высота двери, мм	Макс. 1800 мм
Silent System	-



Гениальная идея.
Двери с поворото-задвижной фурнитурой KA 5740 после открывания вдвигаются сбоку в корпус. Великолепное решение тумбы под телевизор и аудиоаппаратуру или для домашнего бара, которые появляются одним движением руки и так же быстро исчезают. Механика фурнитуры тоже скрыта от глаз: просто используйте складные петли.
Фурнитуру для поворотно-задвижных дверей KA 5740 компании Hettich можно использовать с дверями шириной от 300 до 700 мм. Все варианты со стопором выкатывания.



Фурнитура Hettich KA 5740 дает вам превосходную возможность для конструирования поворотно-задвижных дверей. После открывания двери просто задвигаются внутрь шкафа, легко и комфортно.

Техническая характеристика 1660 – 1661
- Техника вкратце
- Размеры дверей
- Принцип работы



Компоненты системы 1662

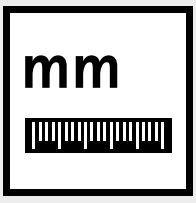

Монтажная схема 1663 – 1664



Монтаж 1665



Принадлежности 1742 – 1756



Техническая информация
- Расчет веса двери 1758 – 1759
- Критерии качества 1763

Техника вкратце

- Для деревянных дверей
- Вес двери до 14 кг
- Высота двери до 1800 мм
- Ширина двери 300–700 мм
- Макс. толщина двери 22,5 или 32,0 мм
- С предохранителем от выкатывания
- Тестирована в соответствии с нормами ANSI/BIFMA X5.5

Размеры и вес двери

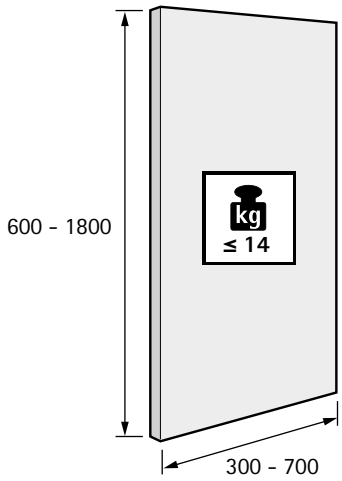

см. стр. 1758 - 1759

Материал двери

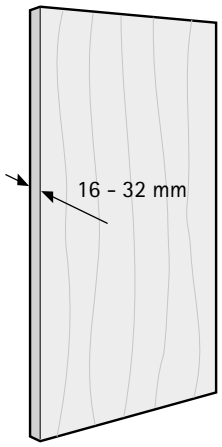

Количество дверных створок и положение двери

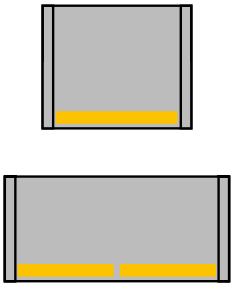

Принцип работы

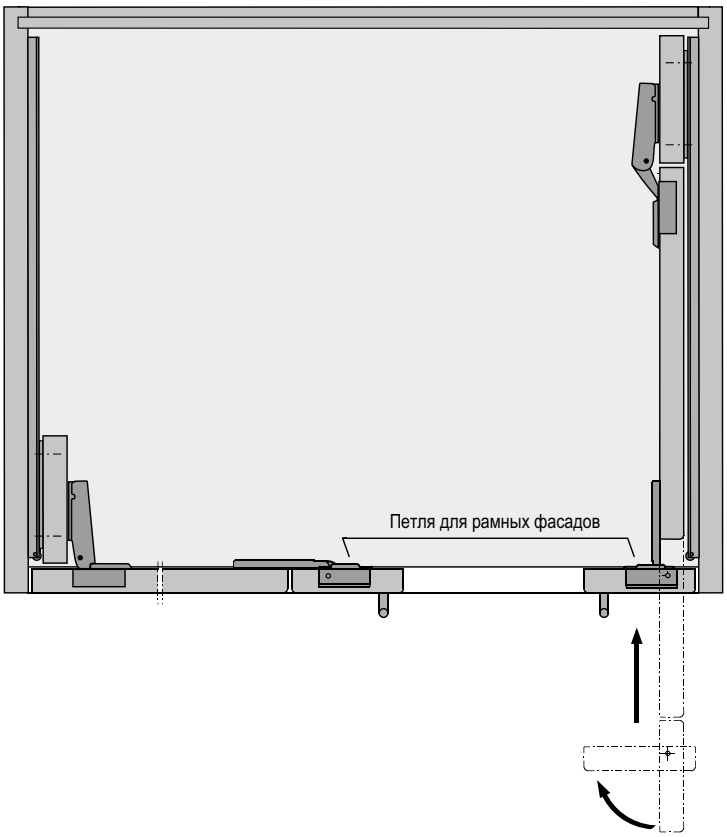

KA 5740



- Комплект KA 5740 для поворотно-задвижных дверей

Ссылка на страницу
- Скрытые петли быстрого монтажа заказываются отдельно, см. стр. 12 - 13
- Петли для рамных фасадов должны быть заказаны отдельно, см. стр. 303

Ширина двери (макс.)	**Артикул**	Кол-во
300	**0 041 371**	1 компл.
350	**0 041 372**	1 компл.
400	**0 041 373**	1 компл.
450	**0 041 374**	1 компл.
500	**0 041 375**	1 компл.
550	**0 041 376**	1 компл.
600	**0 041 377**	1 компл.
650	**0 041 378**	1 компл.
700	**0 041 379**	1 компл.

Комплект принадлежностей для KA 5740



- Комплект принадлежностей для KA 5740 позволит уводить откидные элементы внутрь шкафа после открывания
- Комплект принадлежностей способствует фиксации створки и удерживает створку в горизонтальном положении

Состав комплекта:
- 8 упоров для запрессовки, диаметр 10 мм
- 4 опорных ролика для откидной створки ø 20 мм
- 4 заклепки ø 6 x 10 мм
- 4 винта с плоскоконической головкой ø 4 x 25 мм

Артикул	Кол-во
9 079 526	1 компл.

Монтажные размеры КА 5740

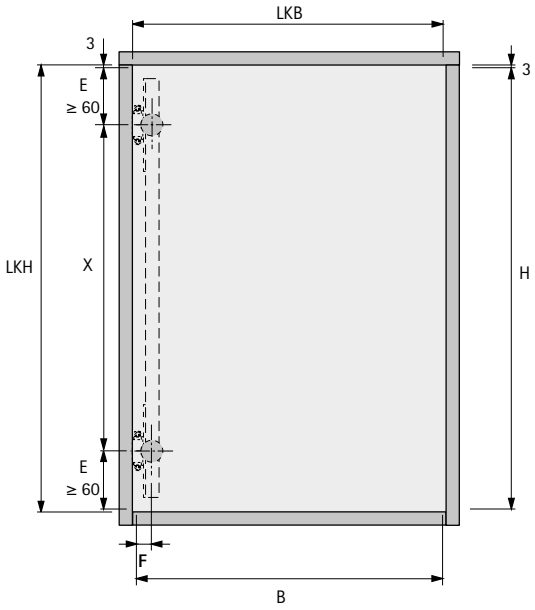

Высота двери = внутренняя высота шкафа – 6 мм
Ширина двери = внутренняя ширина шкафа – 6 мм
X = высота двери - 2 x E

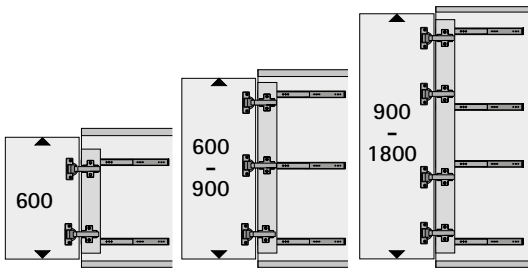

Рекомендуемое количество
фурнитуры КА 5740 для поворотно-задвижных дверей
зависит от высоты двери.

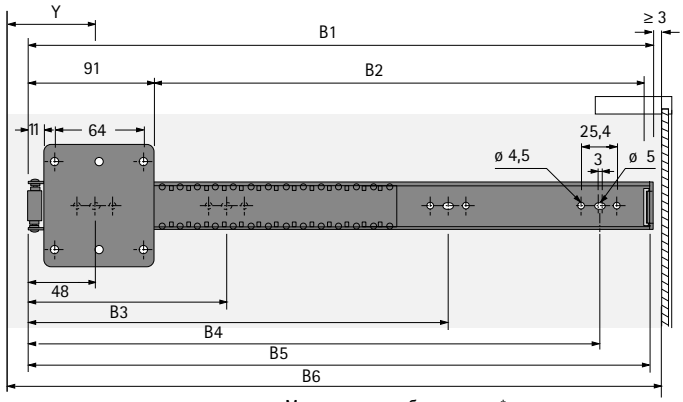

Минимальная глубина корпуса*

* Мин. глубина шкафа = (номинальная длина + 2 мм) + (толщина двери + 2 мм) + зазор сзади (мин. 3 мм)

Наименование	Размер, мм B1	B2	B3	B4	B5	B6
КА 5740/300	302	206	272	-	-	300
КА 5740/350	352	256	304	-	-	350
КА 5740/400	402	306	368	-	-	400
КА 5740/450	452	356	144	304	400	450
КА 5740/500	502	406	176	336	464	500
КА 5740/550	552	456	208	368	528	550
КА 5740/600	602	506	240	400	560	600
КА 5740/650	652	556	272	432	624	650
КА 5740/700	702	606	304	464	656	700

Вариант с петлями Sensys и дистанционной планкой толщиной 12 мм

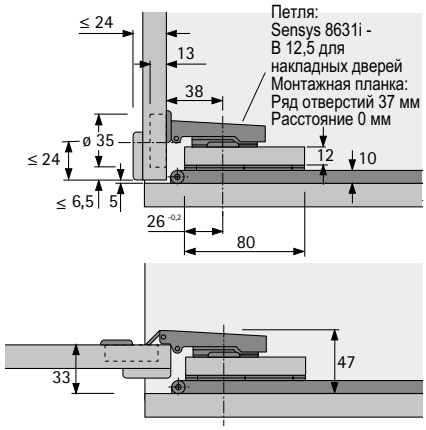

- Скрытые петли быстрого монтажа Sensys 8631i, см. стр. 24 - 31
- Для профильных дверей до 28 мм
- Угол открывания 95°
- База 12,5 мм
- Диаметр чашки 35 мм

Вариант с петлями Intermat и дистанционной планкой 12 мм

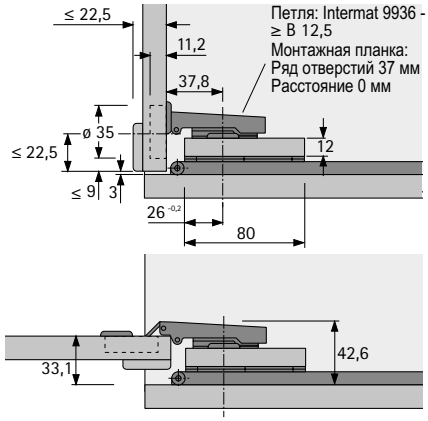

- Скрытые петли быстрого монтажа Intermat 9936, см. стр. 160 - 167
- Для дверей с профилем до 22,5 мм
- Угол открывания 95°
- База 12,5 мм
- Диаметр чашки 35 мм

Вариант с петлями Intermat и дистанционной планкой толщиной 16–21 мм

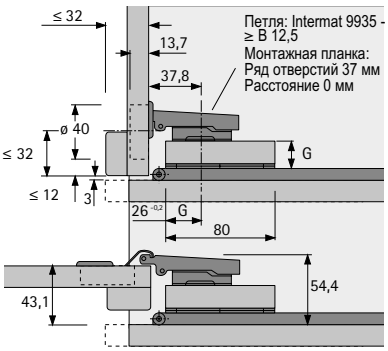

Расстояние	G мм
5	16
3	18
1,5	19,5
0	21

- Скрытые петли быстрого монтажа Intermat 9935, см. стр. 168 - 171
- Для профильных дверей до 32 мм
- Угол открывания 95°
- База 18 мм
- Диаметр чашки 40 мм

Подготовка / монтаж фурнитуры

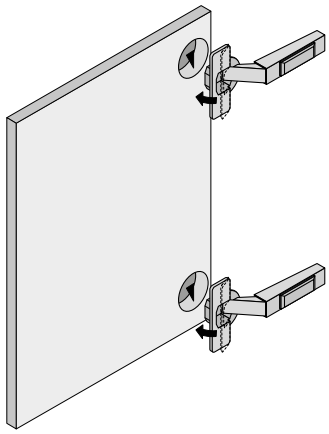

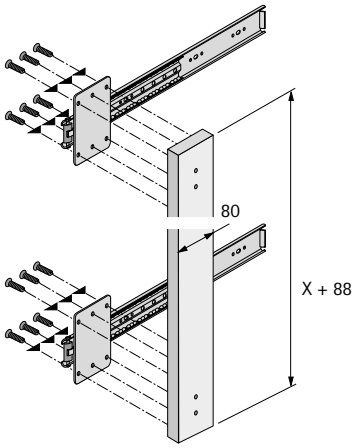

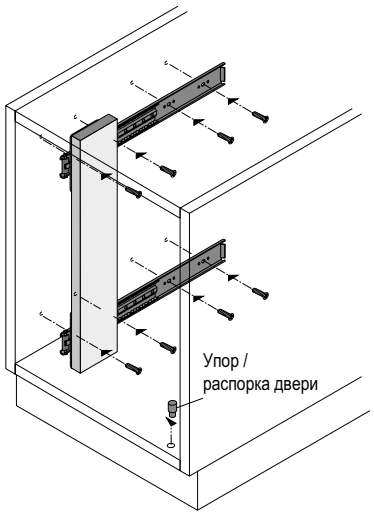

Монтаж двери

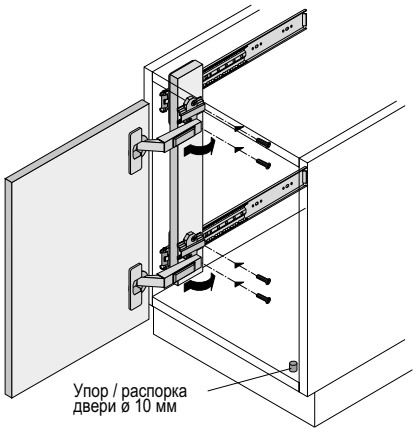

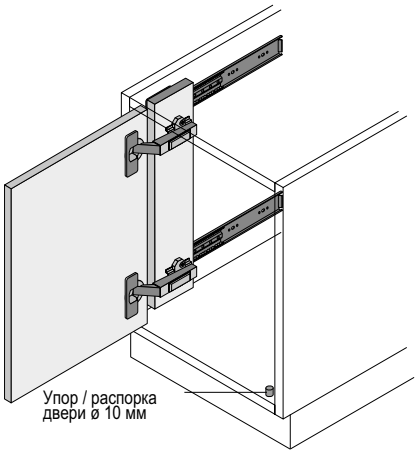

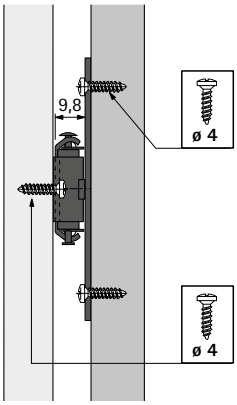

Обзор ассортимента / сравнение технических характеристик

	WingLine L	WingLine 220	WingLine 230
			
Страница	1668 - 1669	1694 - 1695	1704 - 1705
Описание	Система фурнитуры для складных дверей с креплением к боковине шкафа, с верхним / нижним направляющим профилем	Система фурнитуры для складных дверей с креплением к боковине шкафа, с верхним / нижним направляющим профилем и скрытыми деталями фурнитуры / направляющими элементами	Система фурнитуры для широкоформатных складных дверей с креплением к боковине и верхним направляющим профилем
Количество дверных створок	2	2	2
Вес створки двери	Макс. 25 кг	Макс. 25 кг	20–25 кг
Монтаж к боковине	Да	Да	Да
Материал двери	Дерево	Дерево	Дерево
Ширина створки двери, мм	Макс. 600 мм	Макс. 500 мм	Макс. 600 мм
Высота створки двери, мм	Макс. 2400 мм	Макс. 2400 мм	Макс. 3000 мм
Push / Pull to move, Pull to move Silent	Да	Нет	Нет

Система фурнитуры для складных дверей

▸ Обзор ассортимента / сравнение технических характеристик

WingLine 77	WingLine 170	Wing 77
		
1714 - 1715	1722 - 1723	1730 - 1731
Система фурнитуры для массивных складных дверей с креплением к боковине шкафа, с верхним / нижним направляющим профилем	Система фурнитуры для складных дверей с креплением к боковине с верхней направляющей штангой	Система фурнитуры для складных дверей без крепления створок к боковине, с верхним / нижним направляющим профилем для свободного перемещения дверей вдоль шкафа
2	2	2 или 4
Макс. 25 кг	В зависимости от петель	Макс. 25 кг для 2 створок, макс. 20 кг для 4 створок
Да	Да	Нет
Дерево	Дерево / дерево, дерево / алюминий	Дерево
Макс. 500 мм	Макс. 300 мм	Макс. 500 мм для 2 створок, макс. 400 мм для 4 створок
Макс. 2400 мм	Макс. 2200 мм	Макс. 2400 мм
Нет	Нет	Нет



Складные двери по-новому. Система WingLine L для складных / раздвижных дверей выходит на новый уровень комфорта. Инновационная технология открывания Push / Pull to move позволяет открывать дверцы шкафа всего одним движением руки. Впечатляющий панорамный эффект! Другие особенности: оптими зированные характеристики хода, демпфер для открывания и закрывания, монтаж без использования инструментов, а также минимальный выступ двери для рациональной внутренней организации. WingLine L легко и надежно перемещает створки весом до 25 кг и высотой 2400 мм: универсальное решение для спален, кухонь и офисов.



Панорамный обзор: оптимальный вид и доступ к содержимому шкафа площадью более 6 кв. м.



Легкое и плавное открывание: первоклассный комфорт в использовании за счет модулей Push / Pull to move.



Оптимальное использование пространства: минимальный выступ двери и надежная фиксация двери в открытом положении.



Пуристический дизайн и удобная конструкция: без мешающего профиля на нижней панели.



Никаких ручек: полное открывание двери только с помощью модуля Push и Push to move.



Универсальность: WingLine L подходит для всех популярных размеров створок.



Впечатляющие характеристики хода: легкий и тихий ход как никогда прежде.



Просто и экономично: эффективный монтаж одним рабочим за счет продуманных монтажных принадлежностей.

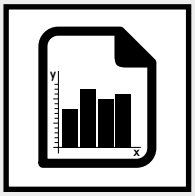

Техническая характеристика 1670 – 1671
- Техника вкратце
- Размеры дверей
- Принцип работы



Обзор системы 1672 – 1673



Компоненты системы 1674 – 1683

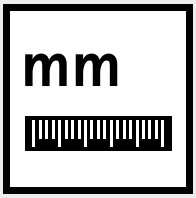

Монтажная схема 1684 – 1688



Монтаж 1689 – 1693



Принадлежности 1742 – 1756

Техника вкратце

- Для 1 складной двери с 2 створками
- Накладная навеска
- Для деревянных дверей
- Push / Pull to move
- Может использоваться совместно с петлей Sensys со встроенным демпфером Silent System
- Вес створки до 25 кг
- Высота двери до 2400 мм
- Ширина створки двери до 600 мм
- Система успешно прошла тест на 40 000 циклов открывания и закрывания

Размеры и вес двери

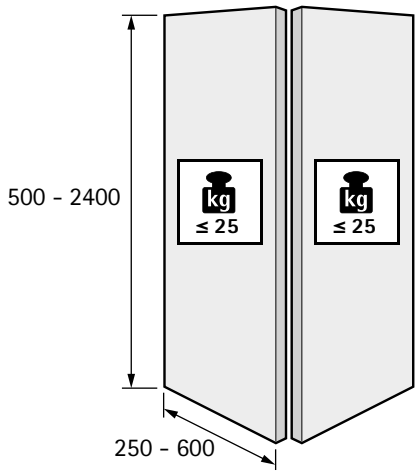

см. стр. 1758 - 1759

Материал двери

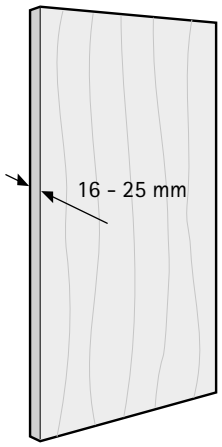

Количество дверных створок и положение двери

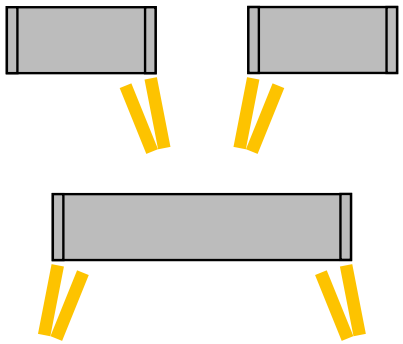

Выступ двери

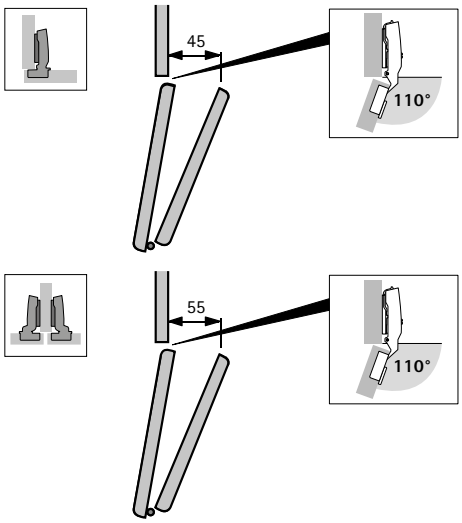

Рекомендуемое число петель для складных дверей

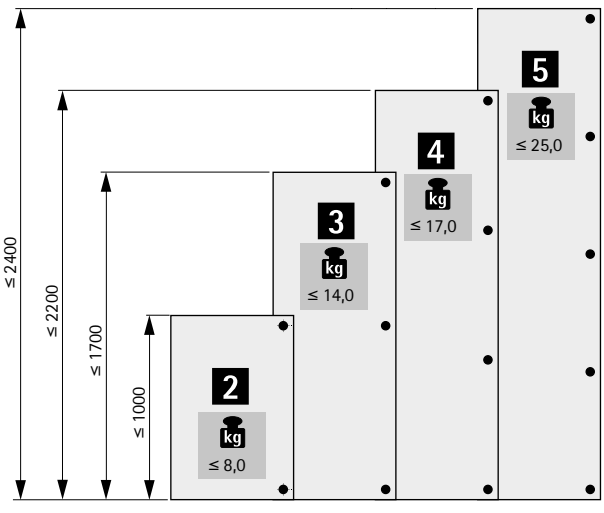

Принцип работы / WingLine L

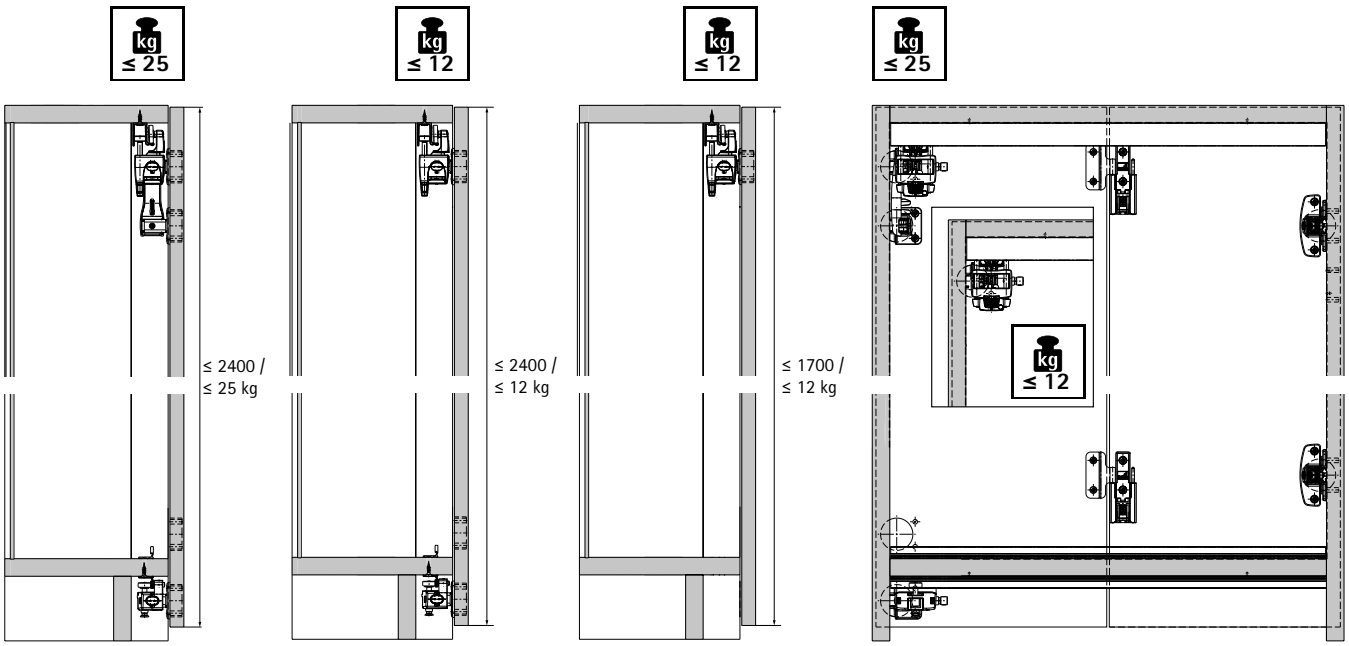

Принцип работы / WingLine L с Push to move / Pull to move / Pull to move Silent

Push to move

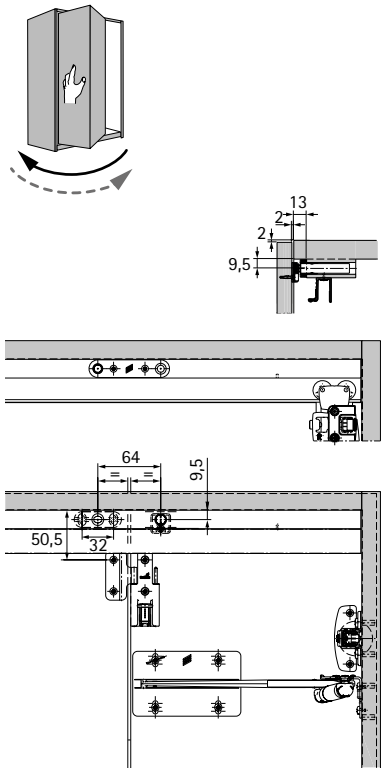

Pull to move

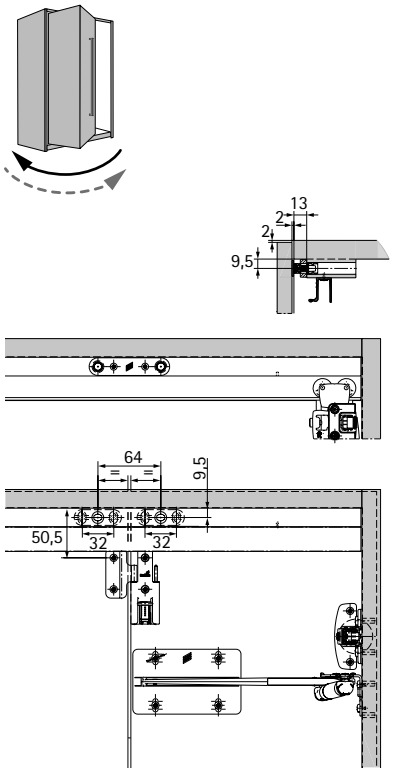

Pull to move Silent

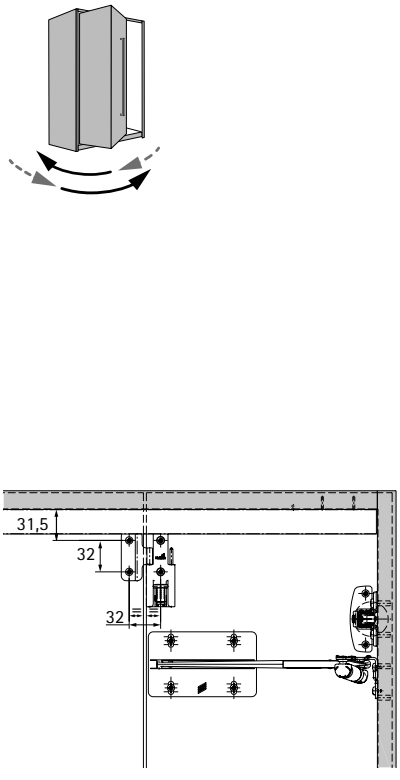

Новые возможности: WingLine L



Ходовые и направляющие профили
- Ходовой профиль
- Направляющий профиль для установки под или над полкой



Push to move / Pull to move
- Механическое, мягкое открытие комплекта створок
- 3 варианта усилия в зависимости от ширины и веса двери



Ходовые элементы
- Монтаж без инструмента
- Ходовые элементы для веса створки до 25 кг
- Ходовые элементы для веса створки до 12 кг



Push to move
- Надежно удерживает дверь в закрытом состоянии



Направляющие элементы
- Монтаж без инструмента
- Монтаж над цоколем
- Монтаж под цоколем



Корпусные петли
- Sensys 110 или 95 градусов С пружиной или без пружины



Средние петли
- Из 2-х частей
- Монтаж без инструмента



Удобные монтажные приспособления
- Установка профиля
- Позиционирование средних петель
- Позиционирование Push / Pull to move

WingLine L с Push to move и Pull to move

Pull to move и Push to move - это два инновационных и уникальных механизма открытия складных дверных систем. Немного потянув за ручку или слегка нажав (без ручек) на дверь, механизм автоматически открывает ее полностью тихо останавливаясь в крайнем открытом положении. Завораживающий эффект открытия двери - это полностью работает на механике! Значит не надо ни проводов, ни блоков питания, ни подвода электричества.

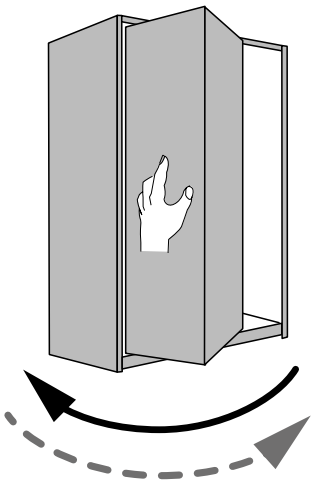

Push to move
Дверь открывается автоматически от легкого нажатия, для закрытия необходимо рукой закрыть дверь.

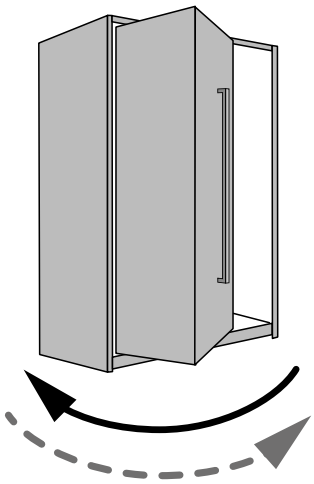

Pull to move
Дверь открывается автоматически, начиная с угла открытия 1°, достаточно минимально потянуть ручку, для закрытия необходимо рукой закрыть дверь.

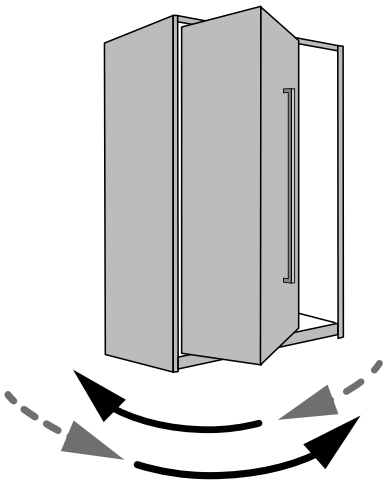

Pull to move Silent
Дверь открывается автоматически, начиная с угла открытия 35° достаточно потянуть ручку, закрытие двери с доводчиком.

Выбор усилия Push to move / Pull to move

Для Push to move и Pull. Чтобы открытие было идеальным, в сочетании с каждым размером и весом двери, механизмы доступны с различными классами усилий. Выберите правильный механизм для вашего конкретного случая.
Рекомендуется пробный монтаж!

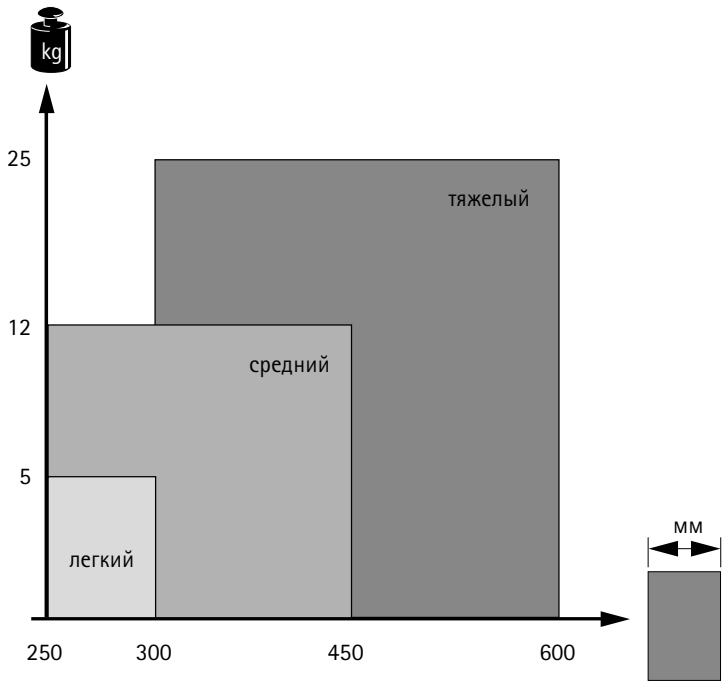

Комплект фурнитуры WingLine L, макс. вес створки 25 кг с функцией самозакрывания



- Комплект фурнитуры содержит все необходимые элементы для одной складной двери с 2 створками
- Комплект фурнитуры используется для стандартных складных дверей без дополнительного механизма открывания

- Комплект фурнитуры применяется только в комбинации с Pull to move Silent
- Ходовые и направляющие элементы с пружинным механизмом самозакрывания
- Ходовые и направляющие элементы для быстрого монтажа без инструментов

Состав комплекта:
- 1 ходовой элемент, макс. 25 кг с функцией самозакрывания
- 1 направляющий элемент с функцией самозакрывания
- 4 петли для складных дверей
- 2 разметочных шаблона для средних петель
- 1 крышка для ходового элемента
- 2 амортизатора
- 1 фиксатор для двери
- Крепежные винты

Примечание:
- Профили заказываются отдельно
- В сочетании с этим комплектом фурнитуры используются корпусные петли с функцией самозакрывания. Рекомендуется: Sensys 8645i, угол открывания 110°

Артикул № / сторона навески		Кол-во
Слева	Справа	
9 237 852	**9 237 890**	1 компл.

Комплект фурнитуры WingLine L, макс. вес створки 25 кг без функции самозакрывания



- Комплект фурнитуры содержит все необходимые элементы для одной складной двери с 2 створками
- Комплект фурнитуры применяется только в комбинации с Pull to move и Push to move
- Ходовые и направляющие элементы без пружинного механизма самозакрывания
- Ходовые и направляющие элементы для быстрого монтажа без инструментов

Состав комплекта:
- 1 ходовой элемент, макс. 25 кг без функции самозакрывания
- 1 направляющий элемент без функции самозакрывания
- 4 петли для складных дверей
- 2 разметочных шаблона для средних петель
- 1 крышка для ходового элемента
- 2 амортизатора
- 1 фиксатор для двери
- Крепежные винты

Примечание:
- Профили заказываются отдельно
- В сочетании с этим комплектом фурнитуры используются корпусные петли без функции самозакрывания. Рекомендуется: Sensys 8675 с углом открывания 110°

Артикул № / сторона навески		Кол-во
Слева	Справа	
9 237 880	**9 237 881**	1 компл.

Комплект фурнитуры WingLine L, макс. вес створки 12 кг с функцией самозакрывания и нижней направляющей



- Комплект фурнитуры содержит все необходимые элементы для одной складной двери с 2 створками
- Комплект фурнитуры используется для стандартных складных дверей без дополнительного механизма открывания
- Комплект фурнитуры применяется только в комбинации с Pull to move Silent
- Ходовой и направляющий элемент с пружинным механизмом самозакрывания
- Ходовой и направляющий элемент для быстрого монтажа

Состав комплекта:
- 1 ходовой элемент, макс. 12 кг с функцией самозакрывания
- 1 направляющий элемент с функцией самозакрывания
- 4 петли для складных дверей
- 2 разметочных шаблона для средних петель
- 2 амортизатора
- 1 фиксатор для двери
- Крепежные винты

Примечание:
- Профили заказываются отдельно
- В сочетании с этим комплектом фурнитуры используются корпусные петли с функцией самозакрывания. Рекомендуется: Sensys 8645i, угол открывания 110°

Артикул № / сторона навески		Кол-во
Слева	**Справа**	
9 237 882	**9 237 906**	1 компл.

Комплект фурнитуры WingLine L, макс. вес створки 12 кг без функции самозакрывания, с нижней направляющей



- Комплект фурнитуры содержит все необходимые элементы для одной складной двери с 2 створками
- Комплект фурнитуры применяется только в комбинации с Pull to move и Push to move
- Ходовой и направляющий элемент без пружинного механизма самозакрывания
- Ходовой и направляющий элемент для быстрого монтажа без инструментов

Состав комплекта:
- 1 ходовой элемент, макс. 12 кг, без функции самозакрывания
- 1 направляющий элемент без функции самозакрывания
- 4 петли для складных дверей
- 2 разметочных шаблона для средних петель
- 2 амортизатора
- 1 фиксатор для двери
- Крепежные винты

Примечание:
- Профили заказываются отдельно
- В сочетании с этим комплектом фурнитуры используются корпусные петли без функции самозакрывания. Рекомендуется: Sensys 8675 с углом открывания 110°

Артикул № / сторона навески		Кол-во
Слева	**Справа**	
9 237 905	**9 237 904**	1 компл.

Комплект фурнитуры WingLine L, макс. вес створки 12 кг с функцией самозакрывания, без нижней направляющей



- Комплект фурнитуры содержит все необходимые элементы для одной складной двери с 2 створками
- Комплект фурнитуры используется для стандартных складных дверей без механизма открывания
- Комплект фурнитуры применяется только в комбинации с Pull to move Silent
- Ходовой элемент с пружинным механизмом самозакрывания
- Ходовой элемент для быстрого монтажа

Состав комплекта:
- 1 ходовой элемент, макс. 12 кг с функцией самозакрывания
- 2 петли для складных дверей
- 2 разметочных шаблона для средних петель
- 1 амортизатор
- 1 фиксатор для двери
- Крепежные винты

Примечание:
- Профили заказываются отдельно
- В сочетании с этим комплектом фурнитуры используются корпусные петли с функцией самозакрывания. Рекомендуется: Sensys 8645i, угол открывания 110°

Артикул № / сторона навески		Кол-во
Слева	**Справа**	
9 237 903	**9 237 902**	1 компл.

Комплект фурнитуры WingLine L, макс. вес створки 12 кг без функции самозакрывания, без нижней направляющей



- Комплект фурнитуры содержит все необходимые элементы для одной складной двери с 2 створками
- Комплект фурнитуры применяется только в комбинации с Pull to move и Push to move
- Ходовой элемент без пружинного механизма самозакрывания
- Ходовой элемент для быстрого монтажа

Состав комплекта:
- 1 ходовой элемент, макс. 12 кг, без функции самозакрывания
- 2 петли для складных дверей
- 2 разметочных шаблона для средних петель
- 1 амортизатор
- 1 фиксатор для двери
- Крепежные винты

Примечание:
- Профили заказываются отдельно
- В сочетании с этим комплектом фурнитуры используются корпусные петли без функции самозакрывания. Рекомендуется: Sensys 8675 с углом открывания 110°

Артикул № / сторона навески		Кол-во
Слева	**Справа**	
9 237 901	**9 237 900**	1 компл.

Push to move



- Механизм для автоматического открывания дверного пакета с демпфером за счет давления на дверь без ручки
- Комплект содержит все необходимые элементы для 1 складной двери с 2 створками

Состав комплекта:
- 1 механизм Push to move
- 1 несущий элемент с 1 механизмом Push to open Pin и 1 магнитом
- 1 магнитная ответная планка
- 1 активатор
- 1 направляющая двери
- 1 разметочный шаблон
- Крепежные винты

Примечание:
- Профили и фурнитура заказываются отдельно
- В сочетании с Push to move используются корпусные петли без функции самозакрывания. Рекомендуется: Sensys 8675 с углом открывания 110°

Вариант	**Артикул № / сторона навески**		Кол-во
	Слева	**Справа**	
Легкие	**9 238 102**	**9 238 113**	1 компл.
Средние	**9 238 051**	**9 238 101**	1 компл.
Тяжелые	**9 238 052**	**9 238 053**	1 компл.

Pull to move



- Механизм для автоматического открывания дверного пакета с демпфером за ручку путем минимального тягового усилия
- Комплект содержит все необходимые элементы для 1 складной двери с 2 створками

Состав комплекта:
- 1 механизм Pull to move
- 1 несущий элемент с 2 магнитами
- 2 магнитные ответные планки
- 1 направляющая двери
- 1 разметочный шаблон
- Крепежные винты

Примечание:
- Профили и фурнитура заказываются отдельно
- В сочетании с Push to move используются корпусные петли без функции самозакрывания. Рекомендуется: Sensys 8675 с углом открывания 110°

Вариант	**Артикул № / сторона навески**		Кол-во
	Слева	**Справа**	
Легкие	**9 238 117**	**9 238 118**	1 компл.
Средние	**9 238 115**	**9 238 116**	1 компл.
Тяжелые	**9 238 125**	**9 238 114**	1 компл.

Pull to move Silent



- Механизм для автоматического открывания дверного пакета с демпфером за ручку путем минимального тягового усилия
- Закрывание дверного пакета с демпфером и корпусными петлями Sensys
- Комплект содержит все необходимые элементы для 1 складной двери с 2 створками

Состав комплекта:
- 1 механизм Pull to move Silent
- 1 направляющая двери
- 1 разметочный шаблон
- Крепежные винты

Примечание:
- Профили и фурнитура заказываются отдельно
- В сочетании с Pull to move Silent используются корпусные петли с функцией самозакрывания. Рекомендуется: Sensys 8645i, угол открывания 110°

Вариант	**Артикул № / сторона навески**		Кол-во
	Слева	**Справа**	
Легкие	**9 238 120**	**9 238 119**	1 компл.
Средние	**9 238 121**	**9 238 124**	1 компл.
Тяжелые	**9 238 123**	**9 238 122**	1 компл.

Ходовой элемент, вес створки до 25 кг, с функцией самозакрывания



- Используется для стандартных складных дверей без механизма открывания
- Применяется только в комбинации с Pull to move Silent
- Быстрый монтаж без инструментов
- С 2 скрытыми петлями
- Регулировка по высоте +/-3 мм
- Сталь никелированная / пластик серого цвета

Сторона навески петель	**Артикул**	Кол-во
Слева	**9 237 492**	50 шт.
Справа	**9 237 493**	50 шт.

Ходовой элемент, вес створки до 25 кг, без функции самозакрывания



- Применяется только в комбинации с Push to move и Pull to move
- Быстрый монтаж без инструментов
- С 2 скрытыми петлями
- Регулировка по высоте +/-3 мм
- Сталь никелированная / пластик серого цвета

Сторона навески петель	**Артикул**	Кол-во
Слева	**9 237 495**	50 шт.
Справа	**9 237 494**	50 шт.

Ходовой элемент, вес створки до 12 кг, с функцией самозакрывания



- Используется для стандартных складных дверей без механизма открывания
- Применяется только в комбинации с Pull to move Silent
- Быстрый монтаж без инструментов
- С 1 скрытой петлей
- Регулировка по высоте +/-3 мм
- Сталь никелированная / пластик серого цвета

Сторона навески петель	**Артикул**	Кол-во
Слева	**9 237 488**	50 шт.
Справа	**9 237 484**	50 шт.

Ходовой элемент, вес створки до 12 кг, без функции самозакрывания



- Применяется только в комбинации с Push to move и Pull to move
- Быстрый монтаж без инструментов
- С 1 скрытой петлей
- Регулировка по высоте +/-3 мм
- Сталь никелированная / пластик серого цвета

Сторона навески петель	**Артикул**	Кол-во
Слева	**9 237 479**	50 шт.
Справа	**9 237 480**	50 шт.

Направляющий элемент с функцией самозакрывания



- Используется для стандартных складных дверей без механизма открывания
- Направляющий элемент с 3 направляющими роликами и 1 скрытой петлей
- Применяется только в комбинации с Pull to move Silent
- Быстрый монтаж без инструментов
- Монтаж на цоколь или под него
- Сталь никелированная / пластик серого цвета

Тип монтажа	**Артикул № / сторона навески**		Кол-во
	Слева	**Справа**	
Монтаж на цоколь	**9 237 431**	**9 237 432**	100 шт.
Монтаж под цоколь	**9 237 432**	**9 237 431**	100 шт.

Направляющий элемент без функции самозакрывания



- Применяется только в комбинации с Push to move и Pull to move
- Направляющий элемент с 3 направляющими роликами и 1 скрытой петлей
- Быстрый монтаж без инструментов
- Монтаж на цоколь или под него
- Сталь никелированная / пластик серого цвета

Тип монтажа	**Артикул № / сторона навески**		Кол-во
	Слева	**Справа**	
Монтаж на цоколь	**9 237 433**	**9 237 434**	100 шт.
Монтаж под цоколь	**9 237 434**	**9 237 433**	100 шт.

Средняя петля быстрого монтажа



- Средняя петля состоит из 2 компонентов
- Навешивание дверных створок без инструментов
- Для простого прикручивания к дверным створкам
- Пластик серого цвета (1), оцинкованная сталь (2)

Вариант	**Артикул**	Кол-во
Элемент петли 1	**9 229 920**	200 шт.
Элемент петли 2	**9 236 605**	400 шт.

Средняя петля с возможностью регулировки смещения оси вращения



- Средняя петля для складных дверей
- Для дверей толщиной более 15 мм
- Одна и та же карта сверления как для двери, так и для бокового элемента, оба элемента монтируются отдельно
- Фуга может быть отрегулирована в диапазоне от минимума до 4 мм, двери открываются без смещения
- Ступенчатая регулировка смещения оси вращения 0, 3 и 6 мм
- Цинковое литье под давлением, никелированная поверхность

Тип монтажа	**Артикул**	Кол-во
Под запрессовку	**1 001 955**	100 шт.

Комплект профилей



- Анодированный алюминий
- Отверстия под прикручивание предварительно просверлены

Состав комплекта:
- 1 ходовой профиль
- 1 направляющий профиль
- 2 монтажные скобы
- Крепежные винты

Примечание:
- Фурнитура, Push to move, Pull to move и Pull to move Silent заказываются отдельно

Длина в мм	**Артикул**	Кол-во
1200	**9 239 311**	1 компл.
2400	**9 239 310**	1 компл.

Ходовой профиль



- Под прикручивание
- Отверстия под прикручивание предварительно просверлены

Примечание:
возможна нарезка профиля под размер

Длина в мм	Поверхность	**Артикул**	Кол-во
1200	Анодированная	**9 237 916**	100 шт.
2400	Анодированная	**9 237 917**	100 шт.
1200	Без покрытия	**9 237 991**	100 шт.
2400	Без покрытия	**9 237 992**	100 шт.
Индивидуально	Индивидуально	**LA 02070**	100 шт.

Направляющий профиль



- Под прикручивание
- Отверстия под прикручивание предварительно просверлены

Примечание:
возможна нарезка профиля под размер

Длина в мм	Поверхность	**Артикул**	Кол-во
1200	Анодированная	**9 237 989**	100 шт.
2400	Анодированная	**9 237 990**	100 шт.
1200	Без покрытия	**9 237 987**	100 шт.
2400	Без покрытия	**9 237 988**	100 шт.
Индивидуально	Индивидуально	**LA 12130**	100 шт.

Заглушка для ходового элемента, вес створки до 25 кг



- Для облицовки ходового элемента, вес створки до 25 кг
- Пластмасса серого цвета

Артикул	Кол-во
9 227 326	500 шт.

Амортизатор



- Предотвращает удары ходовых и направляющих элементов о боковую стенку
- На один ходовой и направляющий элемент используется один амортизатор
- Нарезка под размер в зависимости от наложения двери
- Пластмасса серого цвета

Артикул	Кол-во
9 236 926	500 шт.

Фиксатор для двери



- Надежно удерживает дверной пакет в открытом положении
- Предотвращает отпружинивание дверей
- На один дверной пакет используется 1 фиксатор
- Не обязателен при использовании Push to move, Pull to move или Pull to move Silent
- Пластмасса серого цвета

Сторона навески петель	Артикул	Кол-во
Слева	**9 237 710**	500 шт.
Справа	**9 237 711**	500 шт.

Разметочный шаблон для средней петли



- Для простого определения правильной позиции сверления для средней петли быстрого монтажа
- Возможная величина центрального зазора 2, 3, 4 и 7 мм
- Пластмасса серого цвета

Артикул	Кол-во
9 237 039	100 шт.

Защитный уголок



- Предотвращает столкновение прогибающейся двери со средней частью при закрывании
- Монтаж на боковой стороне в ряду отверстий 37 или 28
- Пластмасса серого цвета

Артикул	Кол-во
9 236 460	500 шт.

Опора профиля



- Поддерживает конец ходового профиля
- Рекомендуется использовать, если последнее отверстие под прикручивание в профиле не используется по конструктивным причинам
- Пластмасса серого цвета

Артикул	Кол-во
9 236 461	500 шт.

Монтажные скобы



- Надежное удерживание профилей в правильной позиции прикручивания
- Монтажная скоба может использоваться с ходовым и направляющим профилем (над и под цоколем)
- Пластмасса серого цвета

Артикул	Кол-во
9 237 758	500 шт.

WingLine L, макс. вес створки 25 кг



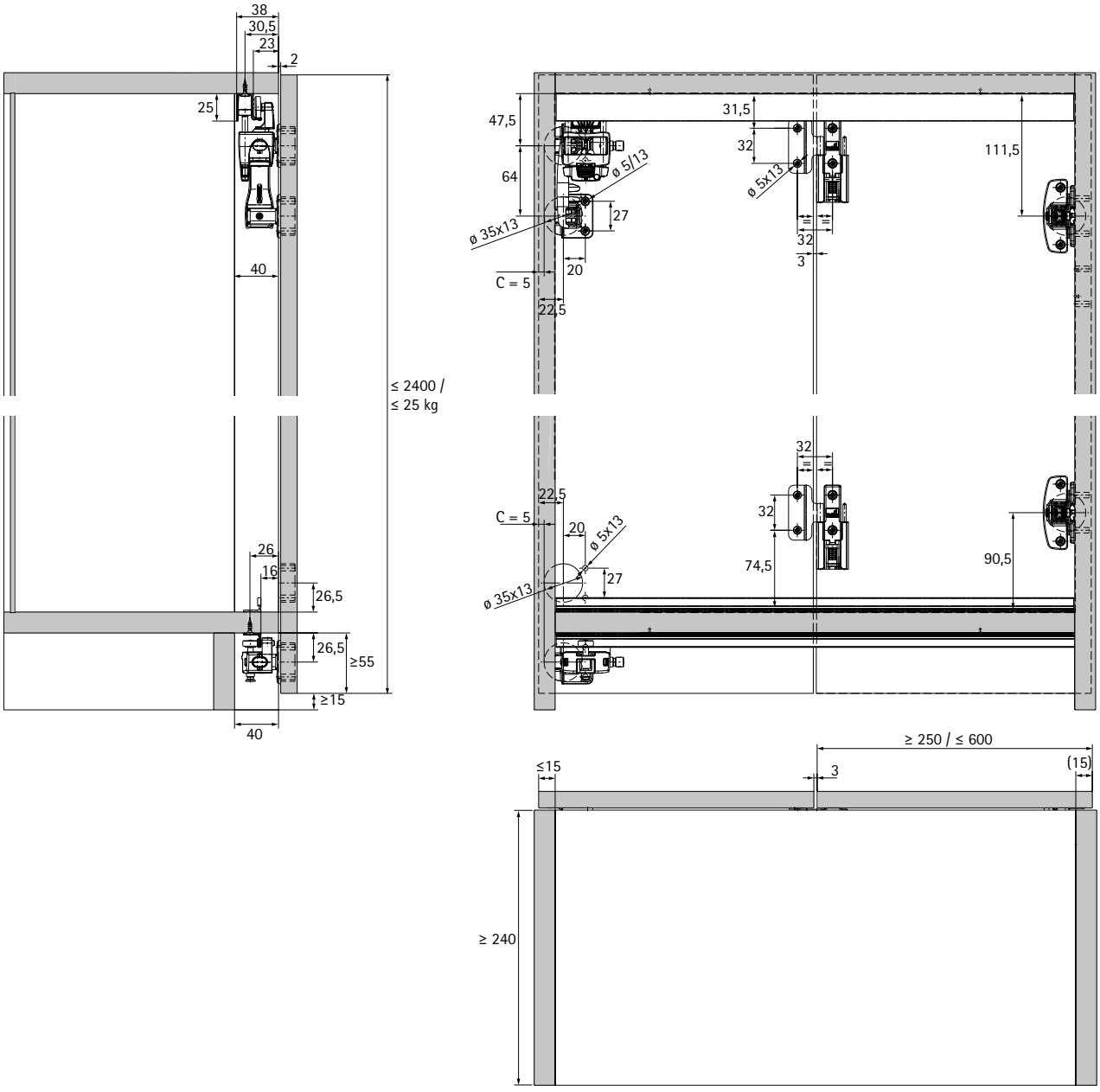

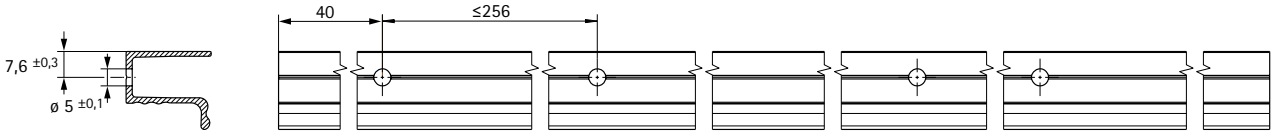

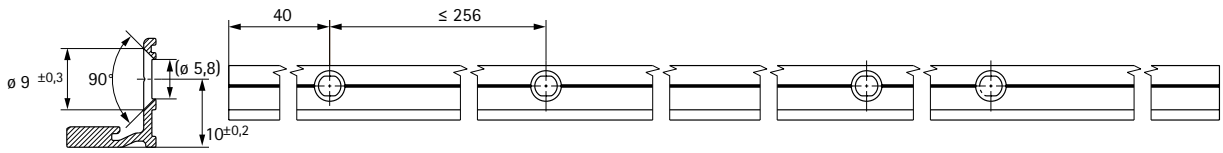

WingLine L, макс. вес створки 12 кг



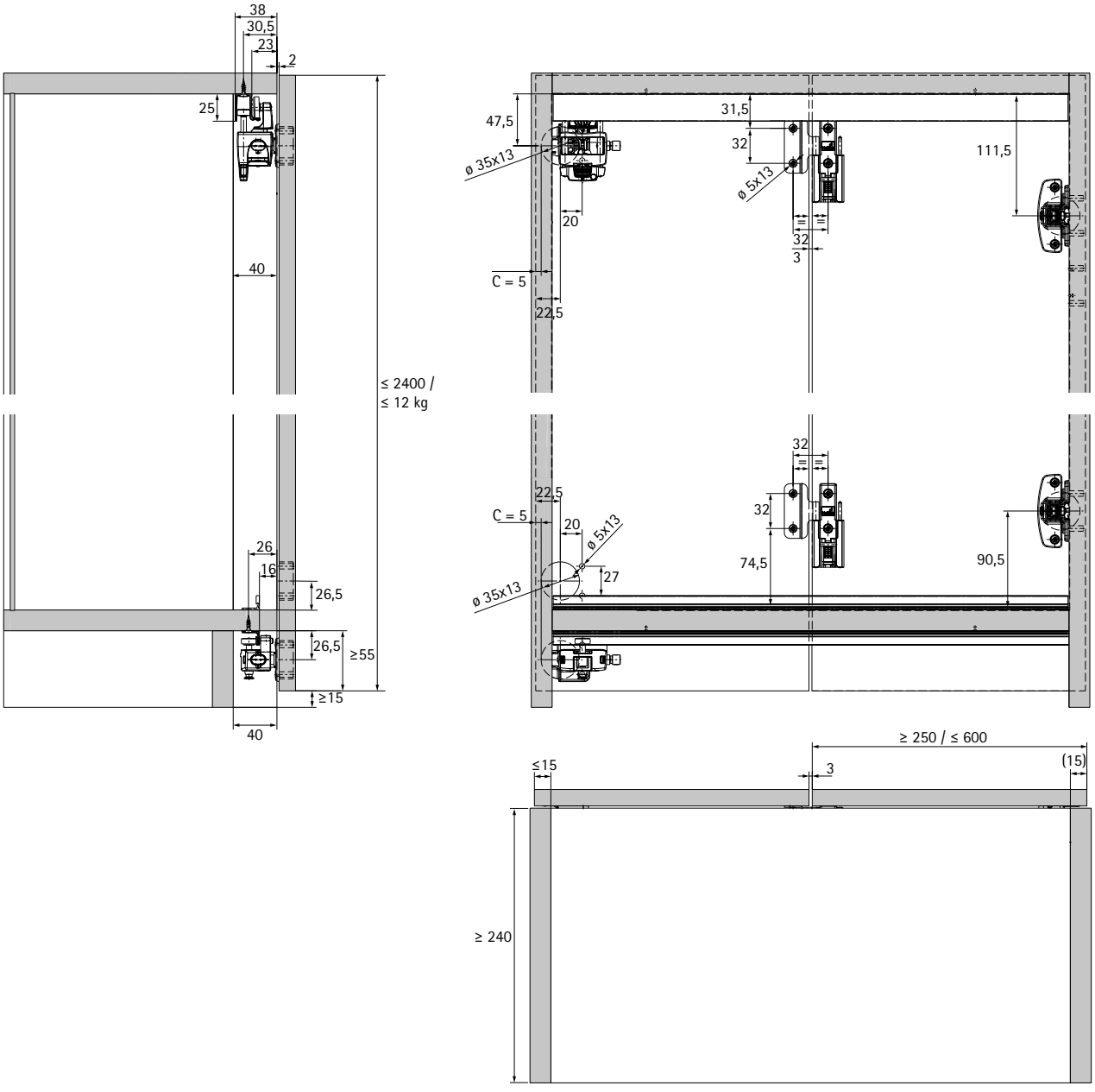

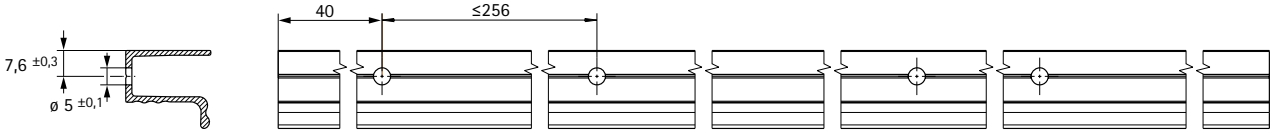

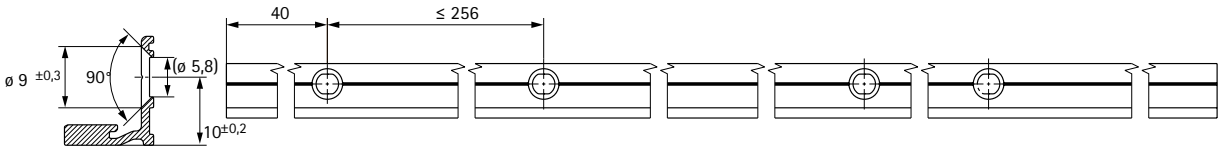

WingLine L с Push to move: Для высоких шкафов

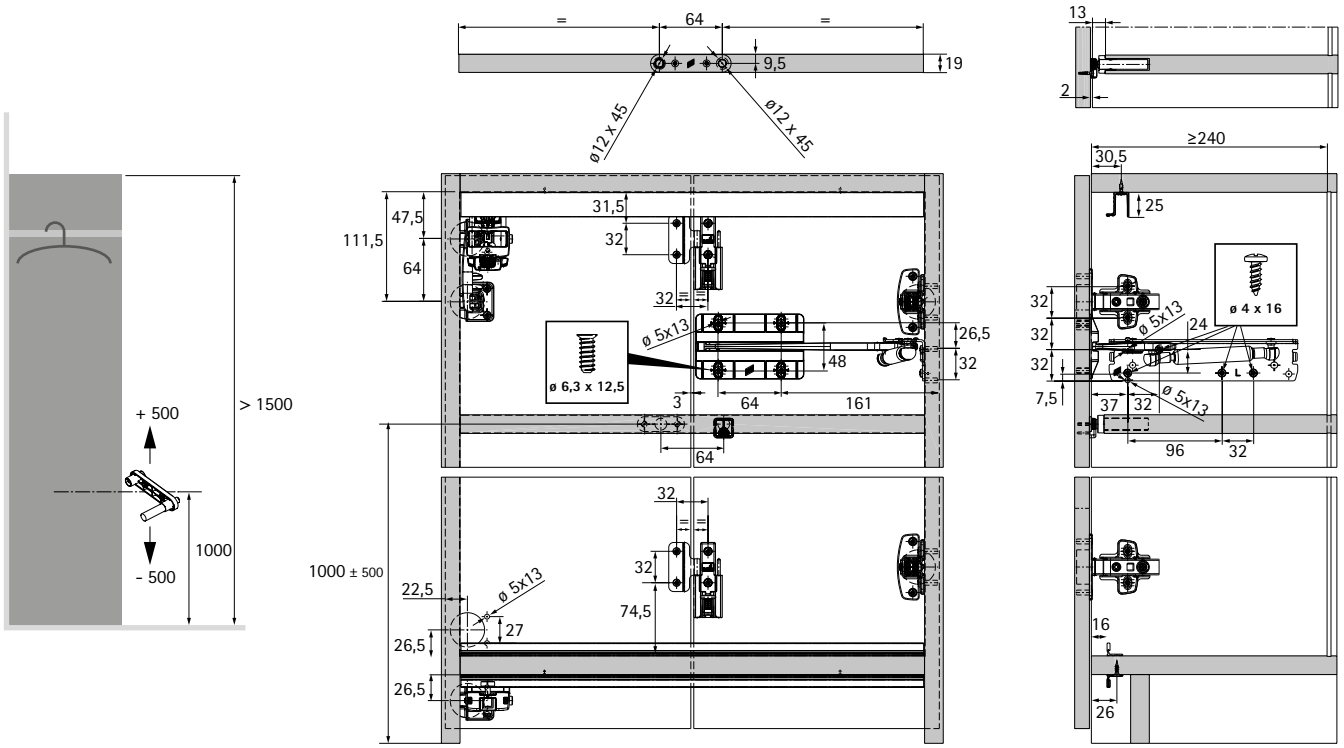

WingLine L с Push to move: Для навесных шкафов

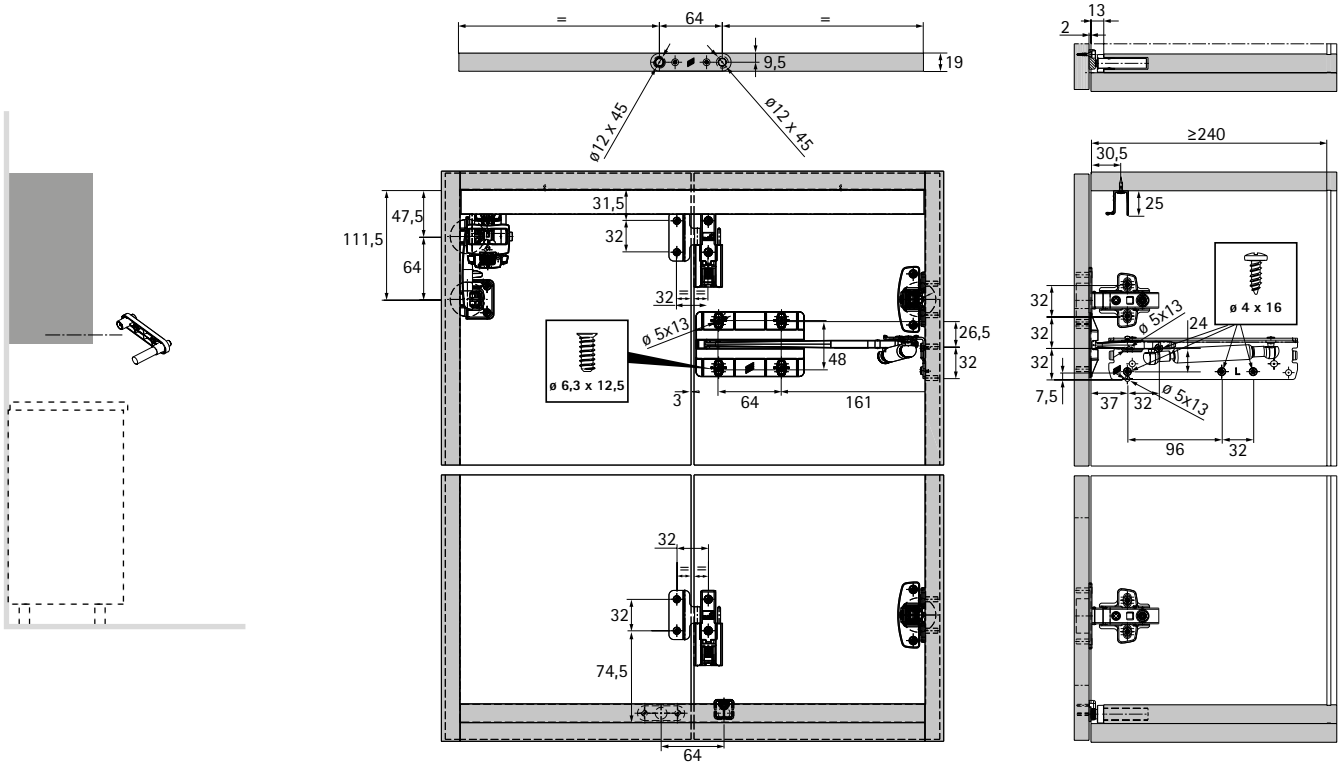

WingLine L c Push to move: Для нижних шкафов

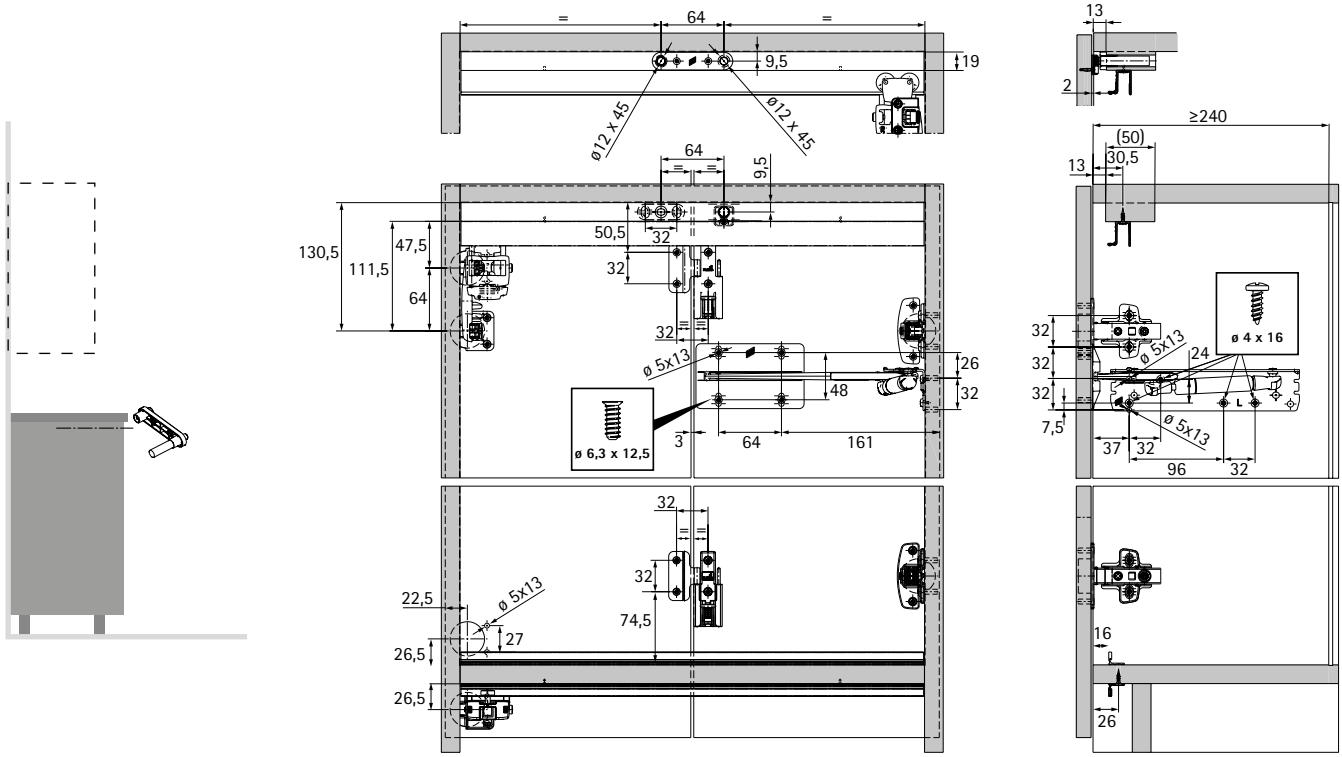

WingLine L c Pull to move

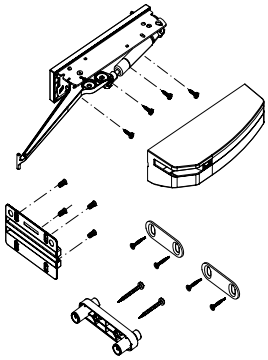

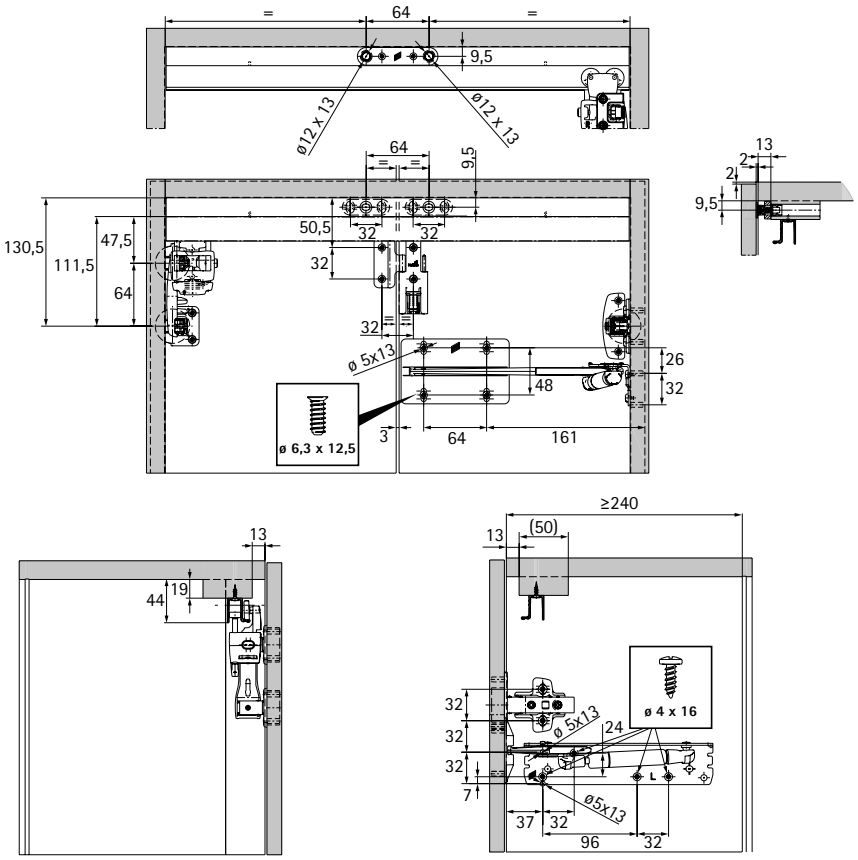

WingLine L c Pull to move Silent

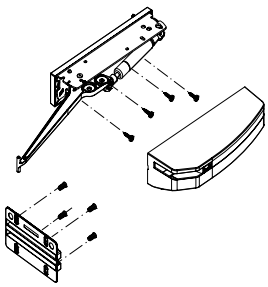

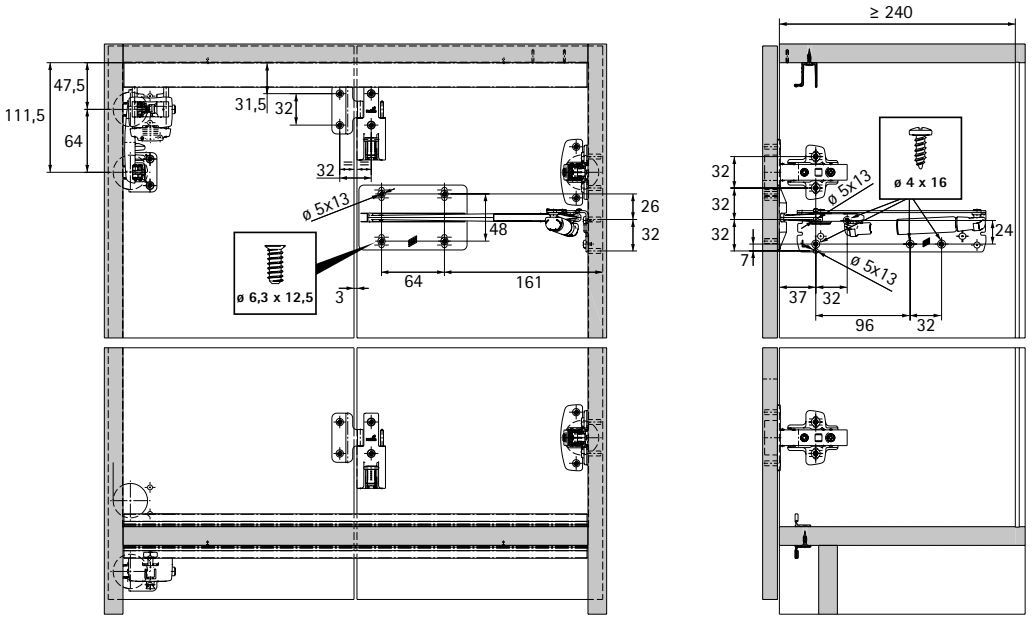

Монтаж ходовых и направляющих профилей

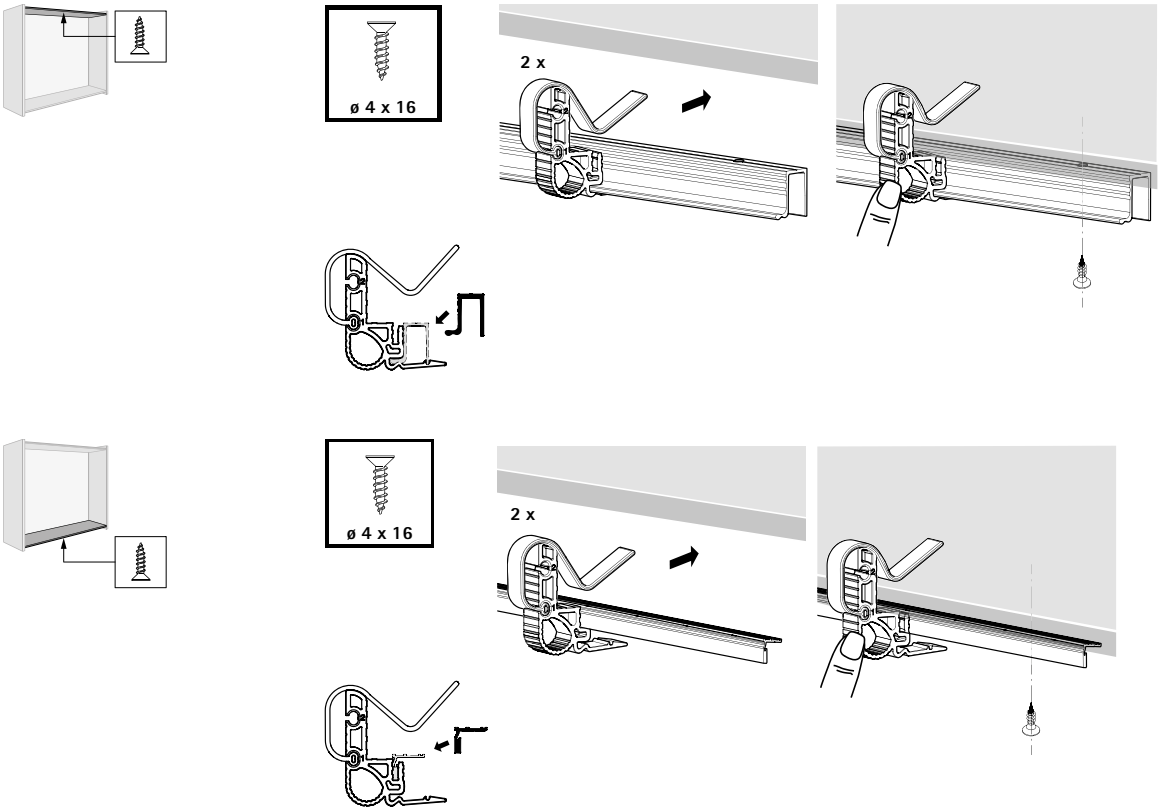

Позиционирование средних петель

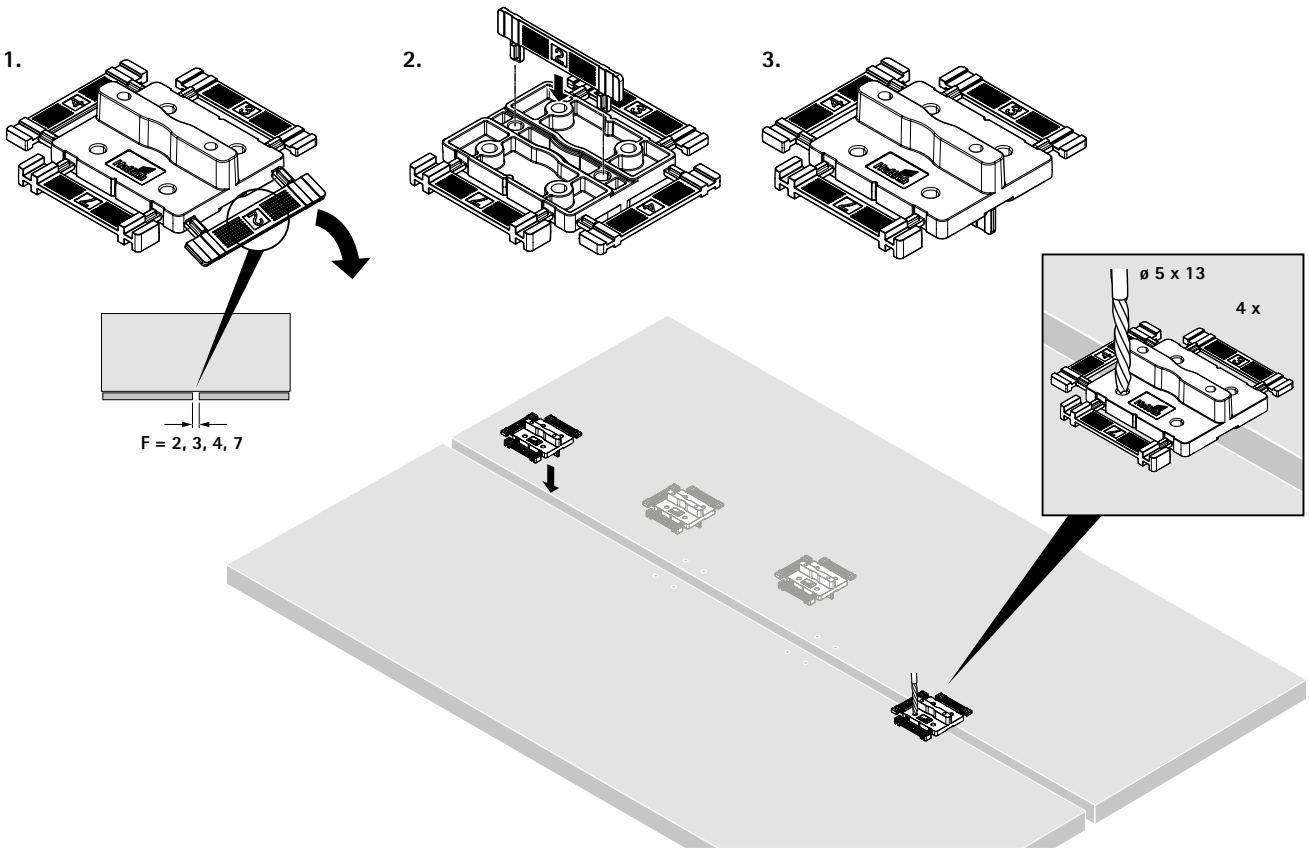

Монтаж компонентов системы

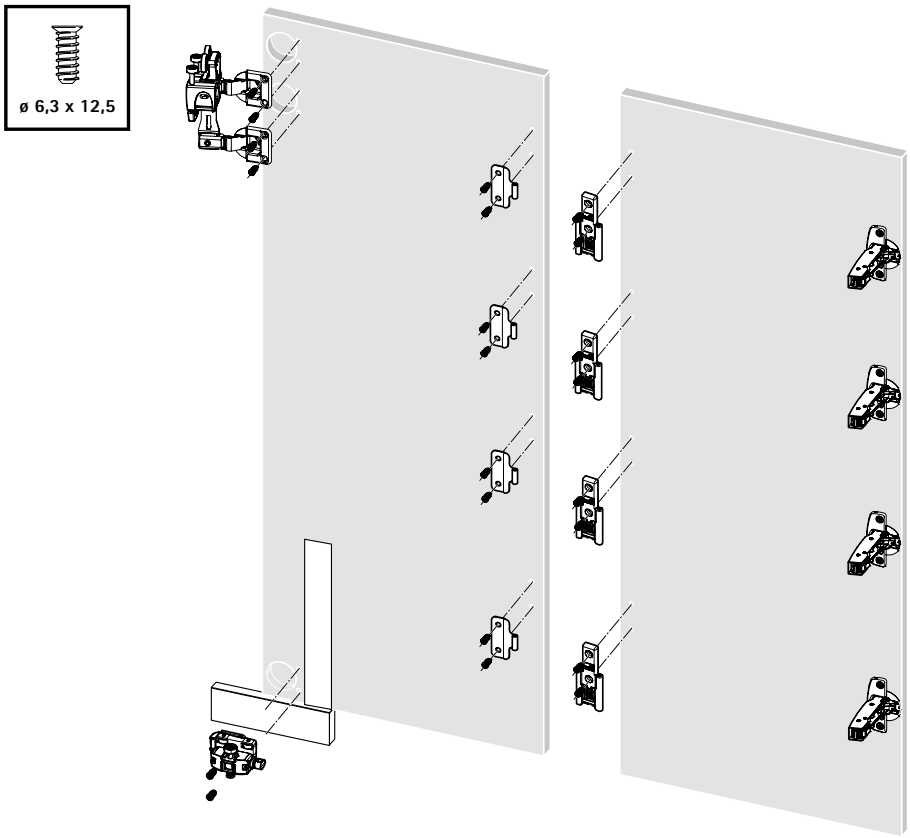

Монтаж первой створки двери

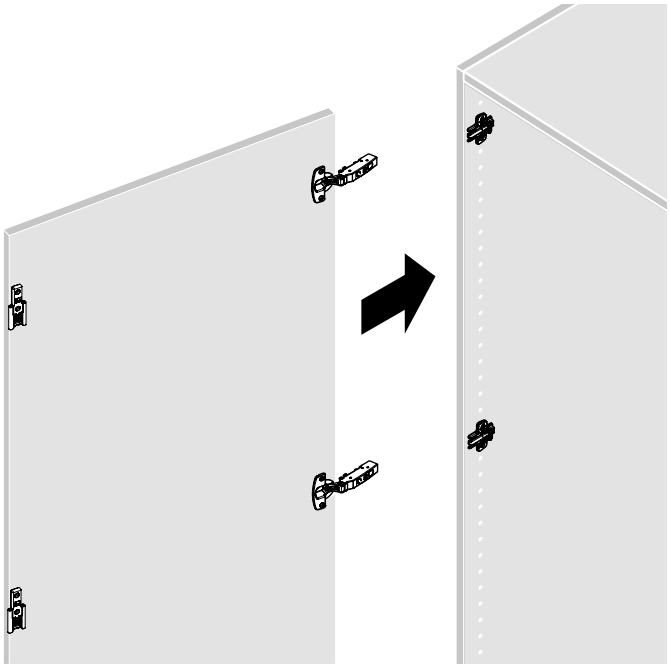

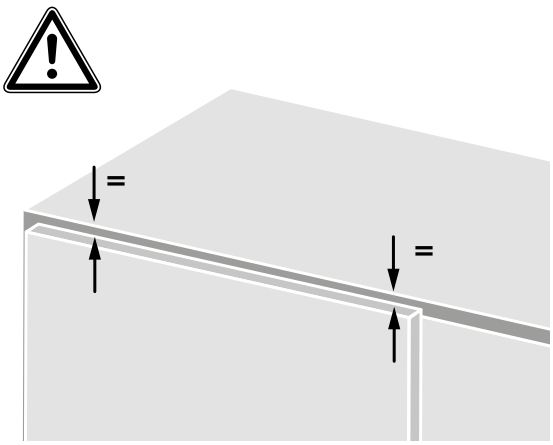

Монтаж Push to move / Pull to move / Pull to move Silent

Push to move

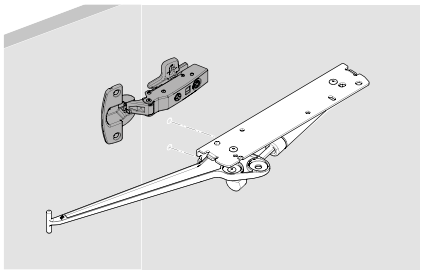

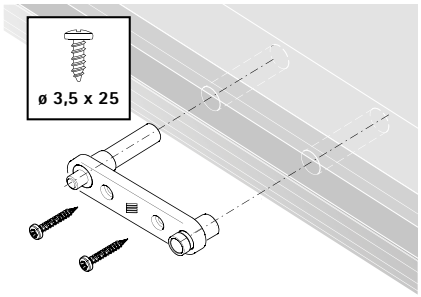

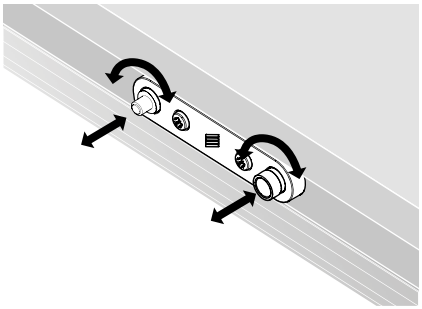

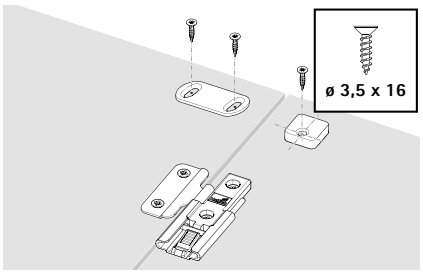

Pull to move

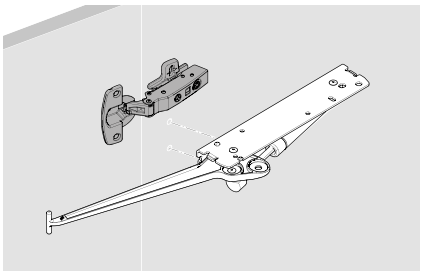

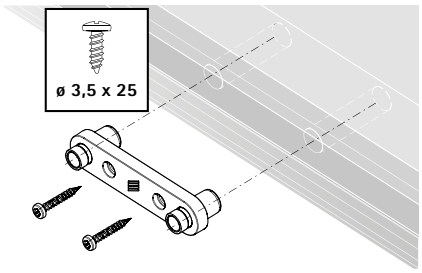

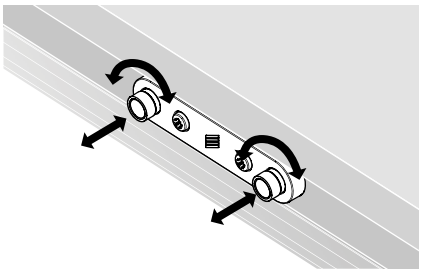

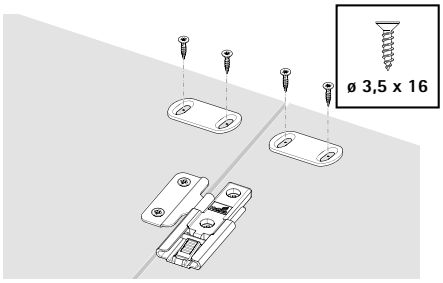

Pull to move Silent

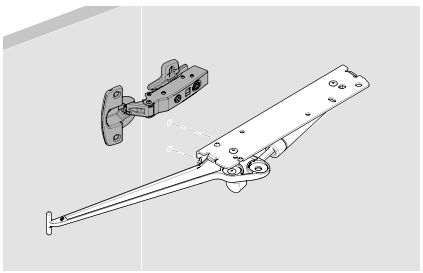

Быстрый монтаж второй створки двери без инструментов

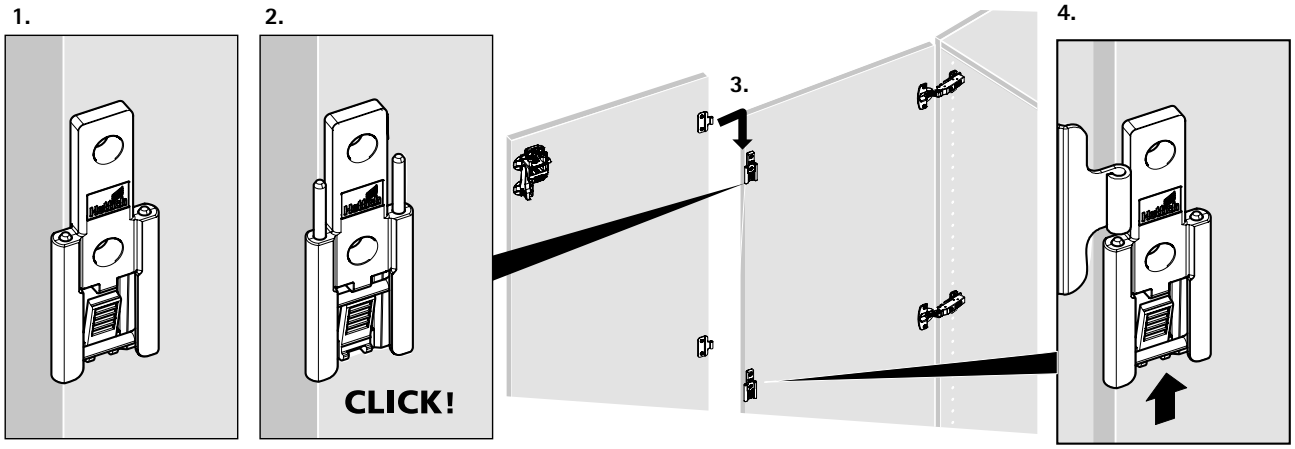

Быстрый монтаж ходового элемента без инструментов

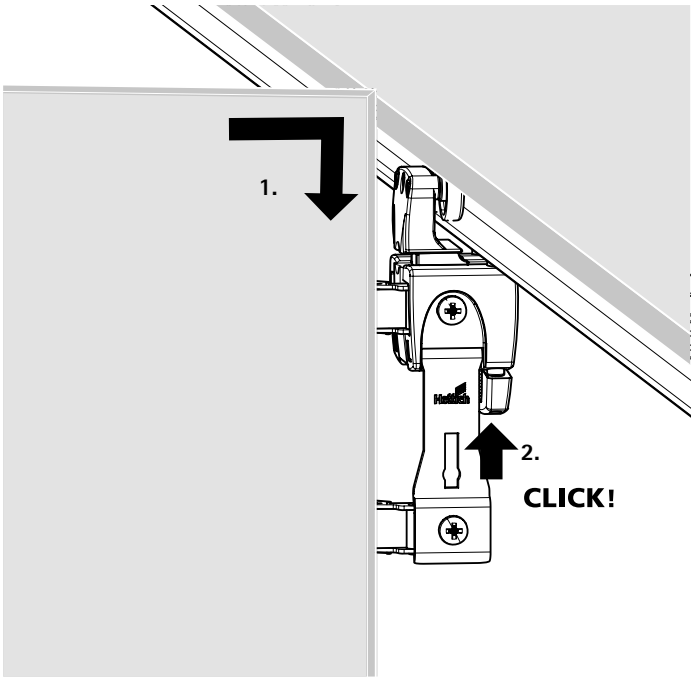

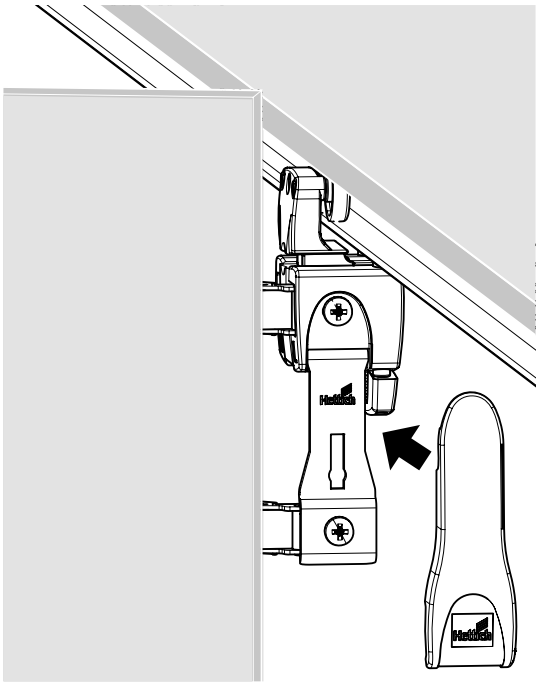

Быстрый монтаж направляющих элементов без инструментов

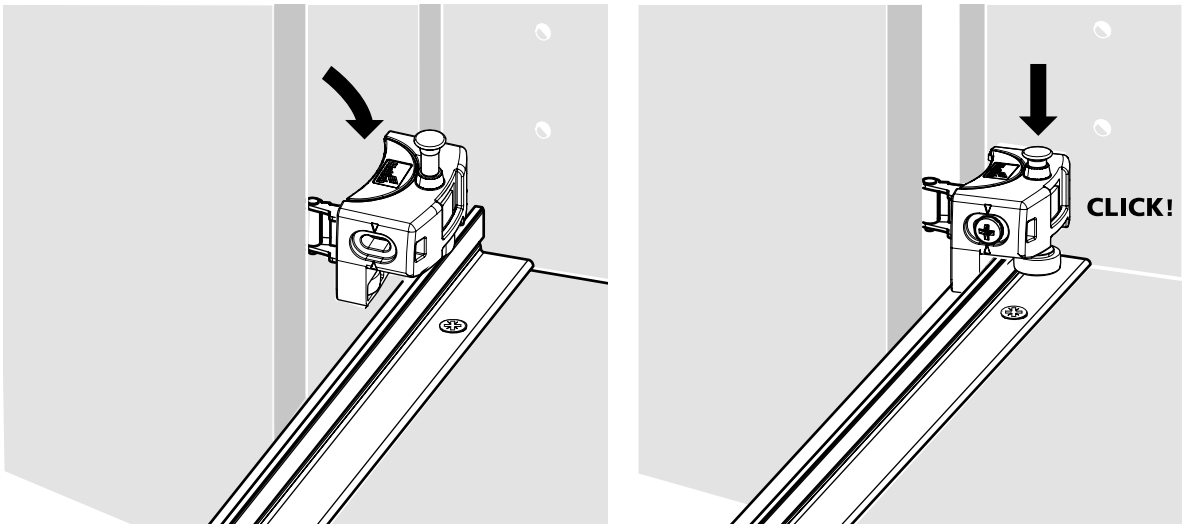

Регулировка по высоте на ходовом элементе

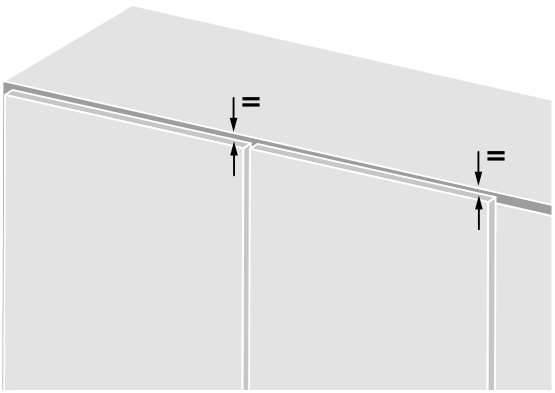

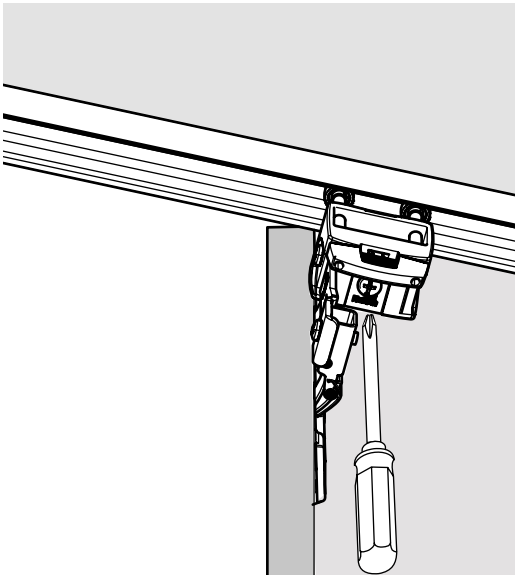



Просто впечатляюще.
Ваши клиенты будут восхищены прочной системой WingLine 220: система фурнитуры для складных дверей с верхним ходовым элементом и креплением к боковине шкафа позволяет легко и комфортно передвигать даже тяжелые и высокие двери. Вес створки до 25 кг. Ходовой профиль, смонтированный на верхней панели шкафа, элегантно скрыт за дверями. Внутреннее пространство шкафа используется оптимально и открывается полностью.



Ходовой профиль монтируется на верхней панели шкафа. Для элегантного дизайна мебели и оптимального использования внутреннего пространства.



Направляющая под нижней панелью для низкого цоколя. Фурнитура или профили внутри шкафа не видны. Больше свободного пространства в шкафу.

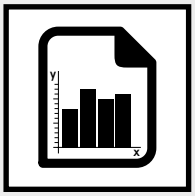

Техническая характеристика 1696 – 1697
- Техника вкратце
- Размеры дверей
- Принцип работы



Компоненты системы 1698 – 1699

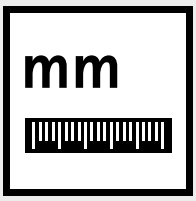

Монтажная схема 1700



Монтаж 1701 – 1702



Принадлежности 1742 – 1756

Техника вкратце

- Для 1 складной двери с 2 створками
- Накладная навеска
- Для деревянных дверей
- Может использоваться совместно с петлей Sensys со встроенным демпфером Silent System
- Вес створки до 25 кг
- Высота двери до 2400 мм
- Ширина створки двери 400–500 мм
- Регулировка по высоте +/-5 мм
- Система успешно прошла тест на 40 000 циклов открывания и закрывания

Размеры и вес двери

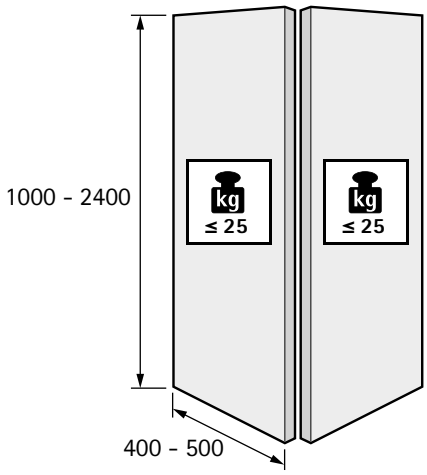

см. стр. 1758 - 1759

Материал двери

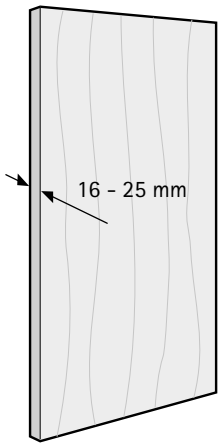

Количество дверных створок и положение двери

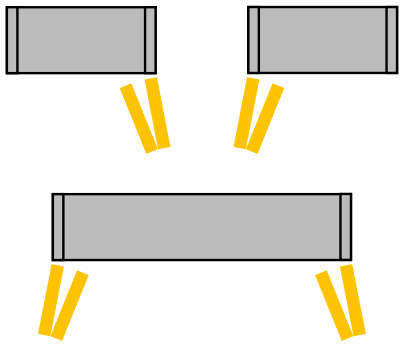

Принцип работы / 1 складная дверь с 2 створками

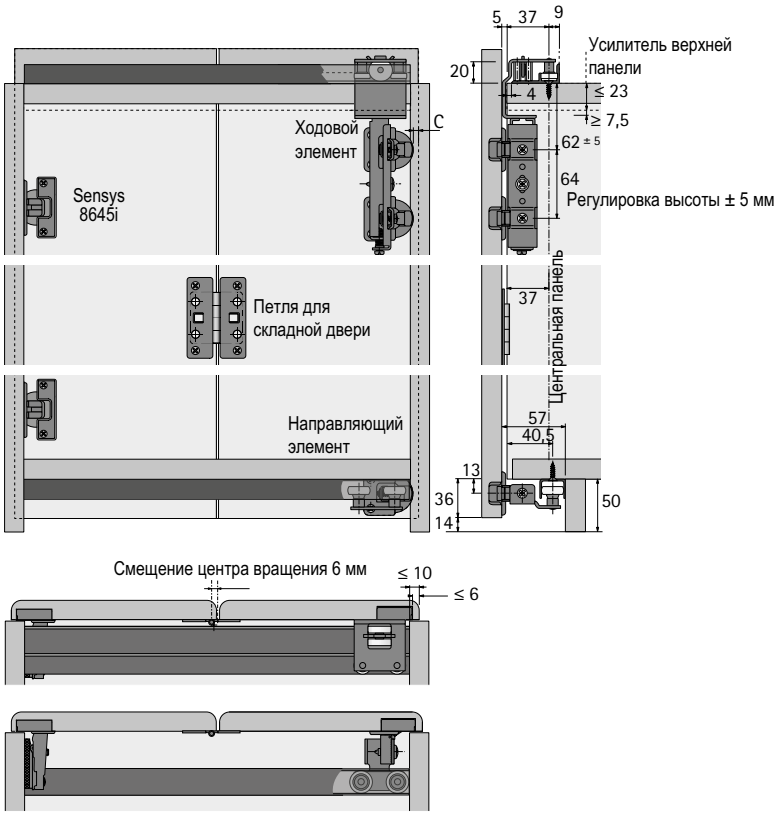

Комплект WingLine 220



- Комплект содержит все необходимые элементы для 1 складной двери с 2 створками

Состав комплекта:
- 1 тандемный ходовой элемент с регулировкой по высоте
- 1 направляющий элемент
- 4 клипсовые средние петли

Примечание:
- Профили заказываются отдельно

Сторона навески петель	**Артикул**	Кол-во
Слева	**0 041 248**	1 компл.
Справа	**0 041 247**	1 компл.

Тандемный ходовой элемент



- С двумя предустановленными скрытыми петлями / пружинами
- Никелированная сталь
- Регулировка по высоте (+/-5 мм)

Сторона навески петель	**Артикул**	Кол-во
Справа	**9 015 391**	20 шт.
Слева	**9 015 393**	20 шт.

Направляющий элемент



- С 2 направляющими роликами и 1 скрытой петлей / пружиной
- Никелированная сталь

Сторона навески петель	**Артикул**	Кол-во
Справа	**9 015 395**	50 шт.
Слева	**9 015 394**	50 шт.

Клипсовая средняя петля



- Под защелкивание
- Никелированная сталь

Примечание:
- Крепежные пластины заказываются отдельно

Артикул	Кол-во
1 023 514	250 шт.

Крепежная планка



- Для клипсовой средней петли
- Пластик черного цвета

Ссылка на страницу
- Определение смещения оси вращения для складных дверей — см. стр. 1700

Артикул	Кол-во
9 001 818	2000 шт.

Ходовой профиль



- Под прикручивание
- Длина 2000 мм
- Алюминий серебристого цвета, анодированный

Длина в мм	**Артикул**	Кол-во
2000	**0 041 249**	1/4 шт.
Индивидудально	**LA 01878**	100 шт.

Направляющий профиль



- Под прикручивание
- Длина 2000 мм
- Алюминий серебристого цвета, анодированный

Длина в мм	**Артикул**	Кол-во
2000	**0 041 251**	1/4 шт.
Индивидудально	**LA 01898**	100 шт.

Монтажные размеры WingLine 220

Дверной пакет с 2 створками

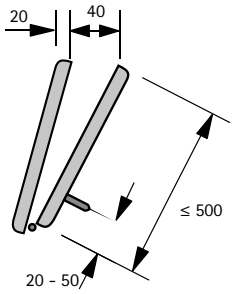

Складная дверь с 2 створками

Макс. ширина створки 1000 мм
Макс. вес двери / створки 25 кг
Макс. высота створки 2400 мм

Рекомендуемая форма створки двери и фуги (для предотвращения деформации)

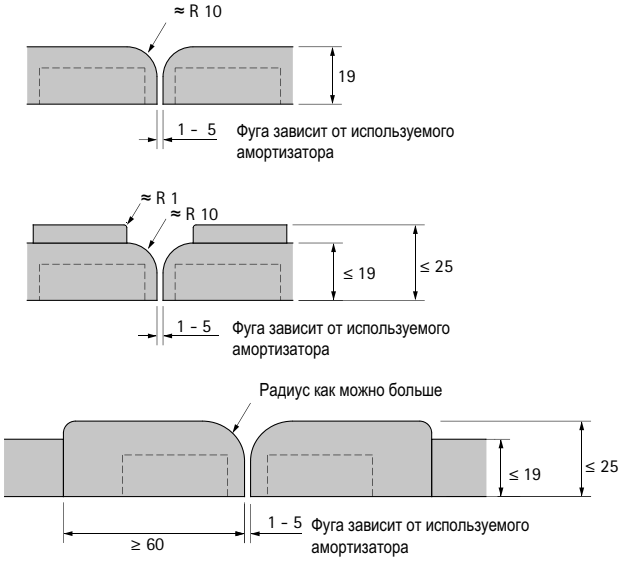

Складная дверь с 2 створками

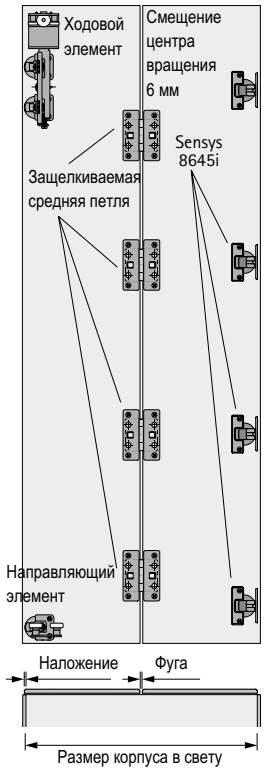

Карта сверления

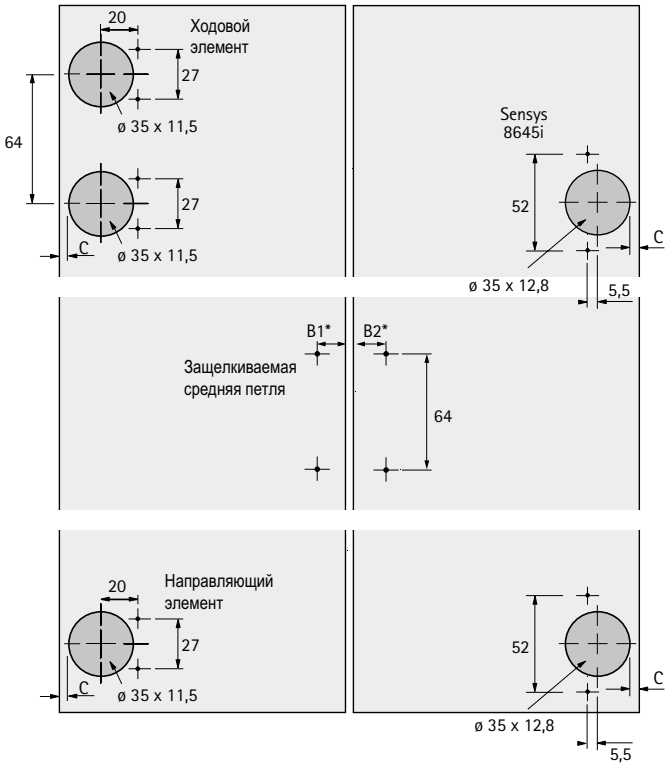

Расчет ширины двери / створки двери

Ширина двери = размер корпуса в свету + (2 x Наложение*)
Ширина створки двери = (размер корпуса в свету – 1 x Фуга + 2 x Наложение*) ÷ 2
* Наложение: макс. 15 мм

Расстояние до отверстия мм					
***B1**	10,5	11	11,5	12	12,5
***B2**	22,5	23	23,5	24	24,5
Фуга мм	5	4	3	2	1

Монтаж ходового и направляющего профиля / подготовка комплектов дверей

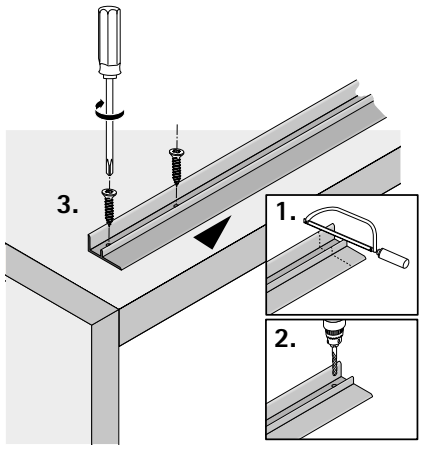

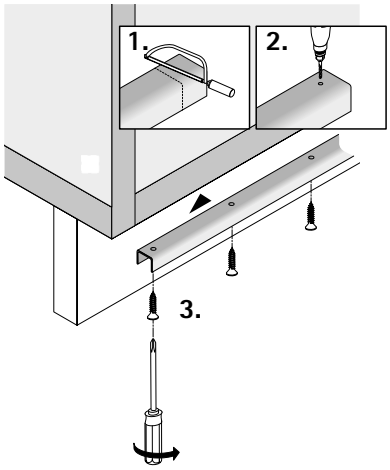

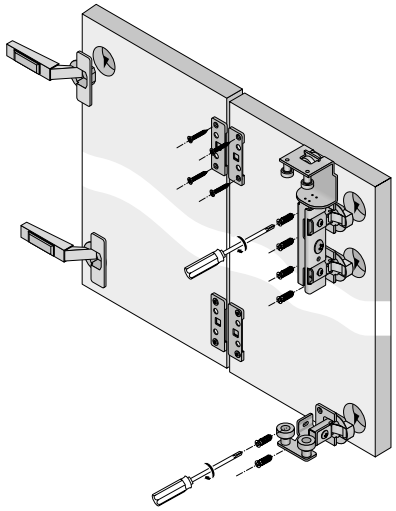

Порядок монтажа комплекта двери

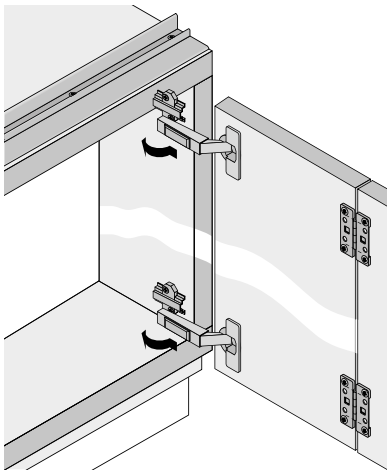

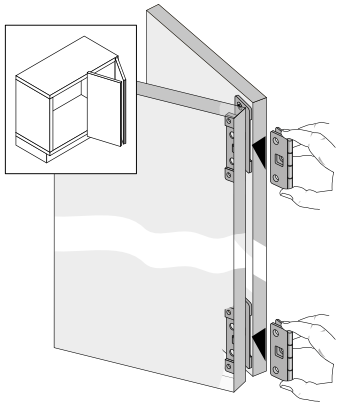

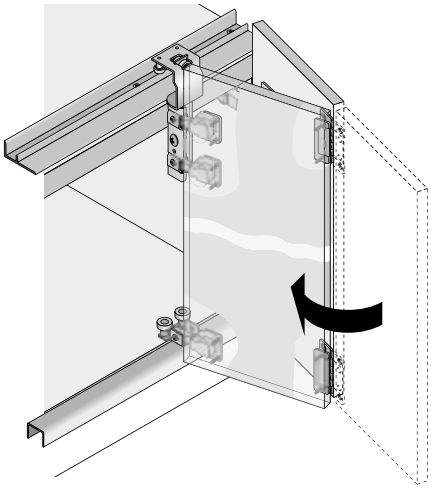

Монтаж ходовых и направляющих элементов

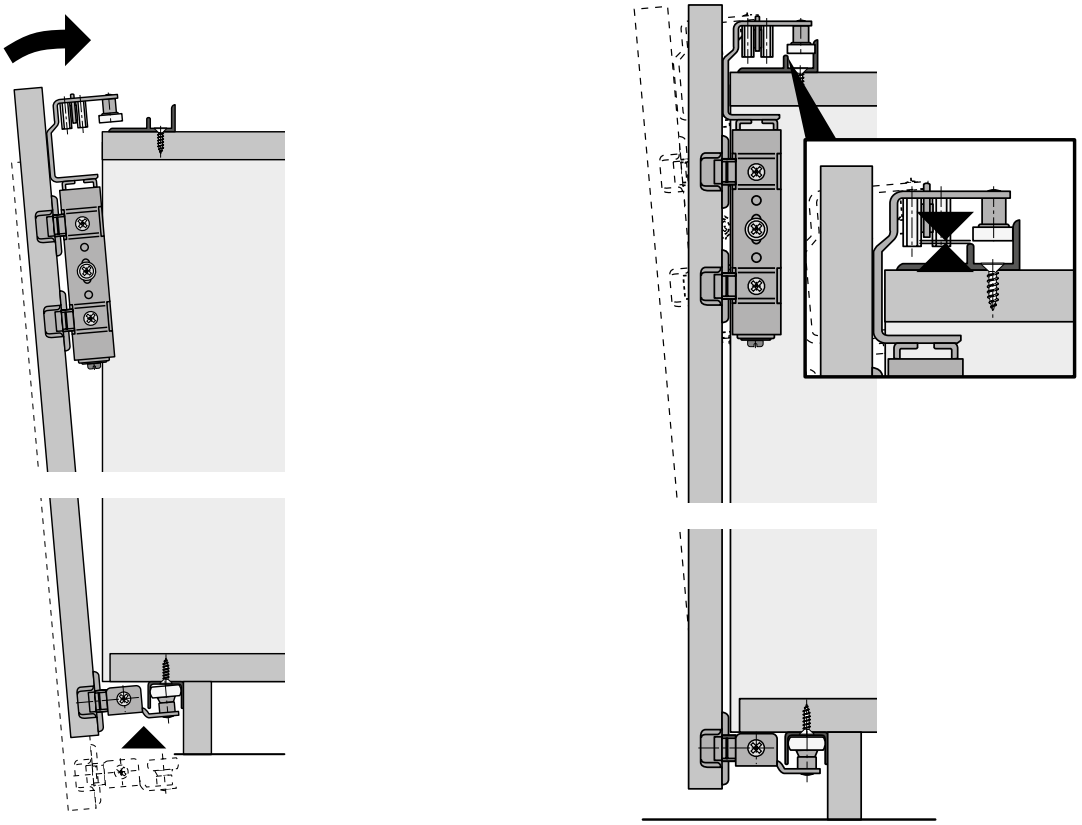

Регулировка по высоте на ходовом элементе

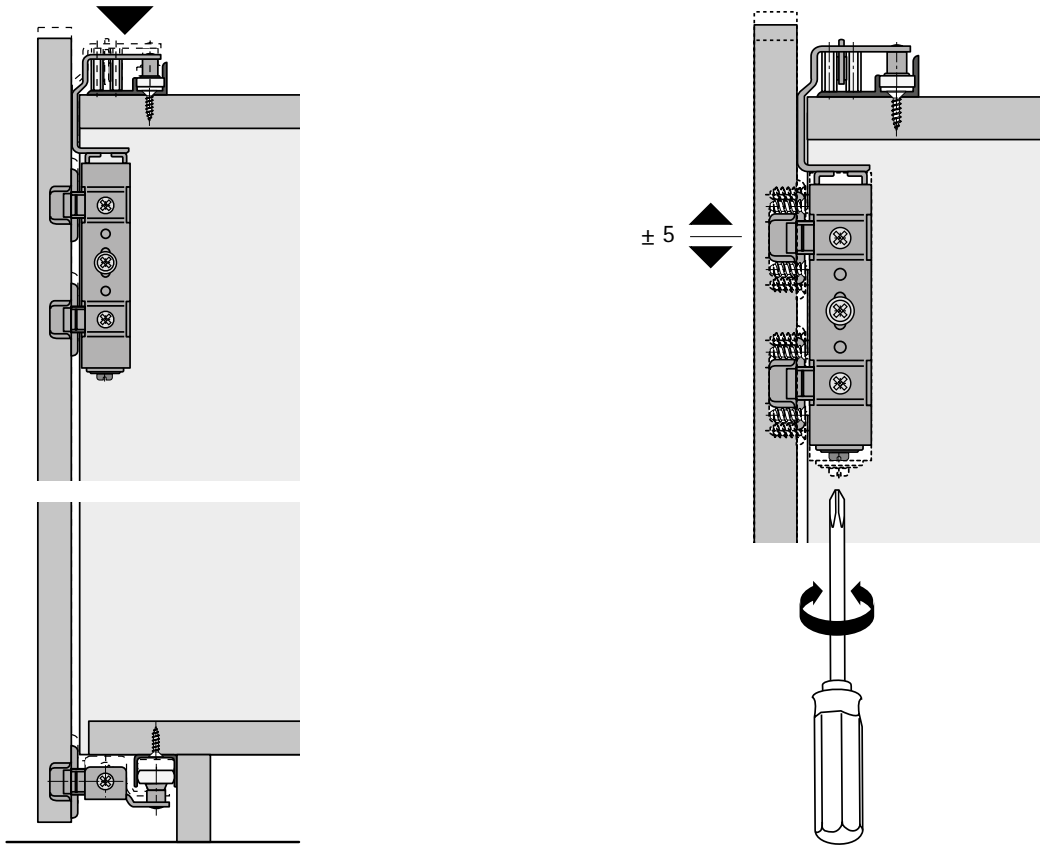



Для неподъемных задач. WingLine 230: оптимальное решение для больших дверей: открывает полный доступ к площади более 6 квадратных метров. Идеально для больших шкафов, например в офисе или кладовой. Удобная комнатная перегородка. Отделение рабочей зоны от жилого пространства легким касанием руки. Легко справляется с тяжелыми дверями весом 20-25 кг. Надежно: монтаж на боковине с помощью скрытой петли быстрого монтажа Sensys 8645i. Без центральных панелей и нижней направляющей.

Техническая характеристика **1706 – 1707**
- **Техника вкратце**
- **Размеры дверей**
- **Принцип работы**



Компоненты системы **1708 – 1709**

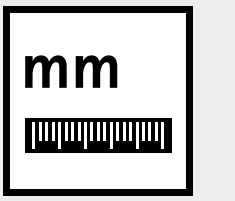

Монтажная схема **1710 – 1711**



Монтаж **1712**



Принадлежности **1742 – 1756**

Техника вкратце

- Для 1 складной двери с 2 створками
- Накладная навеска
- Для деревянных дверей
- Может использоваться совместно с петлей Sensys со встроенным демпфером Silent System
- Вес створки от 20 до 25 кг
- Высота двери до 3000 мм
- Ширина створки двери до 600 мм
- Система успешно прошла тест на 40 000 циклов открывания и закрывания

Размеры и вес двери

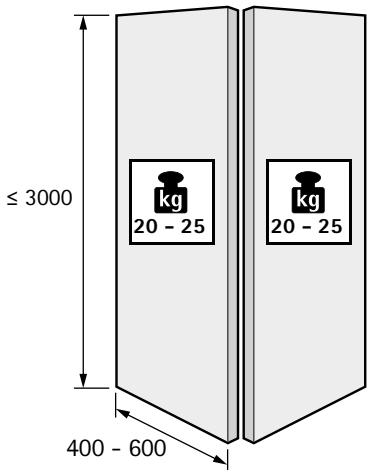

см. стр. 1758 - 1759

Материал двери

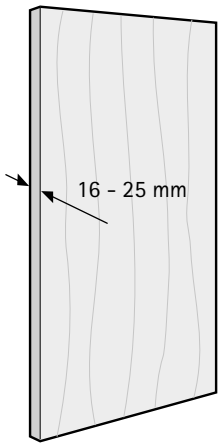

Количество дверных створок и положение двери

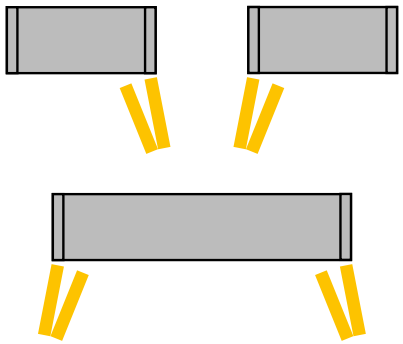

Принцип работы / 1 складная дверь с 2 створками

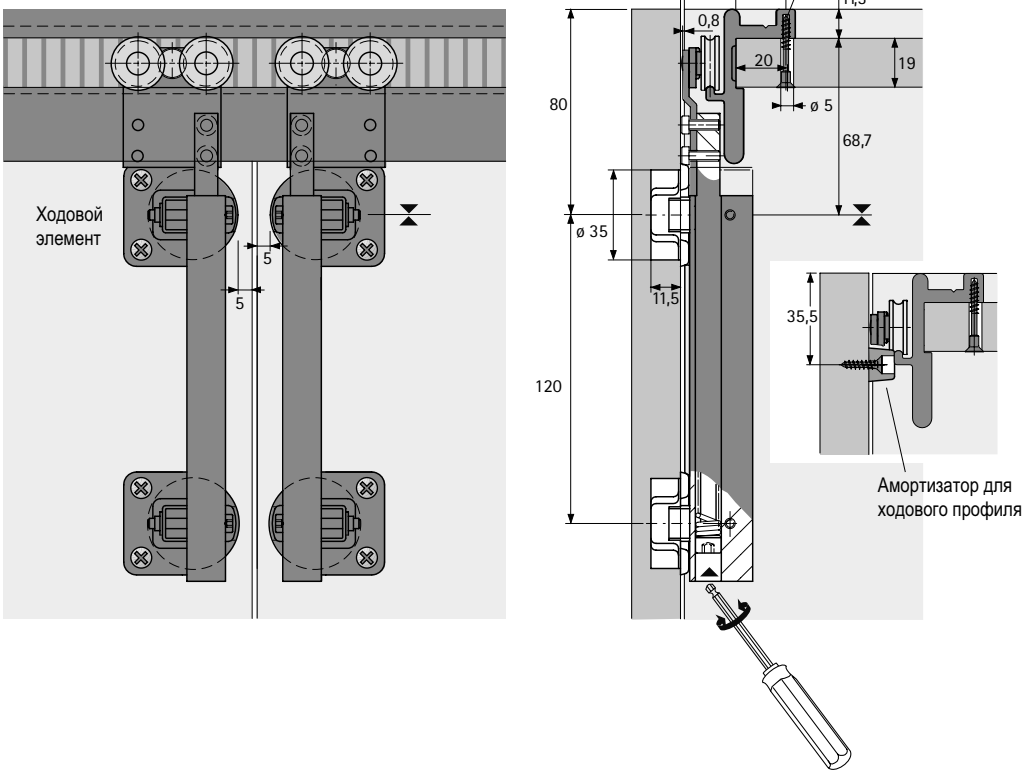

Комплект WingLine 230



- Комплект содержит все необходимые элементы для 1 складной двери с 2 створками справа или слева и элементы для 2 складных дверей с 2 створками для каждой двери справа и слева

Состав комплекта:
- 1 / 2 ходовой(ых) элемент(а)
- 5 / 10 петель для складных дверей, монтаж под запрессовку
- 1 / 2 амортизатор(а) на вкладной полке
- 1 / 2 амортизатор(а) на ходовом профиле
- Крепеж

Примечание:
- Профили заказываются отдельно

Сторона навески петель	**Артикул**	Кол-во
Слева	**0 010 083**	1 компл.
Справа	**0 010 084**	1 компл.
Левая и правая	**0 079 015**	1 компл.

Ходовой элемент



- С 2 скрытыми петлями / пружинами
- Никелированная сталь

Сторона навески петель	**Артикул**	Кол-во
Слева	**1 072 987**	20 шт.
Справа	**1 072 988**	20 шт.

Средняя петля с возможностью регулировки смещения оси вращения



- Средняя петля для складных дверей
- Для дверей толщиной более 15 мм
- Одна и та же карта сверления как для двери, так и для бокового элемента, оба элемента монтируются отдельно
- Фуга может быть отрегулирована в диапазоне от минимума до +4 мм, двери открываются без смещения
- Ступенчатая регулировка смещения оси вращения 0, 3 и 6 мм
- Цинковое литье под давлением, никелированная поверхность

Тип монтажа	**Артикул**	Кол-во
Под запрессовку	**1 001 955**	100 шт.

Демпфер на полке



- Монтаж на полке
- Пластмасса

Поверхность	**Артикул**	Кол-во
Белая	**1 064 144**	2000 шт.

Амортизатор на ходовом профиле



- Монтаж на ходовом профиле
- Пластик черного цвета

Поверхность	**Артикул**	Кол-во
Черная	**1 063 159**	10000 шт.

Ходовой профиль



- Для верхней панели 19 мм
- Под прикручивание
- Длина 2400 мм
- Алюминий анодированный, черный / порошковое покрытие, белое

Длина в мм	Поверхность	**Артикул**	Кол-во
2400	Белая	**0 079 013**	1/4 шт.
2400	Черная	**0 079 014**	1/4 шт.

Монтажные размеры WingLine 230

Дверной пакет с 2 створками

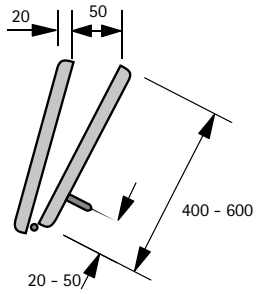

Складная дверь с 2 створками

Ширина створки 800 - 1200 мм

Вес двери / створки 20 - 25 кг

Высота створки 2000 - 3000 мм

Расчет ширины двери/дверных створок
2 складные двери с 4 створками

Ширина двери = ширина корпуса в свету + (2 x наложение[1])

Ширина створки = (ширина корпуса в свету - 3 x фуга + 2 x наложение[1]) ÷ 4

Наложение[1]: макс. 15 мм, значение C 5 мм

1 складная дверь с 2 створками

Ширина двери = ширина корпуса в свету + (наложение[1] + наложение[2])

Ширина створки = (ширина корпуса в свету - 1 x фуга + наложение[1] + наложение[2]) ÷ 2

Наложение[1]: макс. 15 мм, значение C 5 мм

Наложение[2]: макс. 4 мм

Дверной пакет с 4 створками

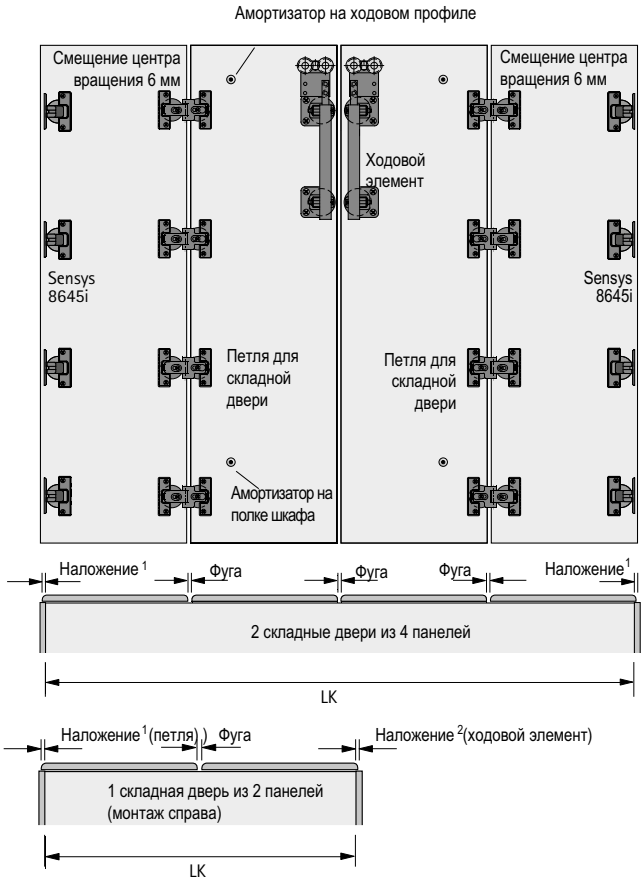

Карта сверления

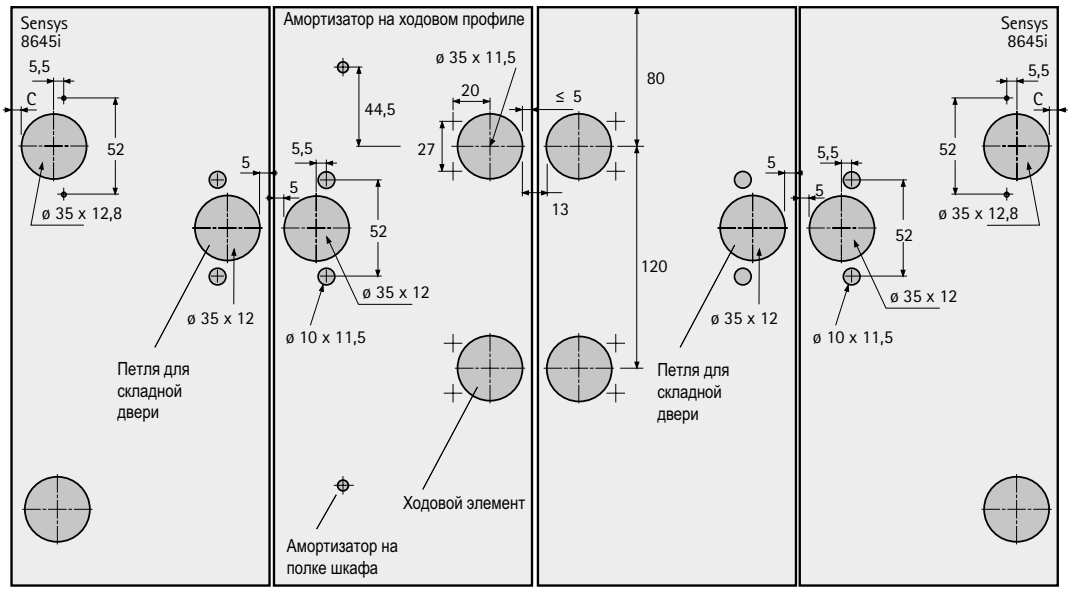

Монтажные размеры WingLine 230

Рекомендуемая форма створки двери и фуги (для предотвращения деформации)

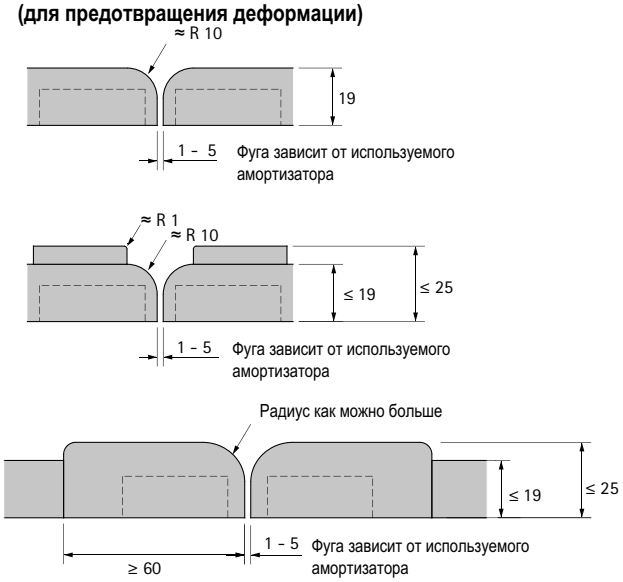

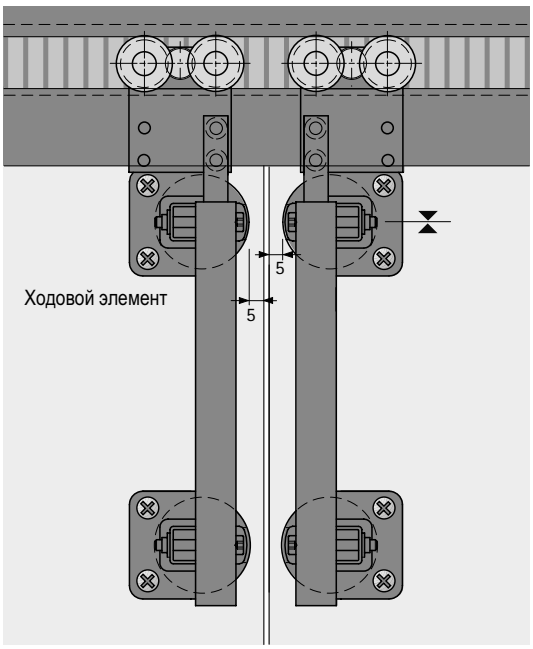

Петля для складной двери
Присадка под петли справа

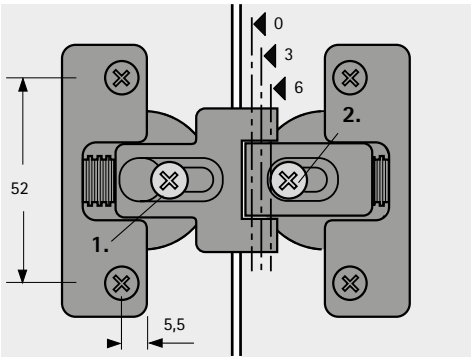

1. Регулировка фуги:
   бесступенчато от нуля до + 4 мм.
2. Постепенная регулировка
   смещения стержня (0 / 3 / 6)
   позволяет установить
   наложение двери
   на 3, 6, 12 мм

1. Регулировка фуги
2. Регулировка стержня

Регулировка стержня мм	Смещение двери мм
0	3
3	6
6	12

Монтаж ходового профиля / подготовка комплекта двери

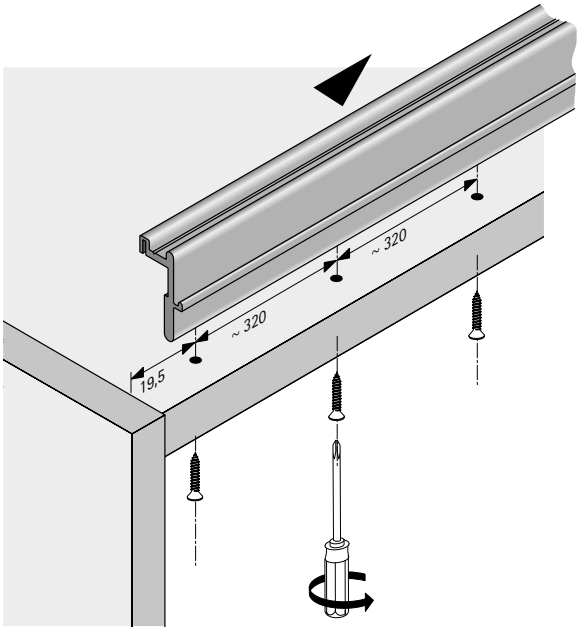

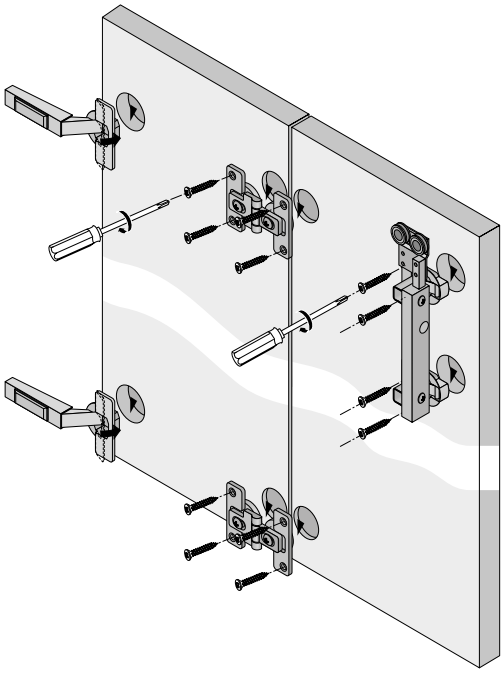

Монтаж комплекта двери

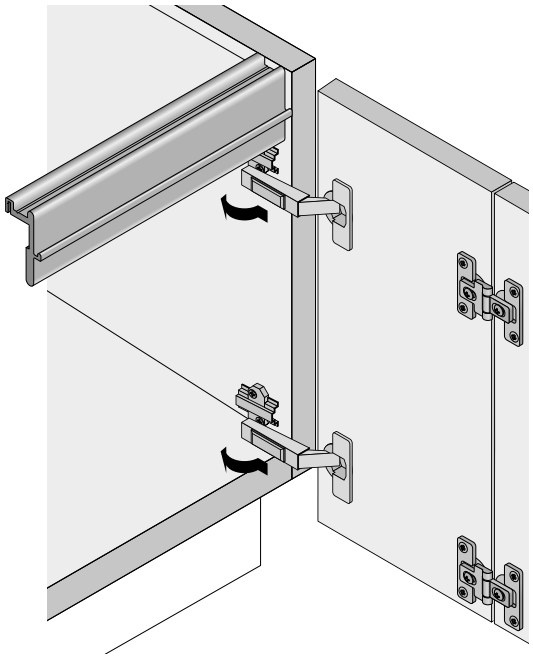

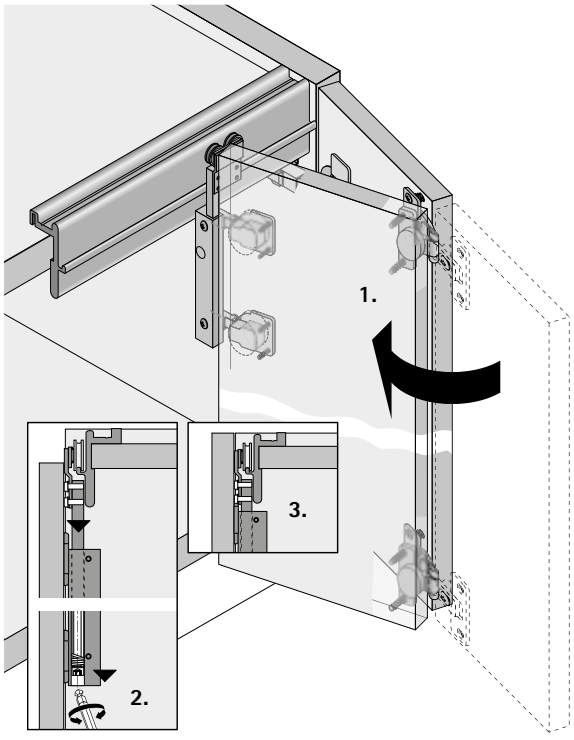



Продемонстрировать больше возможностей. Устанавливаемая на боковине корпуса система фурнитуры WingLine 77 обеспечивает легкое движение складных дверей весом до 25 кг. Точный контроль и плавность движения. Дополнительно: монтаж на боковине с помощью скрытой петли быстрого монтажа Sensys 8645i.

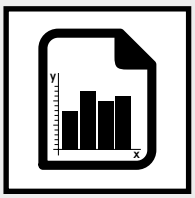

Техническая характеристика **1716 – 1717**
- **Техника вкратце**
- **Размеры дверей**
- **Принцип работы**



Компоненты системы **1718**

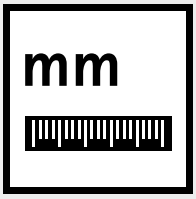

Монтажная схема **1719**



Монтаж **1720 – 1721**



Принадлежности **1742 – 1756**

Техника вкратце

- Для 1 складной двери с 2 створками
- Накладная навеска
- Для деревянных дверей
- Может использоваться совместно с петлей Sensys со встроенным демпфером Silent System
- Вес створки до 25 кг
- Высота двери до 2400 мм
- Ширина створки двери до 500 мм
- Регулировка по высоте +/-3 мм
- Средняя стенка должна быть утоплена на 40 мм
- Система успешно прошла тест на 40 000 циклов открывания и закрывания

Размеры и вес двери

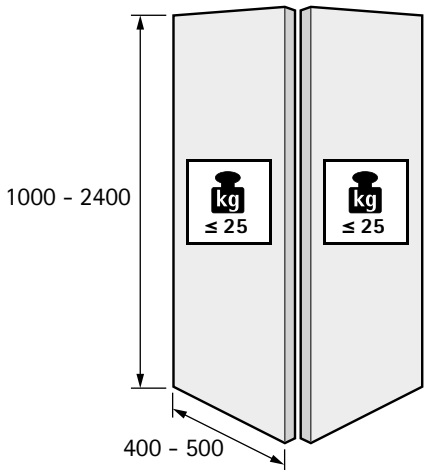

см. стр. 1758 - 1759

Материал двери

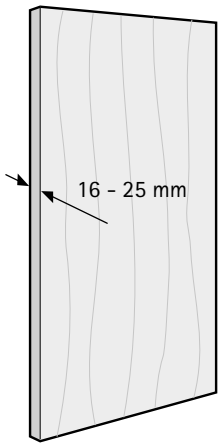

Количество дверных створок и положение двери

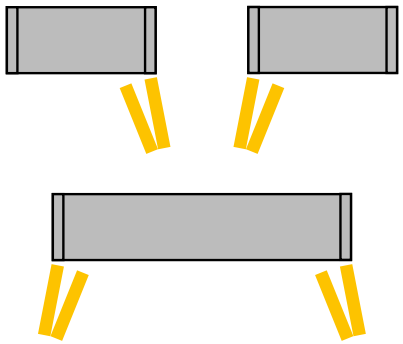

Принцип работы / складная дверь с 2 створками

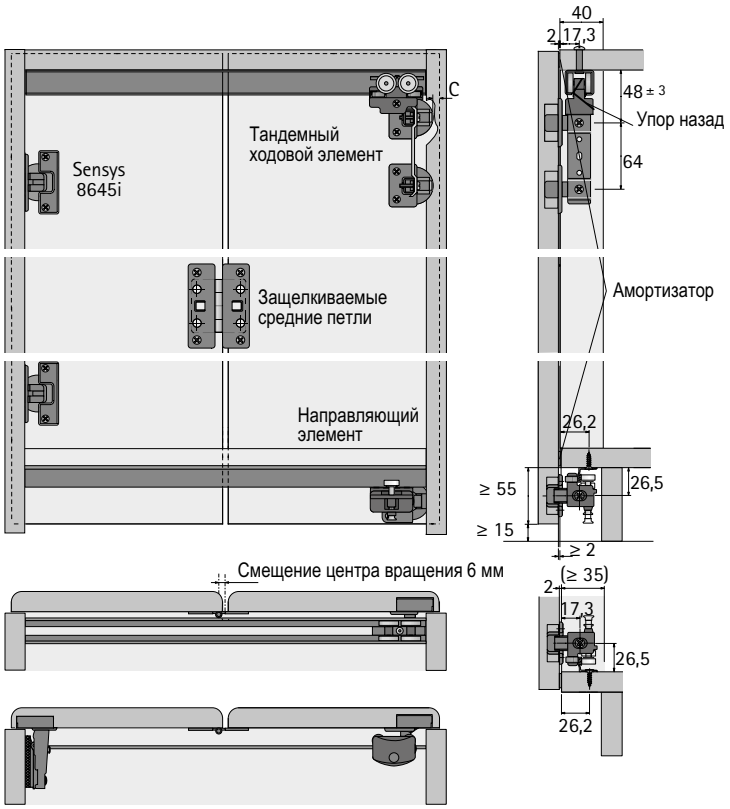

Комплект WingLine 77



- Комплект содержит все необходимые элементы для 1 складной двери с 2 створками справа или слева

Состав комплекта:
- 1 тандемный ходовой элемент
- 1 держатель для ходового элемента с регулировкой по высоте
- 1 направляющий элемент
- 4 клипсовые средние петли
- 2 амортизатора

Примечание:
- Профили заказываются отдельно

Сторона навески петель	**Артикул**	Кол-во
Слева	**0 070 983**	1 компл.
Справа	**0 070 984**	1 компл.

Ходовой профиль



- Монтаж под прикручивание, с предварительно просверленными отверстиями
- Длина 2000 мм
- Алюминий серебристого цвета, анодированный

Артикул	Кол-во
9 193 573	1/4 шт.

Направляющий профиль



- Монтаж под прикручивание, с предварительно просверленными отверстиями
- Длина 2000 мм
- Алюминий серебристого цвета, анодированный

Длина в мм	**Артикул**	Кол-во
2000	**0 072 919**	1/4 шт.

Монтажные размеры WingLine 77 для 1 складной двери с 2 створками

Дверной пакет с 2 створками

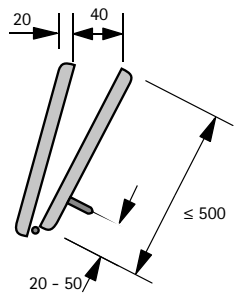

Складная дверь с 2 створками

Макс. ширина створки 1000 мм

Макс. вес двери / створки 25 кг

Макс. высота створки 2400 мм

Рекомендуемая форма створки двери и фуги (для предотвращения деформации)

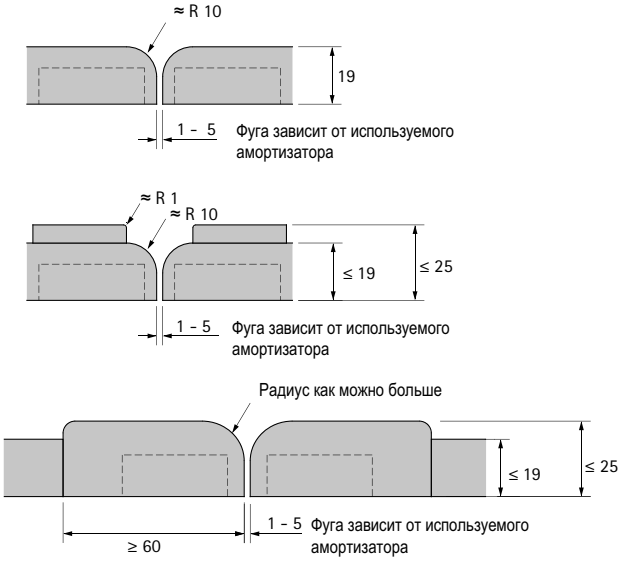

Складная дверь с 2 створками

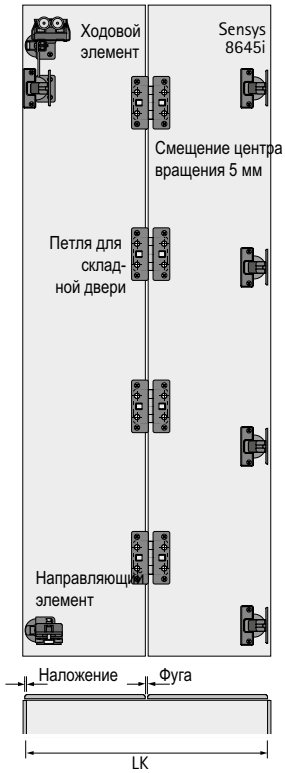

Карта сверления

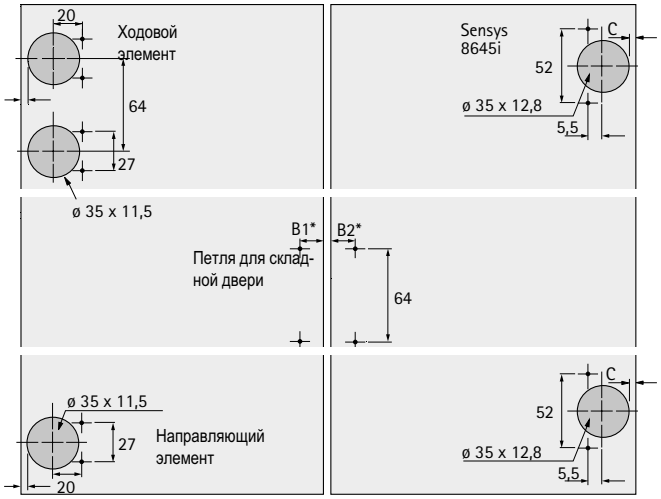

Расстояние до отверстия мм					
***B1**	10,5	11	11,5	12	12,5
***B2**	22,5	23	23,5	24	24,5
Фуга мм	5	4	3	2	1

Расчет ширины двери / створки двери

Ширина двери = размер корпуса в свету + (2 x Наложение*)

Ширина створки двери = (размер корпуса в свету – 1 x Фуга + 2 x Наложение*) ÷ 2

* наложение: макс. 15 мм, размер C 5 мм

Корпус шкафа

Конструкция верхней панели должна быть спроектирована так, чтобы ее прогиб под весом складных створок составлял не более 1,5 мм.

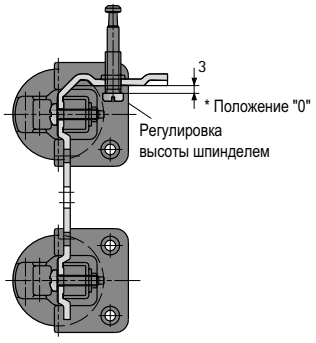

Монтаж ходового профиля

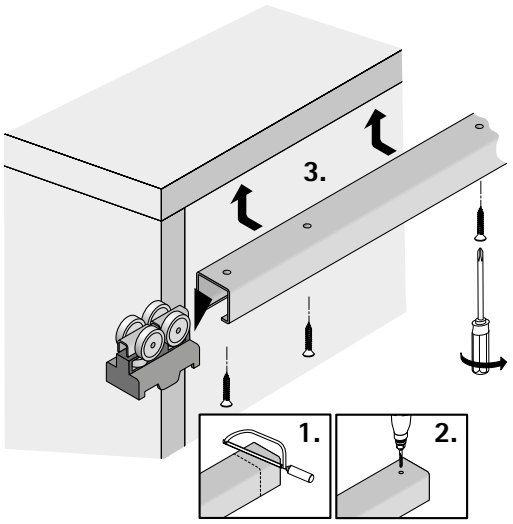

Монтаж направляющего профиля

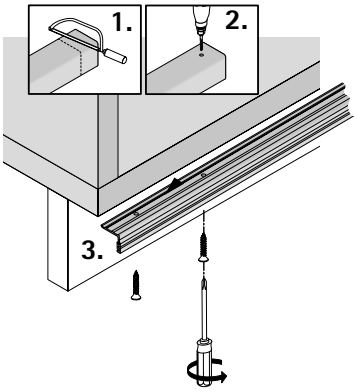

Подготовка комплекта двери

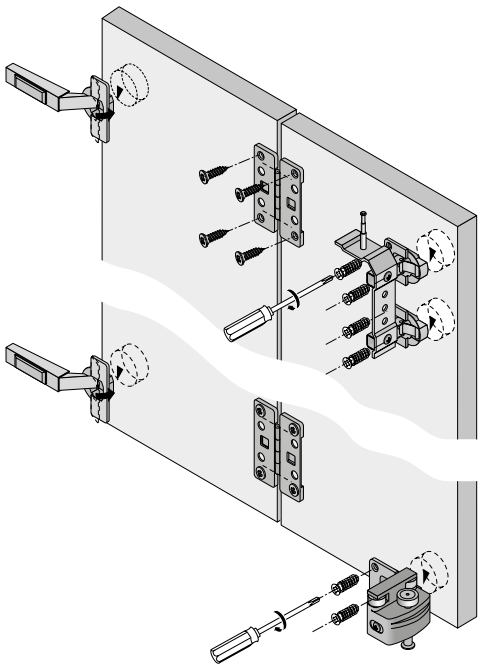

Монтаж ходовых и направляющих элементов / средней петли

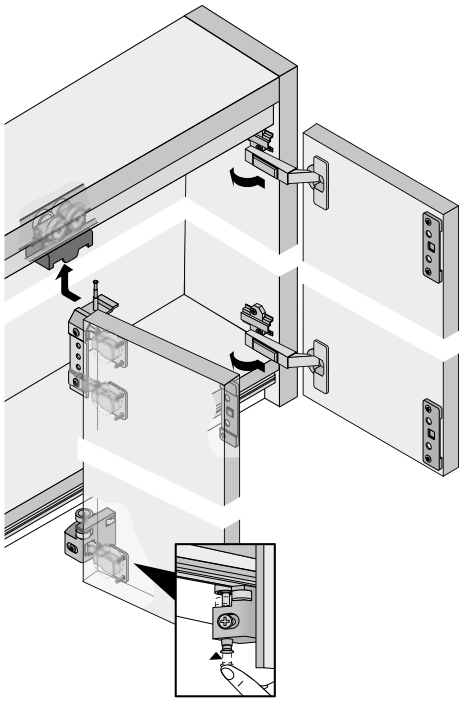

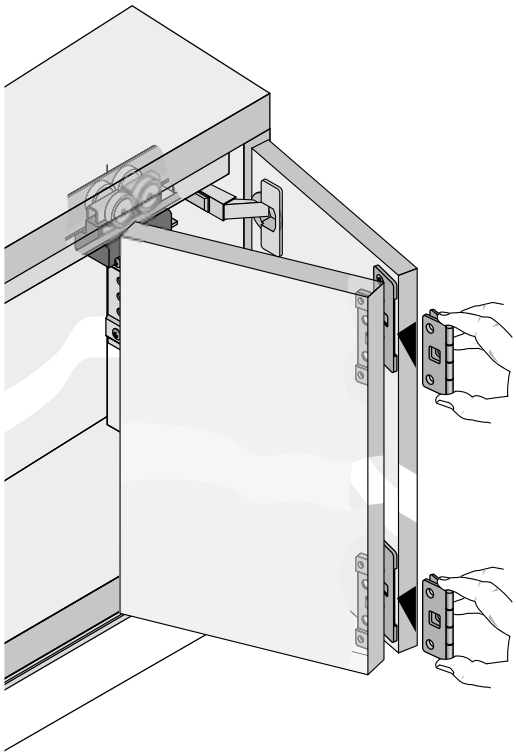



Рациональный взгляд.
Фурнитура для складных дверей WingLine 170 обеспечивает угол открывания створки до 170° и свободный доступ к содержимому шкафа. Прикрепленная к верхней панели направляющая штанга удерживает при открывании наружную половину двери на расстоянии от корпуса. Нет касания — нет шума!



Угол открывания 170°:
открытая створка обеспечивает полный доступ к содержимому шкафа и не мешает в открытом состоянии.



Доступ к полкам:
нижняя направляющая не требуется. Минимальный выступ двери для беспрепятственного доступа.

Техническая характеристика **1724 – 1725**
- **Техника вкратце**
- **Размеры дверей**
- **Принцип работы**



Компоненты системы **1726**

Монтажная схема **1727**



Монтаж **1728 – 1729**



Принадлежности **1758 – 1759**

Техника вкратце

- Для 1 складной двери с 2 створками
- Направляющая штанга крепится к верхней панели шкафа
- Накладная навеска
- Для деревянных дверей или дверей с деревянными / алюминиевыми рамами
- Может использоваться совместно с петлей Sensys со встроенным демпфером Silent System
- Вес двери зависит от используемых петель
- Высота двери до 2200 мм
- Ширина створки двери до 300 мм
- Угол открывания до 170°
- Толщина направляющей штанги всего около 10 мм
- Система успешно прошла тест на 40 000 циклов открывания и закрывания

Размеры и вес двери

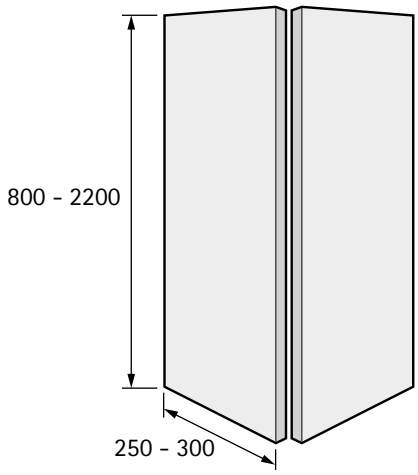

см. стр. 1758 - 1759

Материал двери

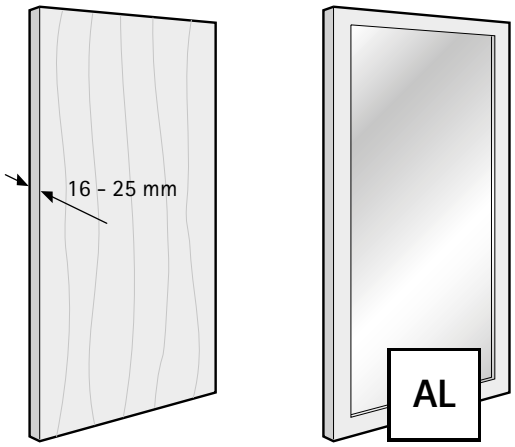

Количество дверных створок и положение двери

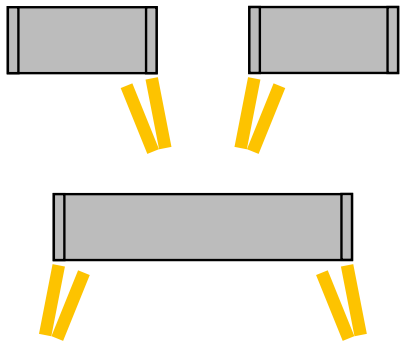

Принцип работы

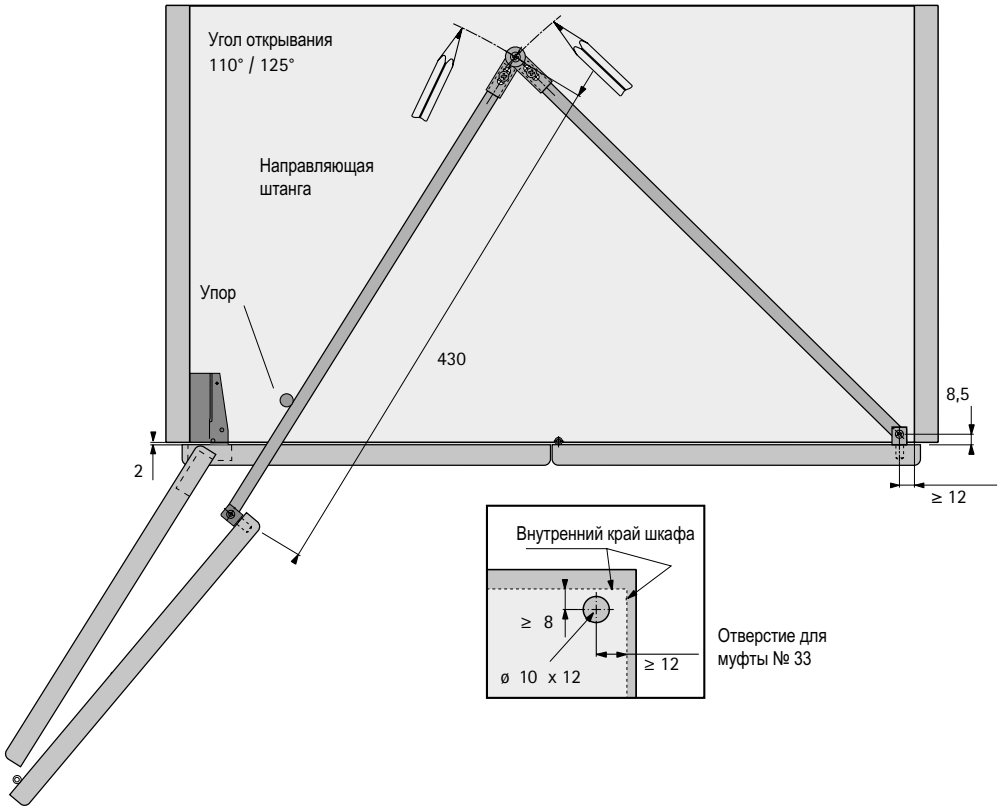

Комплект WingLine 170



- Комплект содержит все необходимые элементы для 1 складной двери с 2 створками

Состав комплекта:
- 1 направляющая штанга с крепежным и регулировочным элементами
- 1 упор для штанги
- Крепеж

Артикул	Кол-во
0 074 658	1 компл.

Средняя петля 625





- Средняя петля для складных дверей
- Возможен монтаж средней петли без смещения оси вращения или со смещением оси вращения
- Плавное открывание и закрывание благодаря износоустойчивым дистанционным шайбам
- С прочным стальным штифтом
- Никелированная сталь

Артикул	Кол-во
0 071 648	1/10 шт.
1 022 834	250 шт.

Средняя петля с возможностью регулировки смещения оси вращения



- Средняя петля для складных дверей
- Для дверей толщиной более 15 мм
- Одна и та же карта сверления как для двери, так и для бокового элемента, оба элемента монтируются отдельно
- Фуга может быть отрегулирована в диапазоне от минимума до 4 мм, двери открываются без смещения
- Ступенчатая регулировка смещения оси вращения 0, 3 и 6 мм
- Цинковое литье под давлением, никелированная поверхность

Тип монтажа	Артикул	Кол-во
Под запрессовку	**1 001 955**	100 шт.
Под прикручивание	**0 046 787**	1/10 шт.
Под запрессовку	**0 052 095**	1/10 шт.

Монтажные размеры WingLine 170

Для навески двери на корпус можно использовать петли серий Sensys, Intermat, SlideOn или Selekta Pro 2000. Благодаря углам открывания 110°/125°, 165° и 180° WingLine 170 обеспечивает беспрепятственный доступ в шкаф - см. таблицу.
Петли / монтажные планки заказываются отдельно - см. раздел «Скрытые петли»

Ширина створки мм	**мин. 200**	**250**	**макс. 300**
Петля	**мин. глубина корпуса в мм**		
110°/ 125°	400	370	340
170°	370	350	320
Selekta Pro 2000 / 180°	370	340	310

Максимальная высота двери: 2200 мм - здесь необходимо предусмотреть минимум 5 петель.

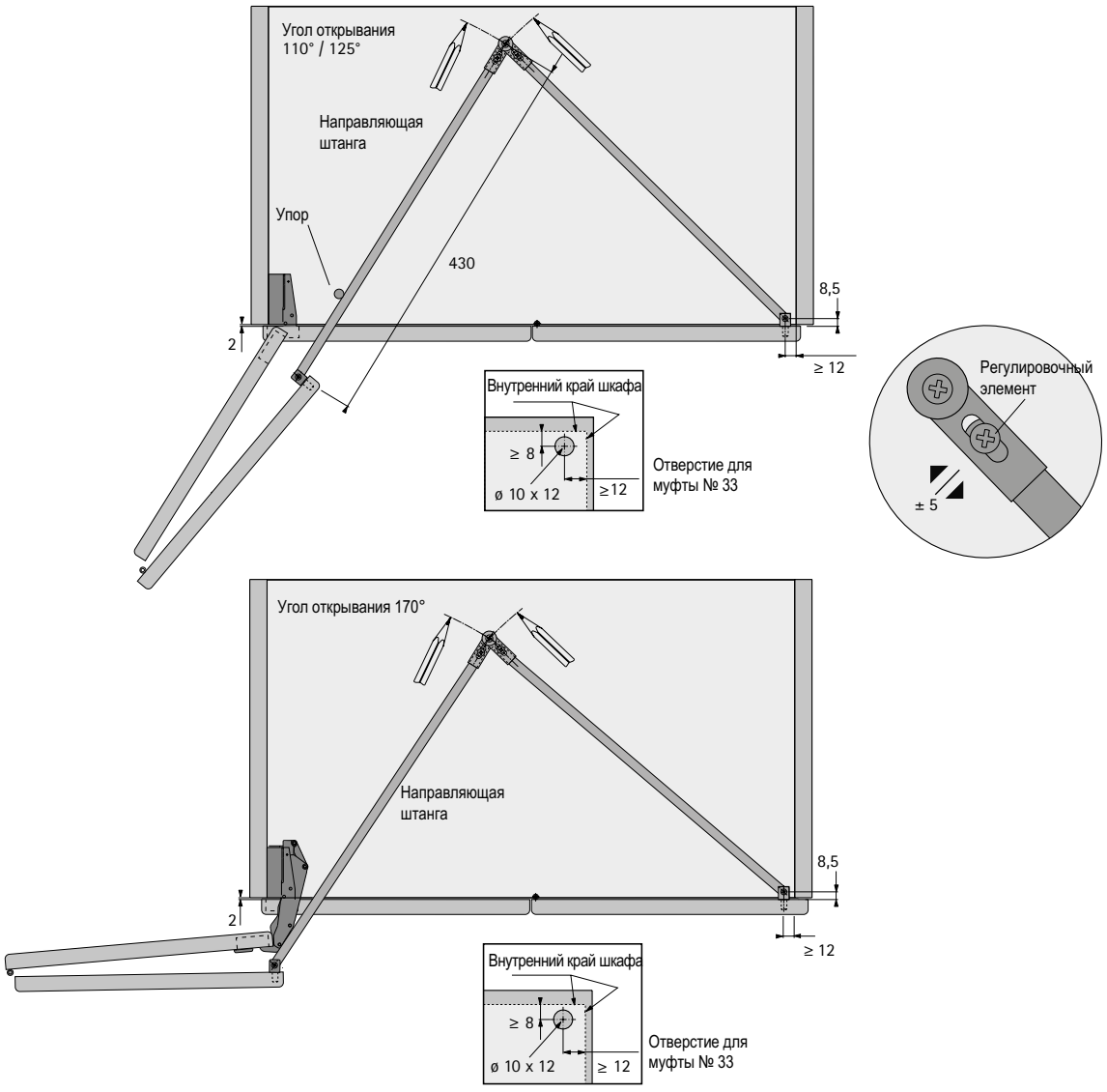

Подготовка комплекта двери

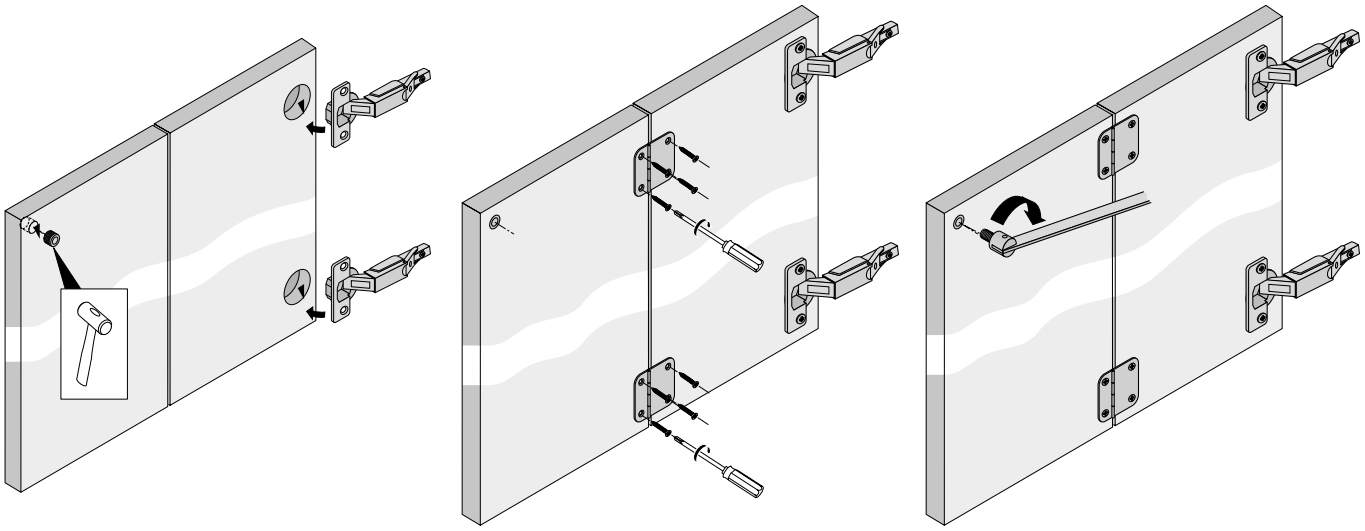

Монтаж комплекта двери

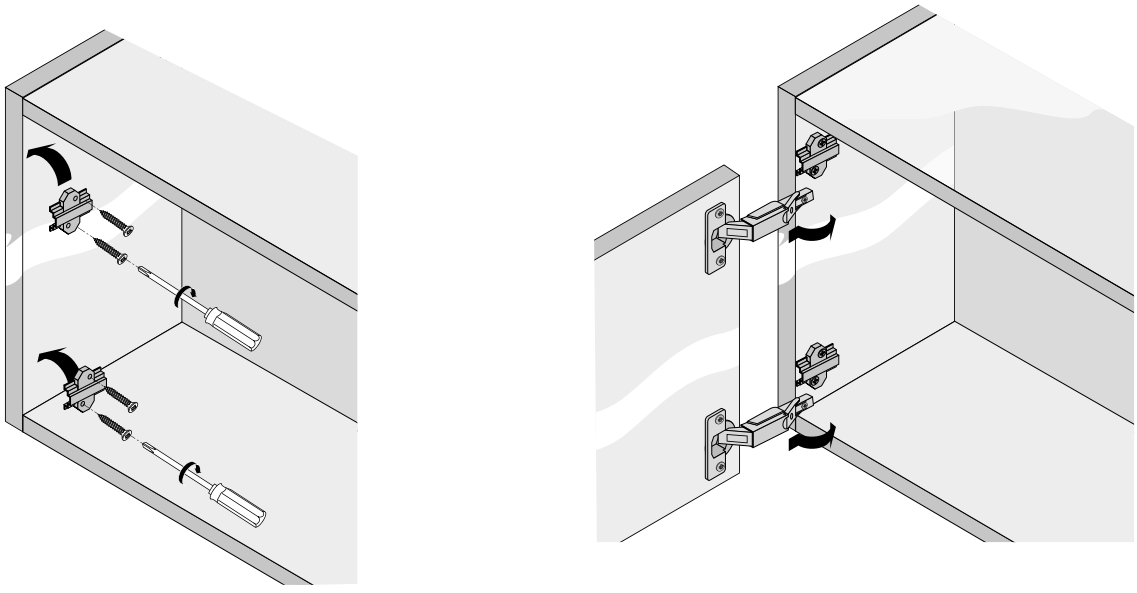

Монтаж направляющей штанги

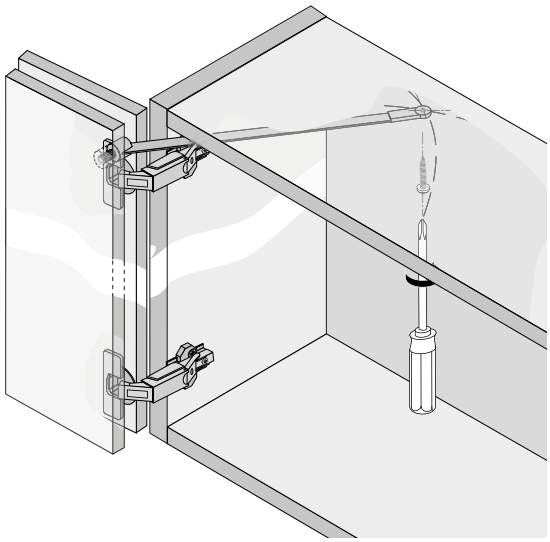

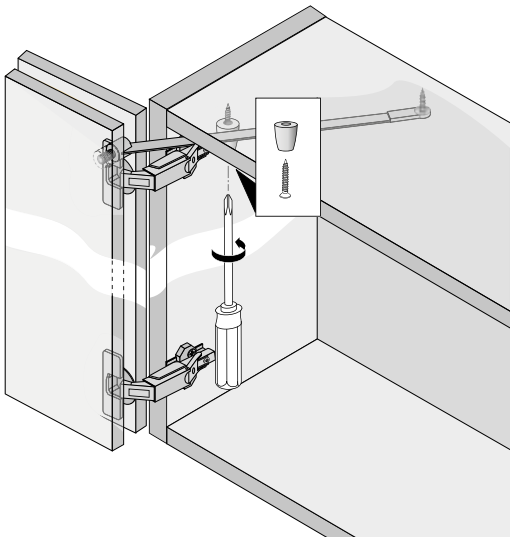

Система фурнитуры для складных дверей

- **Wing 77 / свободно перемещаемые вдоль корпуса**
- **Обзор всех преимуществ**



Абсолютная свобода.
Система Wing 77 позволяет устанавливать на фасады шкафов двери с двумя створками (не более 25 кг каждая) или четырьмя створками (не более 20 кг каждая). Основное преимущество: весь дверной пакет может свободно перемещаться вдоль корпуса! Пакеты дверей также можно соединить друг с другом. Удивите своих клиентов неожиданными индивидуальными решениями для спальной комнаты или кабинета с использованием складных дверей. Wing 77 ничем не ограничивает свободу дизайна.



Приятное впечатление:
многообразие вариантов, в том числе и с 4 створками. Без крепления к боковине корпуса.



Проверено временем:
прочный ходовой профиль на верхней панели + нижняя направляющая.

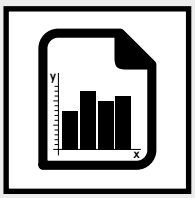

Техническая характеристика 1732 – 1733
- Техника вкратце
- Размеры дверей
- Принцип работы



Компоненты системы 1734 – 1735

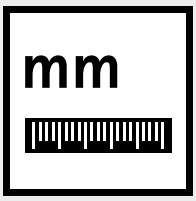

Монтажная схема 1736 – 1737



Монтаж 1738 – 1740



Принадлежности 1742 – 1756

Система фурнитуры для складных дверей

- **Wing 77 / свободно перемещаемые вдоль корпуса**
- **Техническая характеристика**

Техника вкратце

- Система фурнитуры для складных дверей с 2 или 4 створками
- Накладная навеска
- Для деревянных дверей
- Вес створки до 20 кг (25 кг) при 4 (2) створках
- Высота двери до 2400 мм
- Ширина створки двери до 400 мм (500 мм) при 4 (2) створках
- Регулировка по высоте +/-3 мм
- Средняя стенка должна быть утоплена на 40 мм
- Система успешно прошла тест на 40 000 циклов открывания и закрывания

Размеры и вес двери

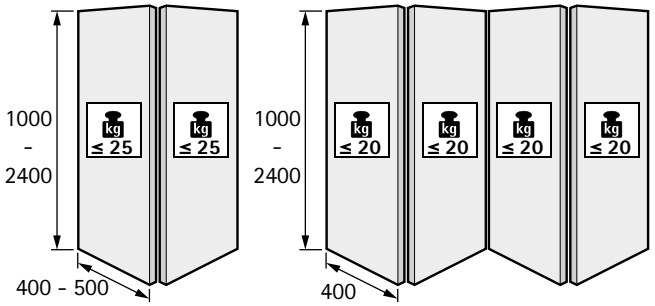

см. стр. 1758 - 1759

Материал двери

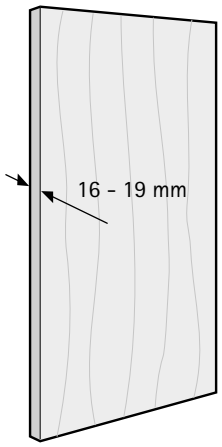

Количество дверных створок и положение двери

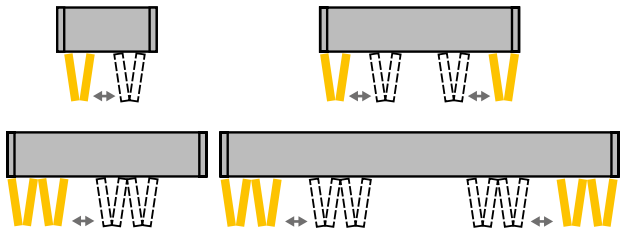

Принцип работы / 1 складная дверь с 2 створками

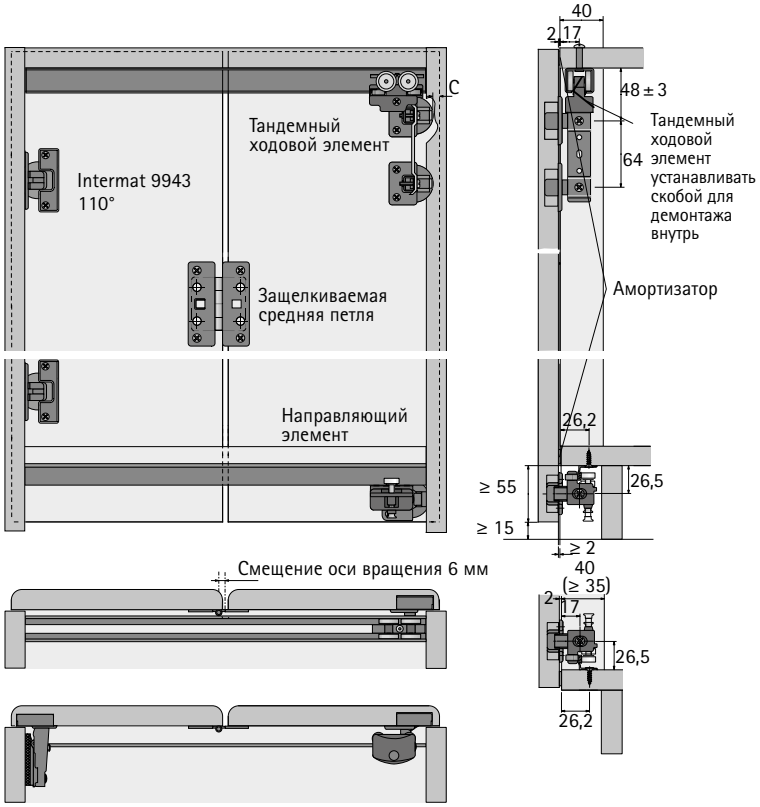

Принцип работы / 1 складная дверь с 4 створками

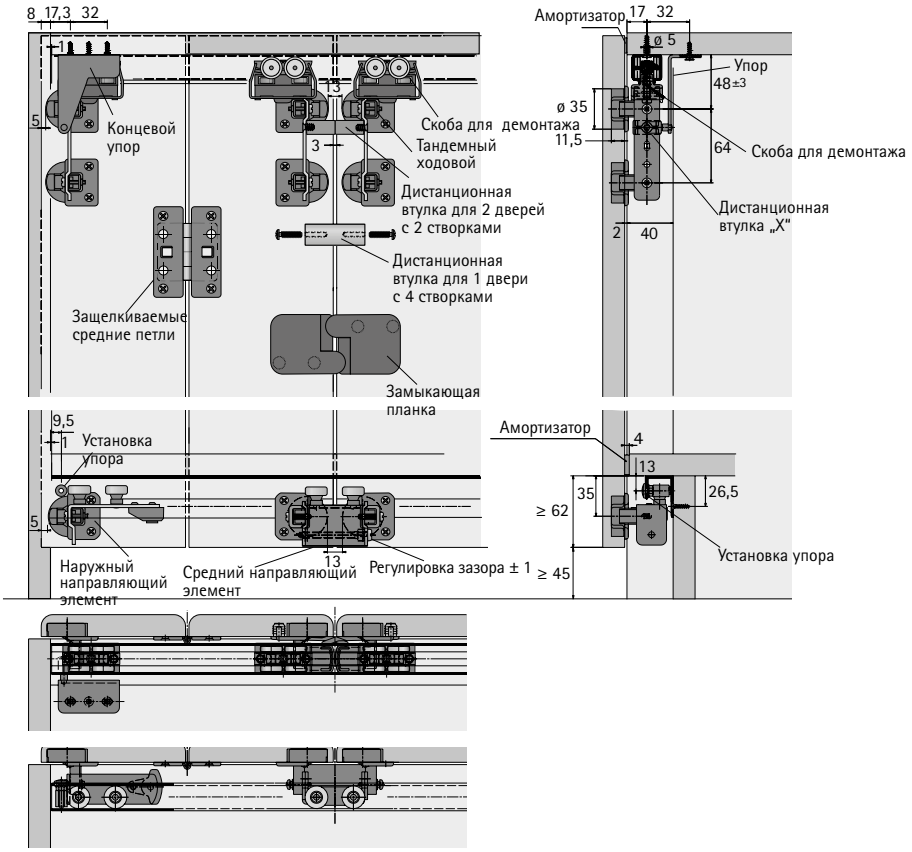

Комплект фурнитуры Wing 77 для 1 складной двери с 2 створками



- Комплект содержит все необходимые элементы для 1 складной двери с 2 створками
- Не допускается превышать ширину корпуса в свету 800 мм. Конструкция верхней панели должна быть рассчитана таким образом, чтобы прогиб верхней панели под нагрузкой сложенных дверей составлял не более 1,5 мм.

Состав комплекта:
- 2 тандемных ходовых элемента для быстрого монтажа
- 2 кронштейна для крепления двери к ходовому элементу с регулировкой по высоте +/-5 мм
- 2 направляющих элемента
- 4 защелкиваемые средние петли
- 4 междверных упора
- 4 упора
- 4 войлочных амортизатора (для амортизации касания корпуса дверями), для размещения вверху и внизу каждой створки
- Крепеж

Примечание:
- Профили заказываются отдельно

Артикул	Кол-во
0 070 986	1 компл.

Комплект фурнитуры Wing 77 для 1 складной двери с 4 створками



- Комплект содержит все необходимые элементы для 1 складной двери с 4 створками
- Не допускается превышать ширину корпуса в свету 800 мм. Конструкция верхней панели должна быть рассчитана таким образом, чтобы прогиб верхней панели под нагрузкой сложенных дверей составлял не более 1,5 мм.

Состав комплекта:
- 4 тандемных ходовых элемента для быстрого монтажа
- 4 кронштейна для крепления двери с регулировкой по высоте +/-5 мм
- 1 длинная дистанционная втулка для тандемного ходового элемента
- 3 ходовых элемента и средний ходовой элемент
- 2 защелки
- 8 защелкиваемых средних петель
- 4 междверных упора
- 4 упора
- 8 войлочных амортизатора (для амортизации касания корпуса дверями), для размещения вверху и внизу каждой створки
- Крепеж

Примечание:
- Профили заказываются отдельно

Артикул	Кол-во
0 070 987	1 компл.

Направляющий профиль



- Монтаж под прикручивание, с предварительно просверленными отверстиями
- Длина 3200 мм
- Алюминий серебристого цвета, анодированный

Артикул	Кол-во
0 070 985	1/4 шт.

Ходовой профиль



- Монтаж под прикручивание, с предварительно просверленными отверстиями
- Длина 3200 мм
- Алюминий серебристого цвета, анодированный

Артикул	Кол-во
9 193 574	1/4 шт.

Монтажные размеры Wing 77 для 1 складной двери с 2 створками

Дверь с 2 створками

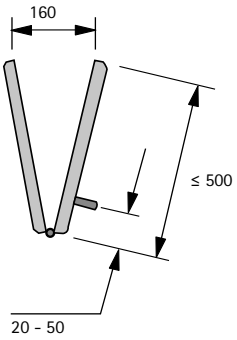

Складная дверь с 2 створками

Макс. ширина створки 1000 мм

Макс. вес створки 25 кг

Макс. высота створки 2400 мм

Для предотвращения защемления пальцев при закрывании створок рекомендуется закруглять края створок

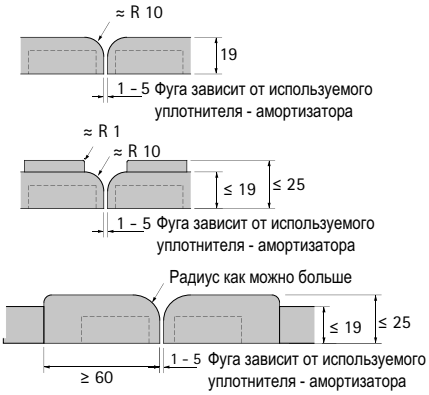

Складная дверь с 2 створками

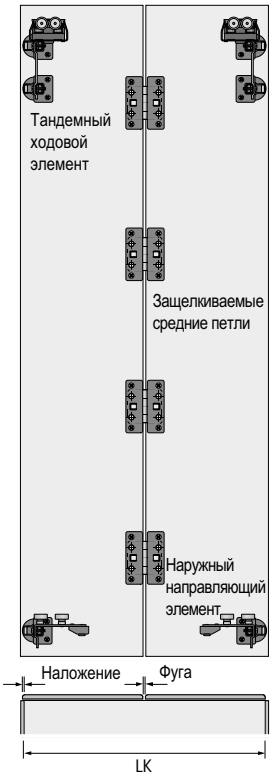

Расчет ширины двери/створки двери

Ширина двери = размер корпуса в свету + (2 x Наложение*)

Ширина створки двери = (размер корпуса в свету – 1 x Фуга + 2 x Наложение*) ÷ 2

* наложение: макс. 15 мм, размер C 6 мм

Карта сверления

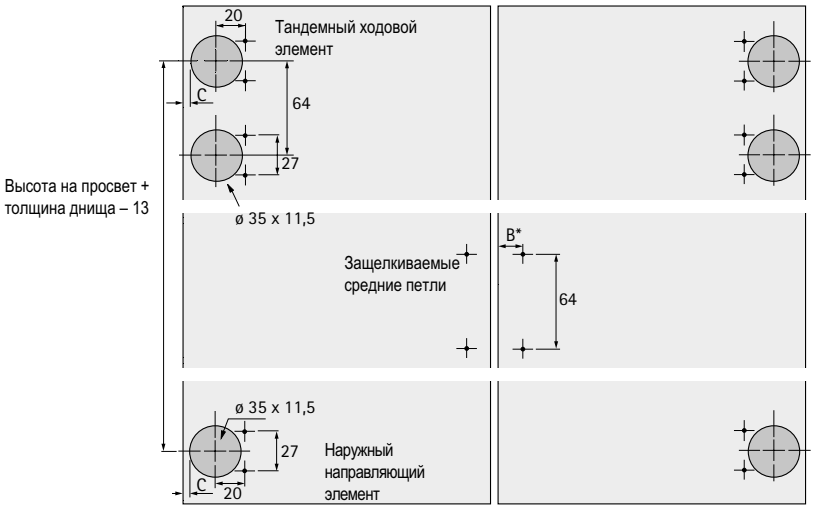

Расстояние до отверстия *B, мм	16,5	17	17,5	18	18,5
Фуга, мм	5	4	3	2	1

Монтажные размеры Wing 77 для 1 складной двери с 4 створками

Дверь с 4 створками

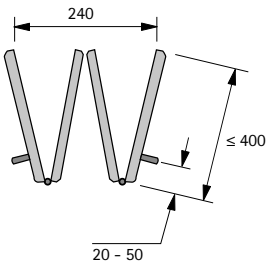

Складная дверь с 4 створками
Макс. ширина створки 1600 мм
Макс. вес двери / створки 20 кг
Макс. высота створки 2400 мм

Для предотвращения защемления пальцев при закрывании створок рекомендуется закруглять края створок

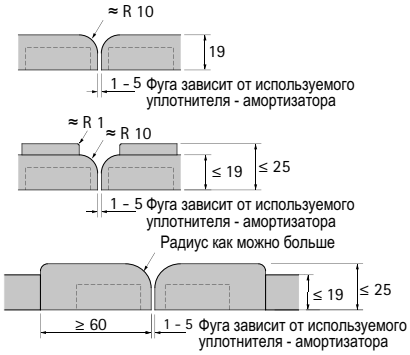

Складная дверь с 4 створками

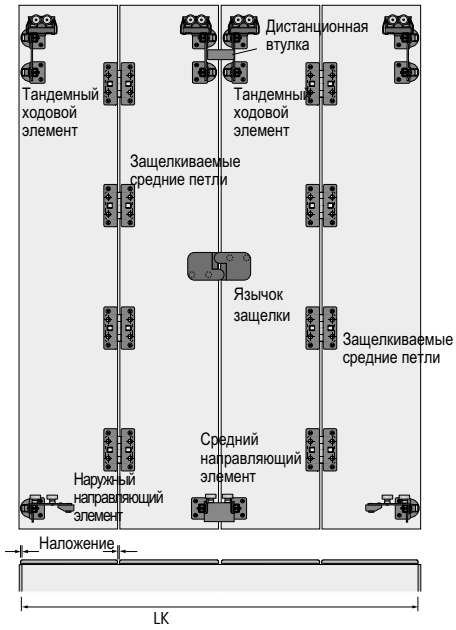

Расчет ширины двери/створки двери
Ширина двери = ширина корпуса в свету + (2 x Наложение*)
Ширина дверной панели = (ширина корпуса в свету – 3 x Фуга + 2 x Наложение*) ÷ 2
* наложение: макс. 15 мм, размер C 6 мм

Карта сверления

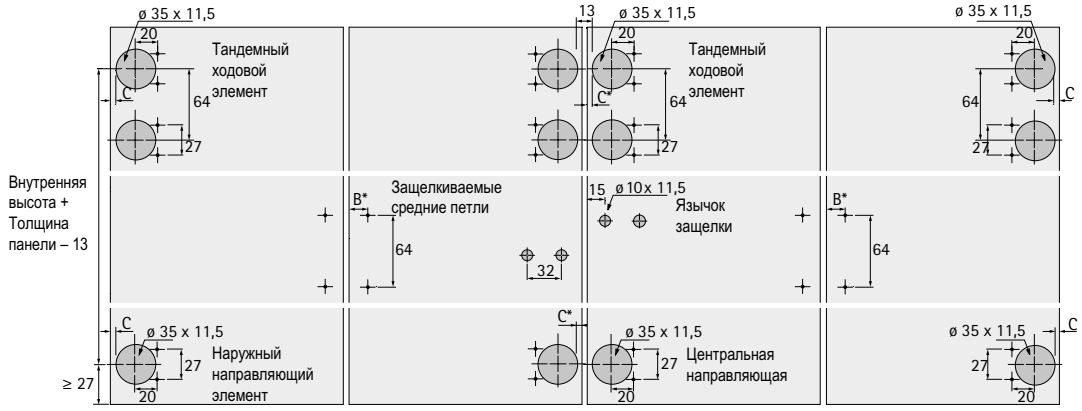

*** B Расстояние до отверстия, мм**	16,5	17	17,5	18	18,5
*** C Расстояние до отверстия, мм**	4	4,5	5	5,5	6
Фуга, мм	5	4	3	2	1

Монтаж ходового профиля

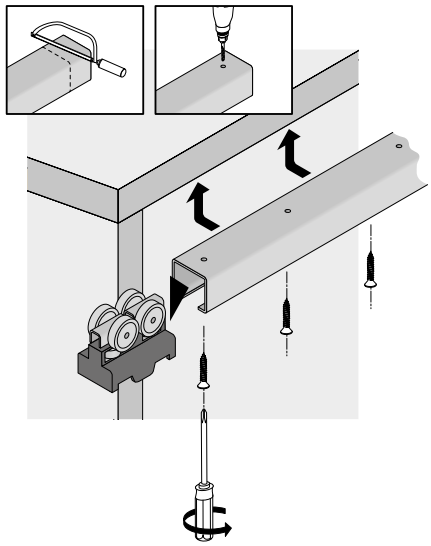

Монтаж направляющего профиля и упора

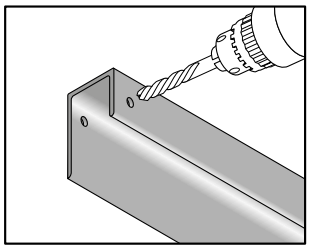

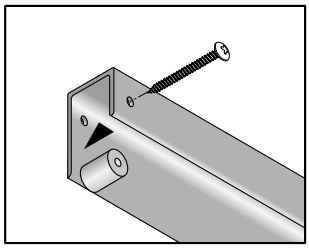

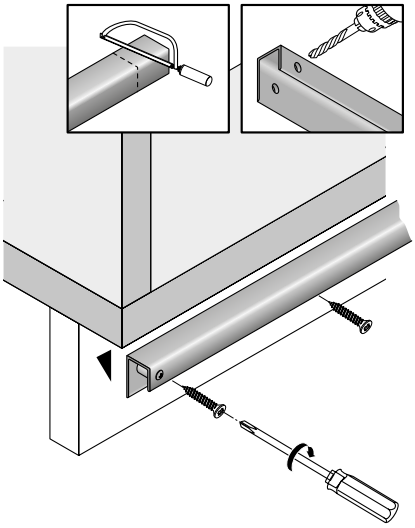

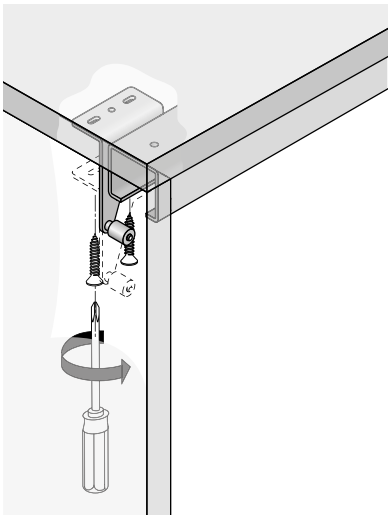

Установка междверного упора и дистанционной втулки

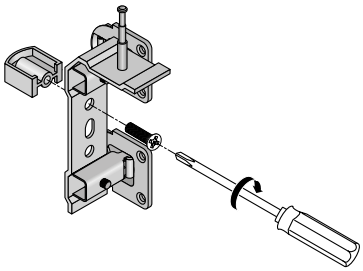

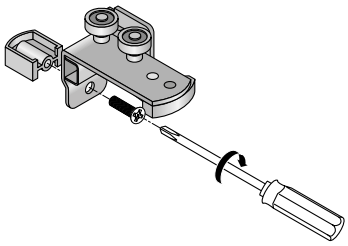

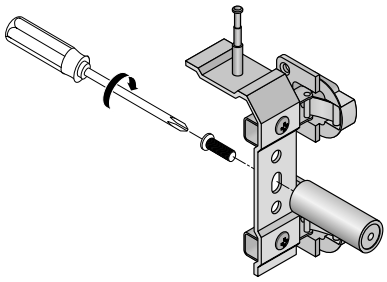

Подготовка комплекта двери, слева

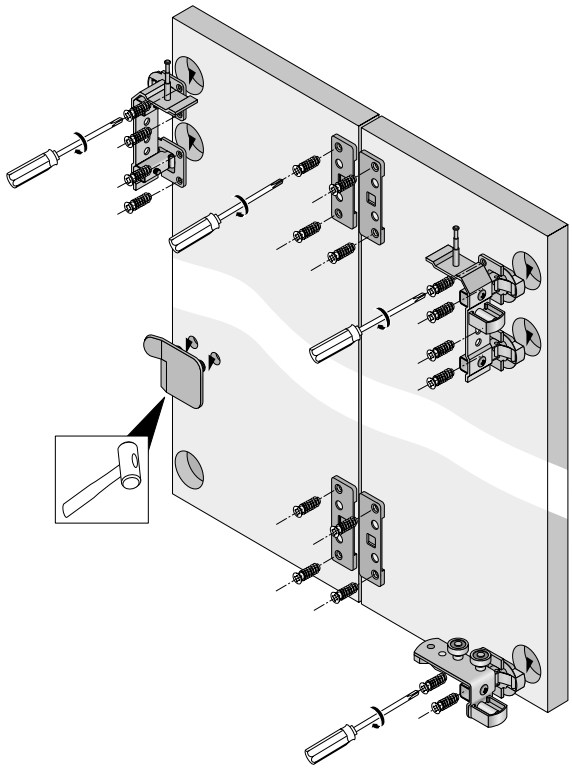

Подготовка комплекта двери, справа

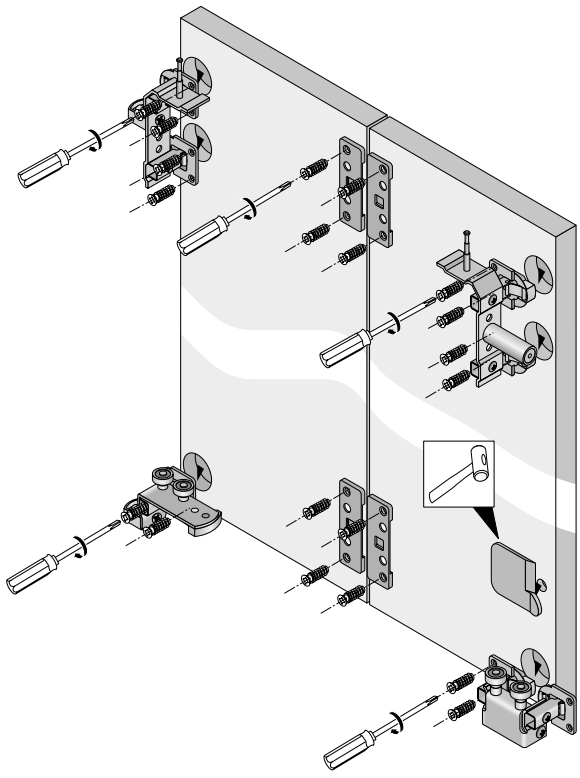

Монтаж дверных пакетов

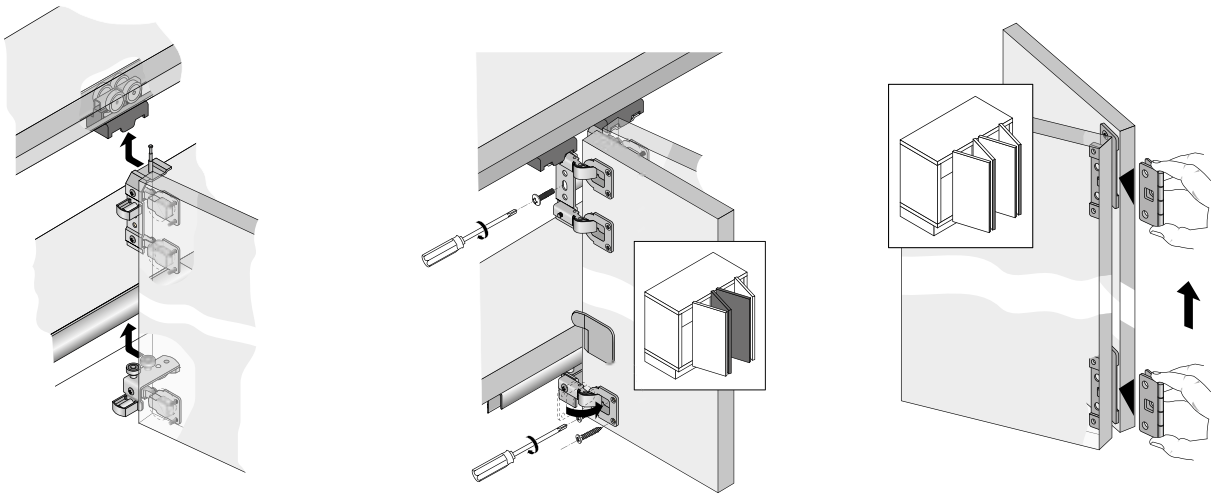

Комбинации дверей

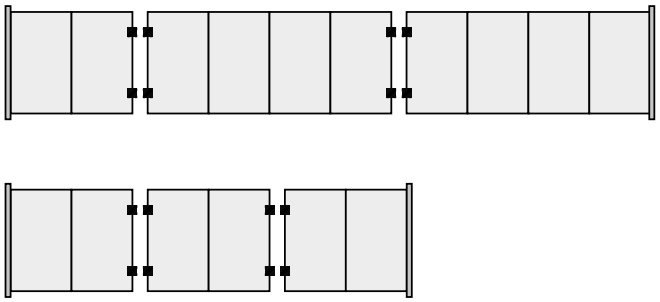

Монтаж междверных упоров (дверная фуга не регулируется) на ходовые и направляющие элементы позволяет создавать комбинации дверей на сквозных ходовых и направляющих профилях.

Информация по монтажу

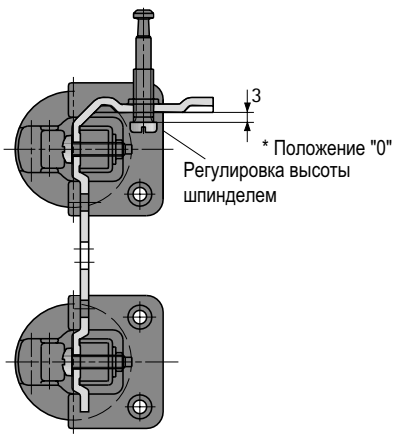

Внимание: монтаж и демонтаж возможны только в нулевом положении, т. е. при зазоре 3 мм.

Ручка-профиль



- Перфорированный
- Для дверей толщиной 15–16 мм
- Возможна нарезка в размер

Материал	Поверхность	Длина в мм	Количество для 2-дверного варианта	Количество для 3-дверного варианта	**Артикул**	Кол-во
сталь	С серебристым покрытием	Индивидуально	3	4	**LA 10984**	100 шт.
сталь	С серебристым покрытием	2500	3	4	**9 206 249**	1 шт.
Алюминий	Серебристого цвета, анодированная	Индивидуально	3	4	**LA 10333**	100 шт.
Алюминий	Серебристого цвета, анодированная	2050	3	4	**9 117 416**	1 шт.
Алюминий	Серебристого цвета, анодированная	2500	3	4	**9 130 038**	1 шт.

Монтаж/чертеж с размерами

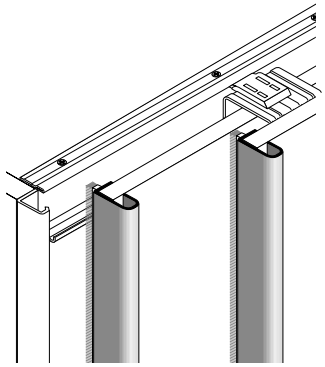

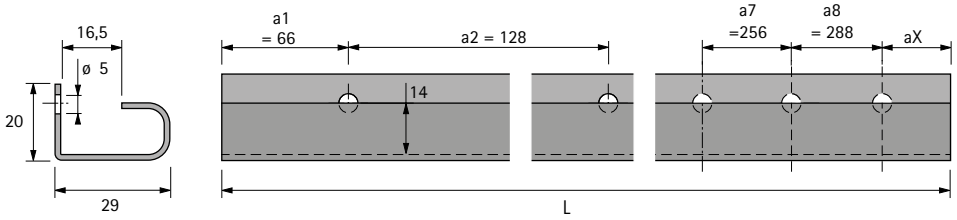

Ручка-профиль



- Перфорированный
- Для дверей толщиной 18–19 мм
- Возможна нарезка в размер

Материал	Поверхность	Длина в мм	Количество для 2-дверного варианта	Количество для 3-дверного варианта	**Артикул**	Кол-во
сталь	С серебристым покрытием	Индивидуально	3	4	**LA 10983**	100 шт.
сталь	С серебристым покрытием	2500	3	4	**9 206 250**	1 шт.
Алюминий	Серебристого цвета, анодированная	Индивидуально	3	4	**LA 10441**	100 шт.
Алюминий	Серебристого цвета, анодированная	2050	3	4	**9 136 107**	1 шт.
Алюминий	Серебристого цвета, анодированная	2500	3	4	**9 136 121**	1 шт.

Монтаж/чертеж с размерами

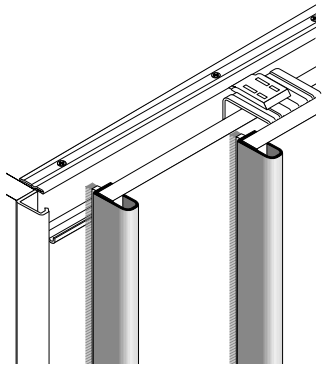

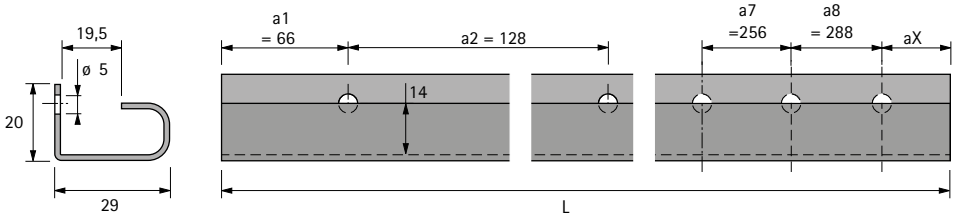

L-образный концевой профиль двери



- Перфорированный
- Для дверей толщиной 15–16 мм
- Возможна нарезка в размер

Материал	Поверхность	Длина в мм	Количество для 2-дверного варианта	**Артикул**	Кол-во
сталь	Серебристая, оцинкованная	Индивидуально	1	**LA 10987**	100 шт.
сталь	Серебристая, оцинкованная	2500	1	**9 206 307**	1 шт.
Алюминий	Серебристого цвета, анодированная	Индивидуально	1	**LA 10336**	100 шт.
Алюминий	Серебристого цвета, анодированная	2050	1	**9 117 418**	1 шт.
Алюминий	Серебристого цвета, анодированная	2500	1	**9 136 123**	1 шт.

Монтаж/чертеж с размерами

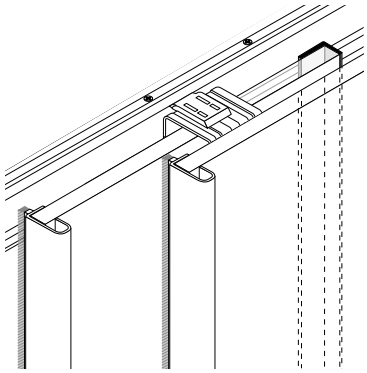

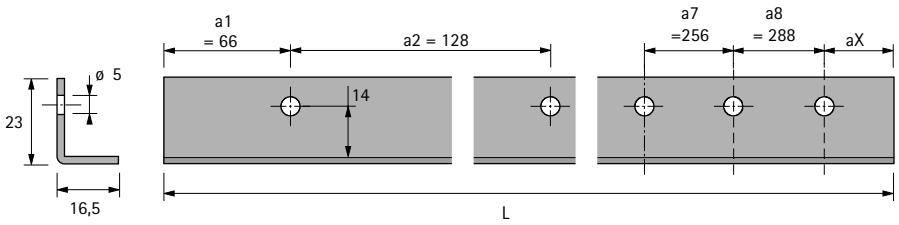

U-образный концевой профиль двери



- Перфорированный
- Для дверей толщиной 15–16 мм
- Возможна нарезка в размер

Материал	Поверхность	Длина в мм	Количество для 3-дверного варианта	**Артикул**	Кол-во
сталь	С серебристым покрытием	Индивидуально	2	**LA 10982**	100 шт.
сталь	С серебристым покрытием	2500	2	**9 206 252**	1 шт.
Алюминий	Серебристого цвета, анодированная	Индивидуально	2	**LA 10337**	100 шт.
Алюминий	Серебристого цвета, анодированная	2050	2	**9 117 420**	1 шт.
Алюминий	Серебристого цвета, анодированная	2500	2	**9 130 062**	1 шт.

Монтаж/чертеж с размерами

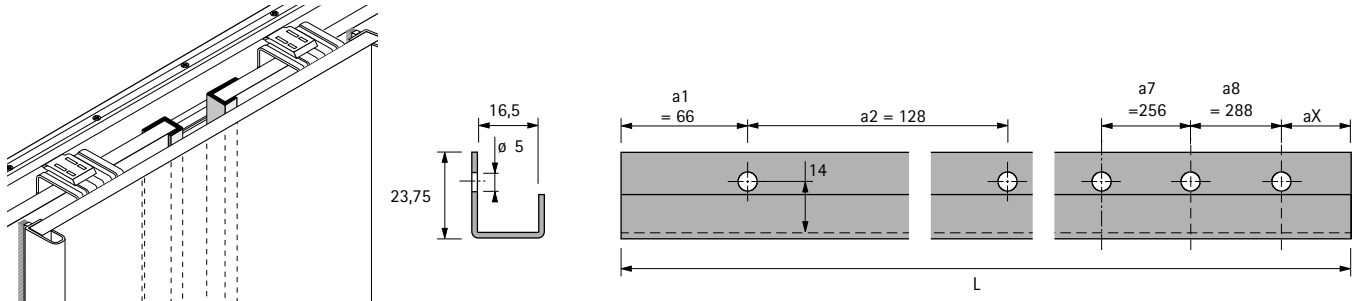

U-образный концевой профиль двери



- Перфорированный
- Для дверей толщиной 18–19 мм
- Возможна нарезка в размер

Материал	Поверхность	Длина в мм	Количество для 3-дверного варианта	**Артикул**	Кол-во
сталь	С серебристым покрытием	Индивидуально	2	**LA 10979**	100 шт.
сталь	С серебристым покрытием	2500	2	**9 206 284**	1 шт.
Алюминий	Серебристого цвета, анодированная	Индивидуально	2	**LA 10442**	100 шт.
Алюминий	Серебристого цвета, анодированная	2050	2	**9 136 108**	1 шт.
Алюминий	Серебристого цвета, анодированная	2500	2	**9 136 122**	1 шт.

Монтаж/чертеж с размерами

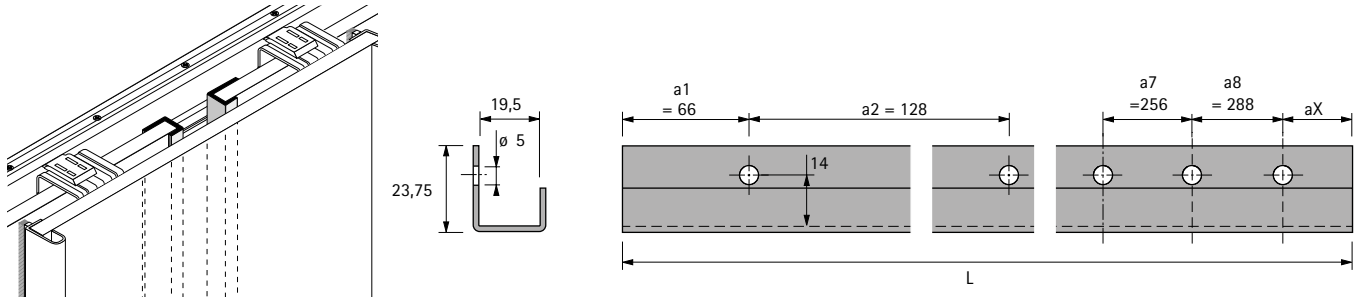

Концевой профиль шкафа для задней двери



- Перфорированный
- Возможна нарезка в размер

Материал	Поверхность	Длина в мм	Количество для 2-дверного варианта	Количество для 3-дверного варианта	**Артикул**	Кол-во
сталь	С серебристым покрытием	Индивидуально	1	2	**LA 10980**	100 шт.
сталь	С серебристым покрытием	2500	1	2	**9 206 283**	1 шт.
Алюминий	Серебристого цвета, анодированная	Индивидуально	1	2	**LA 10335**	100 шт.
Алюминий	Серебристого цвета, анодированная	2100	1	2	**9 117 462**	1 шт.
Алюминий	Серебристого цвета, анодированная	2500	1	2	**9 146 622**	1 шт.

Монтаж/чертеж с размерами

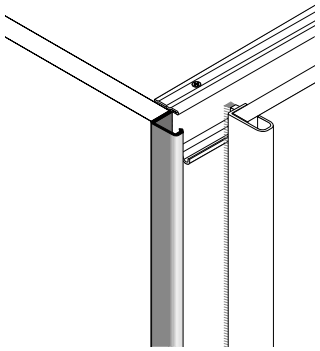

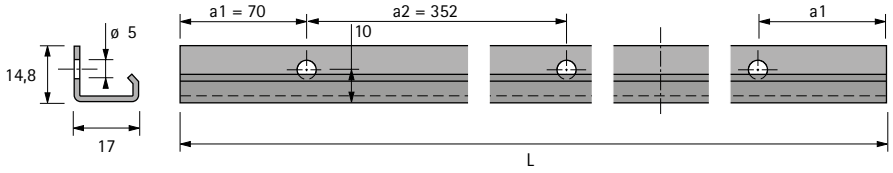

Концевой профиль шкафа для передней двери



- Перфорированный

Примечание:
- Возможна нарезка в размер

Материал	Поверхность	Длина в мм	Количество для 2-дверного варианта	**Артикул**	Кол-во
сталь	С серебристым покрытием	Индивидуально	1	**LA 10978**	100 шт.
сталь	С серебристым покрытием	2500	1	**9 206 282**	1 шт.
Алюминий	Серебристого цвета, анодированная	Индивидуально	1	**LA 10334**	100 шт.
Алюминий	Серебристого цвета, анодированная	2100	1	**9 117 463**	1 шт.
Алюминий	Серебристого цвета, анодированная	2500	1	**9 146 624**	1 шт.

Монтаж/чертеж с размерами

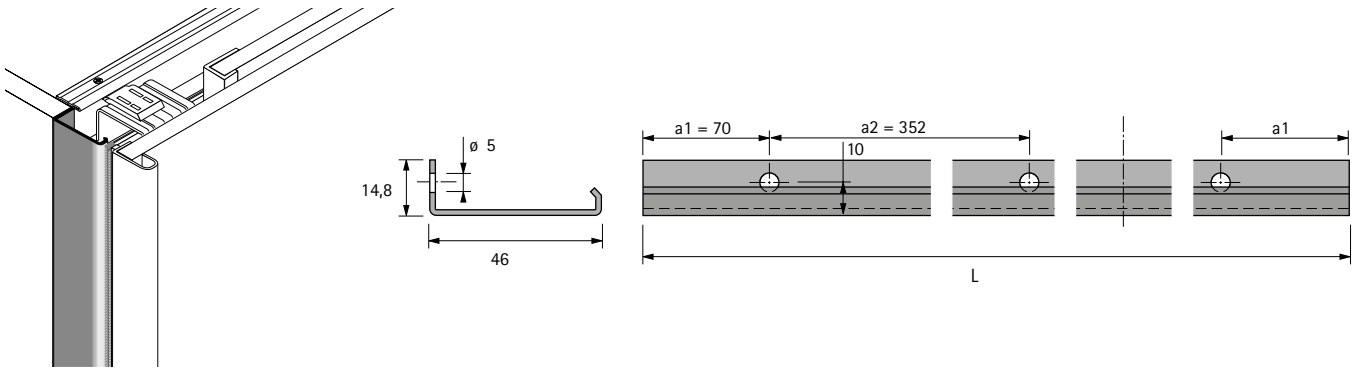

Щеточная планка



- Для защиты от пыли
- Длина 2500 мм
- Самоклеящийся
- Серая

Высота в мм	Количество для 2-дверного варианта	Количество для 3-дверного варианта	**Артикул**	Кол-во
8	3	4	**9 200 386**	1 шт.

Монтаж/чертеж с размерами

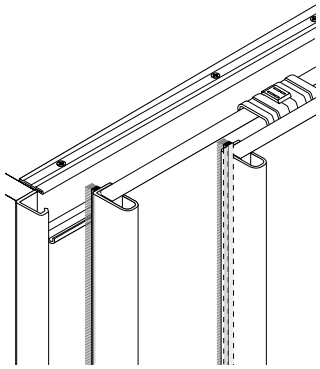

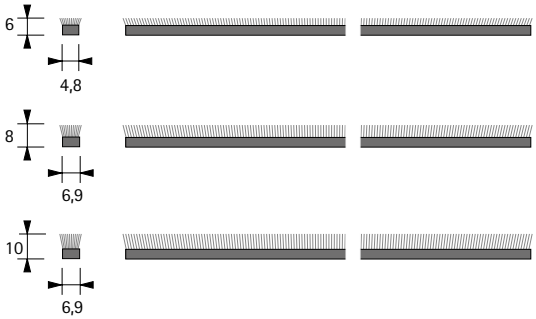

Соединительная планка



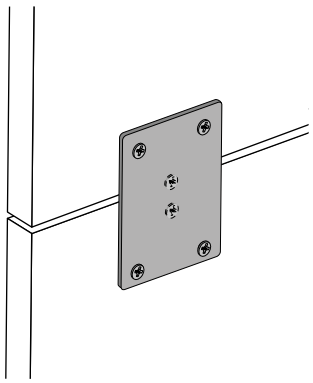

- Для соединения сегментов раздвижной двери
- Оцинкованная сталь

Артикул	Кол-во
9 117 506	1 шт.
9 110 132	300 шт.

Стяжки-выпрямители, алюминий



- Для выравнивания деформированных дверей
- Можно использовать для предотвращения деформации
- Для дверей толщиной 16–25 мм
- Максимальная высота двери/фасада 2600 мм
- Длина резьбовой штанги 2000 мм с возможностью укорочения
- Простая установка без винтов, регулировка одной рукой
- Запатентованная техника с капсулированной резьбовой штангой
- Для бесшумного движения двери/фасада
- Заглушки на отверстия диаметром 35 мм, пластик серебристого цвета
- Заглушки для пазов, анодированный алюминий серебристого цвета
- Стяжки-выпрямители можно устанавливать горизонтально
- Рекомендуется устанавливать 2 комплекта стяжек-выпрямителей вертикально рядом с наружной кромкой. Для больших, широких дверей вместо этого или дополнительно можно устанавливать 2 комплекта фурнитуры стяжек-выпрямителей горизонтально

Состав комплекта:
- Стяжки-выпрямители, 2 шт.

Артикул	Кол-во
9 117 303	1 компл.

Техническая информация

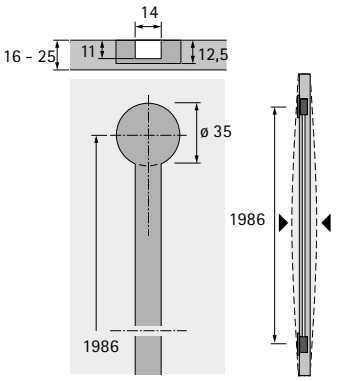

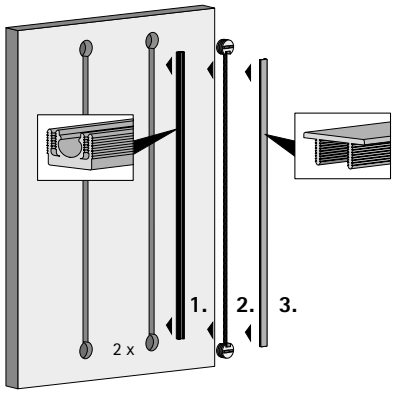

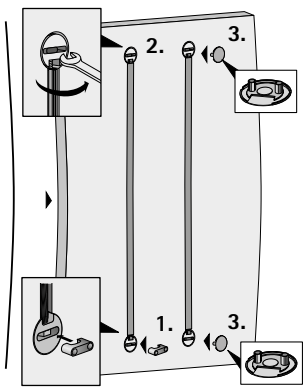

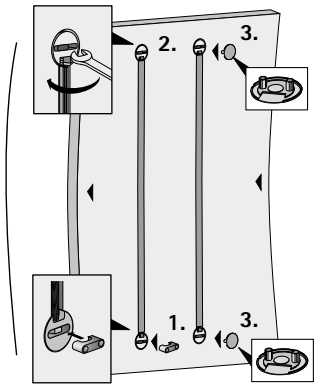

Стяжки-выпрямители, пластик



- Для выравнивания деформированных дверей
- Можно использовать для предотвращения деформации
- Для дверей/фасадов толщиной от 16 мм
- Максимальная высота двери/фасада 2600 мм
- Простая установка: две штанги, с правой и левой резьбой, вкручиваются в гильзу с внутренней резьбой
- Кроме того, каждая штанга закрепляется в корпусе в отверстиях 35 мм
- Вращение гильзы создает усилие растяжения или сжатия, т. о. можно выровнять деформированные или изогнутые двери
- Защитные накладки предотвратят повреждение содержимого шкафа
- Стяжки-выпрямители можно устанавливать горизонтально
- Рекомендуется устанавливать 2 комплекта стяжек-выпрямителей вертикально рядом с наружной кромкой. Для больших, широких дверей вместо этого или дополнительно можно устанавливать 2 комплекта фурнитуры стяжек-выпрямителей горизонтально

Состав комплекта:
- 1 корпус со штангой с правой резьбой
- 1 корпус со штангой с левой резьбой
- 1 зажимная гильза
- 1 пластиковая защитная плита
- 2 пластиковые защитные накладки
- 2 держателя защитной накладки

Артикул	Кол-во
0 045 198	2 компл.
0 073 347	50 компл.

Техническая информация

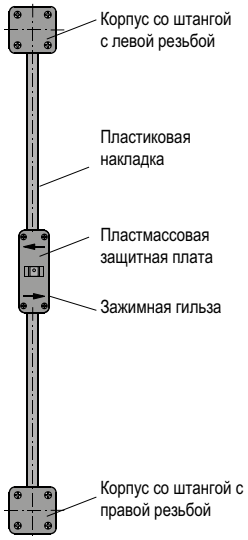

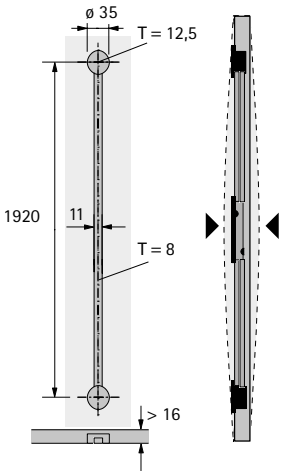

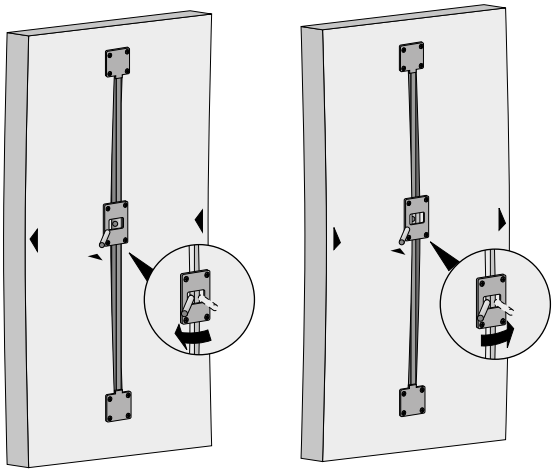

Щеточная планка



- Для пыленепроницаемого уплотнения
- Длина 2500 мм
- Высота 27 мм
- Пластик коричневого цвета

Артикул	Кол-во
0 026 453	1/40 шт.

Техническая информация

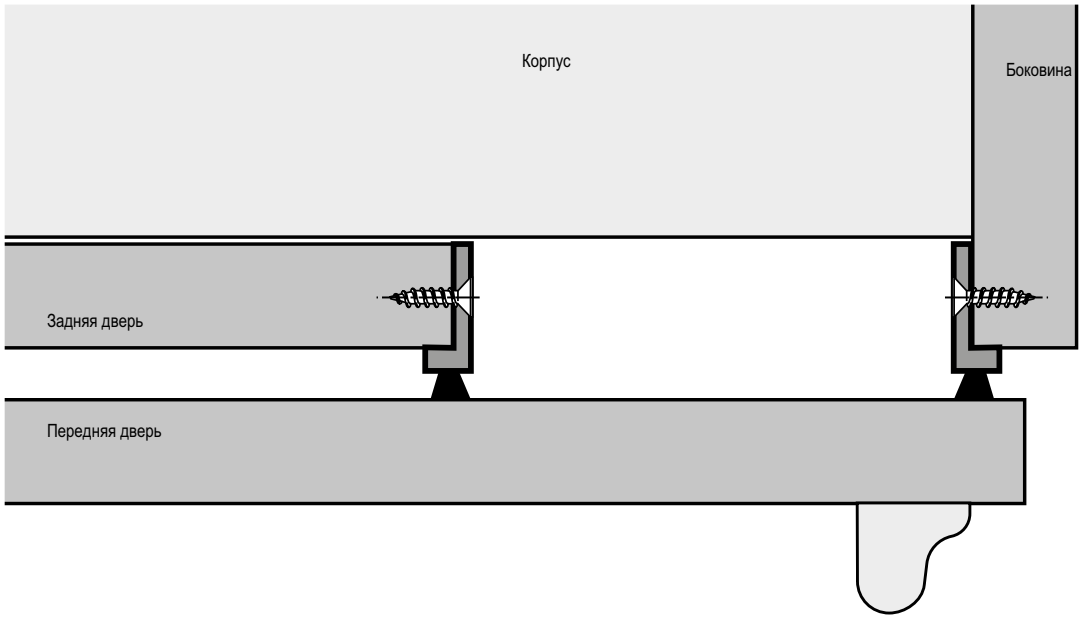

Дистанционный ролик



- Для высоких раздвижных дверей
- Оцинкованная сталь

Артикул	Кол-во
0 027 740	1/10 шт.
1 006 891	400 шт.

Техническая информация

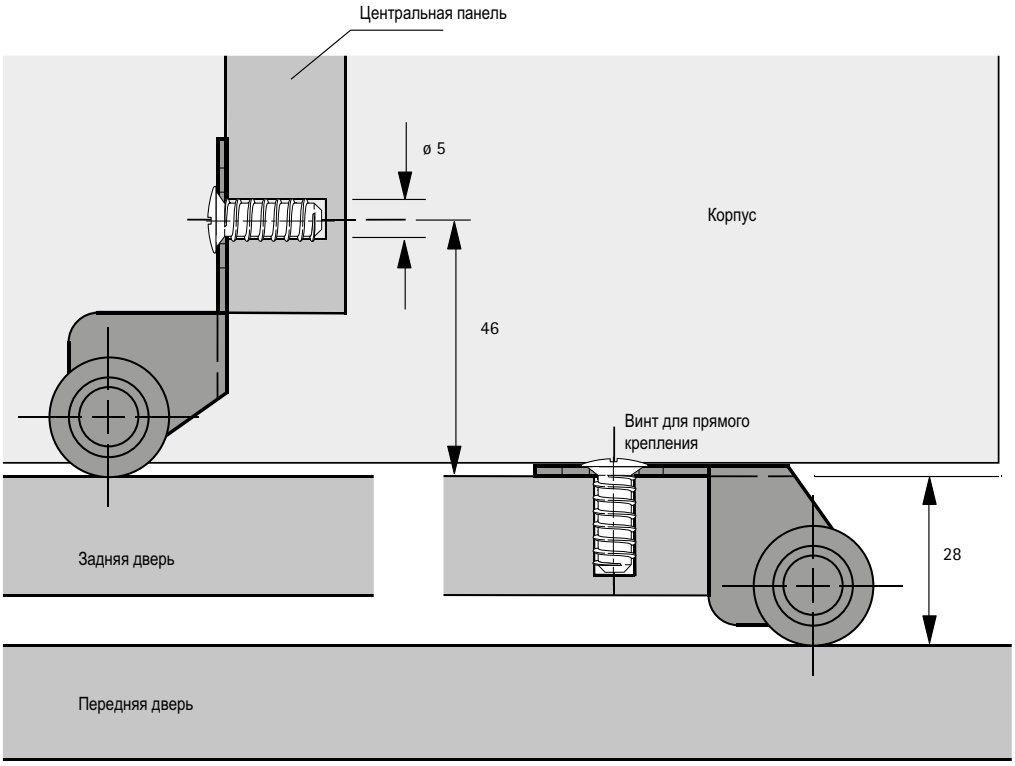

Адаптер уклона скоса



- Для углов 19–59°
- Нагрузочная способность макс. 50 кг
- Высота 125 мм
- Глубина 94 мм
- Ширина 57 мм
- Пластик белого цвета

Состав комплекта:
- 2 адаптера уклона скоса

Артикул	Кол-во
0 045 319	1/5 компл.

Техническая информация

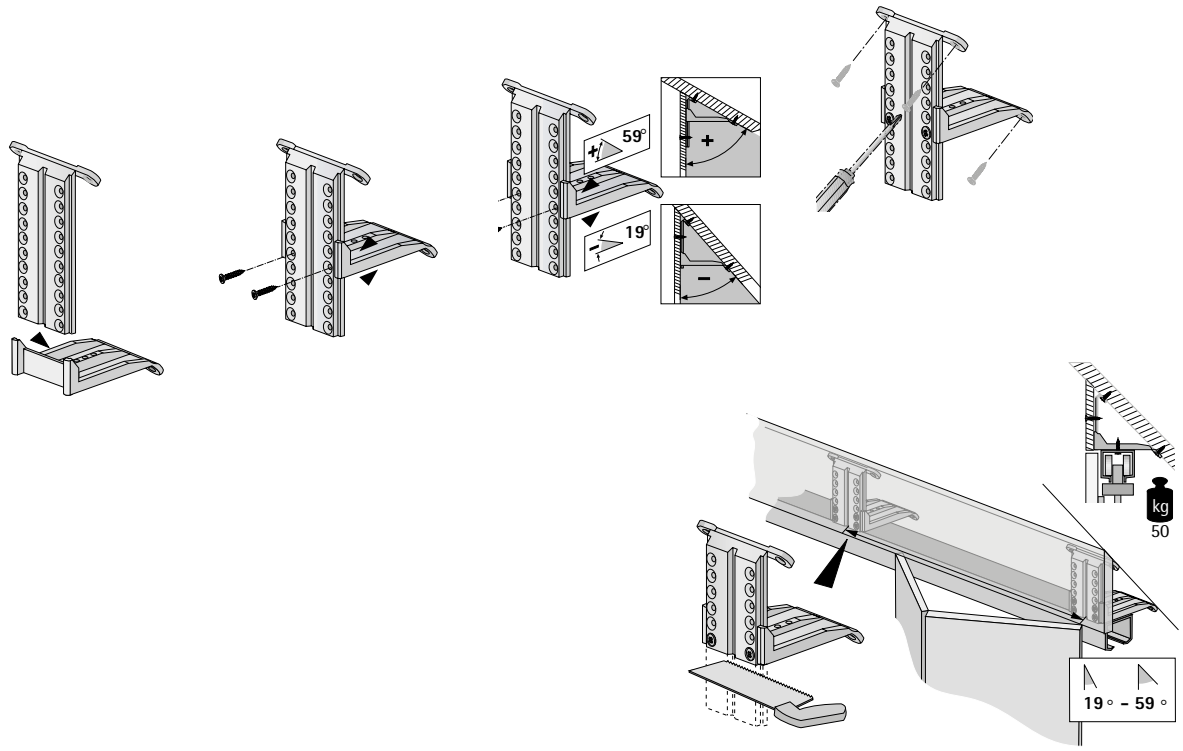

Адаптер для ручки для раздвижных/складных дверей



- Адаптер используется для всех видов ручек при макс. толщине двери до 20 мм и диаметре прикручиваемой поверхности ручки свыше 12 мм

Поверхность	**Артикул**	Кол-во
Хромированная, матовая	**0 115 365**	1/100 шт.
Никелированная, матовая	**0 115 366**	1/100 шт.

Техническая информация

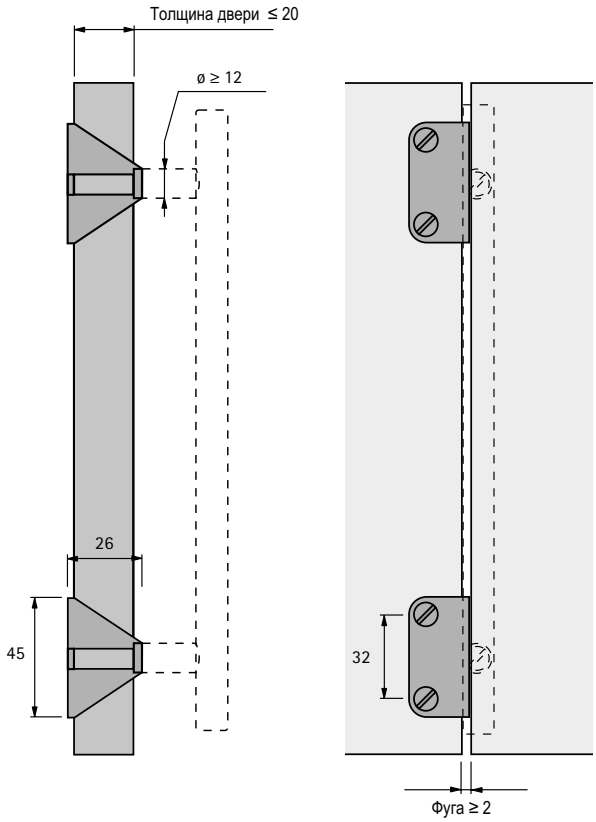

Винт для регулировки цоколя с резьбой M8



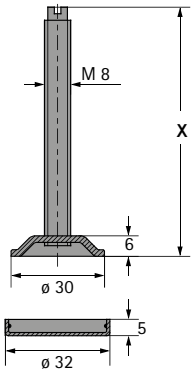

- С концевой заглушкой
- Оцинкованная сталь / прозрачный пластик

Размер X мм	**Артикул**	Кол-во
50	**0 047 637**	1/50 шт.
60	**0 047 638**	1/50 шт.
70	**0 047 639**	1/50 шт.
80	**0 047 640**	1/50 шт.
100	**0 047 642**	1/50 шт.

Забивная гайка с резьбой M8



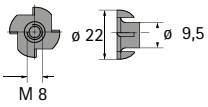

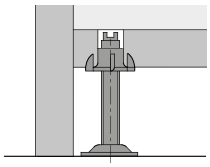

- Полированная сталь

Артикул	Кол-во
0 047 643	1/50 шт.

Монтажная пластина с резьбой M8



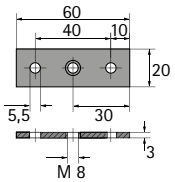

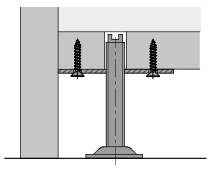

- Оцинкованная сталь

Артикул	Кол-во
0 047 645	1/50 шт.

Двойной уголок с резьбой M8



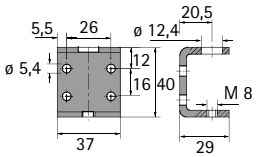

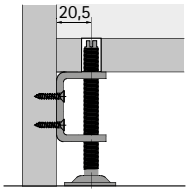

- Оцинкованная сталь

Артикул	Кол-во
0 047 644	1/50 шт.
0 071 870	1/250 шт.

Таблица веса двери из ДСП толщиной 19 мм

Вес двери в кг (плотность = 700 кг/м^3)

	Ширина двери, мм														
Высота двери, мм	300	400	500	600	700	800	900	1000	1100	1200	1300	1400	1600	1800	2000
300	1,2	1,6	2,0	2,4	2,8	3,2	3,6	4,0	4,4	4,8	5,2	5,6	6,4	7,2	8,0
400	1,6	2,1	2,7	3,2	3,7	4,3	4,8	5,3	5,9	6,4	6,9	7,5	8,5	9,6	10,6
500	2,0	2,7	3,3	4,0	4,7	5,3	6,0	6,7	7,3	8,0	8,7	9,3	10,6	12,0	13,3
600	2,4	3,2	4,0	4,8	5,6	6,4	7,2	8,0	8,8	9,6	10,4	11,2	12,8	14,4	16,0
700	2,8	3,7	4,7	5,6	6,6	7,5	8,4	9,3	10,2	11,2	12,1	13,0	14,9	16,8	18,6
800	3,2	4,3	5,3	6,4	7,5	8,5	9,6	10,6	11,7	12,8	13,8	14,9	17,0	19,2	21,3
900	3,6	4,8	6,0	7,2	8,4	9,6	10,8	12,0	13,2	14,4	15,6	16,8	19,2	21,6	23,9
1000	4,0	5,3	6,7	8,0	9,3	10,7	12,0	13,3	14,6	16,0	17,3	18,6	21,3	23,9	26,6
1100	4,4	5,9	7,3	8,8	10,2	11,7	13,2	14,6	16,1	17,6	19,0	20,5	23,4	26,3	29,3
1200	4,8	6,4	8,0	9,6	11,2	12,8	14,4	16,0	17,6	19,2	20,8	22,3	25,5	28,7	31,9
1300	5,2	6,9	8,7	10,4	12,1	13,8	15,6	17,3	19,0	20,8	22,5	24,2	27,7	31,1	34,6
1400	5,6	7,5	9,3	11,2	13,0	14,9	16,8	18,6	20,5	22,3	24,2	26,1	29,8	33,5	37,2
1600	6,4	8,5	10,7	12,8	15,0	17,0	19,2	21,3	23,4	25,6	27,7	29,8	34,1	38,3	42,6
1800	7,2	9,6	12,0	14,4	16,8	19,2	21,6	24,0	26,3	28,7	31,1	33,5	38,3	43,1	47,9
2000	8,0	10,6	13,3	16,0	18,6	21,3	23,9	26,6	29,3	31,9	34,6	37,2	42,6	47,9	53,2
2200	8,8	11,7	14,6	17,6	20,5	23,4	26,3	29,3	32,2	35,1	38,0	41,0	46,8	52,7	58,5
2400	9,6	12,8	16,0	19,2	22,3	25,5	28,7	31,9	35,1	38,3	41,5	44,7	51,1	57,5	63,9
2600	10,4	13,8	17,3	20,8	24,2	27,7	31,1	34,6	38,0	41,5	45,0	48,4	55,3	62,2	69,2

Таблица веса двери из МДФ толщиной 19 мм

Вес двери в кг (плотность = 900 кг/м^3)

	Ширина двери, мм														
Высота двери, мм	300	400	500	600	700	800	900	1000	1100	1200	1300	1400	1600	1800	2000
300	1,5	2,1	2,6	3,1	3,6	4,1	4,6	5,1	5,6	6,2	6,7	7,2	8,2	9,2	10,3
400	2,1	2,7	3,4	4,1	4,8	5,5	6,2	6,8	7,5	8,2	8,9	9,6	10,9	12,3	13,7
500	2,6	3,4	4,3	5,1	6,0	6,8	7,7	8,6	9,4	10,3	11,1	12,0	13,7	15,4	17,1
600	3,1	4,1	5,1	6,2	7,2	8,2	9,2	10,3	11,3	12,3	13,3	14,4	16,4	18,5	20,5
700	3,6	4,8	6,0	7,2	8,4	9,6	10,8	12,0	13,2	14,4	15,6	16,8	19,2	21,6	23,9
800	4,1	5,5	6,8	8,2	9,6	10,9	12,3	13,7	15,1	16,4	17,8	19,2	21,9	24,6	27,4
900	4,6	6,2	7,7	9,2	10,8	12,3	13,9	15,4	16,9	18,5	20,0	21,6	24,6	27,7	30,8
1000	5,1	6,8	8,6	10,3	12,0	13,7	15,4	17,1	18,8	20,5	22,2	23,9	27,4	30,8	34,2
1100	5,6	7,5	9,4	11,3	13,2	15,1	16,9	18,8	20,7	22,6	24,5	26,3	30,1	32,9	37,6
1200	6,2	8,2	10,3	12,3	14,4	16,4	18,5	20,5	22,6	24,6	26,7	28,7	32,8	36,9	41,0
1300	6,7	8,9	11,1	13,3	15,6	17,8	20,0	22,2	24,5	26,7	28,9	31,1	35,6	40,0	44,5
1400	7,2	9,6	12,0	14,4	16,8	19,2	21,6	23,9	26,3	28,7	31,1	33,5	38,3	43,1	47,9
1600	8,2	10,9	13,7	16,4	19,2	21,9	24,6	27,4	30,1	32,8	35,6	38,3	43,8	49,3	54,7
1800	9,2	12,3	15,4	18,5	21,6	24,6	27,7	30,8	33,9	36,9	40,0	43,1	49,3	55,4	61,6
2000	10,3	13,7	17,1	20,5	23,9	27,4	30,8	34,2	37,6	41,0	44,5	47,9	54,7	61,6	68,4
2200	11,3	15,5	18,8	22,6	26,3	30,1	33,9	37,6	41,4	45,1	48,9	52,7	60,2	67,7	75,2
2400	12,3	16,4	20,5	24,6	28,7	32,8	36,9	41,0	45,1	49,3	53,4	57,5	65,7	73,9	82,1
2600	13,3	17,8	22,2	26,7	31,1	35,6	40,0	44,5	48,9	53,4	57,8	62,2	71,1	80,0	88,9

Дополнительный расчет веса двери для различной толщины материала

Значения в таблице даны для материала толщиной 19 мм.
Если используется материал другой толщины, вес необходимо умножить на соответствующий коэффициент.

Толщина материала, мм	Коэффициент
15	0,79
16	0,84
18	0,95
19	1,00
20	1,05
22	1,16
23	1,21
26	1,37
29	1,53

Формула расчета
Вес двери = вес двери толщиной 19 мм из таблицы x коэффициент

Пример
Дверь из ДСП
В x Ш x Г = 2000 x 1800 x 16 мм
Вес из таблицы для данного размера двери, указанный для толщины двери 19 мм, равен47,9 кг

С помощью коэффициента 0,84 вычислим вес двери толщиной 16 мм:
Вес двери = 47,9 кг X 0,84 = 40,2 кг

Расчет веса двери из других материалов

Плотность различных материалов в кг/м^3

Материал	Плотность, кг/м^3
Акриловое стекло	1200
Алюминий	2700
Пробковое дерево	120
Бетон	2400
Свинец	11300
Железо	7800
Гипсокартон	900
Стекло	2600
Оргалит	1000
Твердая древесина, влажная (бук)	900
Твердая древесина, сухая (бук)	800
Пробка	300

Чтобы рассчитать вес двери из других материалов, необходимо учесть плотность материала.

Пример

Дверь из акрилового стекла, плотность 1200 кг/м^3
Высота двери: 2000 мм, ширина двери: 1800 мм, толщина материала: 6 мм

Вес двери, кг		Высота, м		Ширина, м		Толщина материала, м		Плотность, кг/м3
25,9 кг	=	2	x	1,8	x	0,006	x	1200

Только лучшие системы

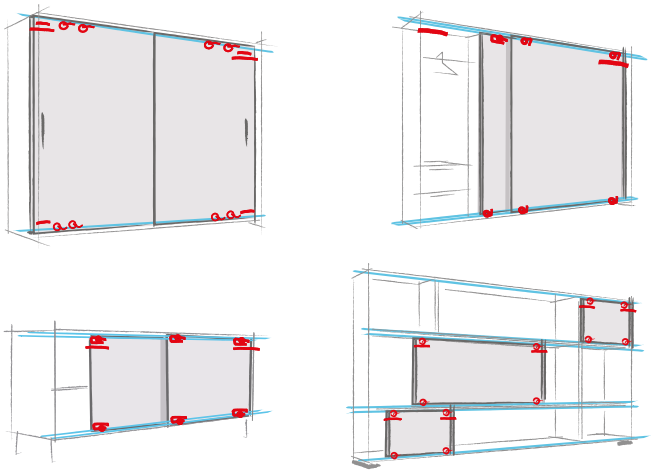

Системы фурнитуры для раздвижных дверей Hettich позволяют оптимально реализовать любые требования клиентов. Hettich предлагает широкий выбор системных вариантов. Каждое решение имеет свои преимущества и формирует внешний облик предмета мебели. Ощутите преимущества систем фурнитуры Hettich для раздвижных дверей любых шкафов и стеллажей. Здесь представлен краткий обзор различных систем. Мы отобрали самые важные критерии, по которым легко найти подходящую систему фурнитуры.

Опция 1: раздвижные двери с одной или несколькими дорожками

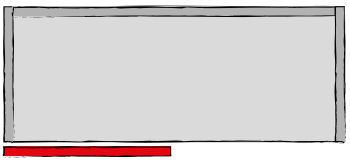

Однодорожечные раздвижные двери не закрывают предмет мебели целиком. Дверь скрывает только некоторые сегменты мебели, и ее можно сдвинуть в сторону. Классический случай использования: шкаф-стенка, где за раздвижной дверью прячется телевизор, когда его не смотрят.

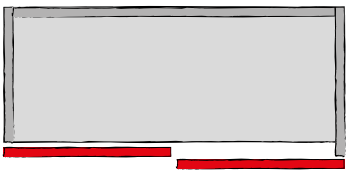

Многодорожечные раздвижные двери могут закрывать весь корпус мебели. Не менее двух дверей перемещаются в параллельных профилях. Идеальный вариант для офисных, платяных шкафов и шкафов для хранения продуктов: закрытые двери скроют содержимое шкафа и обеспечат аккуратный внешний вид.

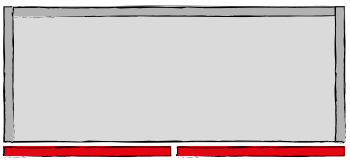

Раздвижные двери в одной плоскости представляют особую инновационную конструкцию, которая полностью закрывает корпус. Закрытый фасад шкафа образует абсолютно ровную поверхность с минимальными фугами. Дизайнерский вариант для изысканного оформления интерьера. Двери перемещаются по одной направляющей дорожке; специальный механизм автоматически задвигает одну дверь за другую при открывании.

Опция 2: накладные или вкладные раздвижные двери

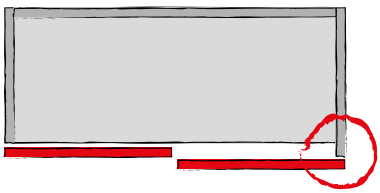

Накладные раздвижные двери скрывают боковину, верхнюю и нижнюю панели корпуса, если смотреть на шкаф спереди. Таким образом именно фасады определяют дизайн мебели. Внимание: в конструкциях мебели с 2 дверями глубина боковин корпуса должна быть, соответственно, разной.



Раздвижные двери вкладной навески обрамлены боковинами, верхней и нижней панелями корпуса. Элементы корпуса видны спереди и, таким образом, тоже являются элементами дизайна мебели. Боковины корпуса имеют одинаковую глубину.

Опция 3: раздвижные двери с нижним или верхним ходовым элементом

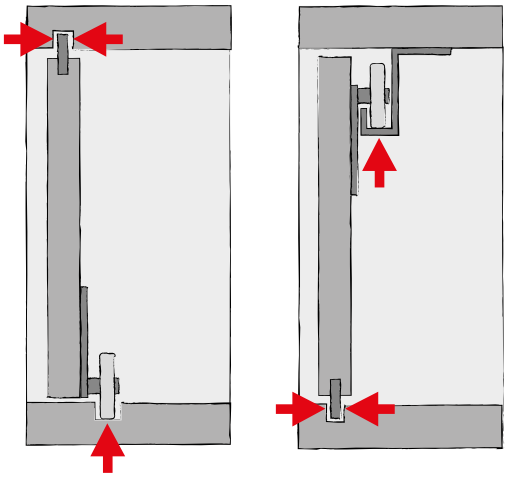

Раздвижные двери с нижним ходовым элементом опираются нижней кромкой на ролики, а верхняя кромка двери надежно удерживается направляющей. Благодаря несложной конструкции корпуса, преимущественно небольшому весу двери и простому монтажу, двери с нижним ходовым элементом считаются оптимальной базовой моделью для шкафов с раздвижными дверями.

Раздвижные двери с верхним ходовым элементом подвешиваются к верхней панели. Направляющая на нижней панели предотвращает раскачивание двери. Гармоничный дизайн обеспечивается за счет скрытого расположения элементов фурнитуры в верхней или нижней панели. Конструкция с верхним ходовым элементом идеально подойдет для очень тяжелых дверей, например в больших платяных шкафах.

Опция 4: монтаж раздвижных дверей на верхней панели или перед ней

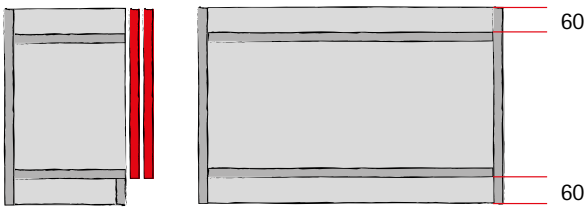

С помощью одной простой хитрости фурнитуру можно **скрыто установить на верхней панели**: верхняя панель опускается на 60 мм. Обязательное условие: шкаф достаточно высокий и верхняя панель находится вне поля зрения.

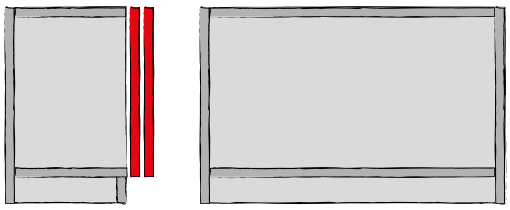

В низких шкафах верхняя панель видна в любом случае. Обычно корпус и верхняя панель монтируются в правом углу, а фурнитура **крепится перед верхней/нижней панелью или внутри них.** Верхняя кромка дверей и шкафа находятся на одном уровне — выглядит аккуратно. Кстати, конструкция шкафа ничем не отличается от конструкции с поворотными дверями. Преимущество: замена системы фурнитуры для поворотных дверей на раздвижные двери не доставит особых хлопот.

Опция 5: размер и материал раздвижной двери

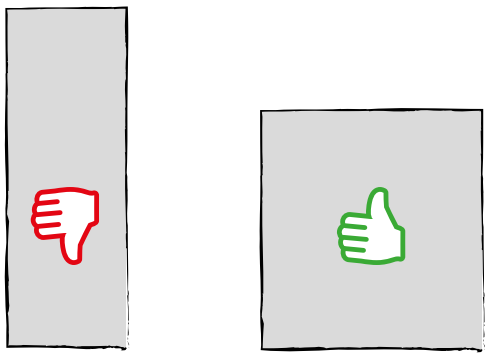

Чтобы выбрать подходящую систему, обращайте внимание на размер и материал раздвижной двери. Обратите внимание на то, что широкие двери гораздо более устойчивы при движении, чем узкие, высокие двери. Основное правило: ширина раздвижной двери должна составлять минимум половину высоты двери.

Определение важных размеров

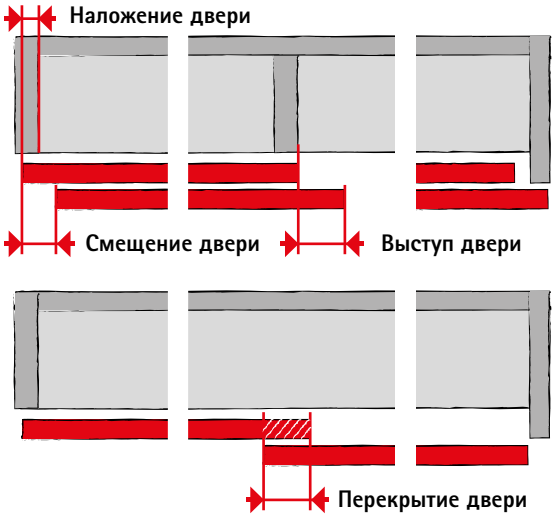

Наложение двери означает перекрытие дверью боковины корпуса.

Выступом двери называется смещение открытой двери по отношению к средней части.

Смещение двери гарантирует, что передняя дверь не будет ударяться о ручку задней двери.

Перекрытие двери подразумевает площадь задней двери, которая в течение долгого времени перекрывается передней дверью. Перекрытие должно быть прибл. в 2 раза больше, чем фуга между передней и задней дверью, чтобы нельзя было увидеть содержимое шкафа через фугу. В дверях с алюминиевой рамой для расчета перекрытия часто используют ширину рамы. Таким образом вертикальные сегменты рамы передних и задних дверей в середине шкафа располагаются точно друг перед другом.

Наложение двери как фактор, влияющий на выступ двери

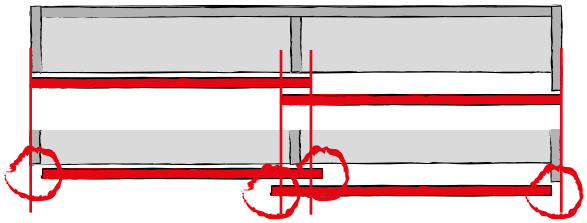

В дверях одинаковой ширины уменьшение наложения двери приводит к увеличению выступа двери.

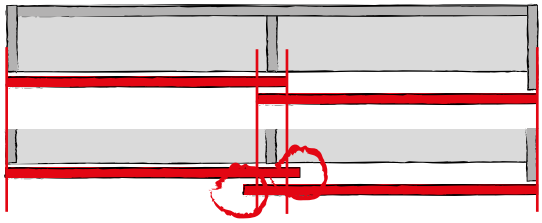

Увеличенное перекрытие двери за счет большего размера двери увеличивает выступ двери.

Средняя часть как фактор, влияющий на выступ двери

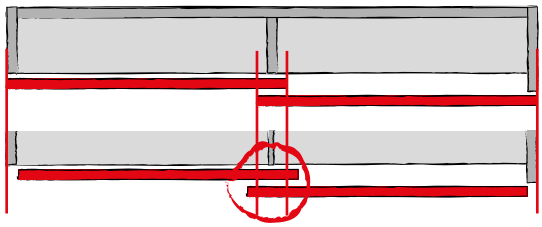

Тонкая средняя часть увеличивает выступ при равной ширине двери.

Конструкция дверей с открыванием без ограничения хода

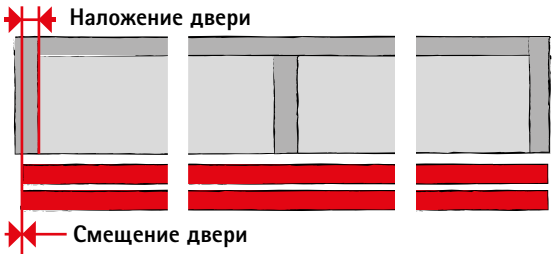

Задняя дверь должна иметь такое же наложение двери, как и передняя. Обратите внимание, что в этом случае требуются специальные профили.

Качество, отвечающее самым высоким стандартам

Системы фурнитуры для раздвижных дверей постоянно подвергаются тщательному контролю качества. Вся продукция Hettich соответствует внутренним и международным стандартам качества в странах, где она реализуется. На схемах, представленных ниже, показаны примеры тестирования продуктов Hettich.

Нагрузочная способность
Значения, указанные в данном каталоге, основаны на допустимом весе и размере дверей. Все системы фурнитуры Hettich для раздвижных дверей тестированы в соответствии с нормами DIN EN 15706. Системы фурнитуры для раздвижных дверей, смонтированные должным образом, могут устанавливаться в мебель, соответствующую стандартам EN 14749.

Тест на коррозию
Системы фурнитуры для раздвижных дверей от Hettich удовлетворяют требованиям стандарта DIN EN 15706, испытание в водном конденсате в течение 72 часов согласно DIN EN 6270.

Тест на износостойкость

Дверь подвергается определенному количеству циклов открывания с определенной скоростью.

Уровень 1: 10 000 циклов
Уровень 2: 20 000 циклов
Уровень 3: 40 000 циклов

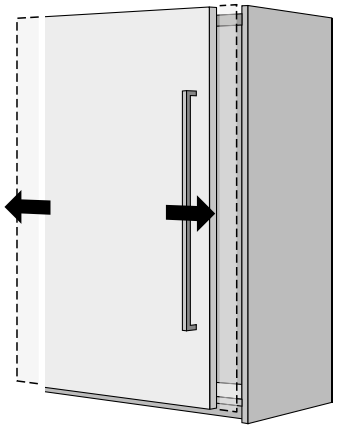

Тест на самопроизвольный демонтаж

Дверь пытаются снять с определенной силой и под определенным углом. При этом дверь не должна подниматься или соскакивать с места.

Уровень 1: 150 Н
Уровень 2: 200 Н
Уровень 3: 250 Н

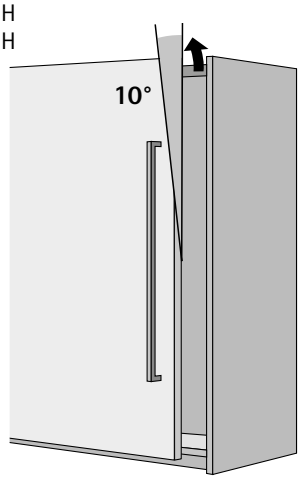

Тест на закрывание

Дверь подвергается определенному числу циклов открывания и закрывания при дополнительной нагрузке.

Уровень 1: 2 кг
Уровень 2: 3 кг
Уровень 3: 4 кг

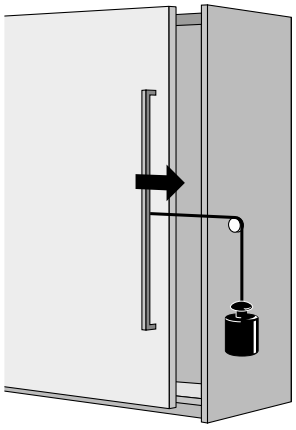

Тест на горизонтальную устойчивость

На центр дверного полотна оказывается давление определенной силы. Дверь не должна отрываться или соскакивать с места.

Уровень 1: 150 Н
Уровень 2: 200 Н
Уровень 3: 250 Н

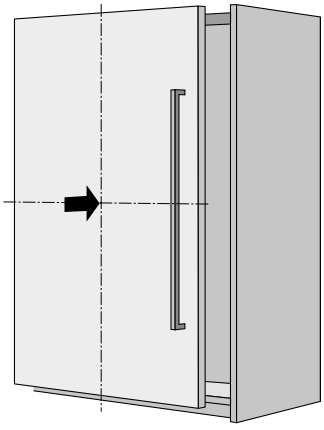

Соединительная фурнитура для легких конструкций
Обзор **1766 – 1767**



Соединительная фурнитура для корпусов
Обзор **1776 – 1777**



Прочая соединительная фурнитура
Обзор **1806 – 1807**



Системы регулировки мебели для сидения и спальной мебели
Обзор **1830 – 1831**



Фурнитура для регулировки цоколя
Обзор **1840 – 1841**



Полкодержатели, направляющие полок и консоли
Обзор **1856 – 1857**



Подвески шкафа и подвесные шины
Обзор **1868 – 1869**



Амортизаторы **1892 – 1893**





С убедительной легкостью.
Hettinject представляет собой продуманную технологию соединения легких плитных материалов. Эта способная нести нагрузку фурнитура позволяет наилучшим образом воплотить в жизнь конструкторские идеи мебели из легких плитных материалов. И презентовать вашим заказчикам перспективные идеи. Воспользуйтесь новыми возможностями для дизайна с Hettinject для легких плитных материалов.



Легко справляться с размерами: раздвижные двери облегченной конструкции позволяют использовать более легкую фурнитуру.



Поразительно точно: Hettinject позволяет с большой точностью достичь прочности в конструктивно важных узлах.



Креативное световое оформление: в мебели из тонких плитных материалов источники света можно размещать в произвольных местах.



Hettinject VB Insert: гибкое расположение точек крепления. Простое засверливание.



Hettinject
Клеевой дюбель для легких панелей с тонким наружным слоем, используется со стандартной фурнитурой. **1768**



VB Insert
Скрытая соединительная фурнитура для легких панелей для прочного, надежного соединения при помощи эксцентриковой технологии крепления. **1769**



VB 36 HT
Соединительная фурнитура для легких панелей для прочного, надежного соединения при помощи эксцентриковой технологии крепления. **1770**



Hettinject Titan 50
Монтаж полкодержателей Titan 1 в легких панелях **1771**



Информация по монтажу для Hettinject
Стандарт для производства под контролем качества. **1772 – 1773**

Hettinject, диаметр 4 мм



- Установка в любом месте панели
- Компенсация допусков сверления
- Высокая надежность в работе
- Возможно использование различных типов клея, например Henkel-Loctite® или Delo-Duopox®
- Подходит для винтов для ДСП и винтов прямого крепления ø 4 мм
- Диаметр отверстия 10 мм
- Пластмасса белого цвета

Длина в мм	Артикул	Кол-во
14	**9 066 657**	1/200 шт.
20	**9 066 397**	1/200 шт.
25	**9 066 404**	1/200 шт.
27	**9 066 406**	1/200 шт.
33	**9 066 407**	1/200 шт.
41	**9 083 492**	1/200 шт.
45	**9 066 409**	1/200 шт.

Монтаж с просверленным нижним слоем

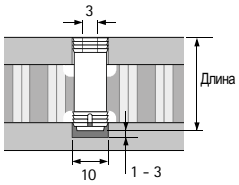

Монтаж с зазором 1 - 3 мм между дюбелем и нижним слоем

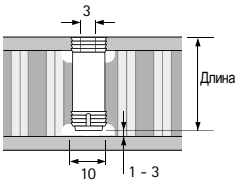

Hettinject, диаметр 6,3 мм



- Установка в любом месте панели
- Компенсация допусков сверления
- Высокая надежность в работе
- Возможно использование различных типов клея, например Henkel-Loctite® или Delo-Duopox®
- Подходит для винтов для ДСП и винтов прямого крепления ø 6,3 мм
- Диаметр отверстия 10 мм
- Пластмасса белого цвета

Длина в мм	Артикул	Кол-во
33	**9 083 488**	1/200 шт.
41	**9 083 493**	1/200 шт.
45	**9 083 490**	1/200 шт.

Монтаж с просверленным нижним слоем

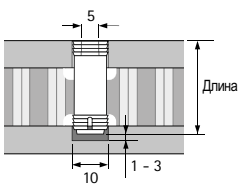

Монтаж с зазором 1 - 3 мм между дюбелем и нижним слоем

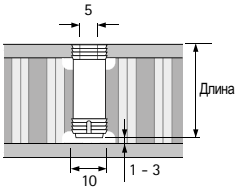

Hettinject VB Insert 38 / 50

Hettinject VB insert



- Скрытая фурнитура для прочного, надежного соединения полок с корпусом, проверенная временем эксцентриковая технология крепления
- Для легких панелей с наружным слоем от 4 мм
- Для панелей толщиной 38 или 50 мм
- Возможно использование различных типов клея, например Henkel-Loctite® или Delo-Duopox®
- Корпус: пластик белого цвета
- Эксцентриковая стяжка: цинковое литье под давлением

Ссылка на страницу
- Принадлежности: DU 232 T, DU 320 T, см. стр. 1785

Наименование	Диаметр отверстия, мм	**Артикул**	Кол-во
VB Insert 38	32	**9 097 989**	1/200 шт.
VB Insert 50	44	**9 097 991**	1/200 шт.

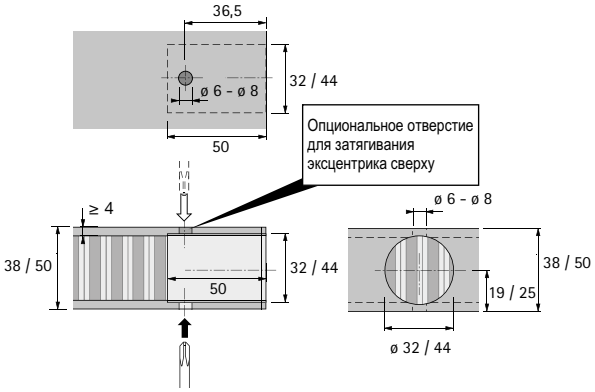

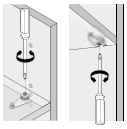

VB 36 HT с фиксатором

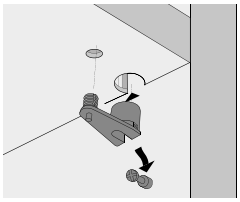

Установка полки сверху. Монтажная пластина для навешивания полки.

VB 36 HT без фиксатора

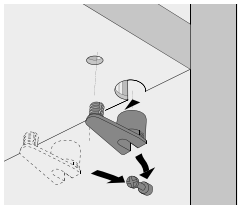

Установка полок сверху или с торцевой стороны

- Фурнитура для прочного, надежного соединения полок с корпусом, проверенная временем эксцентриковая технология крепления
- Для легких панелей с наружным слоем от 3 мм
- Для панелей толщиной 30–38 мм / 45–60 мм
- Фурнитура запрессовывается в два отверстия с межосевым расстоянием 32 мм. Диаметр отверстий 25 и 10 мм
- Для панелей с кромкой
- Запрессовочный штифт усиливает разжимной эффект
- Опциональный фиксатор, как вспомогательный элемент монтажа
- Корпус: пластик черного цвета
- Эксцентриковая стяжка: цинковое литье под давлением

Ссылка на страницу
- Ввинчиваемый дюбель, см. стр. 1785

VB 36 HT 38 для полок 38 мм



Карта сверления для панелей

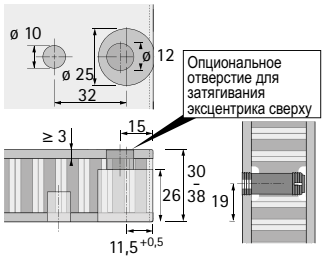

Поверхность	Артикул / наименование		Кол-во
	С перемычкой	Без перемычки	
Черная	**9 066 389**	**9 066 388**	1/200 шт.

VB 36 HT 50 для полок 50 мм



Карта сверления для панелей

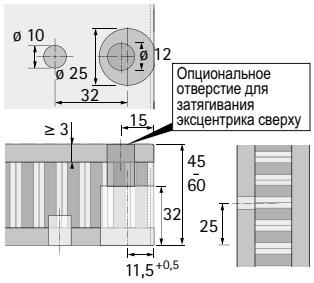

Поверхность	Артикул / наименование		Кол-во
	С перемычкой	Без перемычки	
Черная	**9 066 391**	**9 066 390**	1/200 шт.

Накладка для VB 36 HT



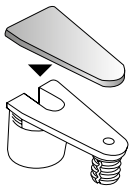

- Цинковое литье под давлением, поверхность никелированная

Поверхность	Артикул	Кол-во
Никелированная	**9 081 302**	1/200 шт.

Hettinject Titan 50



- Для надежного крепления с силовым замыканием полкодержателя Titan 1 (артикул 0 079 713)
- Скрытый монтаж за полкой
- Для легких панелей с наружным слоем от 4 мм
- Для панелей толщиной 50 мм
- Для панелей с кромкой
- Позволяет регулировать высоту, боковое смещение и наклон полок стеллажа
- Возможно использование различных типов клея, например Henkel-Loctite® или Delo-Duopox®
- Нагрузочная способность, см. «Полкодержатель Titan 1»
- Пластмасса белого цвета

Артикул	Кол-во
9 135 216	1/20 шт.

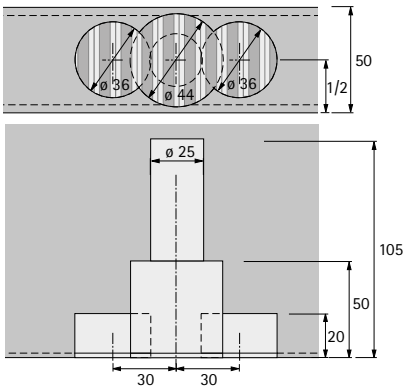

Titan 1 с регулировкой по горизонтали



- Скрытый монтаж за полкой
- Несущий палец: размер под ключ 10 мм
- Макс. нагрузочная способность: 50 кг / м^2 для полок 1000 x 300 мм, 100 кг / м^2 для полок 1000 x 250 мм и 160 кг / м^2 для полок 1000 x 200 мм
- Регулировка по высоте ± 4 мм
- Боковая регулировка: ± 4 мм
- Мин. толщина полки: 24 мм
- Регулировка угла наклона полки
- Оцинкованная сталь

Ссылка на страницу
- Винты (артикул 0 065 480), см. стр. 1891

Артикул	Кол-во
0 079 713	1/20 шт.

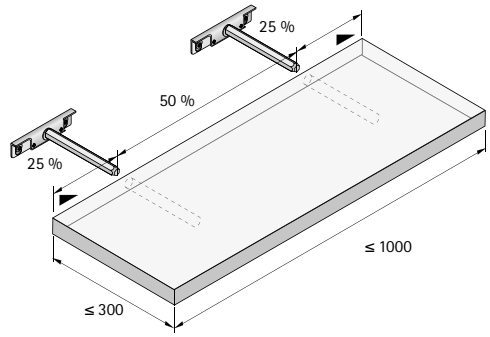

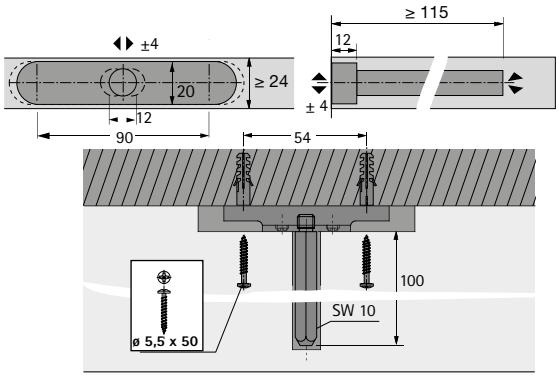

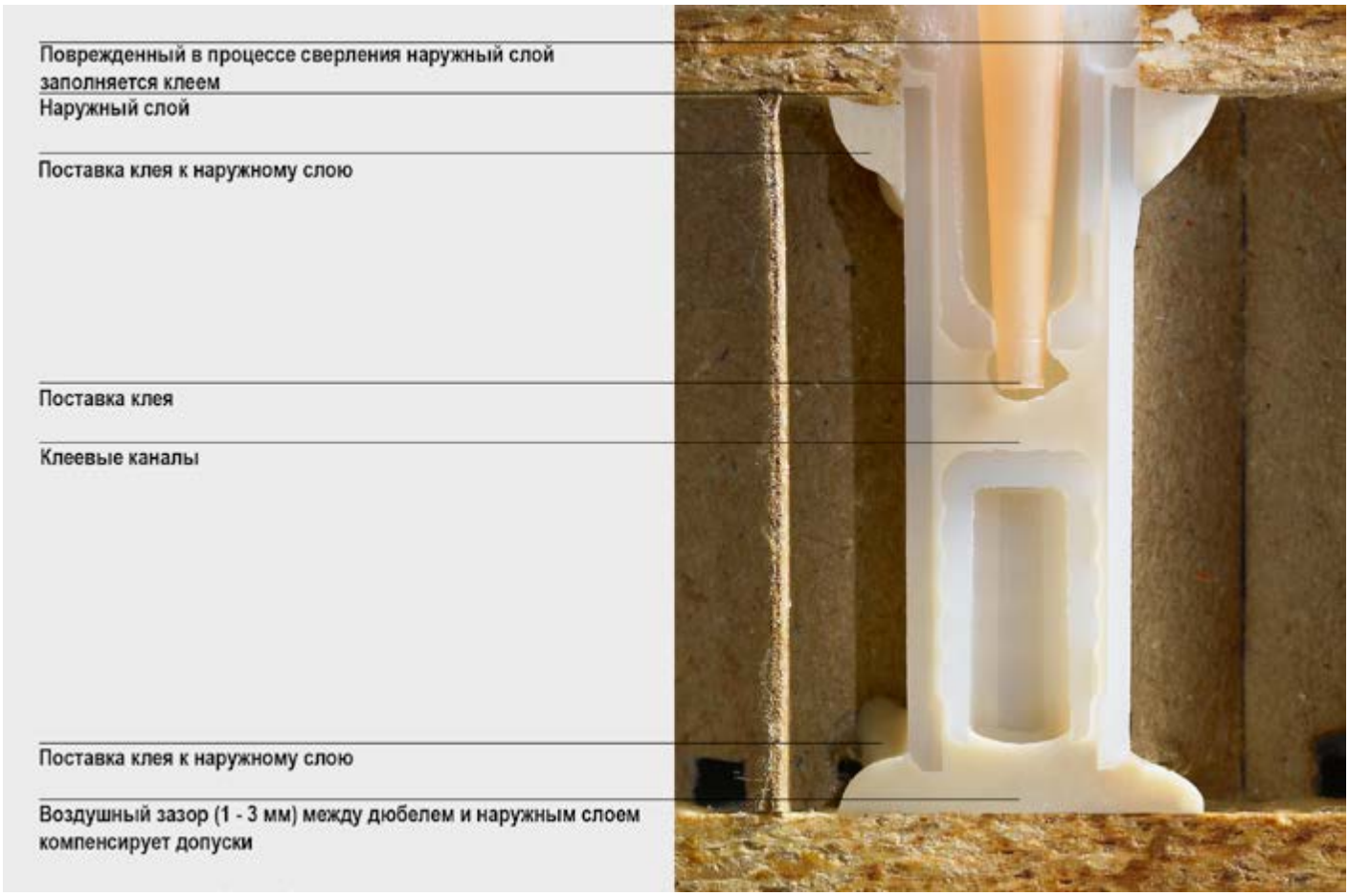

Клей проникает по тонким каналам к обоим наружным слоям панели. При этом образуется структура, связывающая наружные слои в трех плоскостях. Результат — исключительно стабильная конструкция с высокой прочностью на вырывание и сжатие. Данная технология подходит даже для панелей с очень тонким наружным слоем (< 4 мм). Короткий цикл монтажа за счет минимальной порции клея, необходимой для прочного крепления. Время застывания клея зависит от его типа. Можно использовать различные виды клея, например Henkel-Loctite® или Delo-Duopox®.

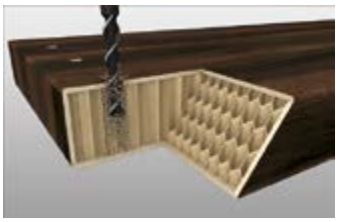

1 Просверлить в легкой панели отверстие, стружка может оставаться внутри панели.



2 Установка дюбеля и одновременная подача клея.



3 Клей обволакивает стружку и присоединяет дюбель к наружным слоям панели.



Процесс одинаков для стяжки Hettinject VB Insert

- **Эксцентриковая соединительная фурнитура**
- **Hettinject VB Insert 38 / 50**



Полностью скрытая фурнитура Hettinject VB Insert соединяет легкие панели толщиной 38 или 50 мм с лицевыми слоями 4 мм. Для применения данной фурнитуры достаточно просверлить в легкой панели стандартные отверстия. Клей поставляется в два отверстия, равномерно распределяясь до обоих наружных слоев, тем самым закрепляя стяжку внутри панели. Можно использовать различные виды клея, например Henkel-Loctite® или Delo-Duopox®. Мебель, собранная на данной фурнитуре, выдерживает высокие нагрузки. Дополнительным преимуществом стяжки является возможность ее сочетания с проверенным дюбелем Twister.



Фурнитура устанавливается в любом месте на легкой панели.



Hettinject — инновационная технология с большим потенциалом дальнейшего развития, сочетающая в себе гибкость производства и высокий уровень контроля качества.



Соединительная технология Hettinject легко интегрируется в любой производственный процесс, будь то ручная установка или автоматическая сборка на станках с ЧПУ.

Сопротивление на вырывание в легких панелях

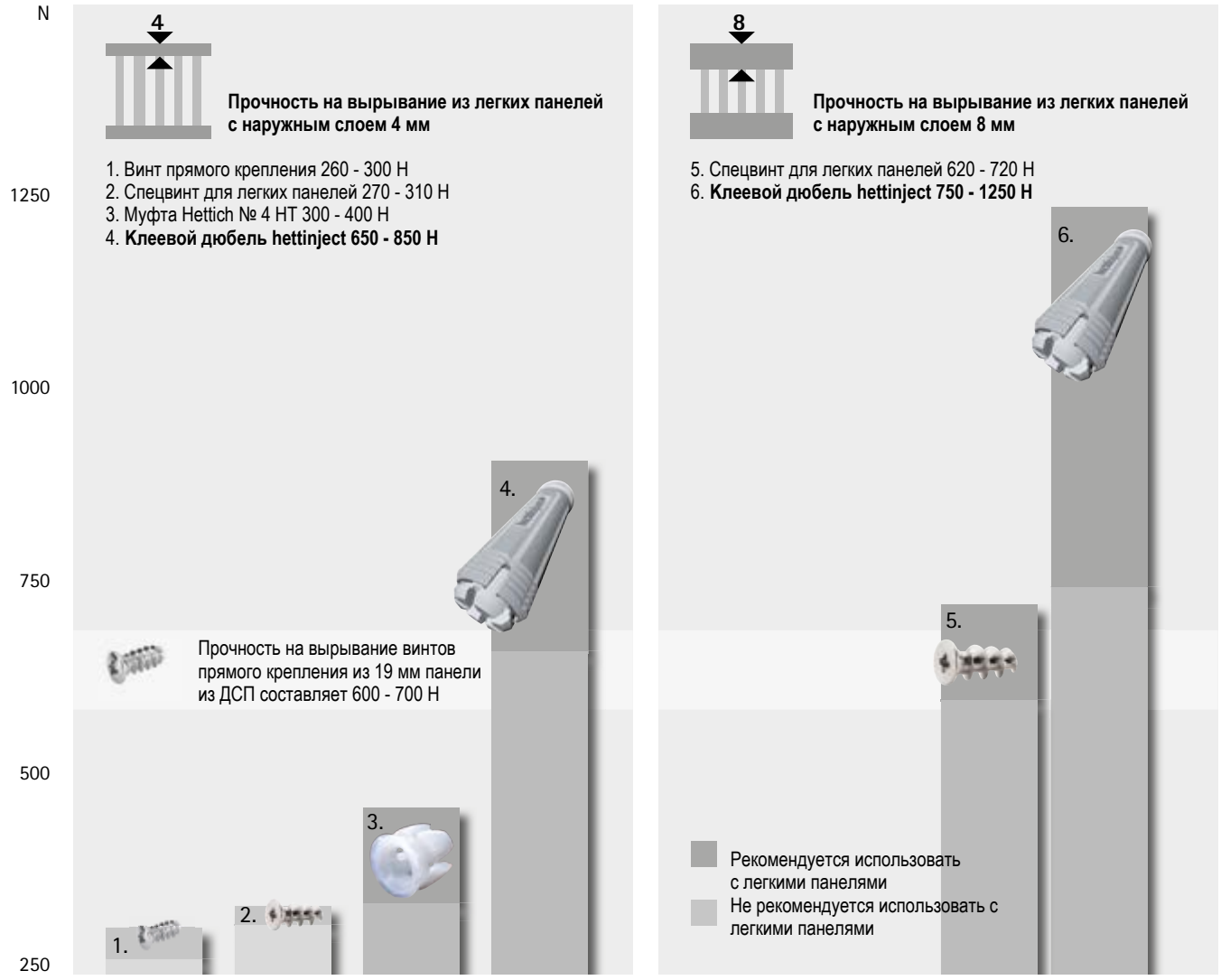

Толщина наружного слоя. Прочность на вырывание немного увеличивается с увеличением толщины наружного слоя.

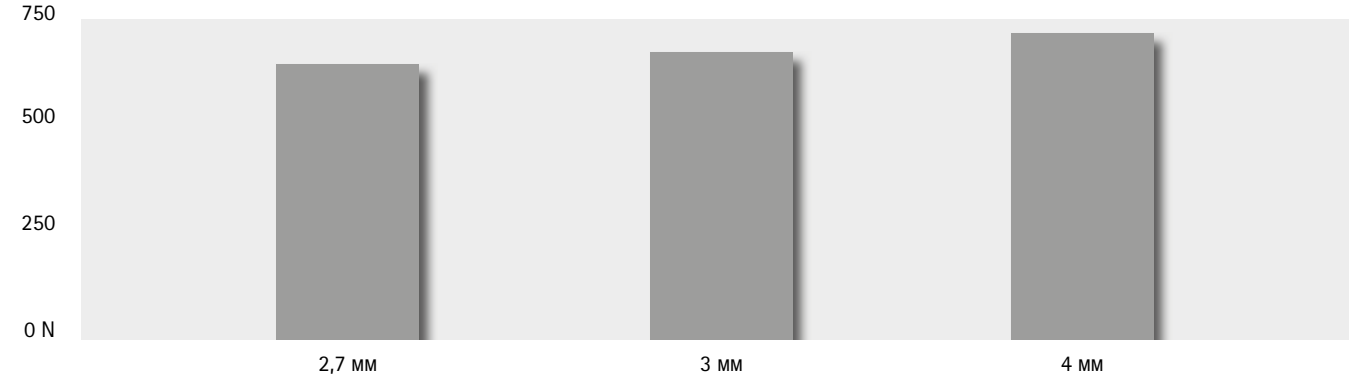

Испытания относятся к легким панелям с наружным слоем, сопоставимым с ДСП, отвечающим требованиям DIN EN 312, с общей плотностью по DIN EN 3323. Прочность на вырывание крепежного материала зависит от характеристик и качества используемых легких панелей, а также от производственных допусков. Поэтому в каждом отдельном случае необходимо убедиться в правильности применения выбранного крепежа.

Сопротивление на вырывание в легких панелях



без рамы
Наружный слой < 4 мм



с рамой
Наружный слой < 4 мм



без рамы
Наружный слой > 8 мм



с рамой
Наружный слой > 8 мм

Фурнитура		Без рамы				
		4 мм наружный слой	4 мм + Hettinject	4 мм + муфта 4 HT	8 мм наружный слой	8 мм + Hettinject
Соединительная фурнитура	VB 18 / 20 D / 19 / 21 D				✘	
	VB 36 / 36 M / 36 HT / 36 HT M	✘			✘	
	Hettinject VB Insert	✘			✘	
	Полкодержатель Sekura / 30 кг	✘			✘	
	Соединители задней стенки			✘	✘	
Ввинчиваемый дюбель для VB		✘	✘		✘	✘
Штангодержатели			✘	✘	✘	✘
Петли						
Intermat	Винт ø 3,5 / 4,0		✘		✘	✘
	Евровинт ø 6,3		✘*		✘	✘*
Sensys	Винт ø 3,5 / 4,0		✘		✘	✘
	Евровинт ø 6,3		✘*		✘	✘*
SlideOn	Винт ø 3,5 / 4,0		✘		✘	✘
	Евровинт ø 6,3		✘*		✘	✘*
Монтажные планки	Винт ø 3,5 / 4,0 / 4,5		✘			✘
	Евровинт ø 6,3		✘*		✘	✘*
Направляющие для ящиков	Quadro 25		✘		✘	✘
	Quadro V6 / V6+ / V8		✘		✘	✘
Складные и раздвижные двери	TopLine XL		✘		✘	✘
	TopLine L		✘		✘	✘
	TopLine 22		✘			✘
	TopLine M		✘		✘	✘
	TopLine 27		✘			✘
	TopLine 110 – со стороны двери		✘			✘
	SlideLine 66 – со стороны двери		✘			✘
	HorizonSynchro		✘			✘
	WingLine 770 / 780 / 26		✘			✘

* использование дюбелей Hettinject с отверстием под винт ø 5 мм

Нагрузочная способность определяется качеством используемых легких панелей.



Крепкая фиксация с Hettich.
Фурнитура Hettich соединяет детали прочно и надежно. В ассортименте Hettich есть простые решения для сложных креплений. Найдется фурнитура для различных монтажных ситуаций и различных материалов. Удобный монтаж на месте. Уверенность в соединении – с высококачественными решениями от Hettich.

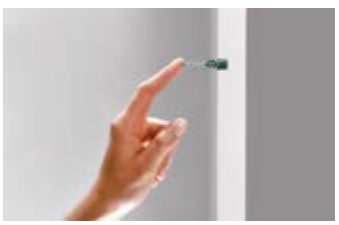

Маленькие детали, высокое качество:
фурнитура Hettich создается со знанием дела. Для идеального результата



Сферический эксцентрик:
для прочного соединения. Удобный монтаж шуруповертом под углом.



Для прочного, надежного соединения полок с корпусом:
Высокая нагрузочная способность.

Соединительная фурнитура для корпусов

Обзор



Эксцентриковая стяжка Rastex 15 и Rastex 25
Может применяться вместе с дюбелем быстрого монтажа и ввинчиваемым дюбелем
Обзор **1778 – 1779**



Эксцентриковая соединительная фурнитура Megalock
Может применяться вместе со стальным дюбелем и муфтой **1778 – 1779**



Эксцентриковая стяжка VB 20 / 21
Может применяться вместе со стальным дюбелем **1778 – 1779**



Эксцентриковая стяжка VB 35 / 35 M со сферическим эксцентриком
Может применяться вместе со стальным дюбелем **1778 – 1779**



Эксцентриковая стяжка VB 36 / 36 M со сферическим эксцентриком
Может применяться вместе со стальным дюбелем **1778 – 1779**



VB 54 Toolex / VB 135 / Alfa Stop / Beta
Монтаж полки к корпусу без инструмента **1778 – 1779**



Трапециевидная стяжка TZ4, TZ 4 STD, TZ 28
Подходит для панелей из массива дерева **1778 – 1779**



Стяжка Rostrino
Скрытое крепление корпуса **1778 – 1779**

Дюбель быстрого монтажа Rapid S, ввинчиваемый дюбель Twister

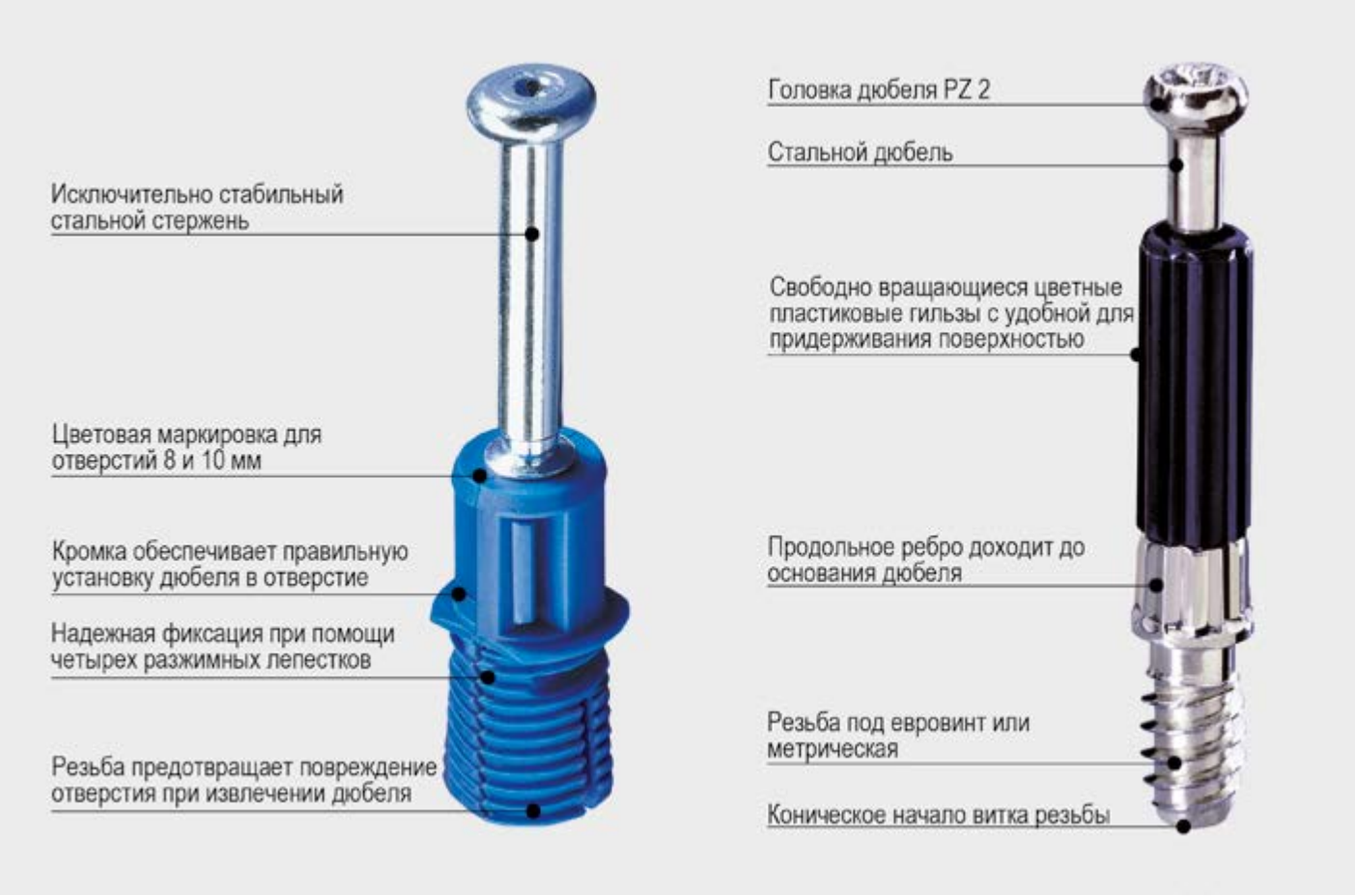

Быстро — еще быстрее — Rapid S
Новое поколение дюбелей быстрого монтажа со стальным стержнем от Hettich. Изящные, легкие и очень прочные. Монтаж без инструментов: дюбель просто запрессовывается в отверстие. Rapid S отлично сочетается со стяжкой Rastex.

Twister — устанавливается быстро, без риска травмирования.
Придерживая свободно вращающуюся гильзу, ввинчиваемый дюбель можно надежно и безопасно вкрутить при помощи шуруповерта, без риска травмирования острыми кромками.



Rastex 15 может устанавливаться совместно с дюбелями Twister и Rapid S.



Rastex 25 может устанавливаться совместно с дюбелем Twister.



Цвет пластиковой гильзы указывает на длину дюбеля. Зеленая гильза (длина дюбеля 20 мм) для стяжки Rastex 15, голубая гильза (длина дюбеля 24,5 мм) для стяжки Rastex 25, черная гильза (длина дюбеля 30 мм) для стяжки Rastex 15.



Быстрый, простой монтаж под запрессовку без помощи инструментов. Разжимные муфты двух цветов: голубые для диаметра 8 мм, зеленые для диаметра 10 мм.

Соединительная фурнитура для корпусов

Обзор



Эксцентриковая стяжка Rastex 015
Может использоваться вместе с дюбелем Rapid S, ввинчиваемым дюбелем Twister или стальными дюбелями, диаметр 15 мм **1780 – 1788**



Эксцентриковая стяжка Rastex 25
Может использоваться вместе с ввинчиваемым дюбелем Twister диаметр 25 мм **1789 – 1790**



Эксцентриковая соединительная фурнитура Megalock
Может применяться вместе со стальным дюбелем и муфтой **1791**



Эксцентриковая стяжка VB 20 / 21, VB 35 / 35 M / 36 / 36M, стяжка для полок Toolex VB 54 / VB 135 / Alfa Stop / Beta, трапециевидные стяжки, стяжка Rostrino
Обзор ассортимента **1792 – 1805**



Концевые винты, гильзы, муфты, винты, заглушки **1807**



Производственная техника Accura **1984 – 1995**

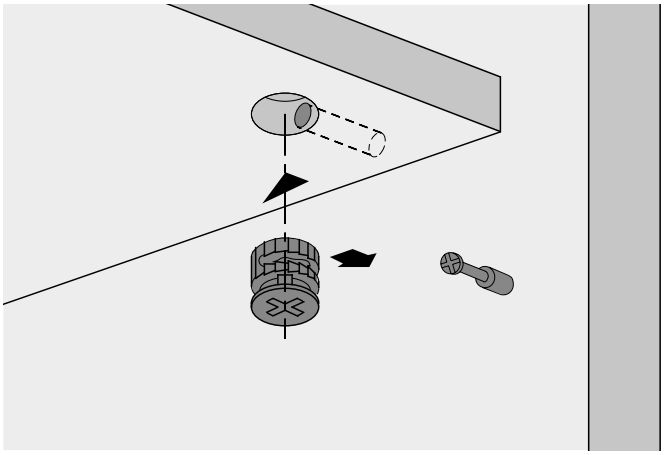

- Изящная стяжка диаметром 12 мм, особенно подходит для небольших предметов мебели, полок и выдвижных ящиков
- Внутренние и внешние зубцы-фиксаторы обеспечивают двойную надежность крепления и точное затягивание дюбеля по центру, исключая смещение деталей при монтаже.
- Эксцентрик можно затянуть плоской или крестообразной насадкой PZ 2
- С фиксатором или без него, стяжка закрывает края отверстия, обеспечивая аккуратный вид даже без заглушки
- Для полок толщиной от 12 мм
- Цинковое литье под давлением

Стяжка Rastex 12 с кромкой



Поверхность	**Артикул**	Кол-во
Блестящая	**9 000 698**	2000 шт.
Никелированная	**9 006 857**	2000 шт.

Стяжка Rastex 12 без кромки



Поверхность	**Артикул**	Кол-во
Блестящая	**9 082 102**	2000 шт.
Никелированная	**9 082 103**	2000 шт.

Стяжка Rastex 12

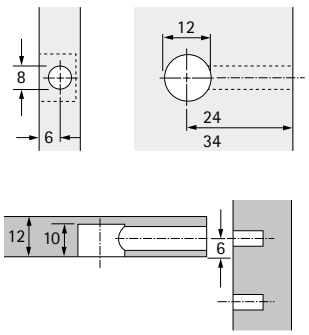

Эксцентриковая соединительная фурнитура

Rastex 15

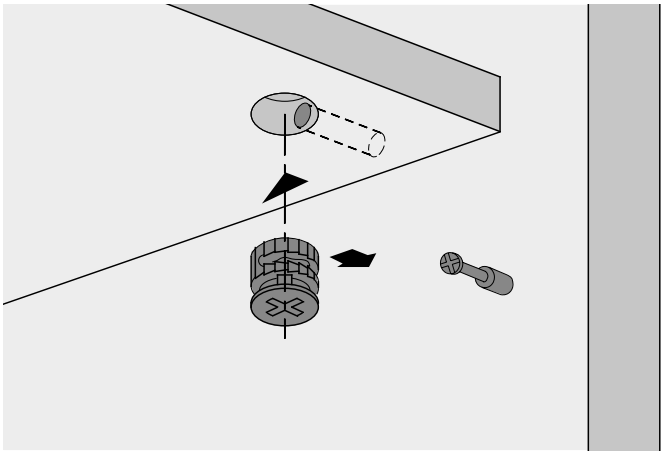

- Благодаря защите от обратного вращения возможно уменьшение зазора до 4 мм между панелями
- Внутренние и внешние зубцы-фиксаторы обеспечивают двойную надежность крепления и точное затягивание дюбеля по центру, исключая смещение деталей при монтаже.
- Эксцентрик можно затягивать шлицевой или крестообразной отверткой PZ 3, а также шестигранным ключом SW 4
- С фиксатором или без него, стяжка закрывает края отверстия, обеспечивая аккуратный вид даже без заглушки
- Цинковое литье под давлением

Стяжка Rastex 15 с кромкой



Поверхность	Тип упаковки	Артикул / для панелей толщиной мм					Кол-во
		15	16	19	22	29	
Никелированная	Коробка	**0 079 451**	**0 071 948**	**0 071 950**	**0 071 952**	**0 079 478**	1/200 шт.
Никелированная	Коробка	**0 079 452**	**0 073 459**	**0 073 460**	**0 073 461**	**0 079 479**	2000 шт.
Никелированная	Полиэтиленовый пакет		**9 077 945**			**1 050 479**	1000 шт.
Никелированная	Полиэтиленовый пакет	**9 003 954**		**9 066 772**	**1 030 810**		2000 шт.

Стяжка Rastex 15 без кромки



Поверхность	Тип упаковки	Артикул / для панелей толщиной мм						Кол-во
		12	15	18	22	25	29	
без обработки	Коробка	**0 020 053**	**0 079 461**	**0 013 961**	**0 079 476**		**0 079 488**	1/200 шт.
без обработки	Коробка		**0 079 462**	**0 013 962**	**0 079 477**		**0 079 489**	2000 шт.
без обработки	Полиэтиленовый пакет					**9 084 518**	**1 050 540**	1000 шт.
без обработки	Полиэтиленовый пакет	**9 116 019**	**9 059 487**	**9 056 599**	**1 007 794**			2000 шт.
Никелированная	Коробка	**0 020 049**	**0 079 457**	**0 013 957**	**0 025 066**		**0 079 484**	1/200 шт.
Никелированная	Коробка	**0 020 050**	**0 079 458**	**0 013 958**	**0 073 458**		**0 079 485**	2000 шт.
Никелированная	Полиэтиленовый пакет						**1 050 541**	1000 шт.
Никелированная	Полиэтиленовый пакет	**9 116 018**	**9 064 684**	**9 056 601**	**1 048 254**			2000 шт.

Заглушки для Rastex 15 без кромки (кроме Rastex 15 / 12)

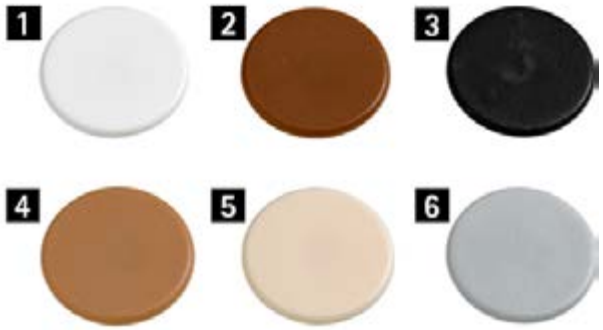

- Пластмасса

Поверхность	Артикул	Кол-во
1 белая	**0 071 054**	1/200 шт.
1 белая	**1 008 524**	5000 шт.
2 коричневая	**0 071 055**	1/200 шт.
2 коричневая	**1 008 525**	5000 шт.
3 черная	**0 079 490**	1/200 шт.
3 черная	**1 009 563**	5000 шт.
4 светло-коричневая	**0 079 491**	1/200 шт.
5 бежевая	**9 134 720**	1/200 шт.
5 бежевая	**1 028 226**	5000 шт.
6 серая	**9 134 731**	1/200 шт.
6 серая	**1 019 518**	5000 шт.

Стяжка Rastex 15 для панели 12 мм

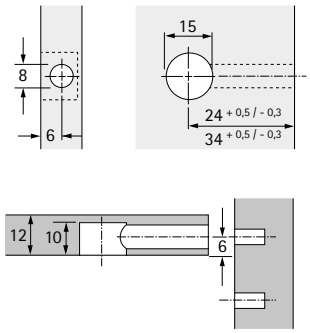

Стяжка Rastex 15 для панели 15 мм

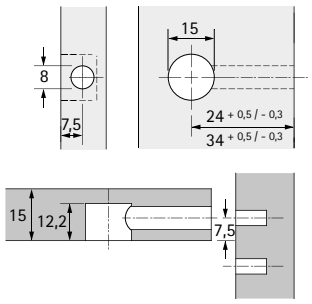

Стяжка Rastex 15 для панели 16 мм

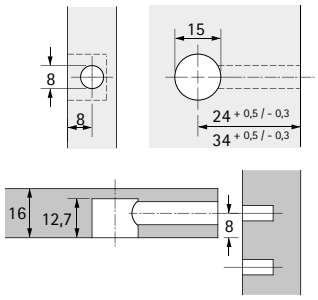

Стяжка Rastex 15 для панели 18 мм

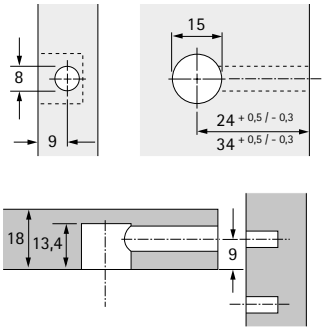

Стяжка Rastex 15 для панели 19 мм

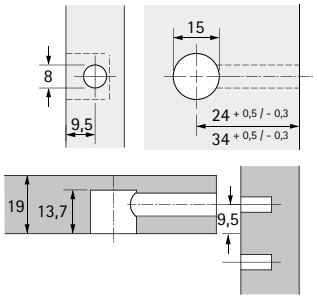

Стяжка Rastex 15 для панели 22 мм

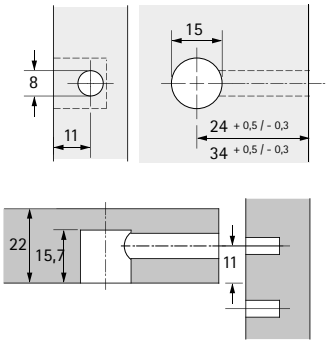

Стяжка Rastex 15 для панели 25 мм

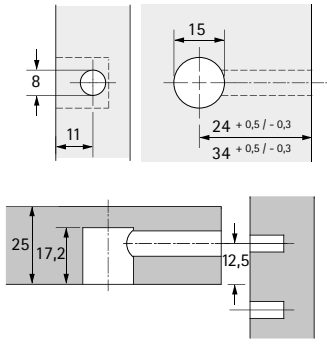

Стяжка Rastex 15 для панели 29 мм

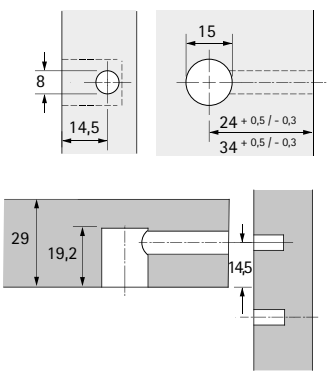

Дюбель быстрого монтажа Rapid S, ввинчиваемый дюбель Twister

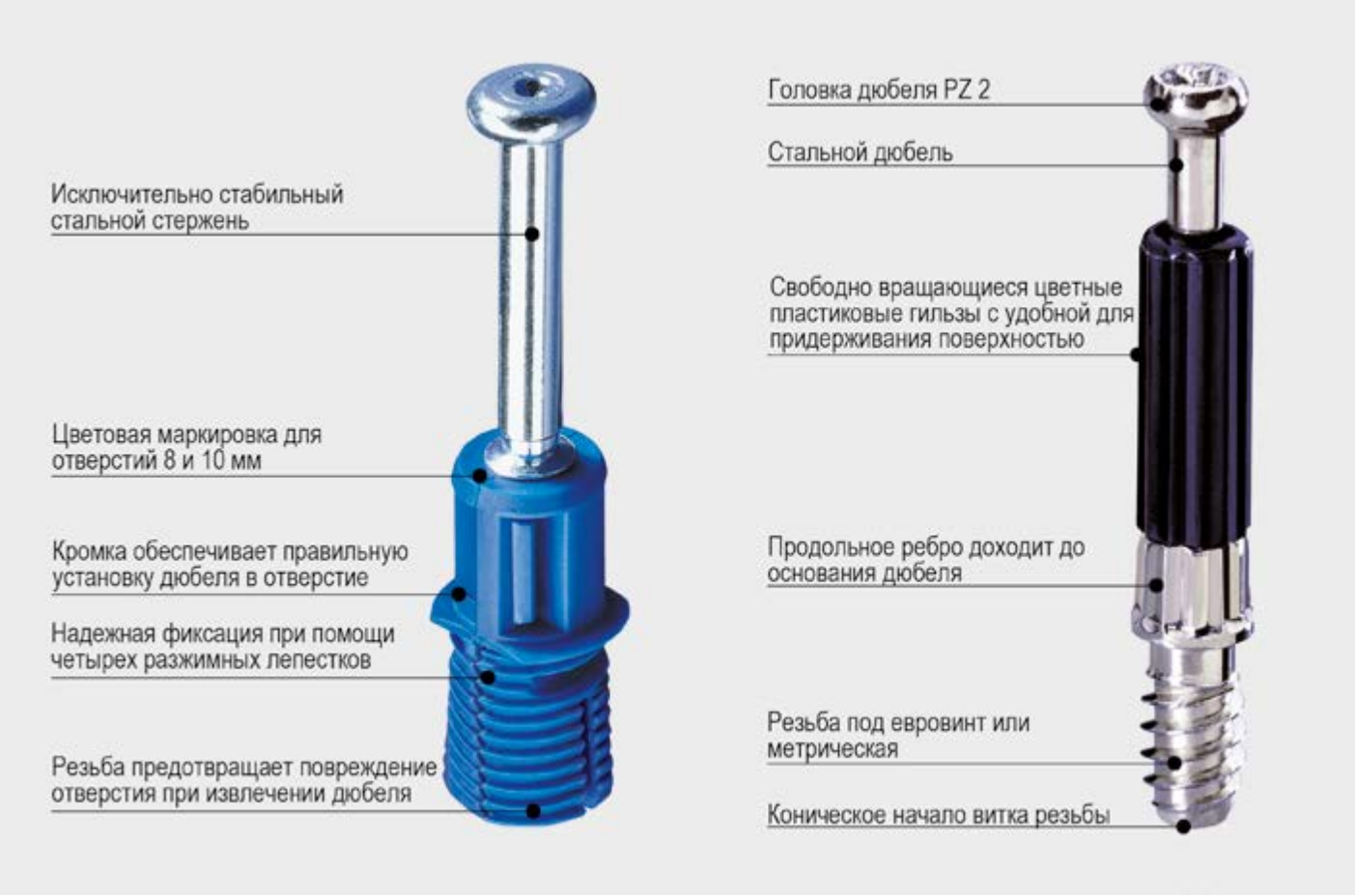

Быстро — еще быстрее — Rapid S

Новое поколение дюбелей быстрого монтажа со стальным стержнем от Hettich. Изящные, легкие и очень прочные. Монтаж без инструментов: дюбель просто запрессовывается в отверстие. Rapid S отлично сочетается со стяжкой Rastex.

Twister — устанавливается быстро, без риска травмирования.

Придерживая свободно вращающуюся гильзу, ввинчиваемый дюбель можно надежно и безопасно вкрутить при помощи шуруповерта, без риска травмирования острыми кромками.



Rastex 15 можно комбинировать с дюбелями Twister и Rapid S.



Rastex 25 может устанавливаться совместно с дюбелем Twister.



Цветные пластмассовые втулки с удобной формой ручки отображают диапазон затяжки. Зеленый (диапазон затяжки 20 мм) для Rastex 15, синий (диапазон затяжки 24,5 мм) для Rastex 25 и черный (диапазон затяжки 30 мм) для Rastex 15



Быстрый монтаж без инструмента осуществляется вручную запрессовкой в отверстия на боковине корпуса. Фурнитуру легко различать за счет цветных элементов: для отверстий 8 мм синяя, для 10 мм — зеленая

Дюбель быстрого монтажа Rapid S DU 324 / DU 325



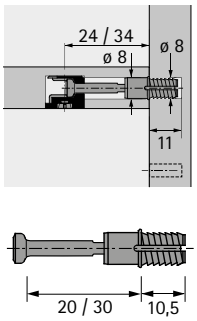

- Разжимная муфта для отверстия диаметром 8 мм
- Длина дюбеля 20 / 30 мм
- Оцинкованная сталь / пластик синего цвета

Наименование	Длина дюбеля, мм	**Артикул**	Кол-во
Rapid S DU 324	20	**0 044 750**	1/200 шт.
Rapid S DU 324	20	**9 046 180**	2000 шт.
Rapid S DU 325	30	**0 047 458**	1/200 шт.
Rapid S DU 325	30	**9 046 182**	2000 шт.

Дюбель быстрого монтажа Rapid S DU 332 / DU 333



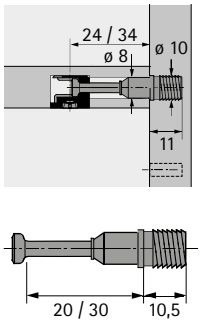

- Разжимная муфта для отверстия диаметром 10 мм
- Длина дюбеля 20 / 30 мм
- Оцинкованная сталь / пластик зеленого цвета

Наименование	Длина дюбеля, мм	**Артикул**	Кол-во
Rapid S DU 332	20	**0 044 758**	1/200 шт.
Rapid S DU 332	20	**9 046 184**	2000 шт.
Rapid S DU 333	30	**0 044 759**	1/200 шт.
Rapid S DU 333	30	**9 046 186**	2000 шт.

Ввинчиваемый дюбель Twister DU 319 T / DU 320 T



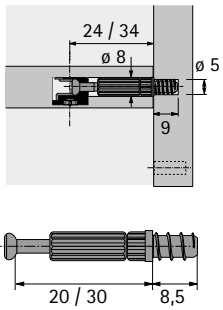

- Прямая резьба для отверстий диаметром 5 мм
- Длина дюбеля 20 / 30 мм
- Дюбель DU 320 T может применяться со стяжкой VB Insert для легких панелей с наружным слоем 8 мм
- Для легких панелей с наружным слоем 4 мм: монтаж только с клеевым дюбелем Hettinject
- Сталь / пластик зеленого / черного цвета
- Монтаж по Системе 32

Наименование	Длина дюбеля, мм	**Артикул**	Кол-во
Twister DU 319 T, блестящая поверхность	20	**9 047 974**	2000 шт.
Twister DU 319 T оцинкованный	20	**0 048 037**	1/200 шт.
Twister DU 319 T оцинкованный	20	**9 047 975**	2000 шт.
Twister DU 320 T, блестящая поверхность	30	**9 047 976**	2000 шт.
Twister DU 320 T оцинкованный	30	**0 048 038**	1/200 шт.
Twister DU 320 T оцинкованный	30	**9 047 978**	2000 шт.

Ввинчиваемый дюбель Twister DU 243 T / DU 232 T



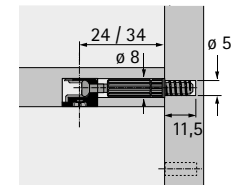

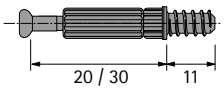

- Прямая резьба для отверстий диаметром 5 мм
- Длина дюбеля 20 / 30 мм
- Дюбель DU 232 T может применяться со стяжкой VB Insert для легких панелей с наружным слоем 8 мм
- Для легких панелей с наружным слоем 4 мм: монтаж только с клеевым дюбелем Hettinject
- Сталь / пластик зеленого / черного цвета
- Монтаж по Системе 32

Наименование	Длина дюбеля, мм	**Артикул**	Кол-во
Twister DU 243 T, блестящая поверхность	20	**9 047 862**	2000 шт.
Twister DU 243 T оцинкованный	20	**0 020 056**	1/200 шт.
Twister DU 243 T оцинкованный	20	**9 047 863**	2000 шт.
Twister DU 232 T, блестящая поверхность	30	**9 047 644**	2000 шт.
Twister DU 232 T оцинкованный	30	**0 020 058**	1/200 шт.
Twister DU 232 T оцинкованный	30	**9 047 861**	2000 шт.

Ввинчиваемый дюбель Twister DU 644 T



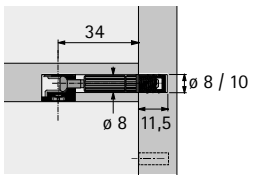

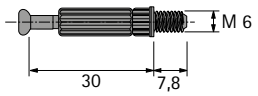

- Резьба M6 x 7,8 мм
- Длина дюбеля 30 мм
- Сталь / пластик черного цвета
- Принадлежности, муфты M6

Указание:
муфты заказываются отдельно

Наименование	**Артикул**	Кол-во
Twister DU 644 T, блестящая поверхность	**9 047 864**	2000 шт.
Twister DU 644 T оцинкованный	**0 020 157**	1/200 шт.
Twister DU 644 T оцинкованный	**9 047 865**	2000 шт.

Ввинчиваемый дюбель DU 425 / DU 428



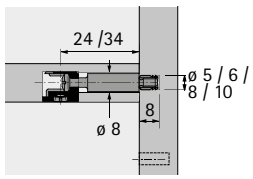

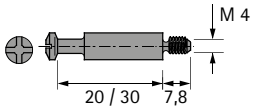

- Резьба M4 x 7,8 мм
- Длина дюбеля 20 / 30 мм
- Сталь
- Монтаж по Системе 32

Указания
- Муфты M4 заказываются отдельно

Наименование	Длина дюбеля, мм	**Артикул**	Кол-во
DU 428 блестящий	20	**0 079 523**	1/200 шт.
DU 428 блестящий	20	**1 053 821**	1000 шт.
DU 425 блестящий	30	**0 079 521**	1/200 шт.
DU 425 блестящий	30	**1 030 990**	1000 шт.

Двойные дюбели DU 883 / DU 868



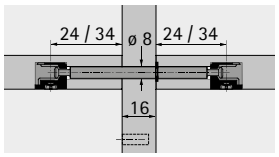

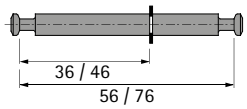

- Для средней стенки толщиной 16 мм
- Со стопорным кольцом
- Диаметр отверстия 8 мм
- Длина дюбеля 36 / 56 или 46 / 76 мм
- Полированная сталь

Наименование	Длина дюбеля, мм	**Артикул**	Кол-во
DU 883 блестящий	56	**1 079 190**	250 шт.
DU 883 оцинкованный	56	**0 079 552**	1/100 шт.
DU 868 блестящий	76	**1 056 170**	250 шт.
DU 868 оцинкованный	76	**0 079 602**	1/100 шт.

Двойные дюбели DU 880 / DU 853



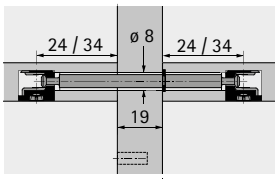

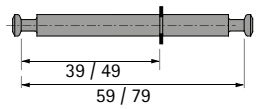

- Для средней стенки толщиной 19 мм
- Со стопорным кольцом
- Диаметр отверстия 8 мм
- Длина дюбеля 39 / 59 или 49 / 79 мм
- Сталь

Наименование	Длина дюбеля, мм	**Артикул**	Кол-во
DU 880 оцинкованный	59	**0 079 554**	1/100 шт.
DU 853 оцинкованный	79	**0 079 568**	1/100 шт.
DU 853 оцинкованный	79	**1 079 580**	250 шт.

Шарнирный дюбель DU 860



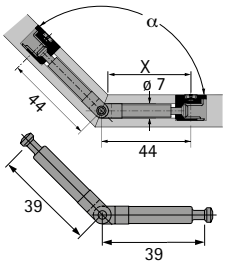

- Регулировка угла 90°–180°
- Диаметр отверстия 7 мм
- Длина дюбеля 39 / 39 мм
- Оцинкованная сталь

Артикул	Кол-во
0 079 580	1/100 шт.
1 079 600	500 шт.

Шарнирный дюбель DU 634



- Резьба M6 x 7 мм
- Диаметр отверстия 8 мм
- Длина дюбеля 39 мм
- Оцинкованная сталь

Примечание:
- Муфты M6 заказываются отдельно, см. стр. 1822

Артикул	Кол-во
9 129 712	1/100 шт.

Расстояние X мм для дюбеля DU 860

Угол	Толщина полки 15 мм	Толщина полки 16 мм	Толщина полки 19 мм	Толщина полки 22 мм	Толщина полки 29 мм
100°	37,7	37,3	36,0	34,8	31,8
105°	38,2	37,9	36,7	35,6	32,9
110°	38,7	38,4	37,3	36,3	33,9
115°	39,2	38,9	37,9	37,0	35,8
120°	39,7	39,4	38,5	37,7	35,6
125°	40,1	39,8	39,1	38,3	36,5
130°	40,5	40,3	39,6	38,9	37,7
135°	40,9	40,7	40,1	39,4	38,0
140°	41,3	41,1	40,5	40,0	38,7
145°	41,6	41,5	41,0	40,5	39,4
150°	42,0	41,9	41,5	41,1	40,1
155°	42,3	42,2	41,9	41,6	40,8
160°	42,7	42,6	42,3	42,1	41,4

Расстояние X мм для дюбеля DU 634

Угол	Толщина полки 15	Толщина полки 16	Толщина полки 19	Толщина полки 22	Толщина полки 29
30°	57,0	57,9	60,5	63,1	69,1
35°	54,7	55,4	57,6	59,7	64,7
40°	52,9	53,5	55,3	57,1	61,3
45°	51,5	52,0	53,5	55,0	58,5
50°	50,3	50,7	52,0	53,2	56,2
55°	49,3	49,6	50,7	51,7	54,2
60°	48,3	48,6	49,5	50,4	52,4
65°	47,5	47,7	48,4	49,1	50,8
70°	46,7	46,9	47,5	48,0	49,3
75°	46,0	46,1	46,5	46,9	47,9
80°	45,3	45,4	45,7	45,9	46,6
85°	44,7	44,7	44,8	45,0	45,3
90°	44,0	44,0	44,0	44,0	44,0

Стяжка Rastex 25



- Внешние и внутренние зубцы-фиксаторы предотвращают ослабление крепления, надолго обеспечивая надежную фиксацию
- Дюбель всегда затягивается по центру
- Сопротивление обратному вращению в три раза превосходит показатели других эксцентриковых стяжек
- Стяжка с кромкой закрывает края отверстия обеспечивая аккуратный вид даже без заглушки
- Цинковое литье под давлением

Наименование	Поверхность	Артикул	Кол-во
1 с кромкой	Никелированная	**0 079 695**	1/200 шт.
1 с кромкой	Никелированная	**1 066 213**	1000 шт.
2 без кромки	без обработки	**0 013 116**	1/200 шт.
2 без кромки	без обработки	**1 008 983**	1000 шт.

Двойная надежность благодаря внутренней и внешней фиксации!

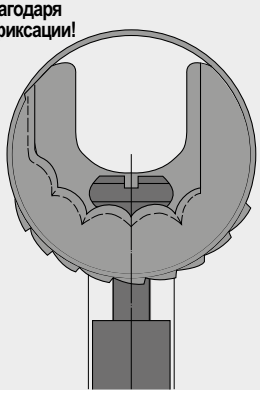

Размер A = длина дюбеля + 9 мм

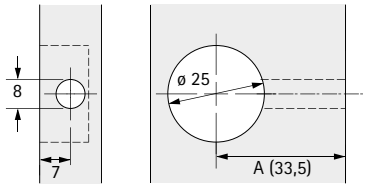

Середина дюбеля с нижней стороны полки

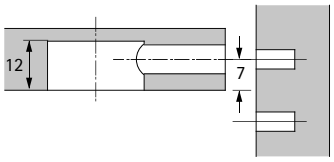

Заглушки для Rastex 25



- Пластмасса

Поверхность	Артикул	Кол-во
1 белая	**0 013 117**	1/200 шт.
2 коричневая	**0 013 118**	1/200 шт.
3 бежевая	**0 025 056**	1/200 шт.
4 черная	**0 070 711**	1/200 шт.

Ввинчиваемый дюбель Twister DU 262 T



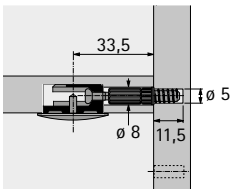

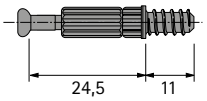

- Прямая резьба для отверстий диаметром 5 мм
- Длина дюбеля 24,5 мм
- Сталь / пластик синего цвета
- Монтаж по Системе 32

Наименование	**Артикул**	Кол-во
Twister DU 262 T, без обработки	**9 047 854**	2000 шт.
Twister DU 262 T оцинкованный	**0 020 060**	1/200 шт.

Ввинчиваемый дюбель DU 643



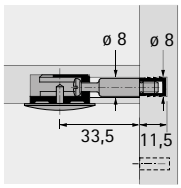

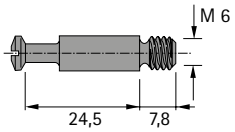

- Резьба M6 x 7,8 мм
- Длина дюбеля 24,5 мм
- Сталь

Указания
- Муфты M6 заказываются отдельно

Наименование	**Артикул**	Кол-во
DU 643 без обработки	**0 013 121**	1/200 шт.
DU 643 без обработки	**1 031 004**	1000 шт.

Эксцентриковая соединительная фурнитура

Megalock

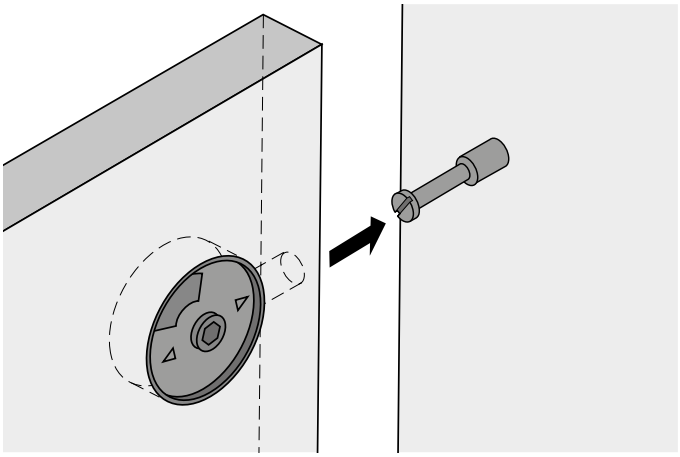

- Подходит для соединений под постоянной нагрузкой
- Хорошее решение для монтажа шкафов, кроватей, рамных и подвесных конструкций
- Состав комплекта:
  - Эксцентриковая стяжка: цинковое литье под давлением, гальванизированное
  - Дюбель: оцинкованная сталь с резьбой M6 / M8
  - Муфта: латунь с резьбой M6 / M8
  - Заглушка для стяжки: пластик белого / черного цвета, ø 35 мм для запрессовки в рабочее отверстие / ø 32 мм для запрессовки в стяжку

Эксцентрик



Карта сверления для панелей

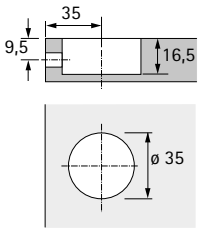

Артикул	Кол-во
9 131 208	1/500 шт.

Стальной дюбель / латунная муфта



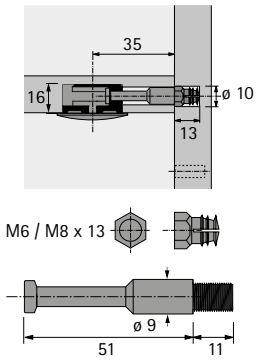

Наименование	Резьба	Артикул	Кол-во
Дюбель	M6	**9 132 012**	1/100 шт.
Дюбель	M8	**9 132 013**	1/100 шт.
Муфта	M6	**9 132 014**	1/500 шт.
Муфта	M8	**9 132 015**	1/500 шт.

Заглушки



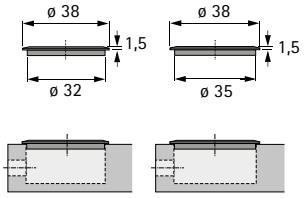

Диаметр, мм	Поверхность	Артикул	Кол-во
32	Черная	**9 132 016**	1/1000 шт.
32	Белая	**9 132 017**	1/1000 шт.
35	Черная	**9 132 018**	1/1000 шт.
35	Белая	**9 132 019**	1/1000 шт.

Эксцентриковая соединительная фурнитура

- **VB 20**
- **С фиксатором**

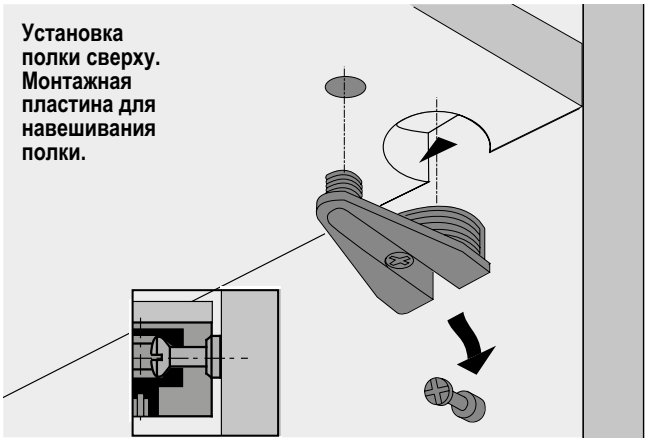

Установка полки сверху. Монтажная пластина для навешивания полки.

- Для прочного, надежного соединения полок с корпусом; высокая нагрузочная способность
- Фурнитура запрессовывается в два отверстия с межосевым расстоянием 32 мм Диаметр отверстий 30 и 10 мм
- Полка устанавливается сверху
- В случае нижней панели стяжку можно затянуть сверху. Для этого в полке требуется сквозное отверстие.
- В особых случаях возможна регулировка цоколя через стяжку
- Цинковое литье под давлением, никелированная поверхность
- Монтаж по Системе 32

VB 20 для полок толщиной 19–20 мм



Карта сверления для панелей

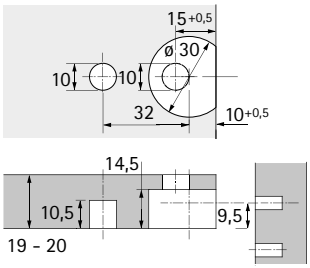

Середина дюбеля с нижней стороны полки

Поверхность	**Артикул**	Кол-во
Никелированная	**0 025 049**	1/200 шт.
Никелированная	**1 069 042**	200 шт.

Эксцентриковая соединительная фурнитура

- **VB 21**
- **Без фиксатора**

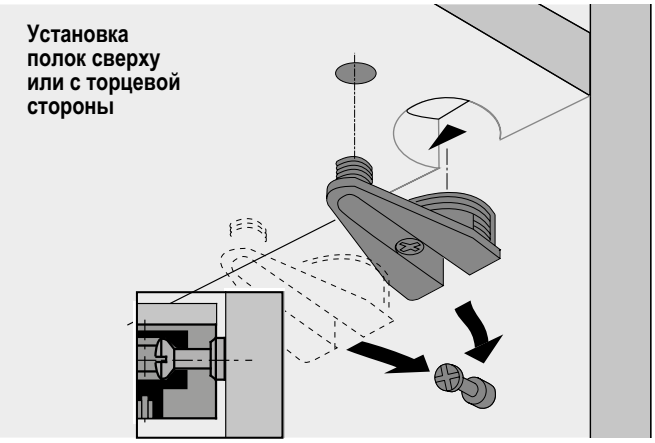

- Для прочного, надежного соединения полок с корпусом; высокая нагрузочная способность
- Фурнитура запрессовывается в два отверстия с межосевым расстоянием 32 мм Диаметр отверстий 30 и 10 мм
- Стяжка может насаживаться на дюбель сверху или сбоку
- В случае нижней панели стяжку можно затянуть сверху. Для этого в полке требуется сквозное отверстие.
- В особых случаях возможна регулировка цоколя через стяжку
- Цинковое литье под давлением, никелированная поверхность
- Монтаж по Системе 32

VB 21 для полок толщиной 19–20 мм



Карта сверления для панелей

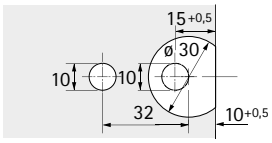

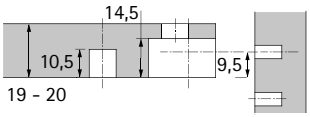

Середина дюбеля с нижней стороны полки

Поверхность	**Артикул**	Кол-во
Никелированная	**0 047 454**	1/200 шт.
Никелированная	**1 069 043**	200 шт.

Ввинчиваемый дюбель DU 327



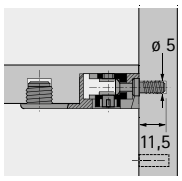

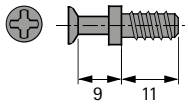

- Прямая резьба для отверстий диаметром 5 мм
- Длина дюбеля 9 мм
- Сталь
- Монтаж по Системе 32

Поверхность	Артикул	Кол-во
Блестящая	**0 025 052**	1/200 шт.
оцинкованная	**9 039 828**	5000 шт.

Ввинчиваемый дюбель DU 427



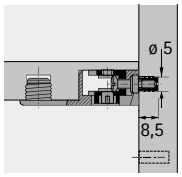

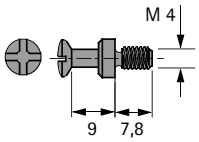

- Резьба M4
- Диаметр отверстия 5 мм
- Длина дюбеля 9 мм
- Сталь
- Монтаж по Системе 32

Примечание:
- Муфты M4 заказываются отдельно

Поверхность	Артикул	Кол-во
Блестящая	**9 134 678**	1/200 шт.
Блестящая	**1 035 497**	2000 шт.

Ввинчиваемый дюбель DU 647



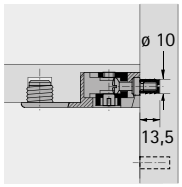

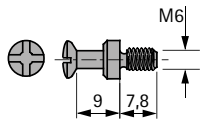

- Резьба M6
- Диаметр отверстия 8 / 10 мм
- Длина дюбеля 9 мм
- Полированная сталь
- Принадлежности, муфты M6

Артикул	Кол-во
1 035 496	2000 шт.

Заглушки



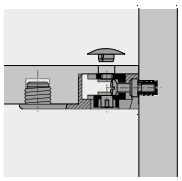

- Диаметр отверстия 10 мм
- Пластмасса

Поверхность	Артикул	Кол-во
Белая	**0 047 584**	1/200 шт.
Коричневый	**0 047 585**	1/200 шт.
Бежевый	**0 047 586**	1/200 шт.
Серый	**0 065 136**	1/200 шт.
Черная	**9 134 642**	1/200 шт.

Эксцентриковая соединительная фурнитура

- **VB 35 M**
- **С фиксатором**

Установка полки сверху

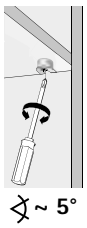

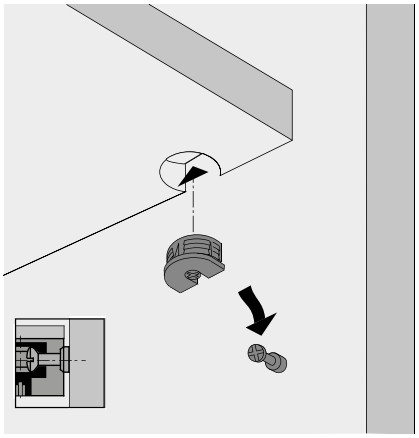

- Изящная фурнитура для прочного, надежного соединения полок с корпусом, проверенная временем эксцентриковая технология крепления
- Фурнитура запрессовывается в отверстие ø 20 мм
- Фурнитура со сферическим эксцентриком
- Цинковое литье под давлением / пластик
- Монтаж по Системе 32

VB 35 M / 16 для полок 16 мм



Карта сверления для панелей

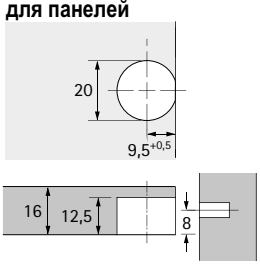

Середина дюбеля с нижней стороны полки

Поверхность	**Артикул**	Кол-во
Никелированная	**0 065 501**	1/200 шт.
Никелированная	**9 117 653**	500 шт.
Белая	**0 065 503**	1/200 шт.
Белая	**9 064 890**	1000 шт.
Коричневый	**0 065 504**	1/200 шт.
Коричневый	**9 066 718**	1000 шт.
Черная	**0 079 644**	1/200 шт.
Черная	**9 066 720**	1000 шт.

VB 35 M / 19 для полок 19 мм



Карта сверления для панелей

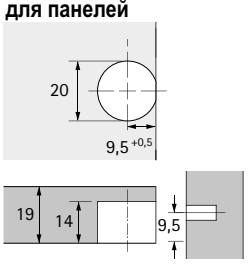

Середина дюбеля с нижней стороны полки

Поверхность	**Артикул**	Кол-во
Никелированная	**0 065 505**	1/200 шт.
Никелированная	**9 124 619**	500 шт.
Белая	**0 065 507**	1/200 шт.
Белая	**9 116 944**	1000 шт.
Коричневый	**0 065 508**	1/200 шт.
Коричневый	**9 116 945**	1000 шт.
Черная	**0 079 643**	1/200 шт.
Черная	**9 116 942**	1000 шт.

Эксцентриковая соединительная фурнитура

- **VB 35**
- **Без фиксатора**

Установка полок сверху или с торцевой стороны

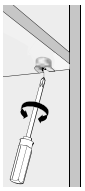

~ 5°

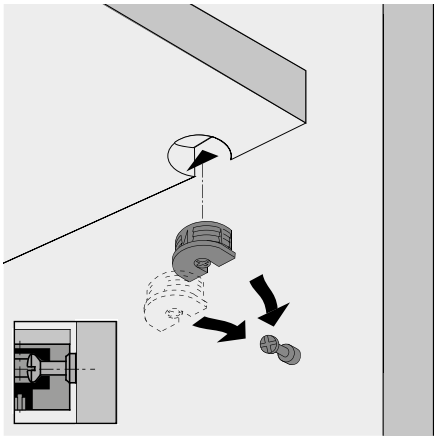

- Изящная фурнитура для прочного, надежного соединения полок с корпусом, проверенная временем эксцентриковая технология крепления
- Фурнитура запрессовывается в отверстие ø 20 мм
- Фурнитура со сферическим эксцентриком
- Цинковое литье под давлением / пластик
- Монтаж по Системе 32

VB 35 / 16 для полок 16 мм



Карта сверления для панелей

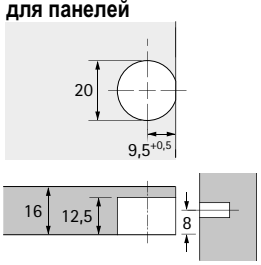

Середина дюбеля с нижней стороны полки

Поверхность	Артикул	Кол-во
Никелированная	**0 065 509**	1/200 шт.
Никелированная	**9 117 656**	500 шт.
Белая	**0 065 511**	1/200 шт.
Белая	**9 064 883**	1000 шт.
Коричневый	**0 065 512**	1/200 шт.
Коричневый	**9 066 738**	1000 шт.
Черная	**0 079 642**	1/200 шт.
Черная	**9 066 732**	1000 шт.

VB 35 / 19 для полок 19 мм



Карта сверления для панелей

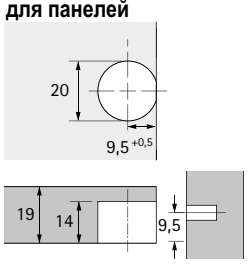

Середина дюбеля с нижней стороны полки

Поверхность	Артикул	Кол-во
Никелированная	**0 065 513**	1/200 шт.
Никелированная	**9 117 725**	500 шт.
Белая	**0 065 515**	1/200 шт.
Белая	**9 116 929**	1000 шт.
Коричневый	**0 065 516**	1/200 шт.
Коричневый	**9 116 930**	1000 шт.
Черная	**0 079 641**	1/200 шт.
Черная	**9 116 928**	1000 шт.

- **VB 36 M**
- **С фиксатором**

Установка полки сверху



~ 5°

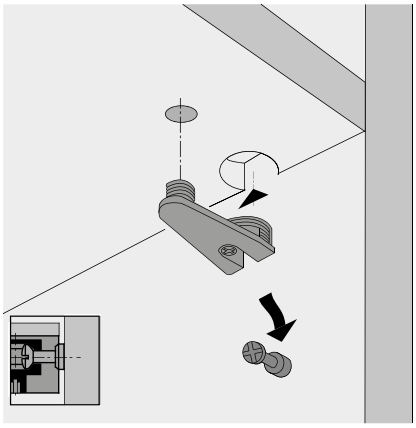

- Изящная фурнитура для прочного, надежного соединения полок с корпусом, проверенная временем эксцентриковая технология крепления
- Фурнитура запрессовывается в два отверстия с межосевым расстоянием 32 мм. Диаметр отверстий 20 и 10 мм
- Фурнитура со сферическим эксцентриком
- Цинковое литье под давлением / пластик
- Монтаж по Системе 32

VB 36 M / 16 для полок 16 мм



Карта сверления для панелей

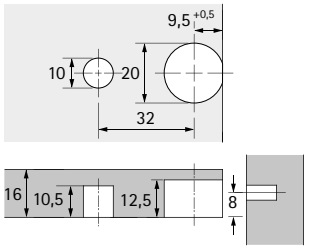

Середина дюбеля с нижней стороны полки

Поверхность	Артикул	Кол-во
Никелированная	**0 065 517**	1/200 шт.
Никелированная	**9 117 700**	250 шт.
Белая	**0 065 519**	1/200 шт.
Белая	**9 116 498**	1/500 шт.
Коричневый	**0 065 520**	1/200 шт.
Коричневый	**9 116 508**	500 шт.
Черная	**0 079 647**	1/200 шт.
Черная	**9 096 997**	1/500 шт.

VB 36 M / 19 для полок 19 мм



Карта сверления для панелей

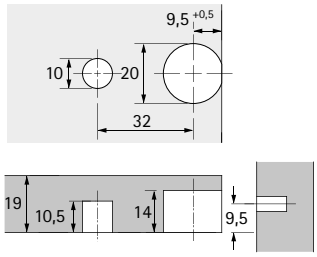

Середина дюбеля с нижней стороны полки

Поверхность	Артикул	Кол-во
Никелированная	**0 065 521**	1/200 шт.
Никелированная	**9 117 720**	250 шт.
Белая	**0 065 523**	1/200 шт.
Белая	**9 129 805**	500 шт.
Коричневый	**0 065 524**	1/200 шт.
Коричневый	**9 129 881**	500 шт.
Черная	**0 079 648**	1/200 шт.
Черная	**9 129 825**	500 шт.

Эксцентриковая соединительная фурнитура

- **VB 36**
- **Без фиксатора**

Установка полок сверху или с торцевой стороны

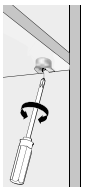

~ 5°

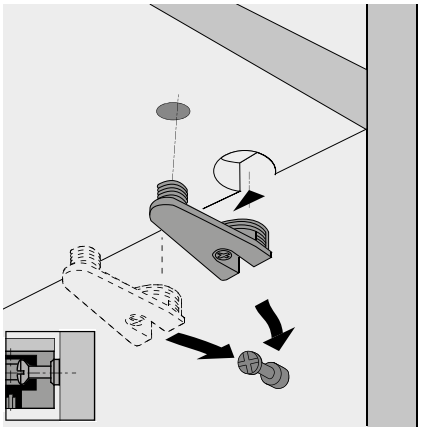

- Изящная фурнитура для прочного, надежного соединения полок с корпусом, проверенная временем эксцентриковая технология крепления
- Фурнитура запрессовывается в два отверстия с межосевым расстоянием 32 мм. Диаметр отверстий 20 и 10 мм
- Фурнитура со сферическим эксцентриком
- Цинковое литье под давлением / пластик
- Монтаж по Системе 32

VB 36 / 16 для полок 16 мм



Карта сверления для панелей

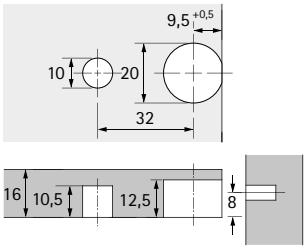

Середина дюбеля с нижней стороны полки

Поверхность	Артикул	Кол-во
Никелированная	**0 065 525**	1/200 шт.
Никелированная	**9 117 713**	250 шт.
Белая	**0 065 527**	1/200 шт.
Белая	**9 116 464**	500 шт.
Коричневый	**0 065 528**	1/200 шт.
Коричневый	**9 116 491**	500 шт.
Черная	**0 079 645**	1/200 шт.
Черная	**9 096 994**	500 шт.

VB 36 / 19 для полок 19 мм



Карта сверления для панелей

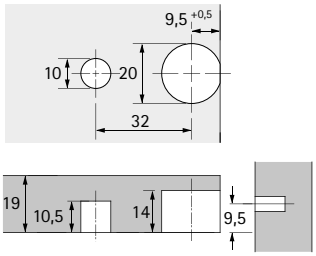

Середина дюбеля с нижней стороны полки

Поверхность	Артикул	Кол-во
Никелированная	**0 065 529**	1/200 шт.
Никелированная	**9 117 723**	250 шт.
Белая	**0 065 531**	1/200 шт.
Белая	**9 129 786**	500 шт.
Коричневый	**0 065 532**	1/200 шт.
Коричневый	**9 129 828**	500 шт.
Черная	**0 079 646**	1/200 шт.
Черная	**9 129 823**	500 шт.

Эксцентриковая соединительная фурнитура

- **VB 35, 35 M, 36, 36 M, 36 HT, 135**
- **Дюбель для VB 35, 35 M, 36, 36 M, 36 HT, 135**

Ввинчиваемый дюбель DU 328



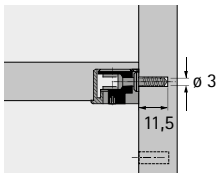

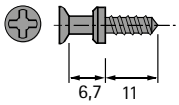

- Прямая резьба для отверстий диаметром 3 мм
- Длина дюбеля 6,7 мм
- Подходит для легких панелей с наружным слоем 8 мм
- Для легких панелей с наружным слоем 4 мм: монтаж только с клеевым дюбелем Hettinject
- Оцинкованная сталь
- Монтаж по Системе 32

Артикул	Кол-во
0 065 540	1/200 шт.
9 039 822	5000 шт.

Ввинчиваемый дюбель DU 321



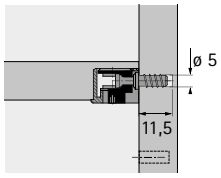

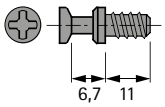

- Прямая резьба для отверстий диаметром 5 мм
- Длина дюбеля 6,7 мм
- Подходит для легких панелей с наружным слоем 8 мм
- Для легких панелей с наружным слоем 4 мм: монтаж только с клеевым дюбелем Hettinject
- Оцинкованная сталь
- Монтаж по Системе 32

Артикул	Кол-во
0 074 688	1/200 шт.
9 021 847	5000 шт.

Ввинчиваемый дюбель DU 322



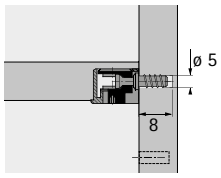

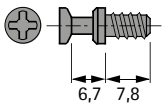

- Прямая резьба для отверстий диаметром 5 мм
- Длина дюбеля 6,7 мм
- Подходит для легких панелей с наружным слоем 8 мм
- Для легких панелей с наружным слоем 4 мм: монтаж только с клеевым дюбелем Hettinject
- Оцинкованная сталь
- Монтаж по Системе 32

Артикул	Кол-во
0 064 872	1/200 шт.
9 022 370	5000 шт.

Ввинчиваемый дюбель DU 648



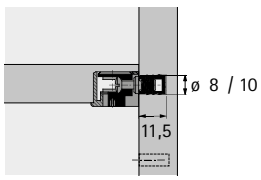

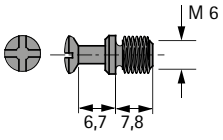

- Резьба M6 x 7,8 мм
- Длина дюбеля 6,7 мм
- Сталь

Примечание:
- Муфты M6 заказываются отдельно

Поверхность	Артикул	Кол-во
Блестящая	**0 065 534**	1/200 шт.
Блестящая	**1 035 241**	2000 шт.
оцинкованная	**0 079 650**	1/200 шт.
оцинкованная	**1 044 143**	1000 шт.

Ввинчиваемый дюбель DU 426



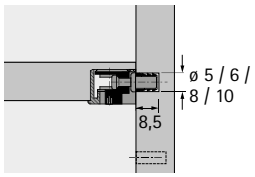

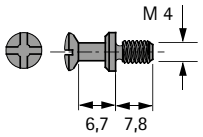

- Резьба M4 x 7,8 мм
- Длина дюбеля 6,7 мм
- Полированная сталь
- Монтаж по Системе 32

Примечание:
- Принадлежности, муфты M4 заказываются отдельно

Артикул	Кол-во
0 065 370	1/200 шт.
1 035 240	2000 шт.

Двойные дюбели DU 712 / DU 867



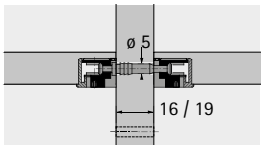

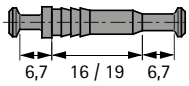

- Для средней стенки толщиной 16 и 19 мм
- Диаметр отверстия 5 мм
- Длина дюбеля 6,7 мм
- Подходит для легких панелей
- Полированная сталь
- Монтаж по Системе 32

Наименование	Толщина панели, мм	**Артикул**	Кол-во
DU 712	16	**0 065 535**	1/100 шт.
DU 712	16	**1 019 462**	1000 шт.
DU 867	19	**0 065 536**	1/100 шт.
DU 867	19	**1 019 463**	1000 шт.

Установка полки сверху

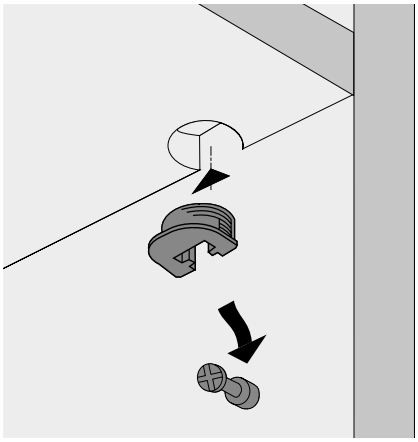

- Стяжка VB 135 запрессовывается в отверстие ø 20 мм
- Полка устанавливается только сверху
- Полка с установленной стяжкой VB 135 насаживается на дюбель. Благодаря заклиниванию полка подтягивается к стенке и фиксируется от выпадания
- Для полок толщиной от 16 мм
- Пластмасса
- Монтаж по Системе 32

VB 135



Карта сверления для панелей

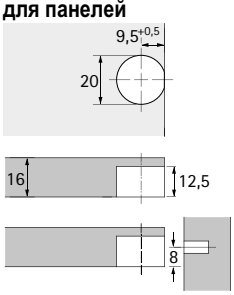

Середина дюбеля с нижней стороны полки

Поверхность	Артикул	Кол-во
Белая	**0 073 616**	1/200 шт.
Белая	**1 016 559**	1000 шт.
Коричневый	**0 073 617**	1/200 шт.
Коричневый	**1 016 560**	1000 шт.
Черная	**0 079 649**	1/200 шт.
Черная	**1 028 915**	1000 шт.

Alfa Stop / Beta



Присадка в полке

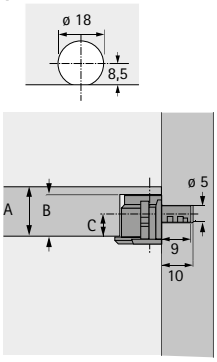

- Полкодержатель быстрого монтажа Alfa Stop для комбинации с держателем Beta
- Полкодержатель прикручивается к боковине корпуса при помощи отвертки
- Цинковое литье под давлением, поверхность никелированная

Наименование	Размер A мм	Размер B, мм	Размер C, мм	Артикул	Кол-во
1 Alfa Stop			8	**9 131 206**	1/500 шт.
2 Beta	16	14	8	**9 132 007**	1/1000 шт.
1 Alfa Stop			10	**9 132 004**	1/500 шт.
2 Beta	20	16	10	**9 132 008**	1/1000 шт.
1 Alfa Stop			12,5	**9 132 005**	1/500 шт.
2 Beta	25	18,5	12,5	**9 132 009**	1/1000 шт.
1 Alfa Stop			14,5	**9 132 006**	1/500 шт.
2 Beta	30	20,5	14,5	**9 132 010**	1/1000 шт.

TZ 4



- С предустановленным винтом
- Цельнометаллическая стяжка TZ 4: удобный монтаж благодаря наклонным винтам
- Внутренняя часть с выступами
- Корпус: цинковое литье под давлением или пластик
- Внутренняя часть: сталь

Поверхность	Артикул	Кол-во
Никелированная	**0 020 843**	1/100 шт.
Белая	**0 013 104**	1/100 шт.
Коричневый	**0 013 105**	1/100 шт.

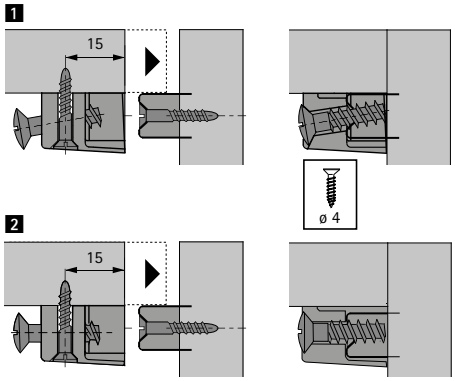

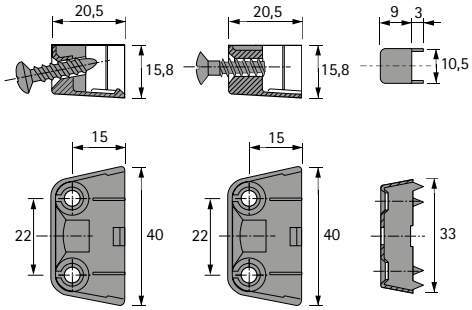

TZ 4 STD



- С предустановленным винтом
- Простой монтаж благодаря фиксирующему выступу на верхней части
- Набухание и усушка массива древесины компенсируются в пределах 4 мм благодаря продолговатому отверстию
- Корпус: цинковое литье под давлением, поверхность никелированная
- Внутренняя часть: сталь

Поверхность	Артикул	Кол-во
Никелированная	**0 020 891**	1/100 шт.
Никелированная	**1 068 792**	1000 шт.

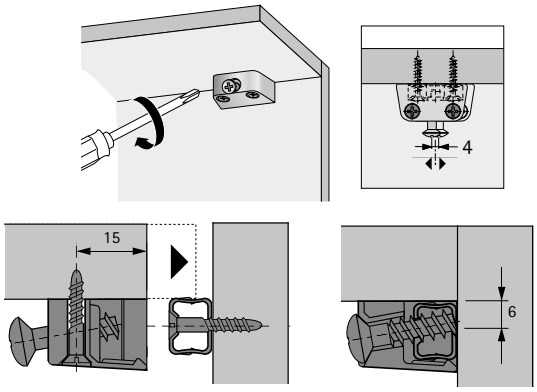

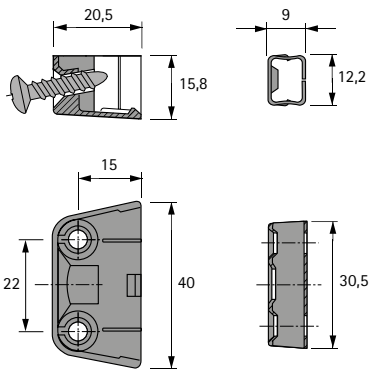

TZ 28



- Под запрессовку
- Длина муфты 10 мм
- Крепление винтом с потайной головкой ø 4 мм, отвертка может устанавливаться под углом
- Пластмасса белого цвета

Артикул	Кол-во
0 072 053	1/100 шт.
1 005 078	2000 шт.

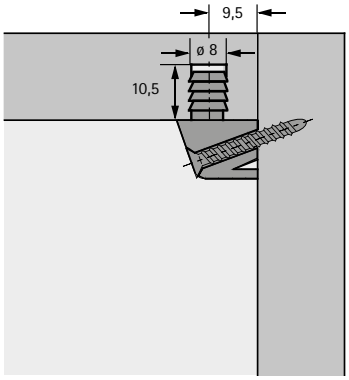

Соединительная фурнитура

Rostrino



- Разъемная соединительная фурнитура со стопорной пружиной
- Простой монтаж и демонтаж корпуса
- Для скрытой установки
- Может быть использована для корпусных соединений
- Затяжка дюбеля и муфты торцевым шестигранным ключом (размер под ключ 4) через дополнительное отверстие в полке, вкручивание муфты торцевым шестигранным ключом (размер под ключ 10)
- Соединительная фурнитура, состоящая из дюбеля и муфты
- Цинковое литье под давлением

Дюбель Rostrino



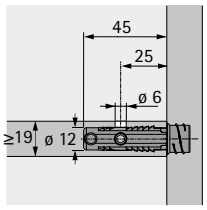

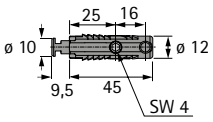

Артикул	Кол-во
9 131 207	1/250 шт.

Муфта Rostrino



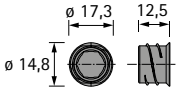

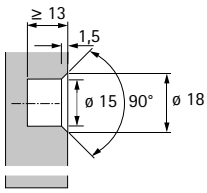

Артикул	Кол-во
9 132 011	1/250 шт.



Незаметна, но эффективна:
соединительная фурнитура Hettich надежно фиксирует модули, гарантируя стабильное соединение надолго. В нашем ассортименте есть решение для любой монтажной ситуации: фурнитура для корпусов, столешниц, цоколей, передних панелей ящиков, мебели из легких панелей и многое другое.



Соединительная фурнитура VB 25 T обеспечит надежное соединение с высокой нагрузочной способностью.



Соединители для столешниц от Hettich для прочного, надежного соединения.



Универсальный соединительный уголок для небольших корпусов. Простой монтаж



Соединители задней стенки Hettich позволяют легко соединять задние стенки с боковинами корпуса.

Прочая соединительная фурнитура

Обзор



Соединители с геометрическим и силовым замыканием
VB 25 T, VB 35 T, VB 45 — 90 T, VB 90 — 180 T **1808 - 1809**



Стяжки для столешниц
AVB 4, AVB 4 Slim, AVB 5 **1810 - 1811**



EverFix, MultiClip, стяжки для венцовых профилей
VB 90 / VB 16 / VB 160 **1812 - 1815**



Соединители задней стенки
RV 1, RV 3, RV 7D, RV 8 **1816 - 1817**



Соединительные уголки, фурнитура с шурупами с плосковыпуклой головкой и соединительные винты, евроуголки, универсальные угловые соединители, универсальные уголки, Direkta 2, соединительный винт VS, соединительный винт VHS 32 **1818 - 1821**



Концевые винты, втулки, муфты, винты, заглушки **1822 - 1829**

VB 25 T



- Для прочного, надежного соединения; высокая нагрузочная способность
- Сцепление под углом 90° с шестигранной муфтой, встроенной в пластиковый корпус, обеспечивает быстрый и удобный захват при помощи шуруповерта или шестигранного ключа (размер под ключ 5)
- Диапазон затяжки 60–70 мм
- Мин. глубина сверления корпуса 20 мм
- Диаметр сверления 25 мм
- Сквозное отверстие ø 7 мм
- Корпус: цинковое литье под давлением
- Болт / муфта: оцинкованная сталь

Артикул	Кол-во
9 079 555	1/50 шт.

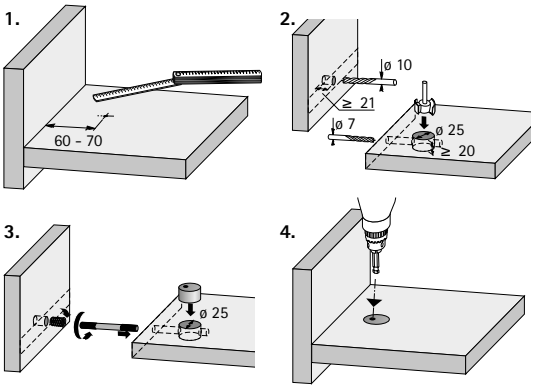

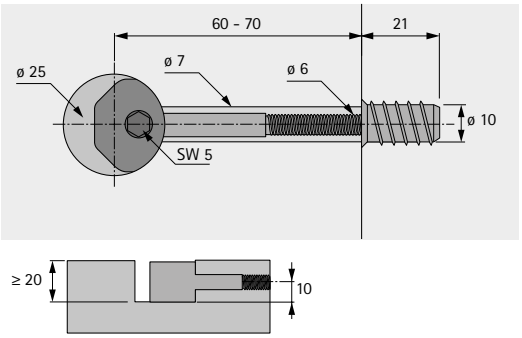

VB 35 T



- Для прочного, надежного соединения; высокая нагрузочная способность
- Сцепление под углом 90° с шестигранной муфтой, встроенной в пластиковый корпус, обеспечивает быстрый и удобный захват при помощи шуруповерта или шестигранного ключа (размер под ключ 5)
- Диапазон затяжки 65–75 мм
- Мин. глубина сверления корпуса 20 мм
- Диаметр сверления 35 мм
- Сквозное отверстие ø 7 мм
- Корпус: цинковое литье под давлением
- Болт / муфта: оцинкованная сталь

Артикул	Кол-во
9 079 557	1/50 шт.

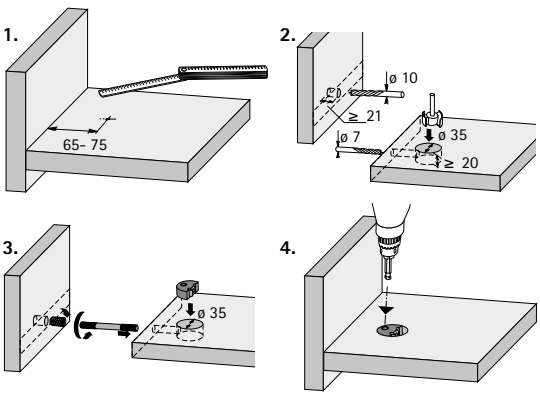

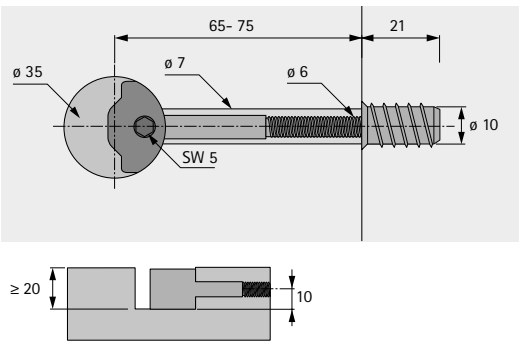

Соединитель с геометрическим и силовым замыканием

VB 45 – 90 T, VB 90 – 180 T

VB 45–90 T



- Для прочного, надежного соединения; высокая нагрузочная способность
- Плавно регулируется для угловых соединений от 45° до 90°
- Сцепление под углом 90° с шестигранной муфтой, встроенной в пластиковый корпус, обеспечивает быстрый и удобный захват при помощи шуруповерта или шестигранного ключа (размер под ключ 5)
- Длина дюбеля 60 мм
- Мин. глубина сверления корпуса 20 мм
- Диаметр сверления 25 мм
- Сквозное отверстие ø 7 мм
- Корпус: пластик
- Болт / муфта: оцинкованная сталь

Артикул	Кол-во
9 079 564	1/50 шт.

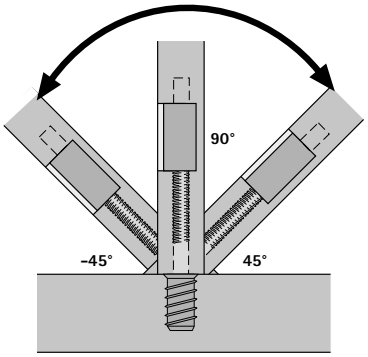

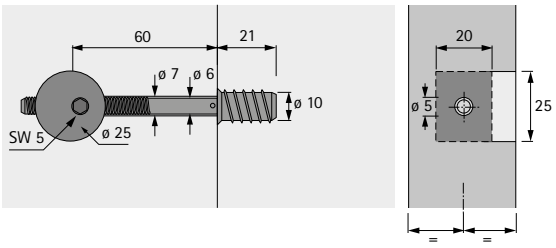

VB 90–180 T



- Для прочного, надежного соединения; высокая нагрузочная способность
- Плавно регулируется для угловых соединений от 90° до 180°
- Сцепление под углом 90° с шестигранной муфтой, встроенной в пластиковый корпус, обеспечивает быстрый и удобный захват при помощи шуруповерта или шестигранного ключа (размер под ключ 5)
- Длина дюбеля 60 мм
- Мин. глубина сверления корпуса 20 мм
- Диаметр сверления 25 мм
- Сквозное отверстие ø 9 мм
- Корпус: цинковое литье под давлением
- Болт: оцинкованная сталь

Артикул	Кол-во
9 079 561	1/50 шт.

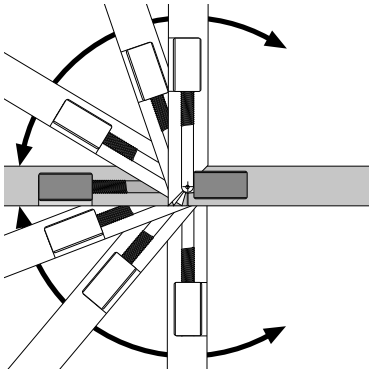

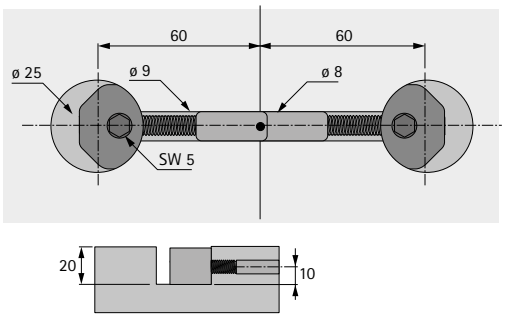

AVB 4



- Для прочного, надежного соединения секций столешницы
- Быстрый, удобный монтаж при помощи шуруповерта или шестигранного ключа (размер под ключ 5)
- Глубина сверления не менее 20 мм
- Диаметр сверления 35 мм
- Корпус: цинковое литье под давлением
- Болты / ответная планка: оцинкованная сталь

Размер X мм	Длина в мм	**Артикул**	Кол-во
33 - 44	81	**9 079 575**	1/50 шт.
48 - 60	116	**9 079 579**	1/50 шт.
73 - 86	165	**9 079 583**	1/50 шт.

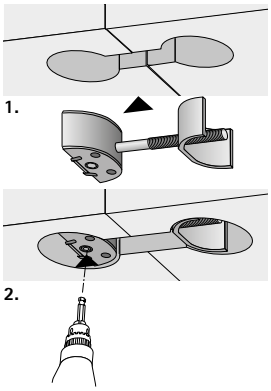

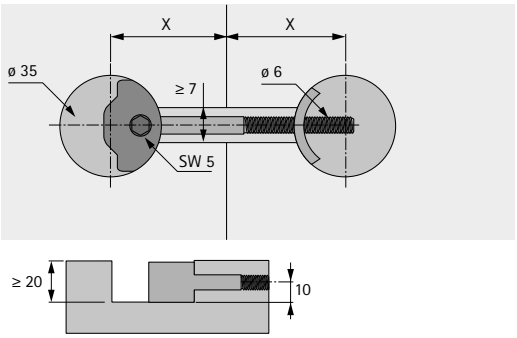

AVB 4 Slim



- Для панелей толщиной от 14 мм
- Для прочного, надежного соединения секций столешницы
- Быстрый, удобный монтаж при помощи шуруповерта или шестигранного ключа (размер под ключ 4)
- Диапазон затяжки 42–49 мм
- Диаметр сверления 25 мм
- Глубина сверления не менее 12,5 мм
- Корпус: цинковое литье под давлением
- Болты / ответная планка: оцинкованная сталь

Длина в мм	**Артикул**	Кол-во
100	**9 085 654**	1/50 шт.

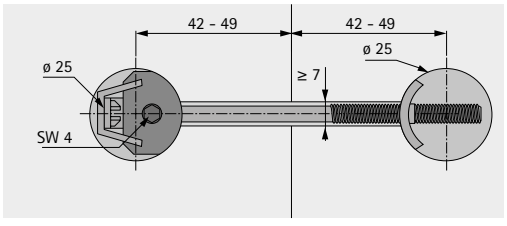



Соединитель монтажных пластин

AVB 5

AVB 5



- Для прочного, надежного соединения секций столешницы
- С двумя изогнутыми зажимными пластинами
- Два предустановленных зажима упрощают монтаж: они удерживают зажимные пластины и стяжки в нужном положении или в пазу, таким образом, упрощают установку или выемку из отверстия, при этом обе руки остаются свободными для затягивания
- Диаметр сверления 35 мм
- Глубина сверления не менее 20 мм
- Оцинкованная сталь

Размер X мм	Длина в мм	**Артикул**	Кол-во
30 - 37	65	**0 025 084**	1/50 шт.
48 - 55	100	**0 079 386**	1/50 шт.
73 - 80	150	**0 016 048**	1/50 шт.

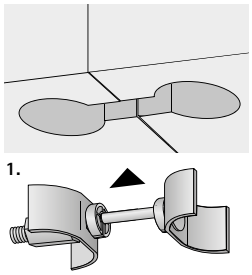

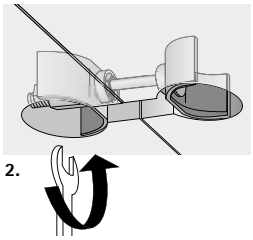

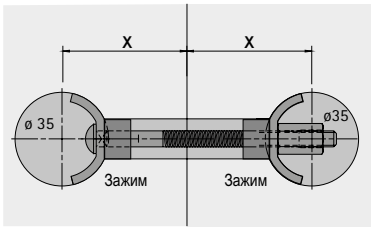

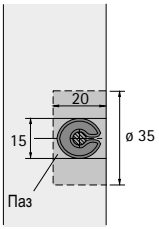

EverFix с резьбовым штифтом



- Эта простая на вид стяжка состоит из резьбового штифта и запрессовочной муфты со стальной пружинной мембраной
- Эти два элемента легко соединяются в прочную неразъемную конструкцию без помощи инструмента
- Прочность на вырывание 500 Н

Вариант	**Артикул**	Кол-во
компл.	**0 079 118**	1/200 шт.
Муфта	**1 067 695**	2000 шт.
Резьбовой штифт	**1 007 510**	5000 шт.

Ед. упак. 200 = 200 Everfix + 200 резьбовых штифтов

Сборка корпуса



Сборка ящиков

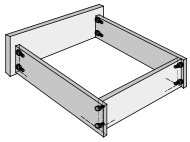

Крепление ножек

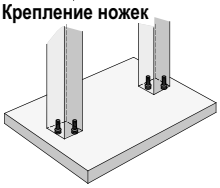

Крепление декоративных планок

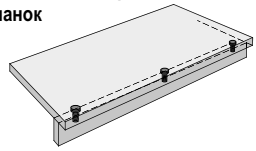

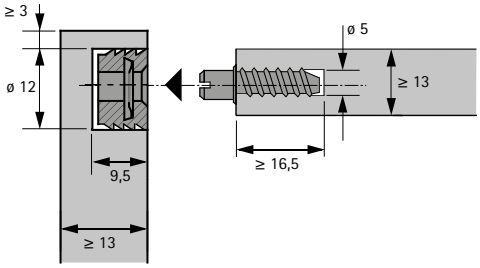

EverFix с Duplo



- Эта простая на вид стяжка состоит из резьбового штифта и двух запрессовочных муфт со стальной пружинной мембраной
- Эти два элемента легко соединяются в прочную неразъемную конструкцию без помощи инструмента
- Прочность на вырывание 500 Н

Вариант	**Артикул**	Кол-во
компл.	**0 079 119**	1/200 шт.
Муфта	**1 067 695**	2000 шт.
Полкодержатель Duplo	**1 004 701**	5000 шт.

VE 200 = 400 Everfix + 200 Duplo

Соединение стоек

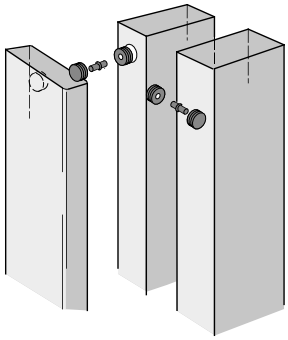

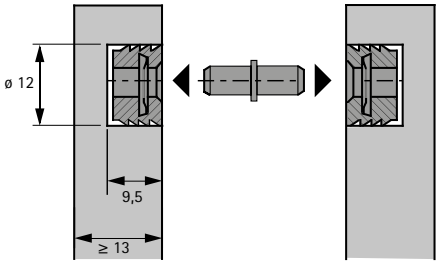

MultiClip



- MultiClip универсален в использовании
- Обшивка стен, перегородок, потолка, щитов из отдельных реек и другие виды обшивки
- Во всех случаях фурнитура может крепиться параллельно или под прямым углом к деталям или обшивочным рейкам
- Если соединитель нужно вставить с лицевой стороны, один из элементов соединителя монтируется под прямым углом
- Этот соединитель одинаково удобно использовать при массовом и единичном производстве
- Один вид соединителя для различных монтажных ситуаций
- Надежное крепление за счет подпружиненных фиксаторов и зубчатой поверхности
- Различные позиции прикручивания для навески сверху, спереди, сбоку и заподлицо
- Компенсация монтажных допусков
- Возможность регулировки после монтажа
- Изготовлен из термоустойчивого материала (черного цвета)

Артикул	Кол-во
0 046 080	1/200 шт.
1 009 684	200 шт.

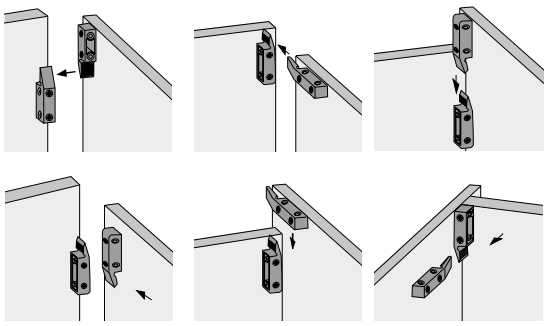

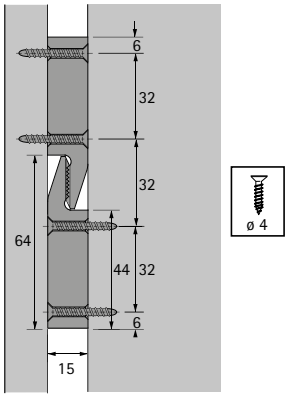

VB 90



- Идеально подходит для сборки конструкций с панелями, расположенными под нестандартным углом. Например, в шкафах, установленных под скатом крыши или в офисных шкафах нестандартной формы
- Подходит для панелей под углом 30–270°
- Цинковое литье под давлением, никелированная поверхность
- Монтаж винтами прямого крепления диаметром 5 мм или при помощи винтов с шестигранной головкой M6 и муфты № 100 для отверстий диаметром 10 мм
- VB 90 подкупает удобством монтажа: сначала фурнитура крепится к одной детали и затем надвигается на винт, предварительно установленный на второй детали. Для углов менее 90° следует использовать винт с шестигранной головкой, чтобы выполнить окончательную фиксацию рожковым ключом.

Артикул	Кол-во
0 030 891	1/100 шт.
1 007 019	200 шт.

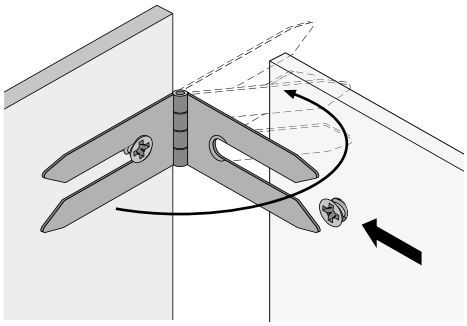

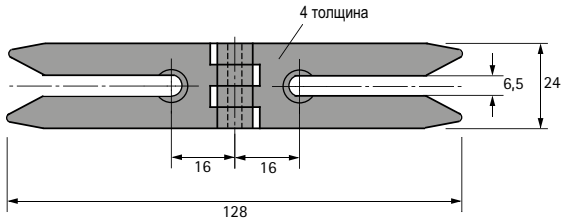

Соединитель в ус

VB 16, VB 160

VB 16



- Большой зажимной диапазон от 36 до 46 мм обеспечивает возможность использования для всех поперечных сечений профилей
- Благодаря высокому зажимному усилию скосы сжимаются без зазоров
- Цинковое литье под давлением, оцинкованное

Артикул	Кол-во
0 021 768	1/100 шт.
1 006 154	100 шт.

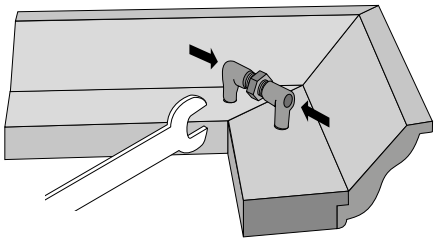

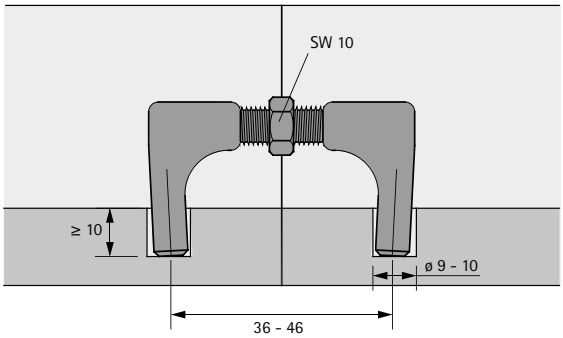

VB 160



- Для плоских рам и карнизов
- Монтажная глубина всего 10 мм
- Корпус: пластик коричневого цвета
  Уголок: оцинкованная сталь

Артикул	Кол-во
0 047 608	1/100 шт.

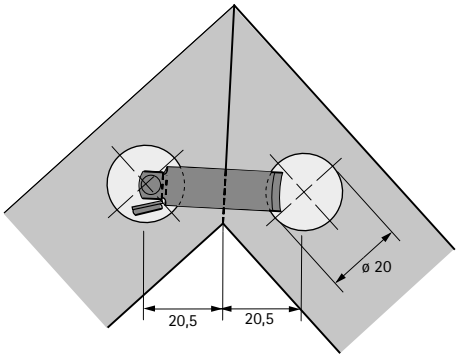

Соединитель задней стенки RV 1



- Монтаж в ряды отверстий диаметром 5 мм
- Прочное соединение задней стенки и боковины корпуса
- Цинковое литье под давлением, никелированная поверхность
- Винты для задней стенки
- Монтаж по Системе 32

Примечание:
- Винты прямого крепления заказываются отдельно

Наименование	Артикул	Кол-во
с предустановленным винтом прямого крепления	**1 079 065**	250 шт.
без винта прямого крепления	**0 019 558**	1/100 шт.
без винта прямого крепления	**1 075 395**	1/250 шт.

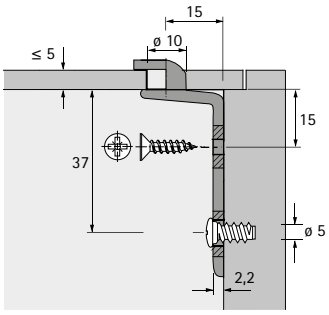

Соединитель задней стенки RV 3



- Продолговатые отверстия компенсируют допуски сверления
- Монтаж винтами прямого крепления ø 6,3 мм

Примечание:
- Винты прямого крепления заказываются отдельно

Материал	Поверхность	Артикул	Кол-во
Цинковое литье под давлением	Никелированная	**0 079 661**	1/100 шт.
Цинковое литье под давлением	Никелированная	**1 006 505**	500 шт.
Пластик	Белая	**1 004 850**	500 шт.

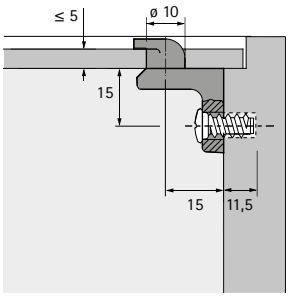

Соединитель задней стенки RV 8



- Для фиксации днища ящиков и задних стенок
- Пластмасса белого цвета
- Винт ø 3,5 x 20 мм оцинкованный

Артикул	Кол-во
0 079 438	1/200 шт.
1 075 850	5000 шт.

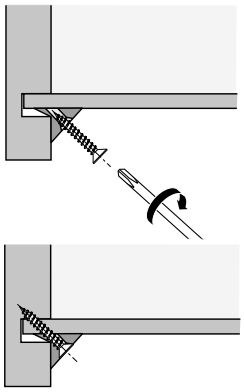

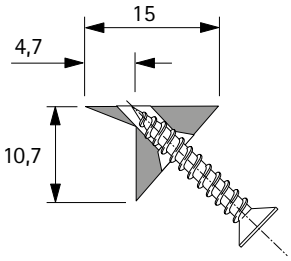

Евроуголок для рядных отверстий 32 мм



- Универсальное крепление для корпусов, полок, задних стенок и передних панелей
- Соединительные уголки: оцинкованная сталь
- Пластиковая заглушка
- Винты прямого крепления ø 6,3 мм
- Монтаж по Системе 32

Примечание:
- Винты прямого крепления заказываются отдельно

Наименование	Поверхность	**Артикул**	Кол-во
Соединительный уголок	оцинкованная	**0 024 832**	1/200 шт.
Заглушка	Белая	**0 050 314**	1/200 шт.
Заглушка	Коричневый	**0 050 313**	1/200 шт.
Заглушка	Черная	**0 072 026**	1/200 шт.
Заглушка	Серый	**0 070 292**	1/200 шт.

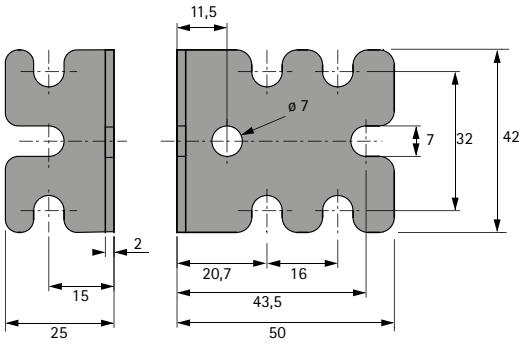

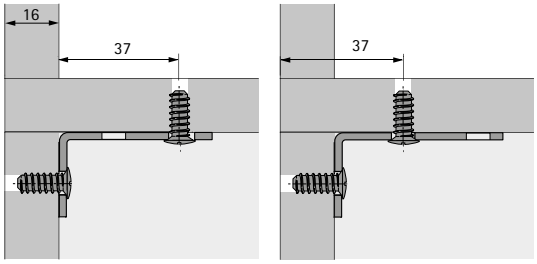

Соединитель задней стенки

- **RV 7 D**
- **Крепежные элементы**

Соединитель задней стенки RV 7 D



- С помощью RV 7 D задняя стенка крепится к корпусу изнутри
- Это значительно упрощает монтаж шкафа вплотную к стене
- RV 7 D может крепиться при помощи различных фиксирующих элементов: винт с потайной головкой, винт с полупотайной головкой M6 x 12 (DIN 7985) и муфтой, винт прямого крепления, MultiClip
- Регулировка по высоте +/-1 мм за счет овальных отверстий
- Цинковое литье под давлением, поверхность никелированная
- Монтаж по Системе 32

Артикул	Кол-во
0 056 614	1/100 шт.

Примеры применения RV 7D

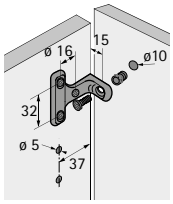

Монтаж задних стенок заподлицо (мин. 16 мм) винтами с полупотайной головкой M6 x 12 (DIN 7985) и муфтами № 1

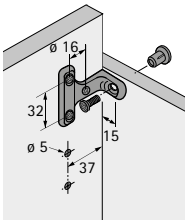

Монтаж задних стенок заподлицо (мин. 16 мм) винтами с полупотайной головкой M6 x 12 (DIN 7985) с резьбовой заглушкой M6

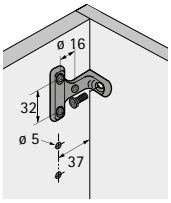

Монтаж соединенных задних стенок при помощи винтов с плоскоконической головкой диаметром 4 x 12 мм

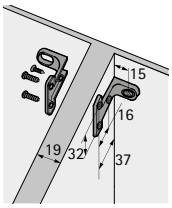

Монтаж к средней стенке при помощи винтов с плоскоконической головкой диаметром 4 x 12 мм

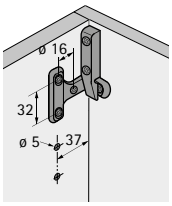

Монтаж задних стенок заподлицо посредством MultiClip

Принадлежность RV 7 D / крепежные элементы



Наименование	Размеры, мм	**Артикул**	Кол-во
Винт прямого крепления	ø 6,3 x 13	**0 040 007**	200 шт.
Винт с потайной головкой	ø 3,5 x 12	**0 058 244**	200 шт.
Винт с потайной головкой	ø 4 x 12	**0 058 243**	200 шт.
Винт с плосковыпуклой головкой	M6 x 12	**0 058 242**	200 шт.
Резьбовая заглушка белая		**0 058 301**	1/1000 шт.
Муфта № 100	M6	**0 079 540**	1/200 шт.
MultiClip		**0 046 080**	1/200 шт.

Direkta 2



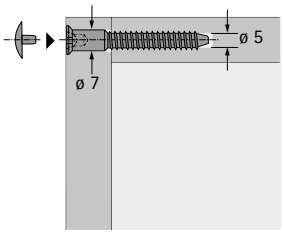

- С просверленной головкой и шлицем PZ
- Оцинкованная сталь

Наименование	Длина в мм	Артикул	Кол-во
Direkta	6,3 x 40 мм	**0 019 555**	1/500 шт.
Direkta	6,3 x 40 мм	**1 005 110**	1000 шт.
Direkta	6,3 x 50 мм	**0 019 556**	1/500 шт.
Direkta	6,3 x 50 мм	**1 005 109**	2000 шт.
Накладка, белая		**0 016 339**	1/500 шт.
Накладка, коричневая		**0 016 340**	1/500 шт.

Соединительные винты VS



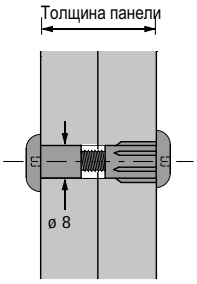

- Резьба M6 для отверстия диаметром 8 мм
- Упаковка 100 = 100 винтов M6 + 100 заглушек
- Полированная сталь
- Заглушка: пластик белого / коричневого цвета

Наименование	Поверхность	Толщина панели, мм	Артикул	Кол-во
VS 26	Белая	26 - 31	**0 008 954**	1/100 шт.
VS 29	Белая	29 - 36	**0 013 108**	1/100 шт.
VS 29	Коричневый	29 - 36	**0 013 109**	1/100 шт.
VS 34	Белая	34 - 41	**0 013 110**	1/100 шт.
VS 34	Коричневый	34 - 41	**0 013 111**	1/100 шт.
VS 39	Белая	39 - 46	**0 013 112**	1/100 шт.
VS 39	Коричневый	39 - 46	**0 013 113**	1/100 шт.
VS 44	Белая	44 - 51	**0 013 114**	1/100 шт.
VS 44	Коричневый	44 - 51	**0 013 115**	1/100 шт.
VS 49	Белая	49 - 56	**0 008 956**	1/100 шт.

Резьбовая заглушка VS



- С резьбой M6
- Диаметр отверстия 8 мм
- Длина 15 мм
- Пластмасса

Поверхность	Артикул	Кол-во
Белая	**0 058 301**	1/1000 шт.
Коричневый	**0 067 200**	1/1000 шт.

Соединительный винт VHS 32



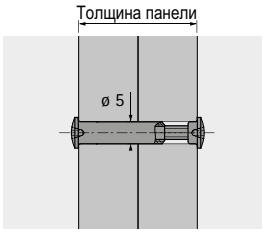

- Изящный стяжной винт для особо прочного крепления
- Диаметр отверстия 5 мм
- Длина стяжной гильзы 27 или 35 мм
- Резьба для вкручивания смещена назад, что упрощает установку стяжного винта
- Винт M4 x 15 мм и гильза: сталь никелированная

Наименование	Толщина панели, мм	**Артикул**	Кол-во
VHS 32 / 27	28 - 36	**0 079 659**	1/100 шт.
VHS 32 / 35	36 - 44	**0 079 660**	1/100 шт.

Концевой винт



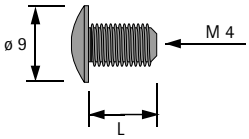

- Резьба M4
- Подходит для резьбовой муфты M4, см. ниже
- Крестообразный шлиц PZ
- Оцинкованная сталь

Длина в мм	**Артикул**	Кол-во
8	**0 079 525**	200 шт.
8	**1 060 647**	5000 шт.

Резьбовая втулка



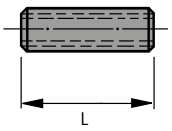

- Для резьбы M4
- Диаметр отверстия 5 мм
- Применяется с концевым винтом, см. выше
- Оцинкованная сталь

Длина в мм	**Артикул**	Кол-во
15	**0 063 016**	1/200 шт.
15	**1 004 938**	1000 шт.
18	**0 064 908**	1/200 шт.
18	**1 004 939**	1000 шт.
22	**0 063 017**	1/200 шт.
22	**1 004 940**	1000 шт.

Муфта № 49



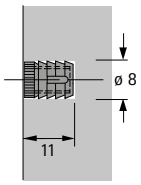

- Для резьбы M6
- Диаметр отверстия 8 мм
- Подходит для стяжки Rastex 15 / 25, VB 20 / 21 и VB 35 / 36
- Пластмасса белого цвета

Артикул	Кол-во
0 040 005	1/200 шт.
1 004 925	10000 шт.

Муфта № 30



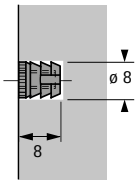

- Для резьбы M4
- Диаметр отверстия 8 мм
- Подходит для стяжки Rastex 15 / 25, VB 35 / 36 и VB 135
- Пластмасса белого цвета

Артикул	Кол-во
0 079 529	1/200 шт.
1 004 927	5000 шт.

Муфта № 33



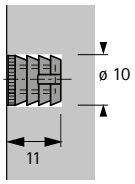

- Диаметр отверстия 10 мм
- Подходит для стяжки Rastex 15 / 25, VB 20 / 21 и VB 35 / 36
- Пластмасса белого цвета

Артикул	Кол-во
0 079 539	1/200 шт.
1 004 928	5000 шт.

Муфта № 100



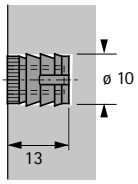

- Для резьбы M6
- Диаметр отверстия 10 мм
- Подходит для стяжки Rastex 15 / 25 и VB 35 / 36
- Пластмасса белого цвета

Артикул	Кол-во
0 079 540	1/200 шт.
1 005 074	5000 шт.

Муфта M5 x 11 мм



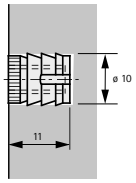

- Для резьбы M5
- Диаметр отверстия 10 мм
- Пластмасса белого цвета

Артикул	Кол-во
0 078 920	1/200 шт.

Пластмассовая разжимная муфта



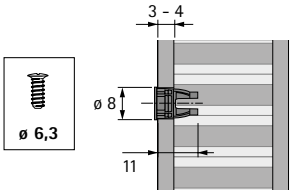

- Для надежного крепления фурнитуры в легких панелях с толщиной наружного слоя 3–4 мм
- Подходит для статических нагрузок (полки, стойки корпуса, крепление задней стенки)
- Диаметр отверстия 8 мм
- Подходит для винтов прямого крепления 6,3 мм
- Пластмасса белого цвета

Артикул	Кол-во
9 079 736	1/500 шт.
9 066 392	5000 шт.

Муфта № 43



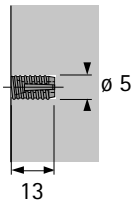

- Диаметр отверстия 5 мм
- Пластик без цветного покрытия

Артикул	Кол-во
1 004 932	10000 шт.

Разжимная муфта



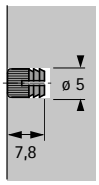

- Для резьбы M4
- Диаметр отверстия 5 мм
- Подходит для стяжки Rastex 15 / 25, VB 20 / 21 и VB 35 / 36
- Латунь шлифованная

Длина в мм	**Артикул**	Кол-во
7,8	**0 048 578**	1/200 шт.

Разжимная муфта



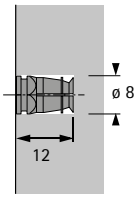

- Для резьбы M6
- Диаметр отверстия 8 мм
- С нейлоновым шариком, длина 12 мм
- Подходит для стяжки Rastex 15 / 25, VB 20 / 21, VB 35 / 36 и VB 135
- Латунь шлифованная

Наименование	Длина в мм	**Артикул**	Кол-во
С нейлоновым шариком	12	**0 079 538**	1/200 шт.
С нейлоновым шариком	12	**1 028 024**	2000 шт.

Винты прямого крепления, фиксирующие винты для ручек

Плоская потайная головка



- Плоская потайная головка
- Крестообразный шлиц PZ
- Сталь, оцинкованная

Размеры, мм	Артикул	Кол-во
ø 4,5 x 13,5	**0 073 751**	200 шт.
ø 6,3 x 10,5	**0 051 264**	200 шт.
ø 6,3 x 11	**0 047 451**	200 шт.
ø 6,3 x 12,5	**0 073 752**	200 шт.
ø 6,3 x 14	**0 051 265**	200 шт.
ø 6,3 x 15	**0 073 889**	200 шт.
ø 6,3 x 18	**0 052 799**	200 шт.

Высокая потайная головка



- Потайная головка
- Крестообразный шлиц PZ
- Сталь, оцинкованная

Размеры, мм	Артикул	Кол-во
ø 6,3 x 10,5	**0 073 890**	200 шт.
ø 6,3 x 14	**0 047 452**	200 шт.

Винты крепления ручек



- Резьба M4
- Крестовый и двойной шлиц
- Оцинкованная сталь

Длина в мм	Артикул	Кол-во
12	**0 071 544**	50 шт.
14	**0 071 545**	50 шт.
16	**0 071 546**	50 шт.
18	**0 071 547**	50 шт.
20	**0 071 548**	50 шт.
22	**0 071 549**	50 шт.
24	**0 071 555**	50 шт.
26	**0 071 556**	50 шт.
28	**0 071 557**	50 шт.
30	**0 071 558**	50 шт.
32	**0 071 559**	50 шт.
34	**0 071 560**	50 шт.
36	**0 071 561**	50 шт.
38	**0 071 562**	50 шт.
40	**0 071 563**	50 шт.
42	**0 071 855**	50 шт.
45	**0 071 856**	50 шт.

Винт с плоскоконической головкой



- Винт с плоскоконической головкой
- Крестообразный шлиц PZ
- Оцинкованная сталь

Размеры, мм	Артикул	Кол-во
ø 3,5 x 12	**0 045 167**	200 шт.
ø 3,5 x 20	**0 045 168**	200 шт.
ø 4 x 12	**0 058 243**	200 шт.

Винт с потайной головкой



- Потайная головка
- Крестообразный шлиц PZ
- Сталь

Размеры, мм	Поверхность	Артикул	Кол-во
ø 3,5 x 12	Никелированная	**9 079 791**	200 шт.
ø 3,5 x 12	оцинкованная	**0 058 244**	200 шт.
ø 3,5 x 13	Никелированная	**0 048 296**	200 шт.
ø 3,5 x 16	Никелированная	**0 071 925**	200 шт.
ø 3,5 x 9,5	Никелированная	**0 041 296**	200 шт.
ø 4 x 16	Никелированная	**0 010 085**	200 шт.

Специальный винт ø 5 мм



- ø 5 мм
- Для крепления передней панели
- Крестообразный шлиц PZ
- Оцинкованная сталь

Длина в мм	Артикул	Кол-во
14	**0 076 222**	200 шт.
16	**0 052 996**	200 шт.

Специальный винт ø 6,3 мм



- ø 6,3 мм
- Для крепления передней панели
- Для отверстия диам. 5 мм
- Крестообразный шлиц PZ
- Оцинкованная сталь

Длина в мм	Артикул	Кол-во
14	**0 046 700**	200 шт.
16	**0 046 701**	200 шт.

Винт задней стенки 3 x 20 мм



- ø 3 x 20 мм
- Для крепления задней стенки
- Крестообразный шлиц PZ
- Оцинкованная сталь

Артикул	Кол-во
0 016 190	500 шт.

Винт с плосковыпуклой головкой



- M6 x 12 мм
- Крестообразный шлиц PZ
- Никелированная сталь

Артикул	Кол-во
0 058 242	200 шт.

Для отверстия диаметром 5 мм



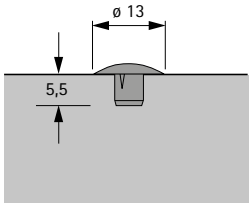

- Диаметр отверстия 5 мм
- Пластмасса

Поверхность	Артикул	Кол-во
Белая	**0 048 586**	1/1000 шт.
Коричневый	**0 048 587**	1/1000 шт.
Черная	**9 132 020**	1/1000 шт.
Бежевый	**9 132 021**	1/1000 шт.
Серый	**9 132 022**	1/1000 шт.

Для отверстия диаметром 8 мм



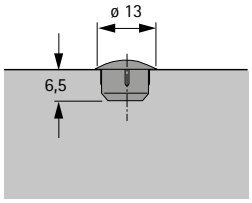

- Диаметр отверстия 8 мм
- Пластмасса

Поверхность	Артикул	Кол-во
Белая	**0 048 588**	1/1000 шт.
Коричневый	**0 048 589**	1/1000 шт.
Бежевый	**0 062 204**	1/1000 шт.
Черная	**9 132 023**	1/1000 шт.
Серый	**9 132 024**	1/1000 шт.

Для отверстия диаметром 10 мм



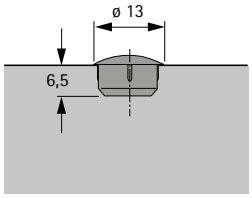

- Диаметр отверстия 10 мм
- Пластмасса

Поверхность	Артикул	Кол-во
Белая	**0 048 590**	1/1000 шт.
Коричневый	**0 048 591**	1/1000 шт.
Серый	**9 132 025**	1/1000 шт.
Черная	**9 132 026**	1/1000 шт.
Бежевый	**9 132 027**	1/1000 шт.



Больше функций — больше покупателей.
Hettich делает мягкую мебель и кровати более удобными. И более привлекательными для покупателей. Широкий выбор механизмов трансформации Hettich позволит усовершенствовать диваны и кровати такими дополнительными функциями, как регулировка положения подлокотников, изголовья, изножья и многими другими. Наш большой выбор фурнитуры для мягкой мебели и кроватей поможет реализовать разнообразные возможности регулировки.



Больше комфорта для деревянных решеток:
телескопическая фурнитура Rastomat фиксирует изголовье и изножье в любой позиции без возврата в исходное положение.



Ультраплоская конструкция:
регулируемая фурнитура MultiFlex обладает небольшой конструктивной высотой. Быстрая навеска облегчает монтаж.



Многофункциональная мягкая мебель:
подголовники и подлокотники FrankoFlex комфортно регулируются по высоте с определенным шагом.

Регулируемая фурнитура для мягкой мебели и кроватей

Обзор



Соединительная фурнитура для кроватей
соединительная фурнитура для кроватей с крючками, уголками, StabiloFix, VariFix, опорной ножкой для средней траверсы и соединителем для средней траверсы **1832 – 1835**



Регулируемая фурнитура для кроватей,
Rastomat, MultiFlex, пружинный подъемный механизм, колесо для подкроватного ящика **1836 – 1838**



Регулятор подголовников и подлокотников для мягкой мебели и кроватей FrankoFlex **1839**



Откидной механизм SchwenkFix
для монтажа в сундуки и угловые скамьи **1839**

Соединительная фурнитура для кровати 130 мм



- Деталь с 3 крючками
- Прочная и проверенная фурнитура для навешивания
- Оцинкованная сталь

Состав комплекта:
- 2 детали с крючком справа
- 2 детали с крючком слева
- 4 опорных элемента правые / левые

Артикул	Кол-во
0 025 183	1/10 компл.

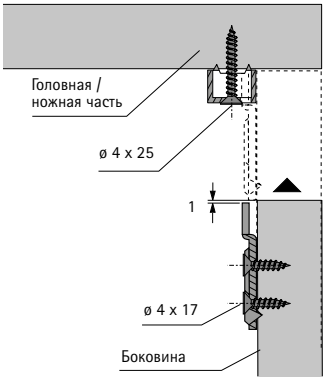

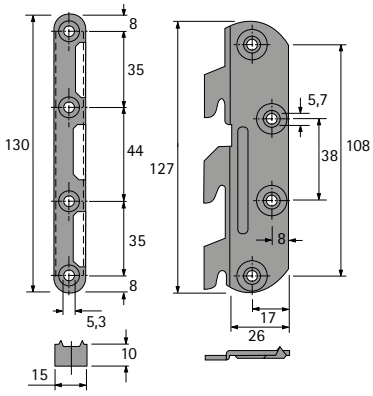

Соединительная фурнитура для кровати 100 мм



- Деталь с 2 крючками
- Подходит для узких боковин кровати
- Оцинкованная сталь

Состав комплекта:
- 2 детали с крючком справа
- 2 детали с крючком слева
- 4 опорных элемента правые / левые

Артикул	Кол-во
0 025 185	1/10 компл.

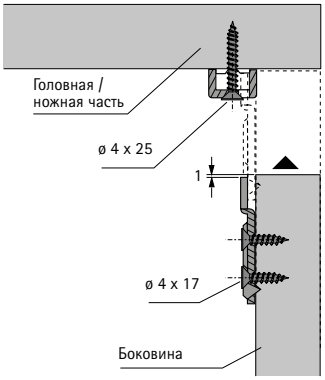

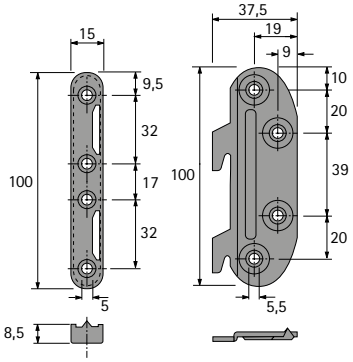

Уголки 127 мм



- Отверстия под шурупы смещены, расстояние 32 мм
- В комплекте с муфтами M6 x 13 и винтами M6 x 12
- Оцинкованная сталь

Артикул	Кол-во
0 025 189	1/40 шт.

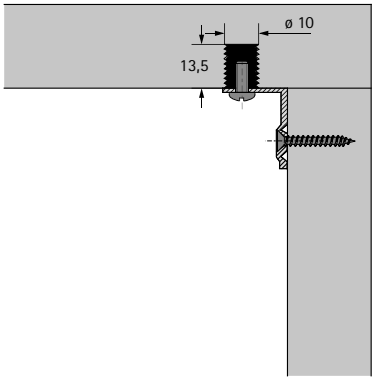

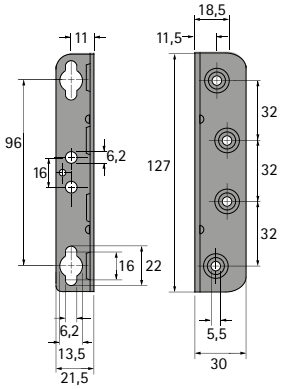

Уголки 226 мм



- Отверстия под шурупы на расстоянии 32 мм
- Подходит для высоких боковин кровати
- В комплекте с муфтами M6 x 13 и винтами M6 x 12
- Оцинкованная сталь

Артикул	Кол-во
0 047 635	1/40 шт.

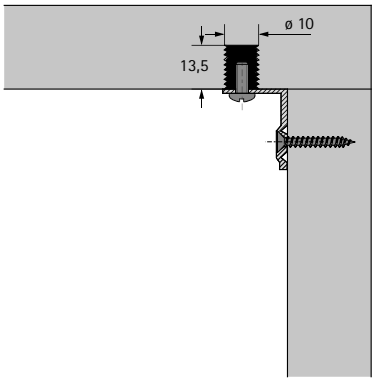

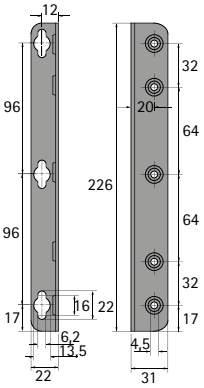

StabiloFix



- Для складных кроватей или ящиков для постельного белья
- Высокая прочность
- Компенсация допусков до 4 мм за счет винтов
- Оцинкованная сталь

Артикул	Кол-во
0 047 634	1/40 шт.

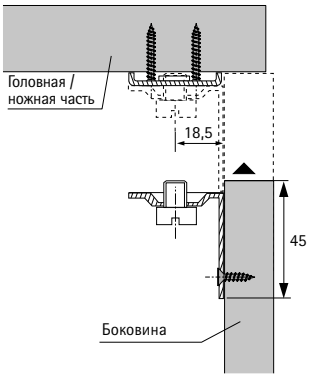

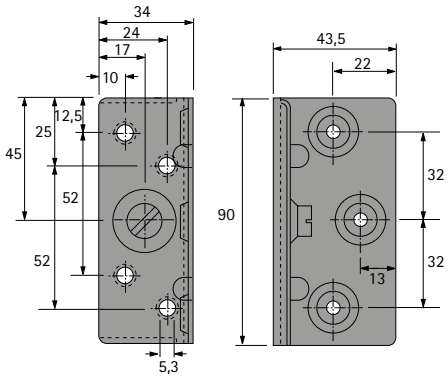

VariFix



- Для односпальных и двуспальных кроватей
- Подходит для двуспальных кроватей со средней траверсой
- Можно поднимать и опускать кроватную решетку или матрас на нужную высоту в трех положениях с разницей 24 мм
- Оцинкованная сталь
- Нагрузочная способность 400 кг / шт.

Артикул	Кол-во
0 047 633	1/40 шт.

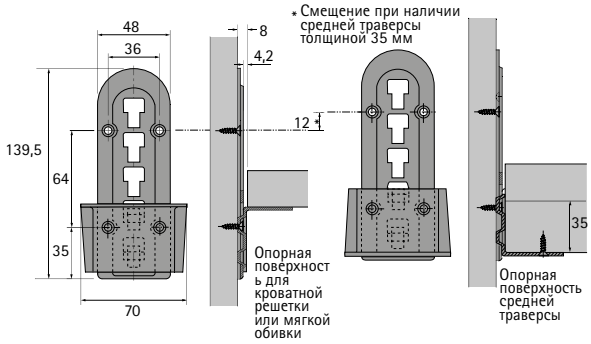

Опорная ножка для средней траверсы



- Регулировка вручную или с помощью отвертки
- Для монтажа просто вставьте ножку в просверленное отверстие в средней траверсе
- Пластик черного цвета
- Нагрузочная способность 450 кг / шт.

Размер X мм	Регулировка, мм	**Артикул**	Кол-во
150	-22 / +96	**0 047 630**	1/20 шт.
170	-22 / +96	**0 047 631**	1/20 шт.
190	-42 / +76	**0 047 632**	1/20 шт.

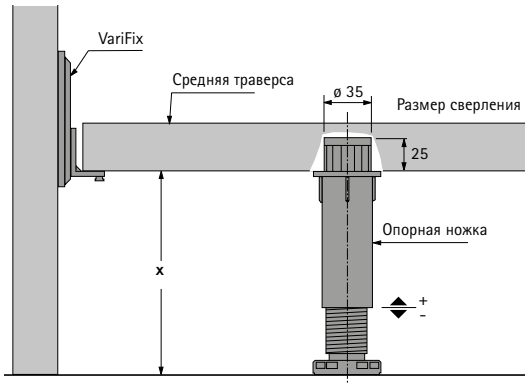

Соединитель для средней траверсы



- Для конструкций из дерева или металла
- Можно использовать для кроватей с мягким матрацем
- Ширина средней траверсы от 70 мм
- Оцинкованная сталь
- Нагрузочная способность 100 кг / шт.

Артикул	Кол-во
0 025 182	1/40 шт.

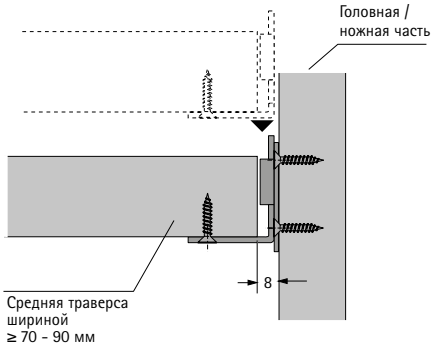

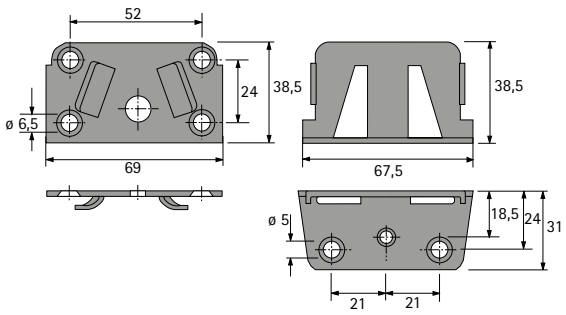

Rastomat



- Фурнитура для регулировки изголовьев и изножий
- Подходит также для регулируемых по высоте столешниц, шезлонгов и откидных элементов любого типа
- Фурнитура фиксирует каждое положение без возврата в исходное положение
- Прочная конструкция
- Натяжение исключено за счет стальных фиксаторов
- Необходимые распорные шайбы входят в комплект поставки
- Оцинкованная сталь
- Нагрузочная способность 180 кг / шт.

Количество пазов	**Артикул**	Кол-во
5	**0 025 175**	1/10 шт.
10	**0 025 174**	1/10 шт.

http://www.hettich.com/short/582776

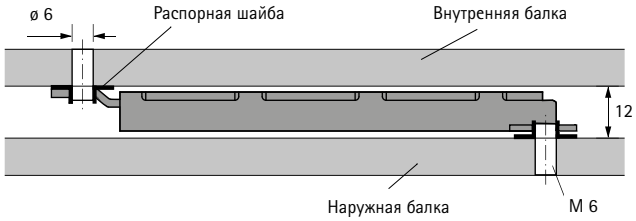

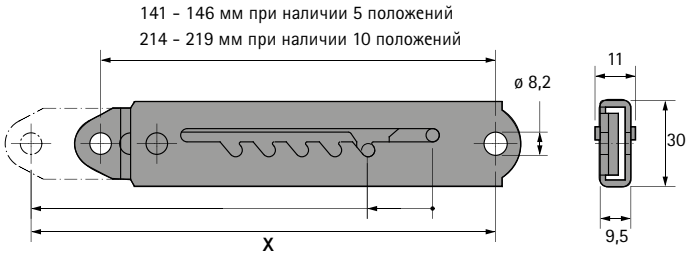

Размер x мм

Положение пазов	Размер x мм для изделий с 5 пазами	Размер x мм для изделий с 10 пазами
1 R	164	235
5 R	214	289
10 R		355

MultiFlex



- Фурнитура для регулировки изголовьев и изножий
- 13 положений регулировки
- Малая конструктивная высота
- Быстрый, простой монтаж
- Оцинкованная сталь
- Нагрузочная способность 140 кг / шт.

Артикул	Кол-во
0 025 173	1/4 шт.

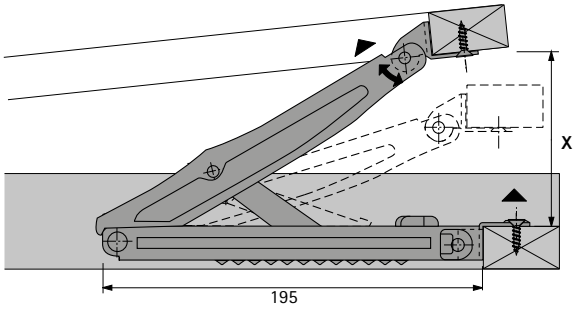

http://www.hettich.com/short/ddb787

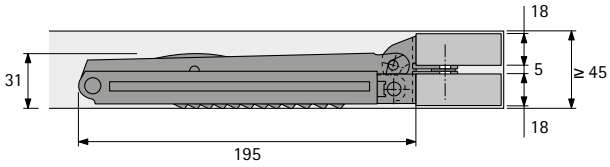

Расстояние x мм

Положение	Расстояние x мм
0	5
1	29
2	69
3	99
4	124
5	143
6	160
7	176
8	193
9	207
10	223
11	240
12	257
13	278
Упор, мм (макс. открытие)	332

Пружинный подъемный механизм для односпальных кроватей, коек и кроватей с мягким матрацем



- Надежная сборка с использованием заклепок и подкладных шайб
- Сила сжатия пружины облегчает процесс поднятия
- Вес спального места вместе с матрацем 25 кг
- Вкладные конструкции выполняются таким образом, чтобы обивка прилегала к несущей конструкции по всем 4 сторонам
- Благодаря защитному пластиковому коробу механизма белье в ящике не повреждается
- Поставляется только в виде комплекта, состоит из левого и правого механизма
- С 4 пружинами растяжения в каждом комплекте
- Оцинкованная сталь

Артикул	Кол-во
9 132 738	1 компл.

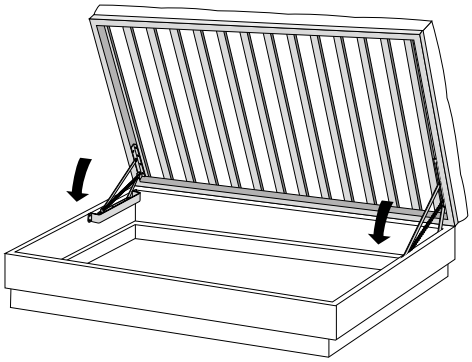

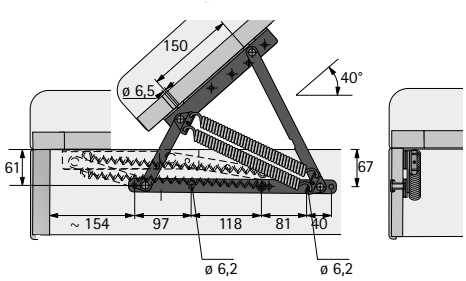

Колесо для подкроватного ящика

- Большой диаметр колеса с широкой поверхностью качения
- Пластмасса белого цвета
- Сборка соединительными винтами VS, заказываются отдельно

Ссылка на страницу
- Соединительные винты VS, см. стр. 1821

Артикул	Кол-во
0 047 636	1/40 шт.

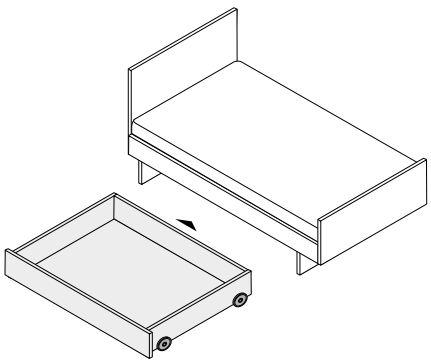

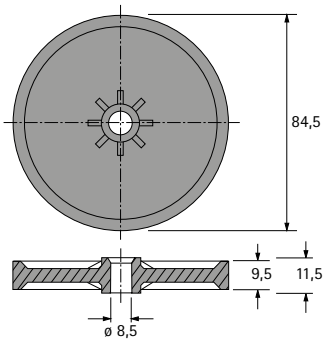

FrankoFlex



- 10 положений регулировки
- Диапазон регулировки 90°
- Точное позиционирование 9°
- Возможность монтажа на деревянные или стальные каркасы
- Отверстия для крепления с шагом 32 мм
- Широкие возможности встраивания за счет плоской и узкой конструкции
- Закрытая форма обеспечивает эксплуатационную надежность
- Оцинкованная сталь
- Нагрузочная способность 220 Нм / шт.

Исходное положение °	**Артикул**	Кол-во
90	**0 044 745**	1/10 шт.

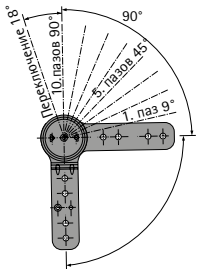

FrankoFlex
Нулевая позиция 90°

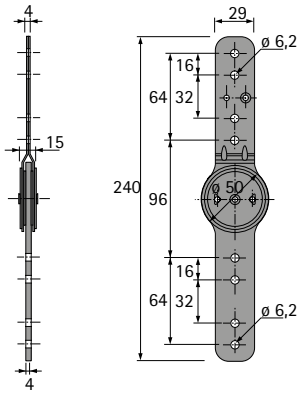

http://www.hettich.com/short/8a6d5f

SchwenkFix



- Для сундуков или угловых скамей
- Угол открывания 95°
- Фурнитура поворачивается настолько, чтобы зафиксировать откидной элемент в открытом положении
- Возможна мягкая обивка толщиной до 50 мм
- Отверстия для ключа в упорном уголке облегчают навешивание и выравнивание откидного элемента при монтаже
- Поставляется только в виде комплекта, состоит из левого и правого механизма
- Оцинкованная сталь

Артикул	Кол-во
0 030 864	1/10 компл.

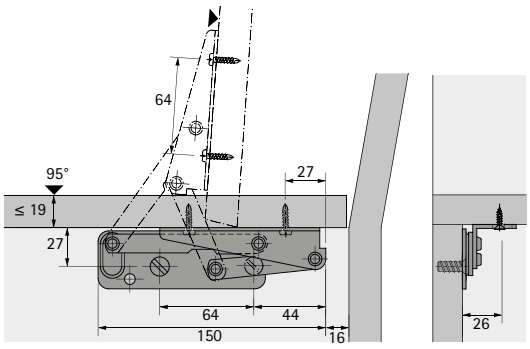



Устойчивость.
Надежная основа для мебели — качественные системы регулировки цоколя от Hettich. Высокое качество мате-риалов и надежные конструкции гарантируют высокую нагрузочную способность. С фурнитурой для регулировки цоколя ваша мебель всегда будет прочно стоять на своих ножках. Качество, проверенное временем.



Нагрузочная способность до 450 кг / шт.:
ножка для регулировки цоколя Korrekt: подпятник, ножка и держатель цоколя. Простая регулировка по высоте без инструмента или с помощью отвертки.



Стальная прочность:
винт для регулировки цоколя выполнен из оцинкованной стали. Концевая заглушка из прозрачного пластика.

Фурнитура для регулировки цоколя

Обзор



Ножка для регулировки цоколя Korrekt с подпятником и принадлежностями **1842 – 1846**



Ножка для регулировки цоколя Euro с подпятниками и принадлежностями **1847 – 1849**



Ножка для регулировки цоколя с креплением для цокольного ящика **1850 – 1851**



Фурнитура для регулировки цоколя Systema Top 2000 для офисной мебели **1852 – 1853**



Винты для регулировки цоколя **1854 – 1855**

Ножка для регулировки цоколя Korrekt



- Система, состоящая из ножек для регулировки цоколя, держателей цоколя, подпятников и других деталей
- Нагрузочная способность одной ножки 450 кг , трех и более ножек— макс. 1350 кг
- Ножка прочно крепится к подпятнику, что обеспечивает безопасное передвижение шкафа
- Широкое основание, диаметр 78 или 80 мм
- Простая регулировка по высоте
- Цокольный ящик можно ставить от высоты150 мм
- Пластик черного цвета

Высота цоколя X, мм	Диапазон регулировки, мм	Диаметр основания, мм	**Артикул**	Кол-во
50	50 - 60	78	**0 044 747**	1/200 шт.
70	62 - 86	78	**0 044 748**	1/100 шт.
80	74 - 110	80	**0 070 151**	1/200 шт.
100	89 - 125	80	**0 061 851**	1/100 шт.
110	99 - 135	80	**0 070 152**	1/100 шт.
130	119 - 155	80	**0 061 852**	1/100 шт.
150	100 - 160	80	**0 020 018**	1/100 шт.
150	139 - 175	80	**0 061 853**	1/100 шт.
180	169 - 205	80	**0 070 153**	1/100 шт.

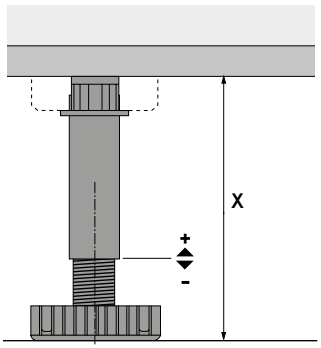

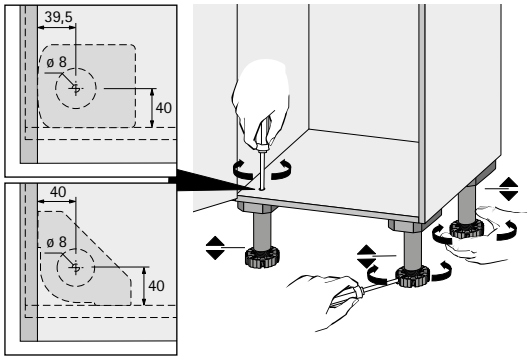

Адаптер для ножки



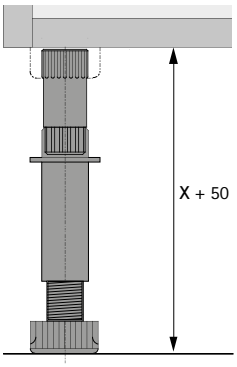

- Для удлинения ножки на 50 мм
- Пластик черного цвета

Артикул	Кол-во
0 071 844	1/40 шт.

Подпятник Universal под прикручивание



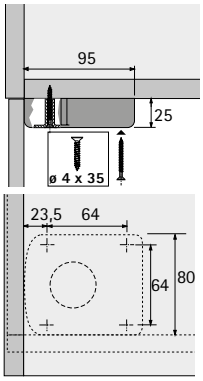

- Пластик черного цвета

Артикул	Кол-во
0 061 854	1/200 шт.

Подпятник Universal под запрессовку с 4 дюбелями



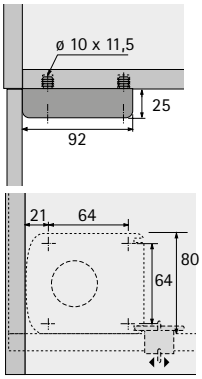

- С креплением для держателя цоколя (артикул 0 071 849, заказывать отдельно)
- Пластик черного цвета

Ссылка на страницу
- Держатель панели, см. стр. 1845

Артикул	Кол-во
0 047 654	1/40 шт.

Подпятник Universal под запрессовку с 2 дюбелями



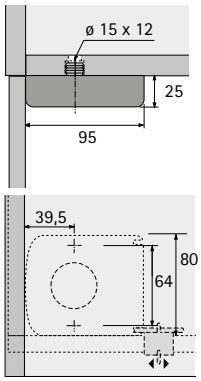

- С креплением для держателя цоколя (артикул 0 071 849, заказывать отдельно)
- Пластик черного цвета

Ссылка на страницу
- Держатель панели, см. стр. 1845

Артикул	Кол-во
0 047 655	1/40 шт.

Ножка для регулировки цоколя

- **Korrekt**
- **Подпятник**

Подпятник Universal под запрессовку с 2 распорными дюбелями



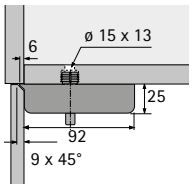

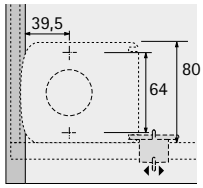

- Возможно дополнительное прикручивание
- Демонтируется извлечением распорного дюбеля
- С креплением для держателя цоколя (артикул 0 071 849, заказывать отдельно)
- С наложением для поддержки боковой стенки
- Пластик черного цвета

Ссылка на страницу
- Держатель панели, см. стр. 1845

Артикул	Кол-во
0 079 689	1/40 шт.

Подпятник Planform под запрессовку с 3 распорными дюбелями



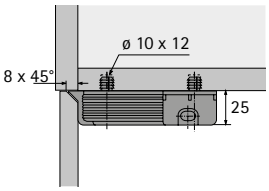

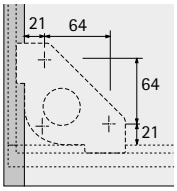

- Подходит для цокольных панелей под наклоном или круглых
- Возможно дополнительное прикручивание
- Демонтируется извлечением распорного дюбеля
- Со встроенным креплением для держателя цоколя (артикул 0 079 694, заказывать отдельно)
- На чертеже представлено исполнение с наложением
- Пластик черного цвета

Ссылка на страницу
- Держатель панели, см. стр. 1845

Версия	Артикул	Кол-во
без наложения	**0 074 668**	1/200 шт.
с наложением	**0 074 667**	1/200 шт.

Подпятник Planform под прикручивание

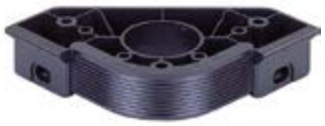

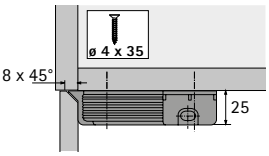

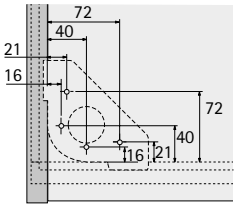

- Подходит для цокольных панелей под наклоном или круглых
- Со встроенным креплением для держателя цокольных панелей
- С наложением для поддержки боковой стенки
- Пластик черного цвета

Артикул	Кол-во
0 079 693	1/200 шт.

Держатель цоколя для подпятника Universal



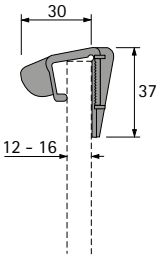

- Для передних панелей толщиной 12 - 16 мм
- Панель должна быть на 4 мм ниже высоты цоколя
- Используется с подпятником Universal под запрессовку и с подпятником Euro под прикручивание, заказывать отдельно
- Держатель цоколя надевается на переднюю панель и задвигается сбоку в подпятник
- Пластмасса белого цвета

Ссылка на страницу
- Подпятник Universal, см. стр. 1844 - 1845
- Подпятник Euro под прикручивание, см. стр. 1848

Артикул	Кол-во
0 071 849	1/40 шт.

Держатель цоколя для подпятника Planform



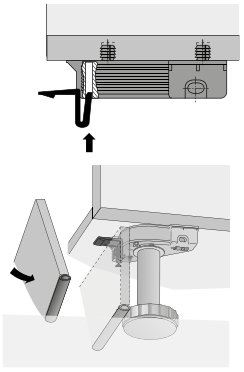

- Для передних и угловых цоколей толщиной 19 мм
- Панель должна быть на 4 мм ниже высоты цоколя
- Используется с подпятником Planform, заказывать отдельно
- Держатель цоколя вдвигается в подпятник, после этого цокольная панель зажимается
- Пластмасса белого цвета

Ссылка на страницу
- Подпятник Planform, см. стр. 1844

Артикул	Кол-во
0 079 694	1/200 шт.

Держатель цоколя под защелкивание на ножке для регулировки цоколя



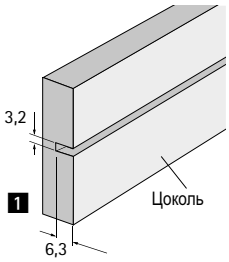

- Для передних и боковых цоколей
- Монтаж к ножке для регулировки цоколя
- Для цоколей высотой от 70 мм
- Пластик черного цвета

Версия	Артикул	Кол-во
1 под запрессовку	**0 073 481**	1/200 шт.
2 под прикручивание	**0 061 855**	1/200 шт.

Держатель передней панели TurboClip



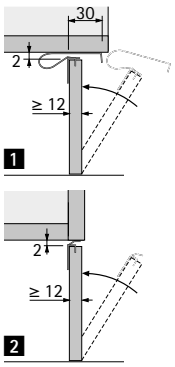

- Для передних и боковых цоколей толщиной мин. 12 мм
- Под запрессовку
- Панель должна быть на 2 мм ниже высоты цоколя
- Монтаж: цоколь крепится под корпусом
- Вверху и внизу должен быть упор для панели
- Хромированная сталь

Версия	Артикул	Кол-во
1 для передних цоколей	**0 079 690**	1/20 шт.
2 для боковых цоколей	**0 079 691**	1/20 шт.

Ножка для регулировки цоколя

- **Korrekt**
- **Крепление для цокольных ящиков**

Крепление для цокольных ящиков



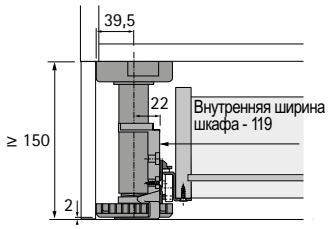

- Крепление цокольного ящика к направляющим FR 402, заказывать отдельно
- Для цоколей высотой от 150 мм
- Направляющие крепятся к держателям и затем фиксируются на ножках
- Нижнее положение выдвижного ящика всегда одинаково, даже если регулируется высота цоколя
- Пластик черного цвета

Ссылка на страницу

- Направляющие для выдвижных ящиков FR 402, см. стр. 1268

Артикул	Кол-во
0 070 154	1/20 шт.

Ножка для регулировки цоколя

- **Euro**
- **Ножка цоколя, адаптер, подпятник**

Ножка для регулировки цоколя Euro



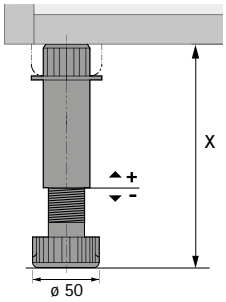

- Система фурнитуры из ножек для регулировки цоколя, подпятников и других принадлежностей
- Нагрузочная способность на ножку 450 кг, макс. 1350 кг при 3 или больше ножках
- Устойчивое положение ножки в подпятнике, простая регулировка по высоте
- Цокольный ящик можно ставить от высоты150 мм
- Пластик черного цвета

Высота цоколя X, мм	Диапазон регулировки, мм	**Артикул**	Кол-во
100	95 - 123	**0 071 840**	1/40 шт.
130	115 - 143	**0 071 841**	1/40 шт.
150	145 - 173	**0 071 842**	1/40 шт.
180	165 - 193	**0 071 843**	1/40 шт.

Адаптер для ножки



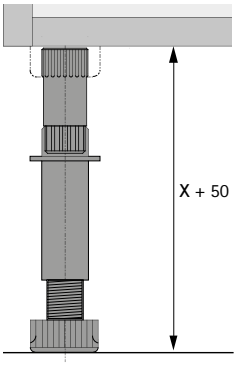

- Для удлинения ножки на 50 мм
- Пластик черного цвета

Артикул	Кол-во
0 071 844	1/40 шт.

Подпятник под прикручивание



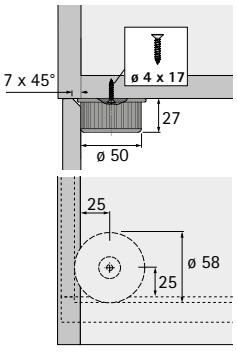

- С наложением для поддержки боковой стенки
- Пластик черного цвета

Артикул	Кол-во
0 071 847	1/40 шт.

Ножка для регулировки цоколя

- **Euro**
- **Подпятник**

Подпятник под запрессовку



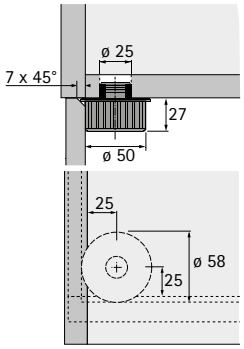

- С наложением для поддержки боковой стенки
- Пластик черного цвета

Артикул	Кол-во
0 073 510	1/40 шт.

Подпятник под прикручивание



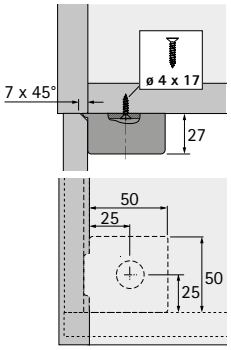

- С креплением для держателя цоколя (артикул 0 071 849, заказывать отдельно)
- С наложением для поддержки боковой стенки
- Пластик черного цвета

Ссылка на страницу
- Держатель цоколя, см. стр. 1845

Артикул	Кол-во
0 071 848	1/40 шт.

Держатель цоколя под прикручивание



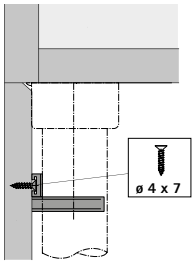

- Для передних и угловых цоколей
- Монтаж к ножке для регулировки цоколя
- Пластик черного цвета

Артикул	Кол-во
0 071 845	1/40 шт.

Держатель цоколя



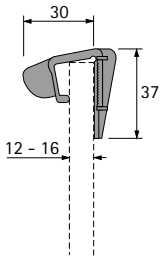

- Для передних панелей толщиной 12 - 16 мм
- Панель должна быть на 4 мм ниже высоты цоколя
- Применяется с подпятником, артикул 0 071 848, см. выше
- Пластмасса белого цвета

Артикул	Кол-во
0 071 849	1/40 шт.

Ножка для регулировки цоколя

- **Euro**
- **Крепление для цокольных ящиков**

Крепление для цокольных ящиков



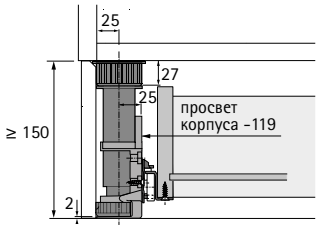

- Крепление для присоединения цокольных ящиков с направляющими FR 402, заказывать отдельно
- Для цоколей высотой от 150 мм
- Направляющие крепятся к держателям и затем фиксируются на ножках
- Нижнее положение выдвижного ящика всегда одинаково, даже если регулируется высота цоколя
- Пластик черного цвета

Ссылка на страницу

- Направляющие для выдвижных ящиков FR 402, см. стр. 1268

Артикул	Кол-во
0 073 630	1/20 шт.

Ножка для регулировки цоколя с креплением для монтажа цокольного ящика



- Идеальная комбинация регулировки высоты цоколя и монтажа цокольного ящика
- Может устанавливаться с направляющими:
  – Actro с демпфером Silent System, заказывать отдельно
  – Quadro 25 и Quadro V6, заказывать отдельно
- Для цоколей высотой от 150 мм
- Простая регулировка по высоте
- Цокольный ящик выдвигается параллельно корпусу шкафа
- Направляющие можно установить на последнем этапе сборки
- Регулировка по высоте с шагом 5 мм
- Может устанавливаться между любыми шкафами, даже если это угловой шкаф или плита
- Нагрузочная способность 75 кг / шт.
- Максимальная нагрузочная способность ящика 30 кг
- Профиль из алюминия можно укорачивать

Состав комплекта:
- 4 ножки цоколя, алюминий без покрытия
- 2 ходовых профиля, сталь
- Крепеж

Ссылка на страницу
- ArciTech, Actro с демпфером Silent System
- InnoTech Atria, Quadro 25
- InnoTech Atira, Quadro V6

Высота цоколя в мм	Диапазон регулировки, мм	**Артикул**	Кол-во
150	145 - 172	**0 013 297**	1 компл.

Монтаж

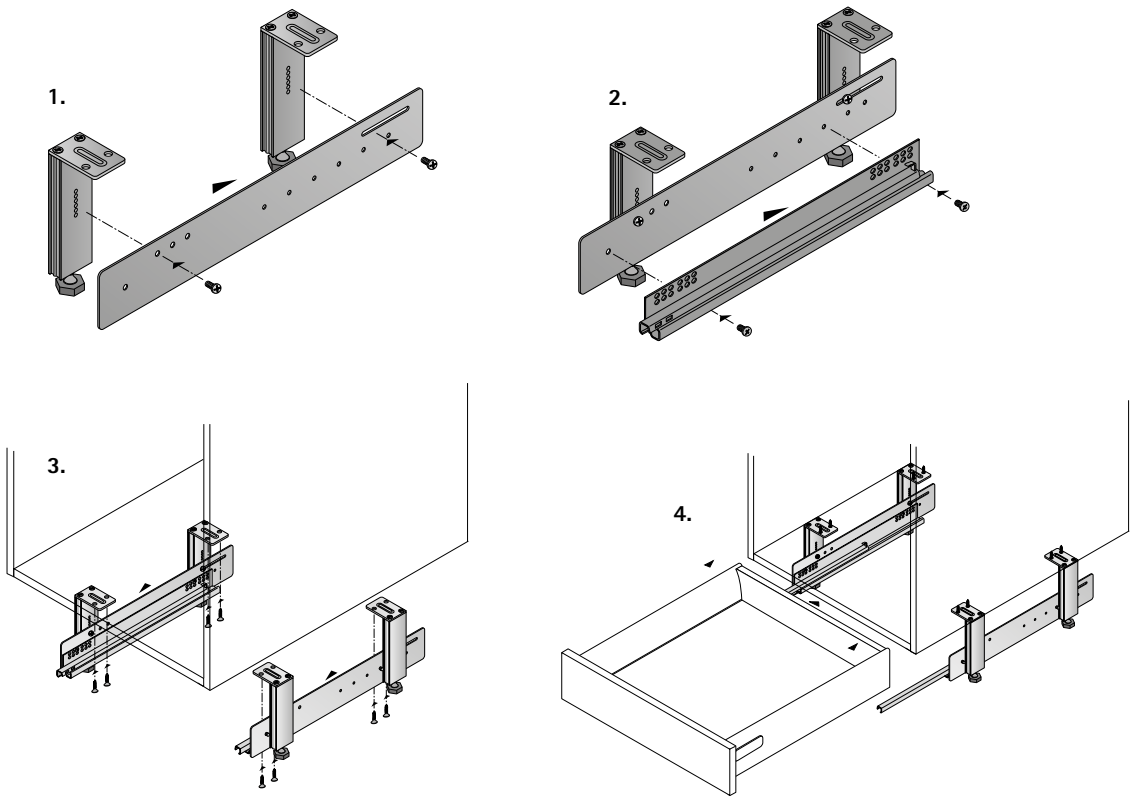

▸ С креплением для цокольного ящика

Установочные размеры

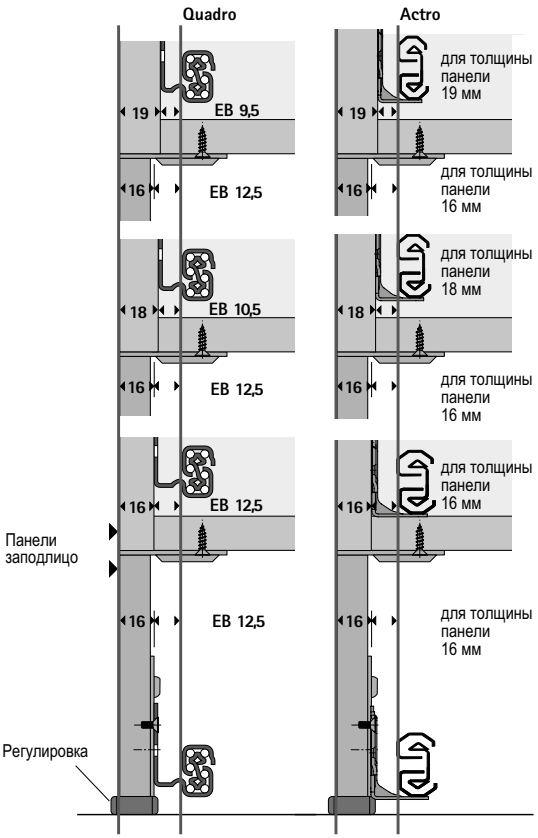

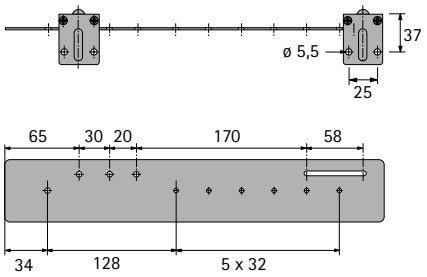

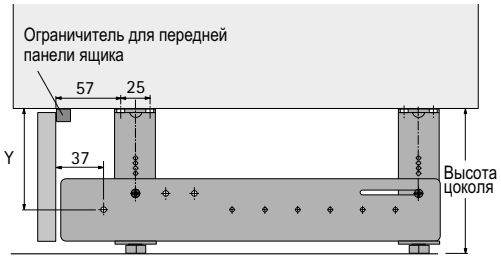

Установочные размеры

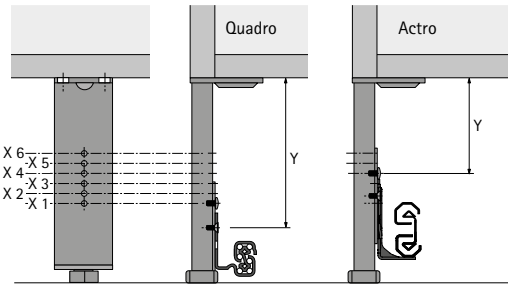

ArciTech, высота 94 мм: точка крепления X 4 - X 6
ArciTech, высота 126 мм: точка крепления X 4 - X 5
InnoTech, высота 70 мм: точка крепления X 1 - X 6

Точка фиксации	Расстояние Y для высоты цоколя 150 мм
X 6	78,5
X 5	83,5
X 4	88,5
X 3	93,5
X 2	98,5
X 1	103,5

Фурнитура для регулировки цоколя для боковой панели Systema Top 2000



- Для шкафов с высотой цоколя мин. 60 мм, сплошной боковой стенкой или отдельным цоколем
- Идеальное решение для корпусной офисной мебели, для стеллажей и шкафов в исполнении от стены до стены
- Диапазон регулировки 60 - 80 мм или 80 - 120 мм Высота может регулироваться изнутри шкафа через нижнюю панель (размер под ключ 4)
- Удобный монтаж по Системе 32 с помощью стяжек VB 20 / 21, см. стр. 1792 - 1794
- Регулировка по высоте через соединительную фурнитуру
- Держатель цоколя спроектирован с учетом расстояния 37 мм от задней стороны цоколя до центра шпинделя
- Паз для держателя в цоколе расположен по центру корпуса. Однако держатель может устанавливаться на другой высоте, см. чертеж
- Высокая нагрузочная способность одной ножки 300 кг / шт., трех ножек — макс. 900 кг
- Направляющий штифт внутри корпуса обеспечивает прочность вертикальной конструкции.
- Фурнитура симметрична, может устанавливаться справа и слева
- Монтаж по Системе 32
- Сталь, пластик белого цвета

Диапазон регулировки, мм	**Артикул**	Кол-во
60 - 80	**0 040 438**	1/100 шт.
80 - 120	**0 047 647**	1/100 шт.

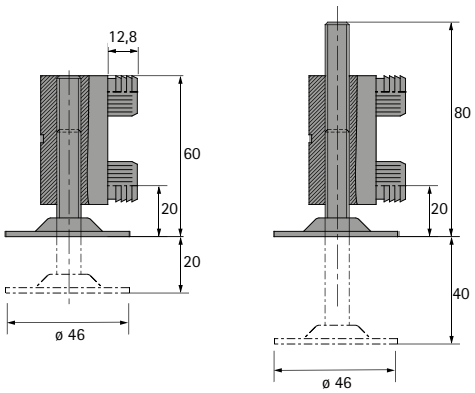

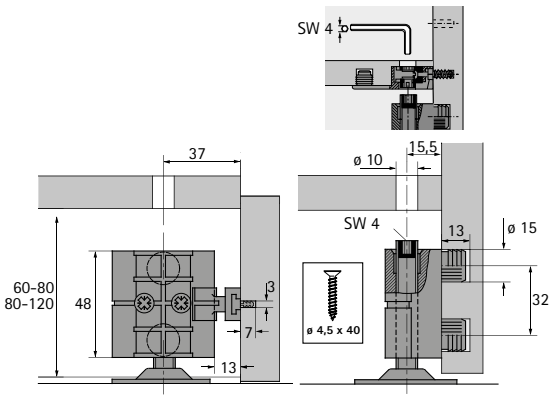

Фурнитура для регулировки цоколя Systema Top 2000 для средней стенки



- Для шкафов с высотой цоколя мин. 60 мм, сплошной боковой стенкой или отдельным цоколем
- Идеальное решение для корпусной офисной мебели, для стеллажей и шкафов в исполнении от стены до стены
- Диапазон регулировки 60 - 80 мм или 80 - 120 мм
  Высота может регулироваться изнутри шкафа через нижнюю панель (размер под ключ 4)
- Удобный монтаж по Системе 32 с помощью стяжек VB 20 / 21, см. стр. 1792 - 1794
- Регулировка по высоте через соединительную фурнитуру
- Держатель цоколя спроектирован с учетом расстояния 37 мм от задней стороны цоколя до центра шпинделя
- Паз для держателя в цоколе расположен по центру корпуса. Однако держатель может устанавливаться на другой высоте, см. чертеж
- Высокая нагрузочная способность одной ножки 300 кг/шт трех и более ножек—макс. 900 кг
- Направляющий штифт внутри корпуса обеспечивает прочность вертикальной конструкции.
- Фурнитура симметрична, может устанавливаться справа и слева
- Монтаж по Системе 32
- Сталь, пластик белого цвета

Диапазон регулировки, мм	**Артикул**	Кол-во
60 - 80	**0 040 439**	1/100 шт.
80 - 120	**0 047 648**	1/100 шт.

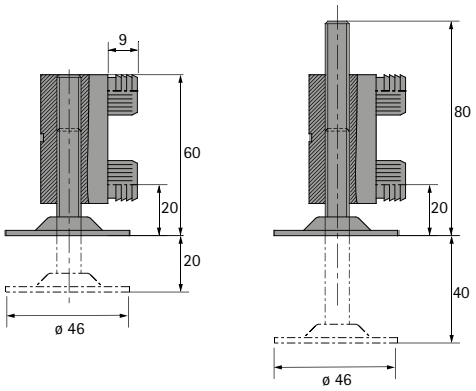

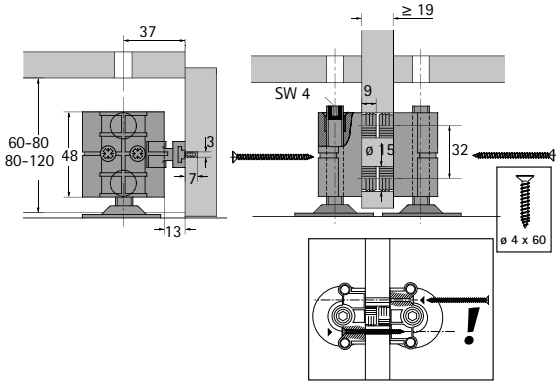

Винт для регулировки цоколя с резьбой M8



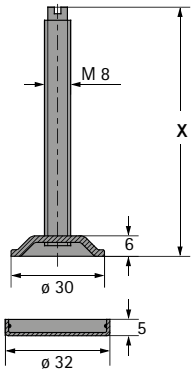

- С концевой заглушкой
- Оцинкованная сталь / прозрачный пластик

Размер X мм	**Артикул**	Кол-во
50	**0 047 637**	1/50 шт.
60	**0 047 638**	1/50 шт.
70	**0 047 639**	1/50 шт.
80	**0 047 640**	1/50 шт.
100	**0 047 642**	1/50 шт.

Забивная гайка с резьбой M8



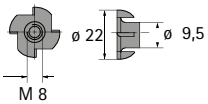

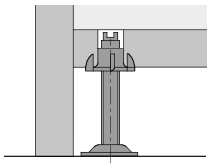

- Полированная сталь

Артикул	Кол-во
0 047 643	1/50 шт.

Монтажная пластина с резьбой M8



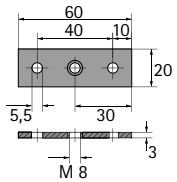

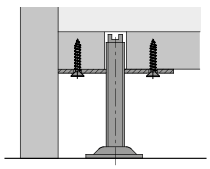

- Оцинкованная сталь

Артикул	Кол-во
0 047 645	1/50 шт.

Двойной уголок с резьбой M8



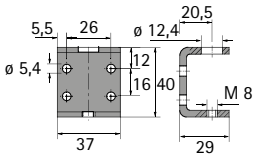

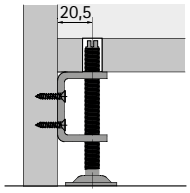

- Оцинкованная сталь

Артикул	Кол-во
0 047 644	1/50 шт.
0 071 870	1/250 шт.

Фурнитура для фальшстенок



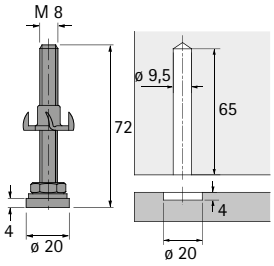

- Фурнитура для крепления и выравнивания фальшстенок между полом и потолком
- Оцинкованная сталь

Ссылка на страницу
- Сверла для ручных и стационарных сверлильных машин, см. стр. 2041

Артикул	Кол-во
0 031 571	1/20 шт.

Регулировочный винт с резьбой M10



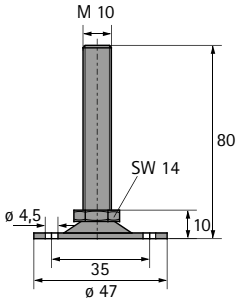

- Для выравнивания стеллажей и перегородок
- С регулировочной гайкой и стальной шайбой
- Оцинкованная сталь

Артикул	Кол-во
0 025 166	1/50 шт.

Регулировочный винт с резьбой M10



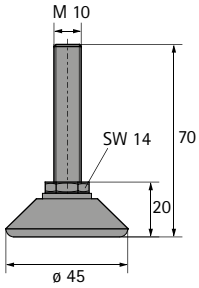

- Для выравнивания стеллажей и перегородок
- С регулировочной гайкой и ударопрочной пластмассовой шайбой
- Оцинкованная сталь, пластик черного цвета

Артикул	Кол-во
0 047 646	1/50 шт.

Заглушка трубы с резьбой M10



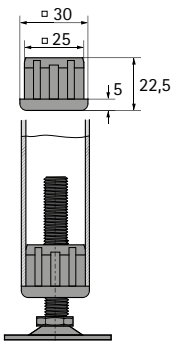

- Для трубы прямоугольного сечения 30 x 30 x 2,5 мм
- Цинковое литье под давлением

Артикул	Кол-во
0 025 170	1/50 шт.



Некоторые полкодержатели Hettich не только служат полкам опорой, но и надежно защищают их от соскальзывания. Маленькая деталь позволит избежать больших проблем. У нас вы найдете подходящий вариант полкодержателя для любой монтажной ситуации. Надежные, безопасные полкодержатели для ваших полок. Простой монтаж и дизайн на любой вкус.



Полкодержатели Sekura 2, цинковое литье под давлением, никелированная поверхность.



Направляющая для полкодержателей Vari Alu под запрессовку



Полкодержатель Titan для скрытого монтажа за полкой

Обзор



Полкодержатели Safety, Sekura, Universal D, Duplo, под запрессовку, для стеклянных полок, лопаточные полкодержатели, полкодержатели для полок с пазами, фиксаторы полки **1857 – 1862**



Направляющие для полкодержателей для установки в боковину корпуса Vari Aluminium, Vari Stahl **1863**



Полкодержатели для стеклянных полок для крепления полок к стене Titan, Titan 1, Titan 2, Titan 3 **1864 – 1867**

Safety



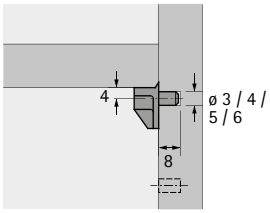

- Стальной штифт с пластиковым держателем
- Монтаж по Системе 32
- Группа нагрузки L 50 (50 кг / м^2)

Диаметр отверстия, мм	Поверхность	**Артикул**	Кол-во
3	Прозрачная	**0 022 534**	1/500 шт.
3	Прозрачная	**1 006 142**	4000 шт.
4	Прозрачная	**0 022 533**	1/500 шт.
5	Прозрачная	**0 016 180**	1/500 шт.
5	Прозрачная	**1 005 655**	4000 шт.
5	Белая	**0 025 090**	1/500 шт.
5	Белая	**9 127 419**	500 шт.
5	Коричневый	**0 025 091**	1/500 шт.
6	Прозрачная	**0 022 532**	1/500 шт.

Sekura 1.1



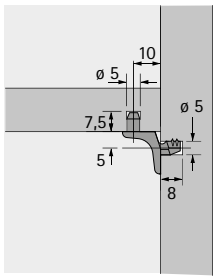

- Диаметр цапфы 5 мм
- 1 дополнительный штифт для полки
- Монтаж по Системе 32
- Группа нагрузки L 75 (75 кг / м^2)
- Цинковое литье под давлением, никелированная поверхность

Артикул	Кол-во
0 019 557	1/500 шт.
9 010 110	1000 шт.

Sekura 2



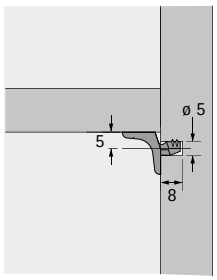

- Диаметр цапфы 5 мм
- Монтаж по Системе 32
- Группа нагрузки L 75 (75 кг / м^2)
- Цинковое литье под давлением, никелированная поверхность

Артикул	Кол-во
0 025 100	1/500 шт.

Sekura 2.1



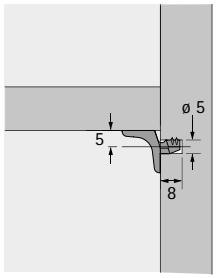

- Диаметр цапфы 5 мм
- Монтаж по Системе 32
- Группа нагрузки L 75 (75 кг / м²)
- Цинковое литье под давлением, никелированная поверхность

Артикул	Кол-во
9 134 679	1/500 шт.
9 010 111	1000 шт.

Sekura 6



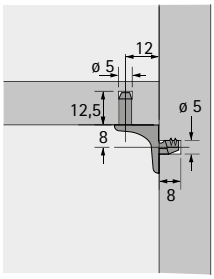

- Диаметр цапфы 5 мм
- 1 дополнительный штифт для полки
- Монтаж по Системе 32
- Группа нагрузки L 75 (75 кг / м²)
- Цинковое литье под давлением, никелированная поверхность

Артикул	Кол-во
0 079 707	1/500 шт.
9 005 558	500 шт.

Sekura 7



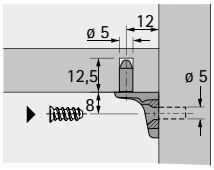

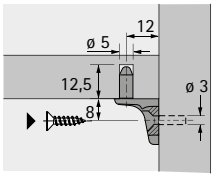

- Диаметр отверстия 5 мм для винтов прямого крепления, с потайной головкой ø 6,3 мм
- Диаметр отверстия 3 мм, для винтов с потайной головкой ø 4 мм
- Каждый с дополнительным штифтом для полки
- Группа нагрузки L 75 (75 кг / м²)
- Монтаж по Системе 32
- Цинковое литье под давлением, никелированная поверхность

Диаметр отверстия, мм	Артикул	Кол-во
3	**0 079 711**	1/500 шт.
3	**1 006 977**	1000 шт.
5	**0 053 012**	1/500 шт.
5	**1 011 027**	1000 шт.

Universal K



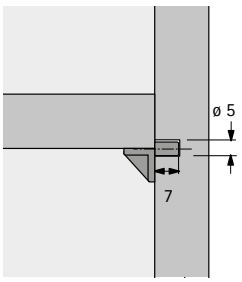

- Диаметр цапфы 5 мм
- Монтаж по Системе 32
- Группа нагрузки L 25 (25 кг / м²)
- Пластмасса белого цвета

Артикул	Кол-во
0 044 751	1/500 шт.

Universal D



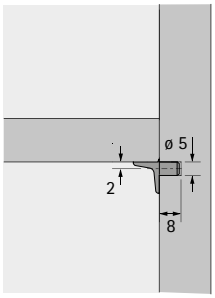

- Диаметр цапфы 5 мм
- Монтаж по Системе 32
- Группа нагрузки L 75 (75 кг / м^2)
- Цинковое литье под давлением, никелированная поверхность

Артикул	Кол-во
0 022 737	1/500 шт.
1 006 203	2000 шт.

Duplo



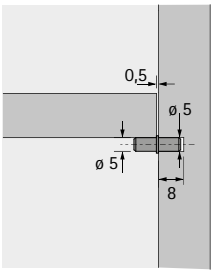

- Диаметр шканта с двух сторон 5 мм
- Монтаж по Системе 32
- Группа нагрузки L 50 (50 кг / м^2)
- Сталь

Поверхность	Артикул	Кол-во
Никелированная	**0 046 642**	1/500 шт.
Никелированная	**1 006 299**	5000 шт.
оцинкованная	**0 013 138**	1/500 шт.
оцинкованная	**1 004 701**	5000 шт.

Вставные полкодержатели



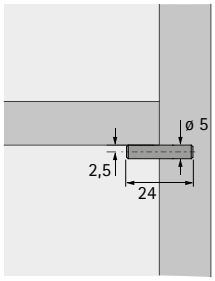

- Диаметр отверстия 5 мм
- Монтаж по Системе 32
- Группа нагрузки L 50 (50 кг / м^2)
- Оцинкованная сталь

Артикул	Кол-во
0 025 124	1/500 шт.
1 005 432	3000 шт.

Полкодержатели с буртиком



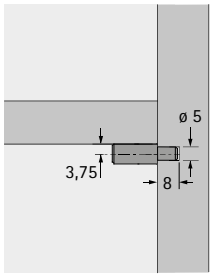

- Диаметр цапфы 5 мм
- Монтаж по Системе 32
- Группа нагрузки L 50 (50 кг / м^2)
- Оцинкованная сталь

Артикул	Кол-во
0 016 181	1/500 шт.
1 005 433	1000 шт.

Alfa Glass



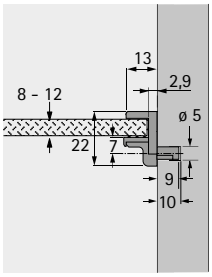

- Полкодержатель с фиксатором быстрого монтажа для стеклянных полок
- Для стекла толщиной 8–12 мм
- Диаметр отверстия 5 мм
- Монтаж по Системе 32
- Группа нагрузки L 25 (25 кг / м^2)
- Цинковое литье под давлением, никелированная поверхность

Артикул	Кол-во
9 131 209	1/500 шт.

Полкодержатели для стеклянных полок



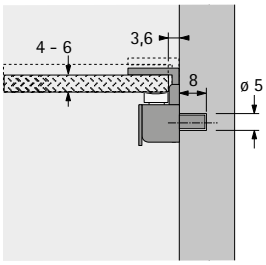

- Для стекла толщиной 4–6 мм
- С защитой от опрокидывания
- Диаметр отверстия 5 мм
- Монтаж по Системе 32
- Группа нагрузки L 25 (25 кг / м^2)
- Цинковое литье под давлением, поверхность никелированная / пластик прозрачный

Артикул	Кол-во
9 080 214	1/500 шт.

Sekura 8



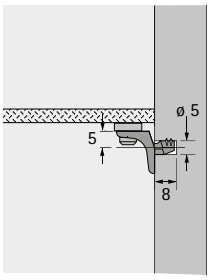

- Полкодержатель для стеклянных полок
- Диаметр цапфы 5 мм
- Монтаж по Системе 32
- Группа нагрузки L 75 (75 кг / м^2)
- Цинковое литье под давлением, поверхность никелированная / пластик прозрачный

Артикул	Кол-во
0 047 609	1/500 шт.
1 010 564	2000 шт.

Полкодержатели для стеклянных полок



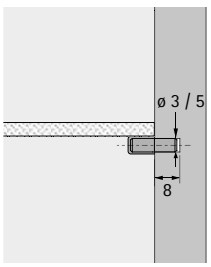

- С гибкой пластиковой заглушкой
- Группа нагрузки L 50 (50 кг / м^2)
- Оцинкованная сталь / прозрачный пластик

Диаметр отверстия, мм	Артикул	Кол-во
3	**0 079 710**	1/500 шт.
5	**0 079 709**	1/500 шт.
5	**1 056 163**	3000 шт.

Полкодержатели для стеклянных полок из пластмассы



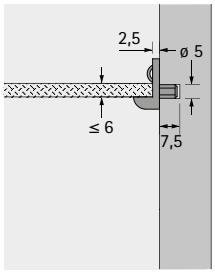

- С защитой от опрокидывания
- Диаметр цапфы 5 мм
- Монтаж по Системе 32
- Группа нагрузки L 25 (25 кг / м^2)
- Прозрачный пластик

Артикул	Кол-во
0 073 615	1/500 шт.
1 001 105	5000 шт.

Ложечный полкодержатель



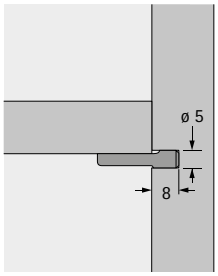

- Диаметр отверстия 5 мм
- Монтаж по Системе 32
- Группа нагрузки L 25 (25 кг / м^2)
- Оцинкованная сталь

Артикул	Кол-во
0 020 782	1/500 шт.

Пазовый полкодержатель



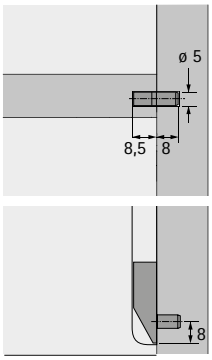

- Для полок с пазами
- Диаметр цапфы 5 мм
- Монтаж по Системе 32
- Группа нагрузки L 25 (25 кг / м^2)
- Цинковое литье под давлением, блестящее

Артикул	Кол-во
0 074 805	1/500 шт.

Стопор вкладной полки

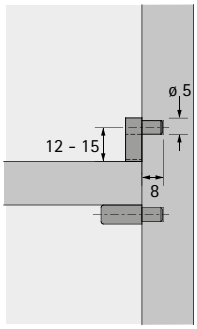

- Диаметр цапфы 5 мм
- Монтаж по Системе 32
- Прозрачный пластик

Артикул	Кол-во
0 063 549	1/500 шт.
1 005 082	5000 шт.

Направляющие для полкодержателей Vari Alu, Vari Stahl

Направляющая для полкодержатлей Vari, алюминий, 11 x 6 мм



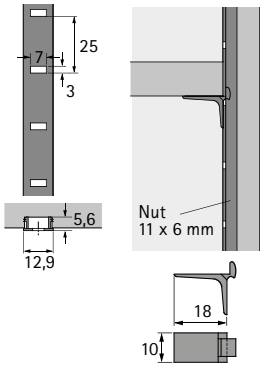

- Стандартная длина 3500 мм
- Группа нагрузки L 50 (50 кг / м^2)
- Алюминий

Наименование	Поверхность	**Артикул**	Кол-во
Полкодержатель	Блестящая	**0 029 249**	1/250 шт.
Полкодержатель	Под золото	**0 029 251**	1/250 шт.
Направляющая	Блестящая	**0 029 246**	30 шт.
Направляющая	Под золото	**0 029 248**	30 шт.

Направляющая для полкодержатлей Vari, сталь, 10 x 5 мм



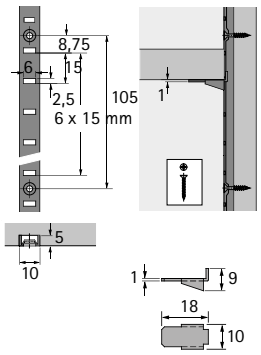

- Стандартная длина 3500 мм
- Группа нагрузки L 50 (50 кг / м^2)
- Сталь

Наименование	Поверхность	**Артикул**	Кол-во
Полкодержатель	С латунным покрытием	**0 013 126**	1/250 шт.
Полкодержатель	оцинкованная	**0 013 127**	1/250 шт.
Направляющая	С латунным покрытием	**0 047 611**	50 шт.
Направляющая	Никелированная	**0 047 612**	50 шт.

Направляющая для полкодержатлей Vari, сталь, 16 x 6 мм



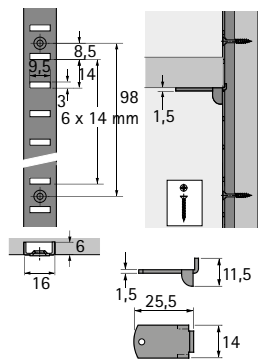

- Стандартная длина 3500 мм
- Группа нагрузки L 50 (50 кг / м^2)
- Сталь

Наименование	Поверхность	**Артикул**	Кол-во
Полкодержатель	С латунным покрытием	**0 013 128**	1/250 шт.
Полкодержатель	оцинкованная	**0 013 129**	1/250 шт.
Направляющая	С латунным покрытием	**0 047 613**	50 шт.
Направляющая	Никелированная	**0 047 614**	50 шт.

Titan 1



- Скрытый монтаж за полкой
- Несущий палец: размер под ключ 10 мм
- Макс. нагрузочная способность:
  50 кг / м^2 для полок 1000 x 300 мм, 100 кг / м^2 для полок 1000 x 250 мм и 160 кг / м^2 для полок 1000 x 200 мм
- Регулировка по высоте ± 4 мм
- Мин. толщина полки: 24 мм
- Регулировка угла наклона полки
- Оцинкованная сталь

Указания
- Винты заказываются отдельно

Артикул	Кол-во
0 047 661	1/20 шт.
1 069 728	100 шт.

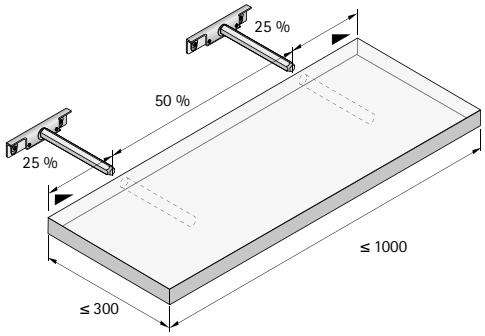

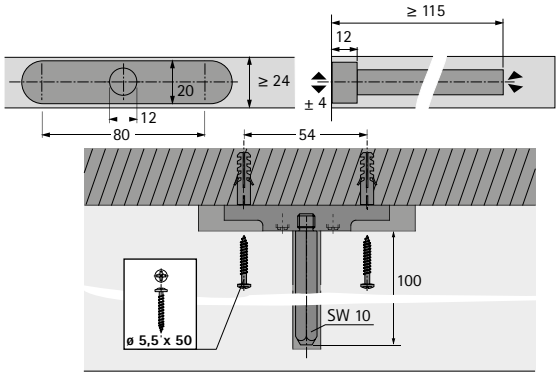

Titan 1 с регулировкой по горизонтали



- Скрытый монтаж за полкой
- Несущий палец: размер под ключ 10 мм
- Макс. нагрузочная способность:
  50 кг / м^2 для полок 1000 x 300 мм, 100 кг / м^2 для полок 1000 x 250 мм и 160 кг / м^2 для полок 1000 x 200 мм
- Регулировка по высоте ± 4 мм
- Боковая регулировка: ± 4 мм
- Мин. толщина полки: 24 мм
- Регулировка угла наклона полки
- Оцинкованная сталь

Указания
- Винты заказываются отдельно

Артикул	Кол-во
0 079 713	1/20 шт.
1 001 167	1/100 шт.

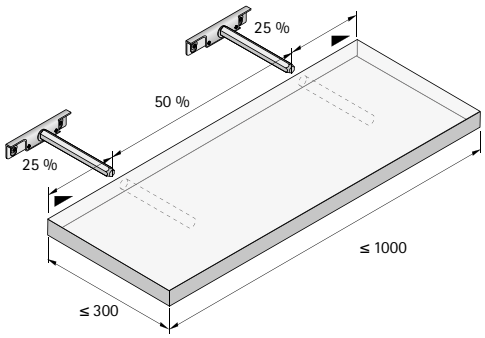

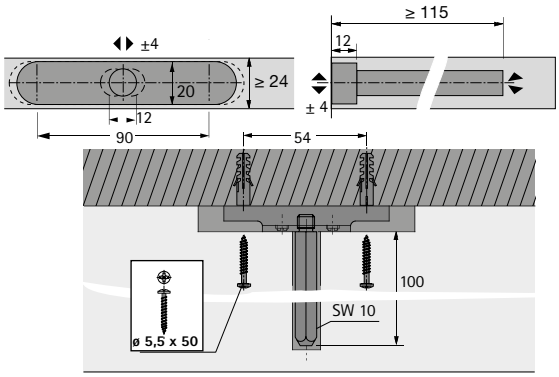

Titan 2



- Скрытый монтаж за полкой
- Несущий палец: ø 12 мм
- Макс. нагрузочная способность:
  50 кг / м^2 для полок 1000 x 300 мм, 100 кг / м^2 для полок 1000 x 250 мм и 160 кг / м^2 для полок 1000 x 200 мм
- Регулировка по высоте ± 4 мм
- Мин. толщина полки: 24 мм
- Регулировка угла наклона полки
- Оцинкованная сталь

Примечание:
- Винты заказываются отдельно

Артикул	Кол-во
0 063 598	1/20 шт.
1 001 033	100 шт.

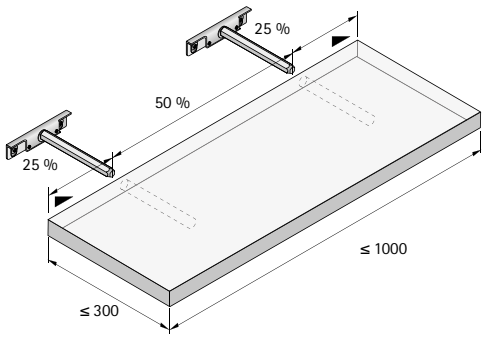

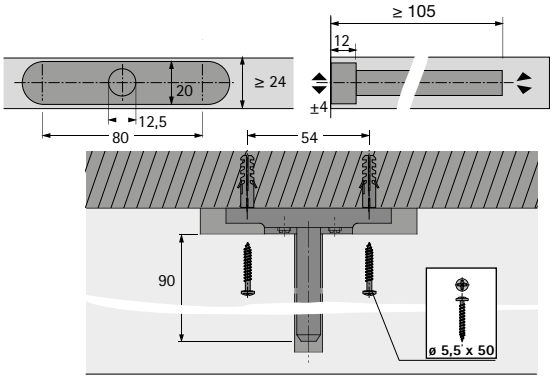

Titan 3



- Скрытый монтаж за полкой
- Несущий палец: ø 12 мм
- Макс. нагрузочная способность:
  50 кг / м^2 для полок 1000 x 300 мм, 100 кг / м^2 для полок 1000 x 250 мм и 160 кг / м^2 для полок 1000 x 200 мм
- Регулировка по высоте ± 2 мм
- Минимальная толщина полки: 19 мм
- Регулировка угла наклона полки
- Оцинкованная сталь

Примечание:
- Винты заказываются отдельно

Артикул	Кол-во
0 079 714	1/20 шт.
1 001 481	1/100 шт.

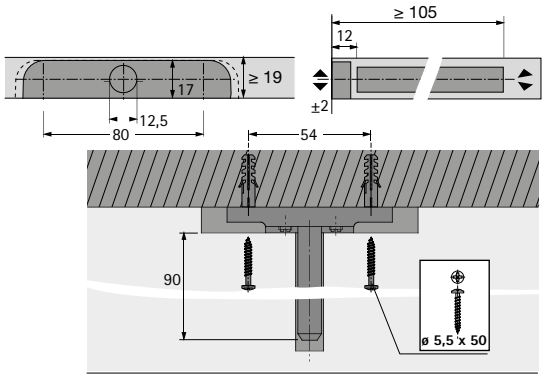

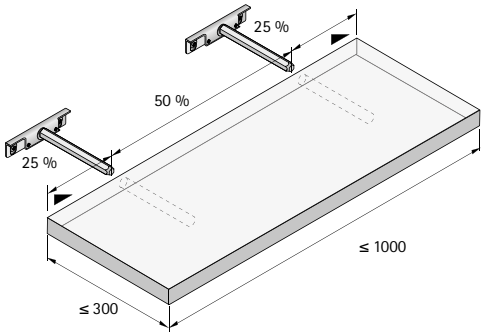

Нагрузочная способность полкодержателя

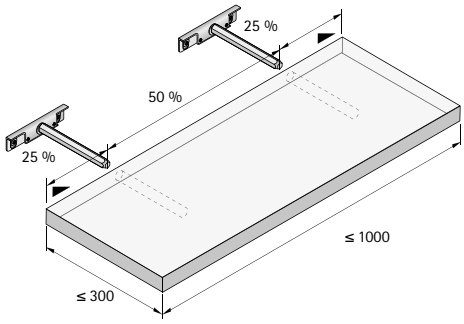

макс. ширина планшетной полки мм	Ширина планшетной полки 1000 мм
200	160 / м^2 *
250	100 / м^2 *
300	50 / м^2 *

* Нагрузка вкл. вес стеллажной полки

Внимание: предлагаемые нами специальные шурупы с дюбелями предусмотрены для установки в стены из кирпича, силикатного кирпича, бетона или высокопрочного кирпича. В полнотелом материале основания следует просверлить отверстие диаметром 8 мм, в которое заподлицо с поверхностью забивается пластмассовый дюбель. Для крепления к стенам из других материалов следует использовать соответствующие, имеющиеся в продаже специальные крепежные элементы.



Для надежного навешивания шкафов:
Подвесы шкафа от Hettich - гарантированная надежность крепления. Материалы и покрытия самого высокого качества. Как всегда, Hettich предлагает решения для любой монтажной ситуации: монтаж под прикручивание или под запрессовку, на внешней или внутренней стороне задней стенки корпуса. Какой бы вариант вы ни выбрали, вас порадует простой монтаж и точная регулировка.



Подвесы шкафа SAH 130, под запрессовку. Трехсторонняя регулировка для идеально ровной навески. Элегантный дизайн продуман до мелочей.



Подвесы шкафа SAH 215 / 216 для крепления на внешней стороне задней стенки корпуса. Точная трехсторонняя регулировка. Установка на подвесную шину гарантирует защиту шкафа от соскальзывания.



Подвес шкафа SAH 305 скрыто монтируется в заднюю стенку.

Подвесы для шкафов и подвесные направляющие

Обзор



Подвески шкафа
Обзор ассортимента / сравнение технических характеристик **1870 – 1872**



Подвески шкафа для крепления на внешней стороне задней стенки корпуса SAH 215 и SAH 216 **1874 – 1878**



Подвески шкафа для крепления внутри корпуса SAH 130, SAH 116 и SAH 15 **1879 – 1884**



Подвески шкафа для крепления на задней стенке корпуса SAH 302, 305 **1885 – 1886**



Распорные кронштейны **1887**



Подвесные шины / крепеж **1888 – 1891**



Техническая информация
- **Обратите внимание на нагрузочную способность подвесок** **1891**

Подвесы для шкафов

Обзор ассортимента / сравнение технических характеристик

	SAH 215	SAH 216	SAH 209
			
Страница	1874 - 1875	1876 - 1877	1878
Монтаж	▸ Под прикручивание ▸ За задней стенкой	▸ Под прикручивание ▸ За задней стенкой	▸ Под прикручивание ▸ За задней стенкой
Допустимая нагрузка	45 кг / шт. по EN 15939	55 кг / шт. по EN 15939	20 кг / шт. по EN 15939
Подвеска	▸ Подвесной крючок ▸ Подвесная шина, тип B ▸ Подвесная шина, тип H ▸ Подвесная шина, тип M	▸ Подвесной крючок ▸ Подвесная шина, тип B ▸ Подвесная шина, тип H ▸ Подвесная шина, тип M	▸ Подвесной крючок
Регулировка: Высота Глубина Боковая, подвеска к крючкам Боковая, подвеска к шине	 ± 8 мм макс. 25 мм ± 3 мм ± 7,5 мм	 ± 8 мм макс. 25 мм ± 3 мм ± 7,5 мм	 ± 5 мм - ± 7 мм -
Смещение задней стенки	мин. 16 мм (от внешней стороны задней стенки)	мин. 16 мм (от внешней стороны задней стенки)	мин. 11 мм (от внешней стороны задней стенки)

Подвесы для шкафов

Обзор ассортимента / сравнение технических характеристик

SAH 130	SAH 15	SAH 116	SAH 305
			
1879 - 1880	1881 - 1882	1883 - 1884	1886
▸ Под запрессовку ▸ В корпусе	▸ Под прикручивание ▸ В корпусе	▸ Под прикручивание ▸ В корпусе	▸ Под запрессовку ▸ В задней стенке
35 кг / шт. по EN 15939	30 кг / шт. по EN 15939	40 кг / шт. по EN 15939	15 кг / шт. по EN 15939
▸ Подвесной крючок ▸ Подвесная шина, тип B ▸ Подвесная шина, тип L	▸ Подвесной крючок ▸ Подвесная шина, тип B ▸ Подвесная шина, тип L	▸ Подвесной крючок ▸ Подвесная шина, тип B ▸ Подвесная шина, тип L	▸ Подвесной крючок
± 7 мм макс. 15 мм ± 3 мм ± 7 мм	- 2/+ 9 мм - 2/+ 17 мм ± 6 мм ± 7 мм	± 7 мм макс. 15 мм ± 3 мм ± 7 мм	- - ± 8 мм -
мин. 16 мм (от переднего края задней стенки)	мин. 15 мм (от передней кромки задней стенки)	мин. 16 мм (от переднего края задней стенки)	-

Обзор ассортимента / сравнение технических характеристик

	SAH 302
	
Страница	1885
Монтаж	▸ Под запрессовку ▸ В задней стенке
Допустимая нагрузка	15 кг / шт. по EN 15939
Подвеска	▸ Подвесной крючок
Регулировка: Высота Глубина Боковая, подвеска к крючкам Боковая, подвеска к шине	 ± 4 мм - ± 4 мм -
Смещение задней стенки	-

Подвес для шкафа SAH 215



- Для монтажа за задней стенкой
- Подвеска к шинам или крючкам
- Нагрузочная способность 45 кг / элемент (по EN 15939 / 2012)
- Монтаж тремя боковыми цапфами к боковине и винтами к задней стенке
- Для смещения задней стенки 16 мм
- Быстрая, удобная регулировка по высоте с помощью прочного регулировочного винта и передаточного механизма на ± 8 мм
- Регулировка глубины: макс. 25 мм
- Боковое смещение: ± 3 мм при подвеске на крючках
- Регулировочные винты защищены от случайного выкручивания Высота подъема для снятия: 7,5 мм
- Подвеска на крючках: замкнутая форма крючка подвески предотвращает соскальзывание шкафа
- Используется с подвесной шиной, тип B

- Оцинкованная сталь, полностью утилизируемый материал
- Требуется ОБЯЗАТЕЛЬНОЕ вкручивание в боковину корпуса.
- Дополнительно (с помощью специального винта) возможна функция «Защита от выскакивания из подвески»

Примечание:
- Заглушки SAH 215 заказывать отдельно

Артикул / наименование			Кол-во
компл.	**Слева**	**Справа**	
0 079 716			1/25 компл.
	1 069 643	**1 069 644**	100 шт.

SAH 215

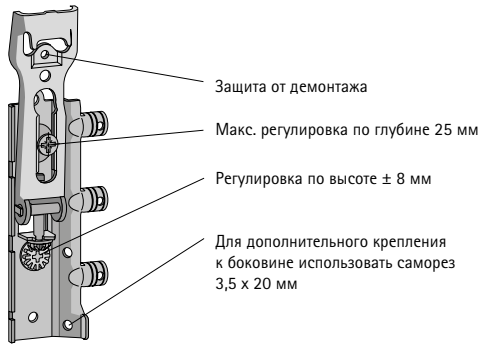

Варианты монтажа

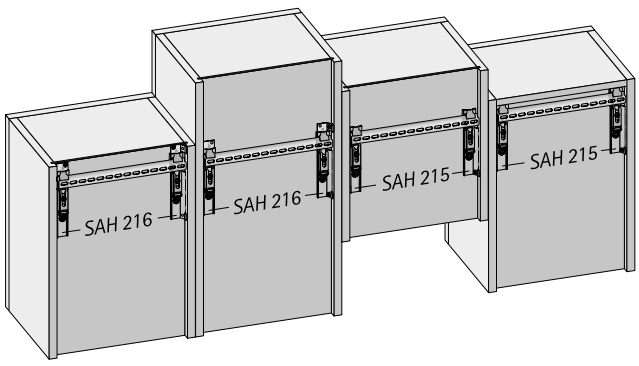

Внимание:

Подвес должен быть расположен в верхней части корпуса, не ниже верхней трети высоты. Регулируется сначала высота, затем глубина.

Монтаж SAH 215

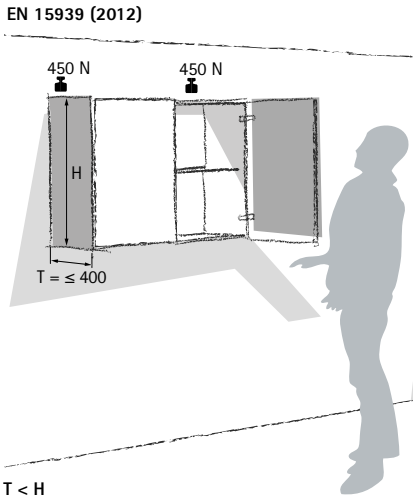

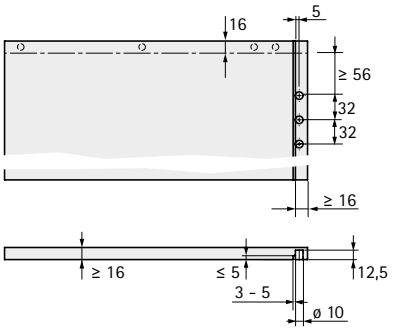

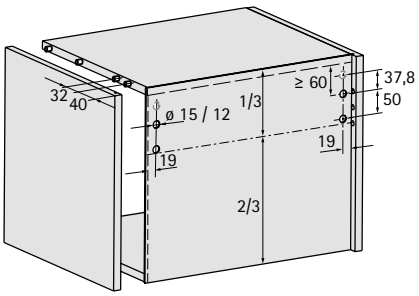

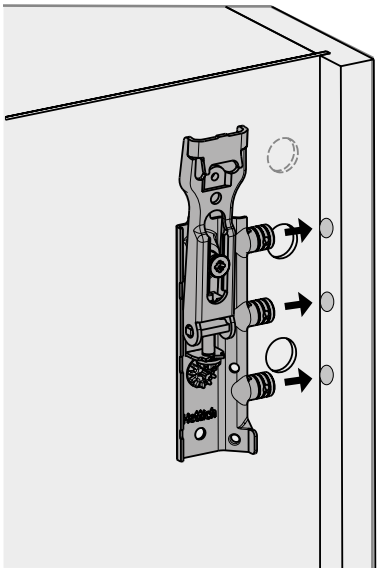

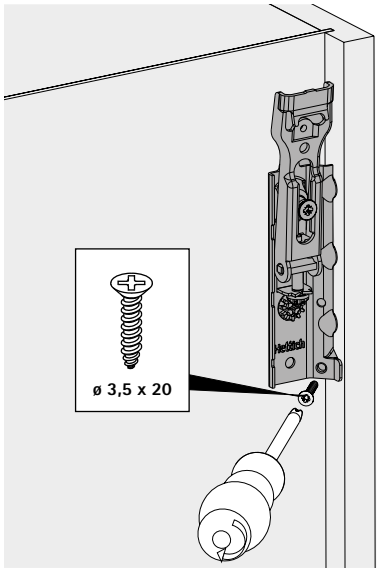

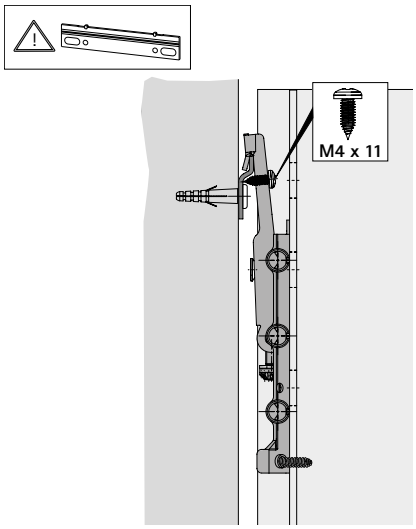

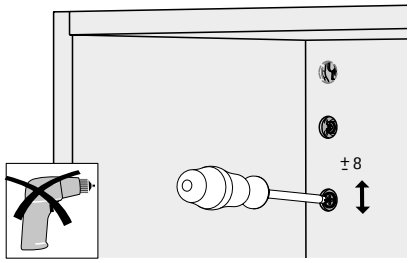

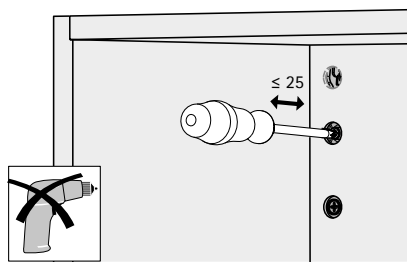

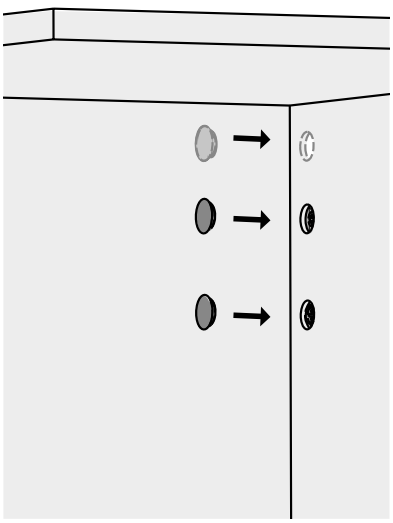

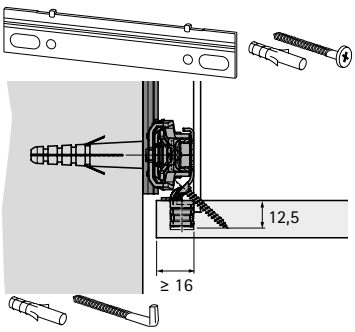

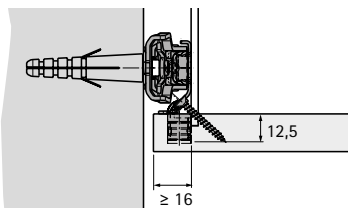

Подвес для шкафа SAH 216



- Для монтажа за задней стенкой
- Подвеска к шинам или крючкам
- Нагрузочная способность 55 кг / элемент (по EN 15939 / 2012)
- Монтаж тремя боковыми цапфами к боковине и винтами к задней стенке
- Для смещения задней стенки 16 мм
- Быстрая, удобная регулировка по высоте с помощью прочного регулировочного винта и передаточного механизма на ± 8 мм
- Регулировка глубины: макс. 25 мм
- Боковое смещение: ± 3 мм при подвеске на крючках
- Регулировочные винты защищены от случайного выкручивания Высота подъема для снятия: 7,5 мм
- Подвеска на крючках: замкнутая форма крючка подвески предотвращает соскальзывание шкафа
- Используется с подвесной шиной, тип B

- Оцинкованная сталь, полностью утилизируемый материал
- Требуется ОБЯЗАТЕЛЬНОЕ вкручивание в боковину корпуса.
- Дополнительно (с помощью специального винта) возможна функция «Защита от выскакивания из подвески»

Примечание:
- Заглушки SAH 216 заказывать отдельно

Артикул / наименование			Кол-во
компл.	**Слева**	**Справа**	
0 079 717			1/25 компл.
	1 069 641	**1 069 642**	100 шт.

SAH 216 для крепления к крышке шкафа

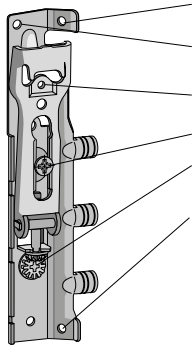

Заглушки для SAH 215 / SAH 216



- Пластмасса

Поверхность	**Артикул / диаметр отверстия, мм**		Кол-во
	12	**15**	
Серый	**0 079 722**	**0 079 723**	1/50 шт.
Серебристая	**1 069 736**	**1 069 733**	5000 шт.
Коричневый	**1 069 735**	**1 069 732**	5000 шт.
Белая	**0 079 718**	**0 079 719**	1/50 шт.
Белая	**1 069 734**	**1 069 731**	5000 шт.

Монтаж SAH 216

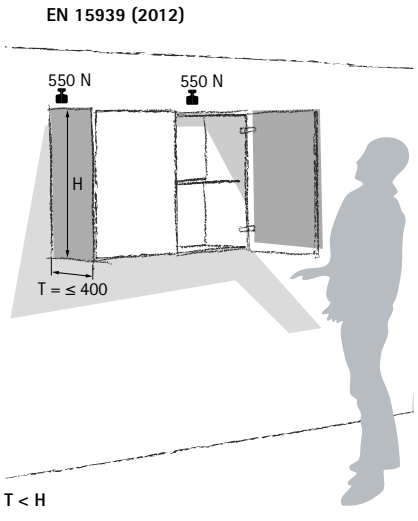

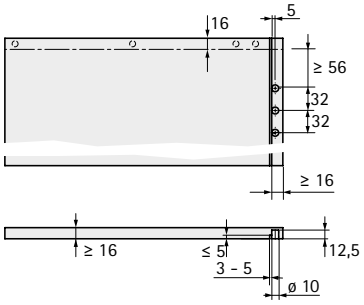

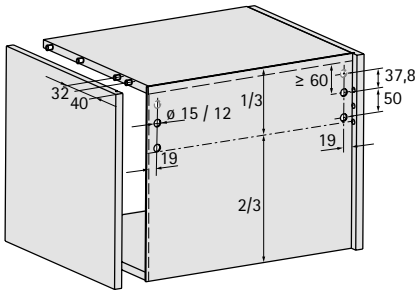

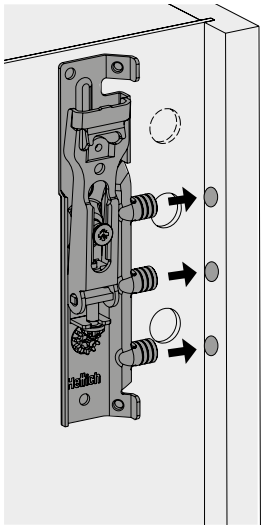

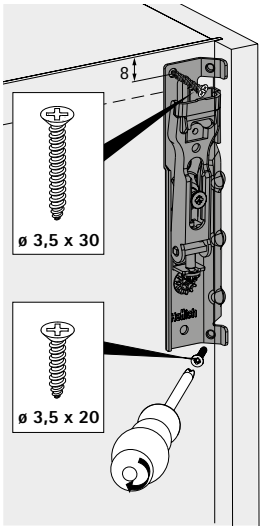

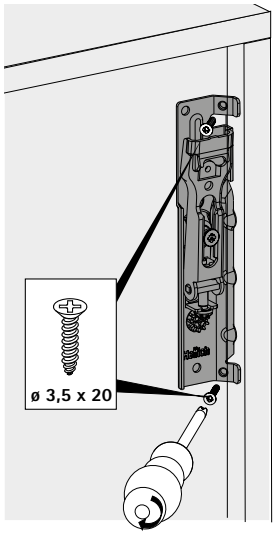

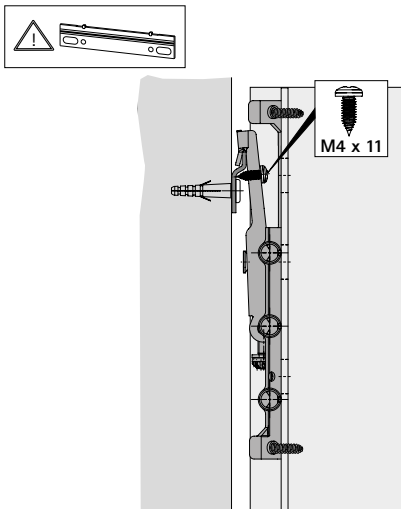

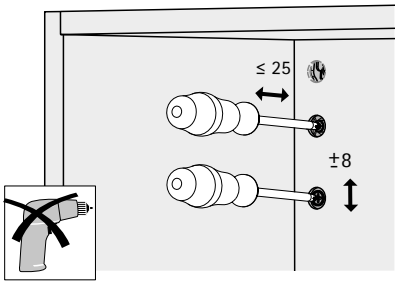

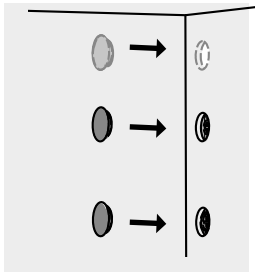

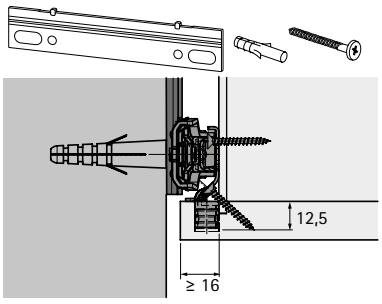

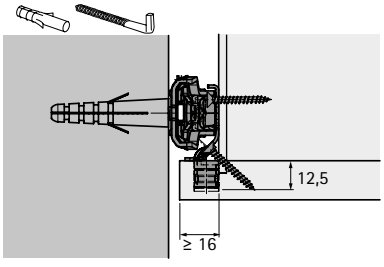

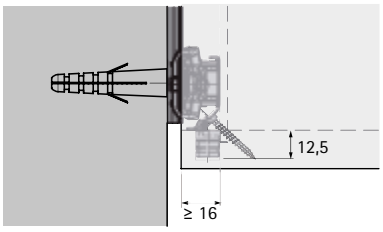

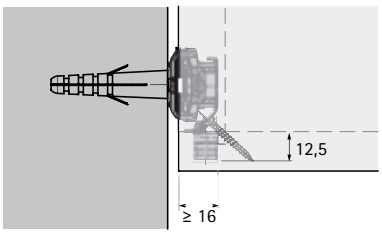

Подвесы для шкафов

- **SAH 209**
- **Для монтажа за задней стенкой**

Подвес для шкафа SAH 209



- Для монтажа за задней стенкой
- Нагрузочная способность 20 кг / шт. согл. EN 15939 в испытательном стенде A (два SAH на корпус; дополнительные элементы без собственных подвесок, например антресоль, не допускаются)
- Для подвески на крючках
- Регулировка по высоте ± 5 мм
- вправо/влево ± 7 мм при подвеске на крючках
- Высота подъема для снятия: 7,5 мм
- Подвеска на крючках: замкнутая форма крючка подвески предотвращает соскальзывание шкафа
- Подвесной крючок ø 6 x 50 мм
- Сталь, пластик белого цвета
- Подвесной крючок ø 6 x 50 мм

Артикул	Кол-во
9 045 794	200 шт.

Подвесной крючок



- ø 6 × 50 мм
- Оцинкованная сталь

Артикул	Кол-во
1 004 973	500 шт.

Монтаж SAH 209

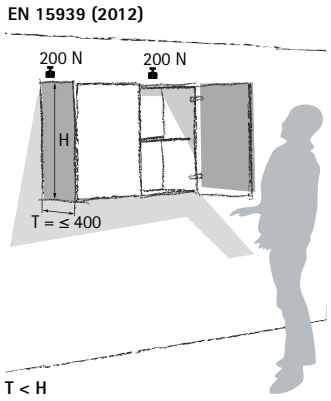

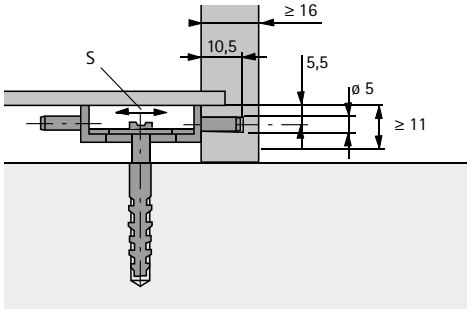

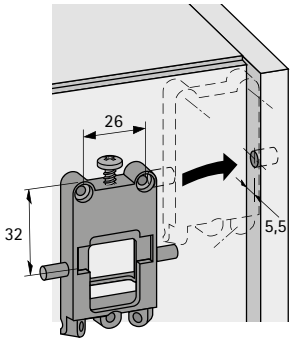

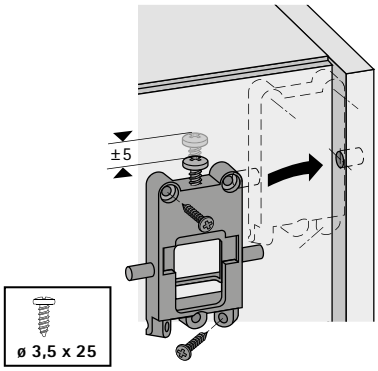

Подвесы для шкафов

- **SAH 130 / SAH 131**
- **Для монтажа в корпусе**

Подвес для шкафа SAH 130



- Под запрессовку
- Подвеска к шинам или крючкам
- При подвеске на крючках защита от бокового соскальзывания
- Нагрузочная способность 35 кг на каждую подвеску соответствует стандарту EN 15939, испытательный стенд A (две подвески на один шкаф; подвесные элементы без собственного крепления, например открытые полки, не допускаются)
- Трехсторонняя регулировка: по высоте ± 7 мм / по глубине макс. 15 мм / боковая ± 3 мм (подвеска к крючкам) / боковая ± 7 мм (подвеска к шинам)
- Смещение задней стенки (до переднего края задней стенки) мин. 16 мм
- Высота подъема для снятия: 7,5 мм
- Используется с подвесной шиной, тип B и L
- Оцинкованная сталь / пластик белого цвета

Размер регулировки по глубине	**Артикул / наименование**			Кол-во
	компл.	**Слева**	**Справа**	
SAH 130 T19*	**0 079 724**			1/25 компл.
SAH 130 T19*		**1 066 278**	**1 066 279**	100 шт.
SAH 131 T18*		**1 071 018**	**1 071 017**	100 шт.

* Крючок предварительно отрегулирован, размер корпуса задней стенки до конца крючка.

Заглушки для SAH 130



- Заглушки для SAH 130
- Монтаж надвижением на подвеску шкафа
- Пластмасса

Поверхность	**Артикул / наименование**			Кол-во
	компл.	**Слева**	**Справа**	
Коричневая	**0 079 727**			1/25 компл.
Коричневая		**1 066 290**	**1 066 291**	1000 шт.
Серо-серебристая	**0 079 726**			1/25 компл.
Серо-серебристая		**1 067 732**	**1 067 733**	1000 шт.
Серебристая		**9 045 475**	**9 045 476**	1000 шт.
Белая	**0 079 725**			1/25 компл.
Белая		**1 066 339**	**1 066 338**	1000 шт.

Монтаж SAH 130 / SAH 131

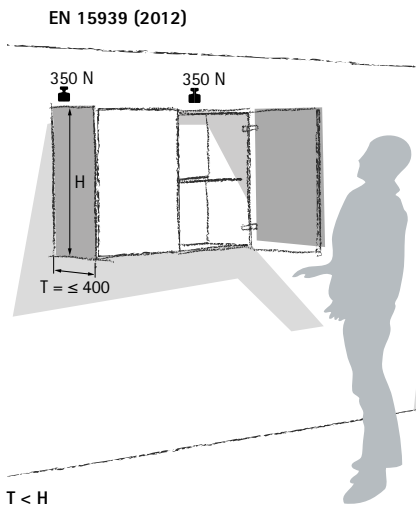

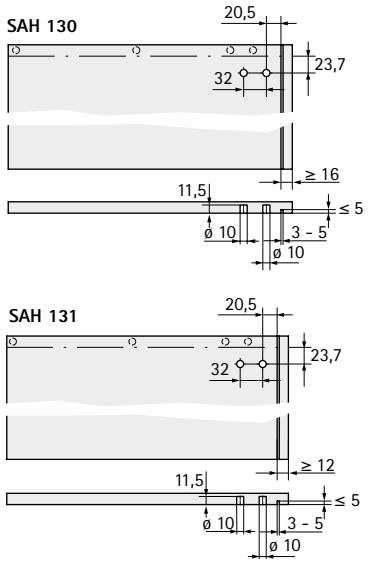

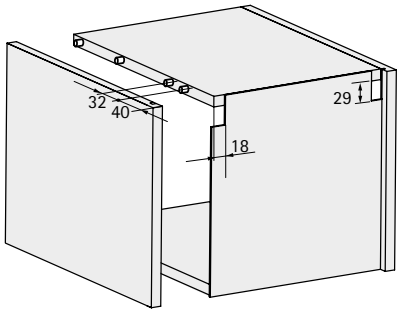

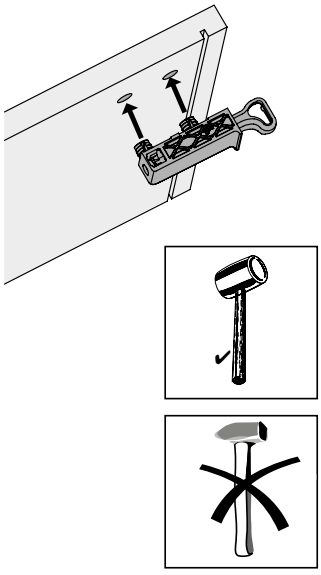

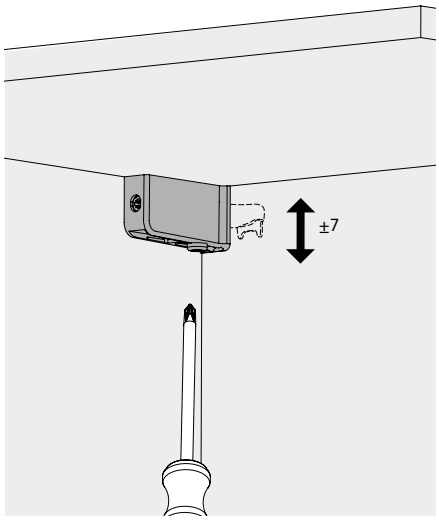

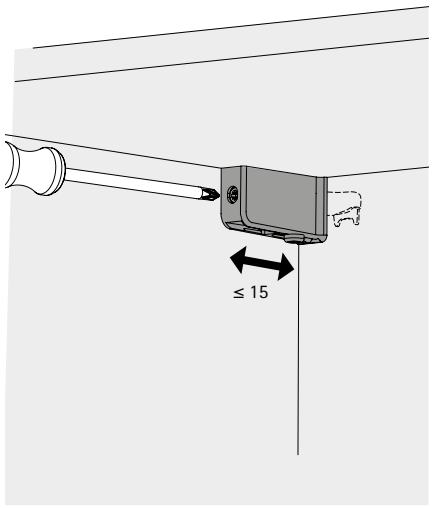

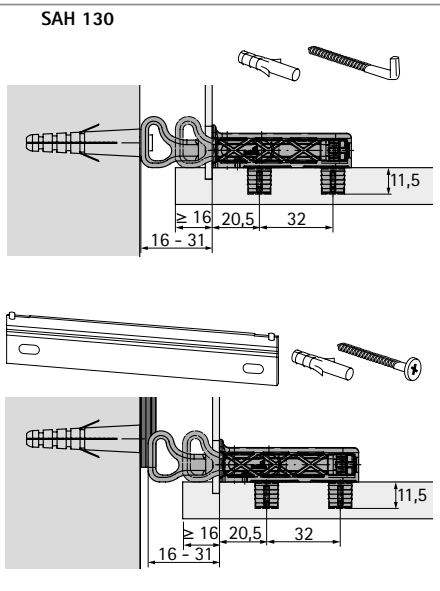

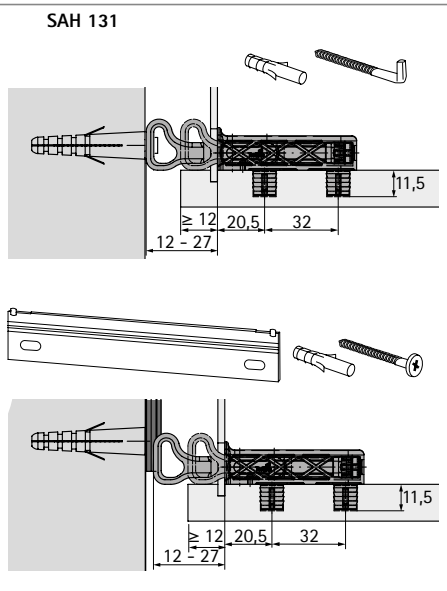

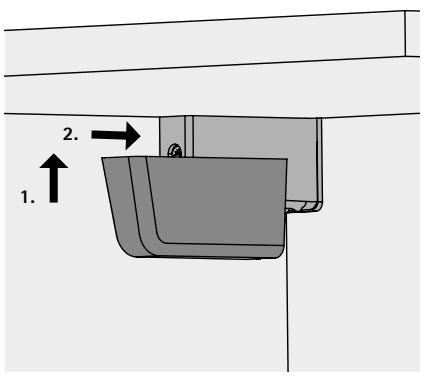

Подвес для шкафа SAH 15



- Под прикручивание
- Подвеска к шинам или крючкам
- При подвеске на крючках защита от бокового соскальзывания
- Нагрузочная способность 30 кг на каждую подвеску соответствует стандарту EN 15939, испытательный стенд A (две подвески на один шкаф; подвесные элементы без собственного крепления, например открытые полки, не допускаются)
- Трехсторонняя регулировка: по высоте -2 / +9 мм / по глубине макс. -2 / +18 мм / боковая ± 6 мм (подвеска к крючкам) / боковая ± 7 мм (подвеска к шинам)
- Смещение задней стенки (до переднего края задней стенки) мин. 15 мм
- Высота подъема для снятия 6 мм
- Используется с подвесной шиной, тип A, B и L
- Оцинкованная сталь / пластик белого цвета

Размер регулировки по глубине	**Артикул**	Кол-во
SAH 15 T16*	**9 208 645**	1/25 компл.

* Крючок предварительно отрегулирован, размер задней стенки корпуса до конца крючка.

Заглушки для SAH 15



- Монтаж надвижением на подвеску шкафа
- Пластик белого цвета / металл, никелированный

Поверхность	**Артикул**	Кол-во
Белая	**9 208 646**	1/25 компл.
Никелированная	**9 208 647**	1/25 компл.

Монтаж SAH 15

EN 15939 (2012)

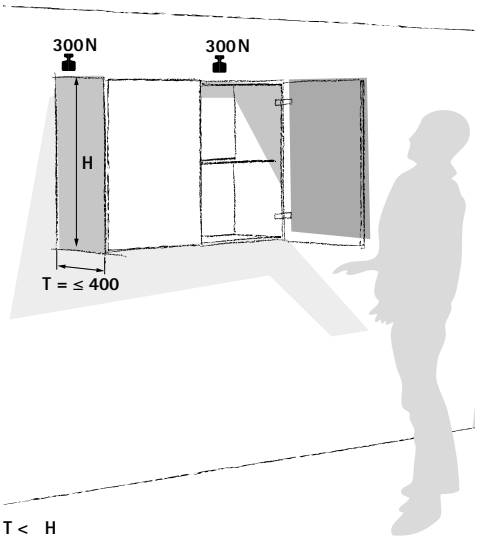

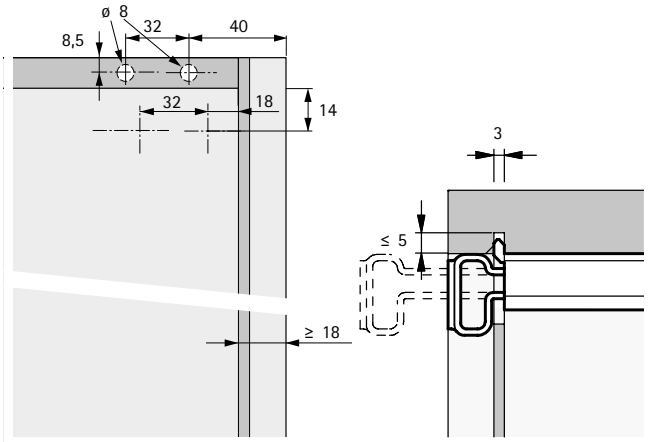

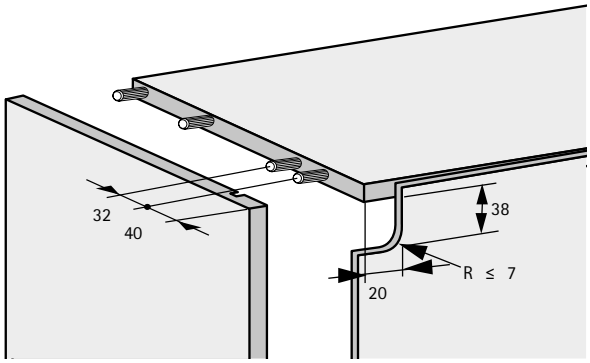

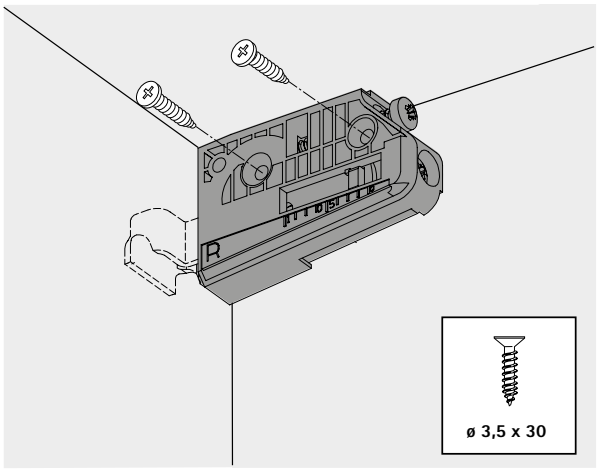

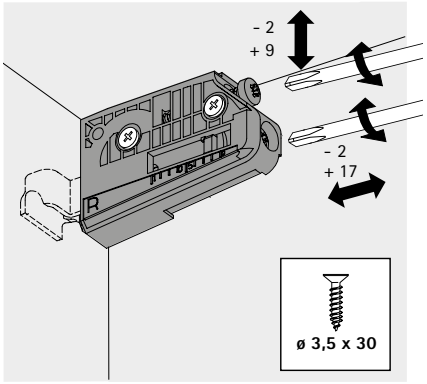

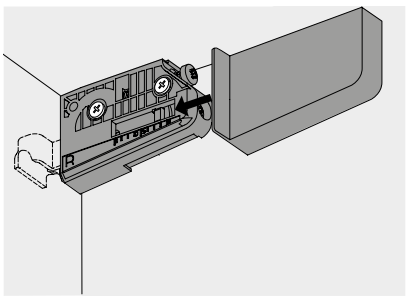

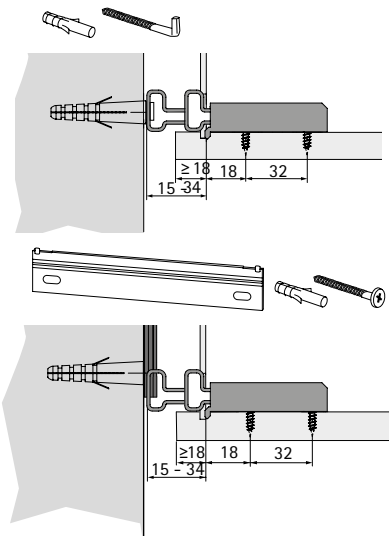

Подвес для шкафа SAH 116



- Под прикручивание
- Подвеска на крючках или на шинах
- При подвеске на крючках защита от бокового соскальзывания
- Нагрузочная способность 40 кг на каждую подвеску соответствует стандарту EN 15939, испытательный стенд A (две подвески на один шкаф; подвесные элементы без собственного крепления, например открытые полки, не допускаются)
- Трехсторонняя регулировка: по высоте ± 7 мм / по глубине макс. 15 мм / боковая ± 3 мм (подвеска к крючкам) / боковая ± 7 мм (подвеска к шинам)
- Смещение задней стенки (до переднего края задней стенки) мин. 16 мм
- Высота подъема для снятия: 7,5 мм
- Используется с подвесной шиной, тип A, B и L
- Никелированная сталь

Наименование	Размер регулировки по глубине	**Артикул / наименование**			Кол-во
		компл.	**Слева**	**Справа**	
4,6 - 6,5	SAH 116.1 T21	**0 019 476**			1/25 компл.
4,6 - 6,5	SAH 116.1 T21		**1 019 600**	**1 019 599**	100 шт.
6,4 - 14	SAH 116.0 T21		**1 018 405**	**1 018 406**	100 шт.

* Крючок предварительно отрегулирован, размер задней стенки корпуса до конца крючка.

Монтаж SAH 116

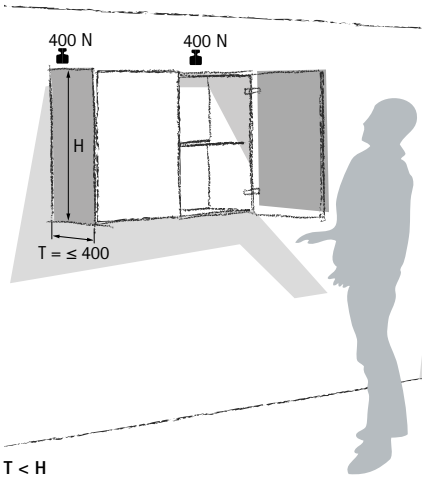

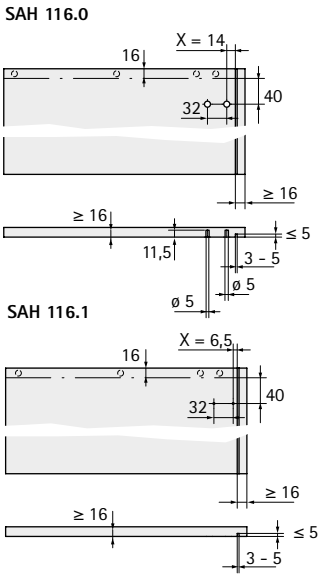

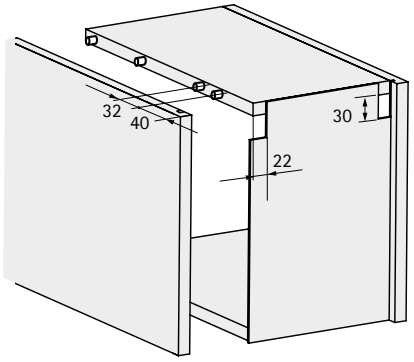

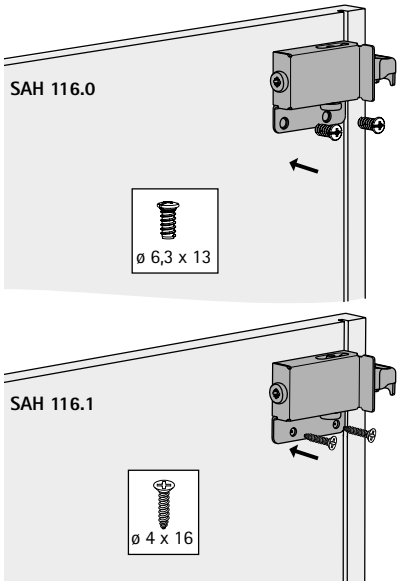

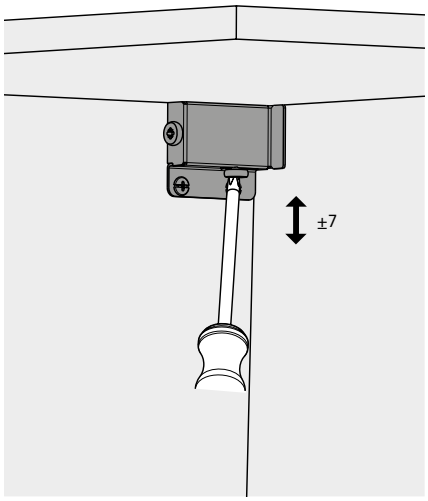

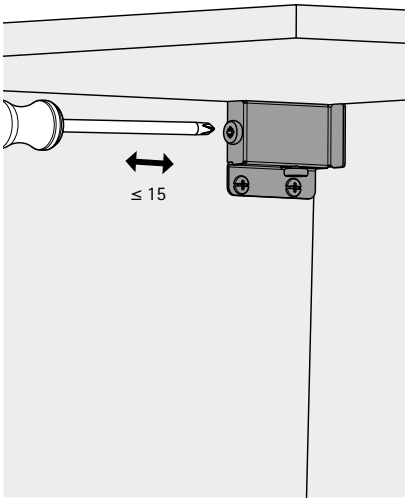

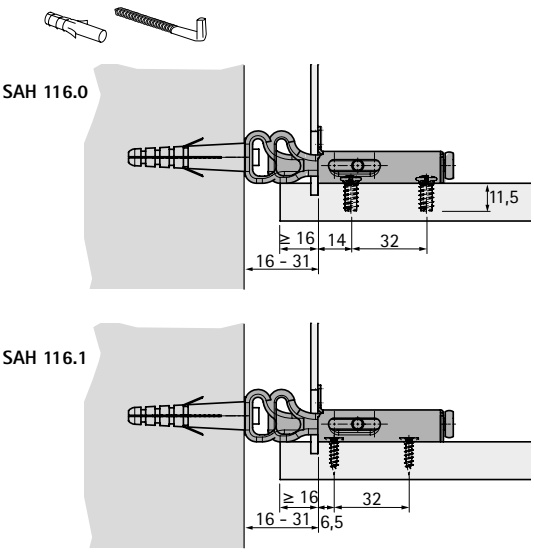

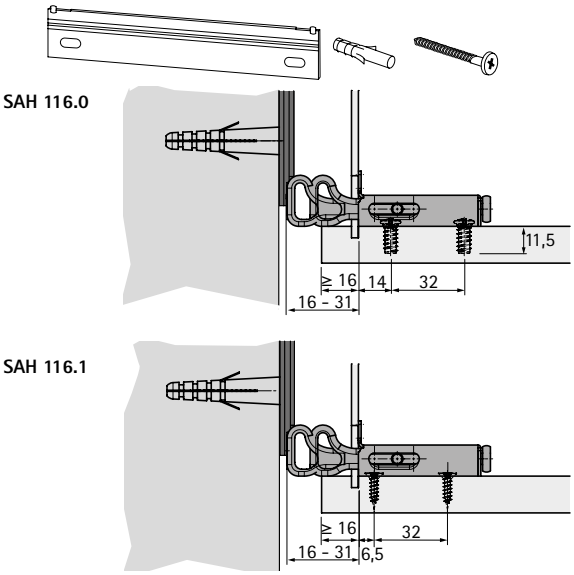

Подвесы для шкафов

- **SAH 302**
- **Для монтажа в задней стенке**

Подвес для шкафа SAH 302



- Монтаж под вкручивание в отверстие ø 35 x 12,5 мм
- Толщина задней стенки мин. 16 мм
- Нагрузочная способность 15 кг на каждую подвеску соответствует стандарту EN 15939, испытательный стенд A (две подвески на один шкаф; подвесные элементы без собственного крепления, например открытые полки, не допускаются)
- Боковая регулировка ± 4 мм
- Регулировка по высоте ± 4 мм
- Подвеска на крючках ø 6 x 50 мм
- Пластик / оцинкованная сталь

Поверхность	**Артикул**	Кол-во
Белая	**1 000 791**	500 шт.
Коричневый	**1 000 861**	500 шт.

Подвесной крючок



- ø 6 × 50 мм
- Оцинкованная сталь

Артикул	Кол-во
1 004 973	500 шт.

Монтаж SAH 302

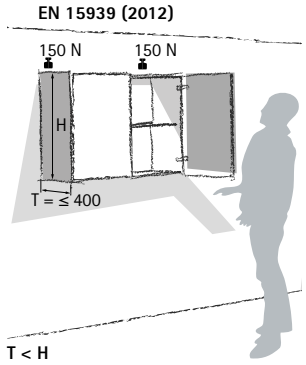

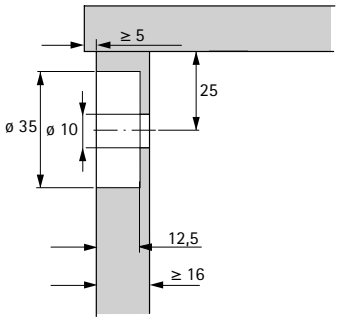

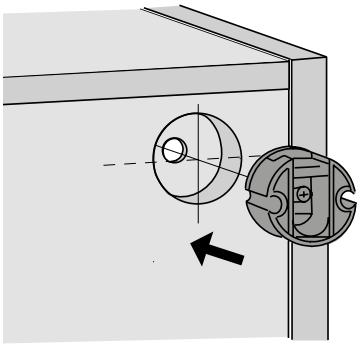

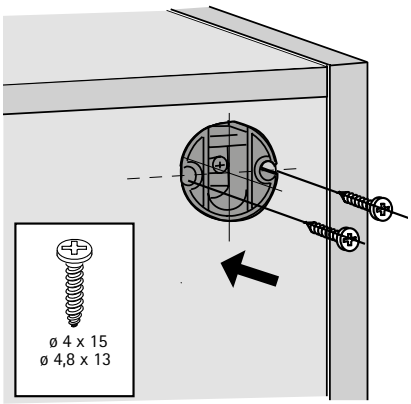

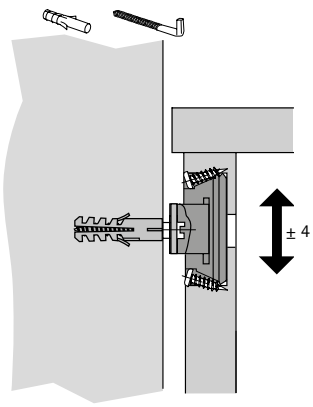

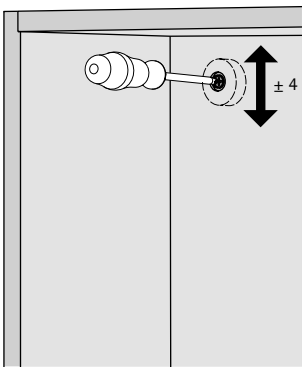

Подвес для шкафа SAH 305



- Для запрессовки в отверстие ø 30 x 11,5 мм
- Толщина задней стенки мин. 16 мм
- Нагрузочная способность 15 кг на каждую подвеску соответствует стандарту EN 15939, испытательный стенд A (две подвески на один шкаф; подвесные элементы без собственного крепления, например открытые полки, не допускаются)
- Боковая регулировка ± 8 мм
- Подвеска на крючках ø 6 x 50 мм
- Цинковое литье под давлением, оцинкованное

Артикул	Кол-во
1 005 729	500 шт.
0 040 669	1/100 шт.

Подвесной крючок



- ø 6 × 50 мм
- Оцинкованная сталь

Артикул	Кол-во
1 004 973	500 шт.

Монтаж SAH 305

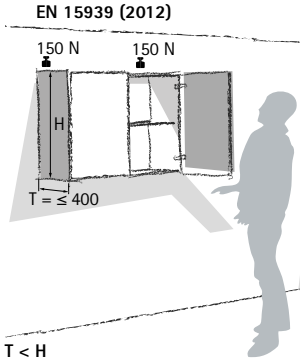

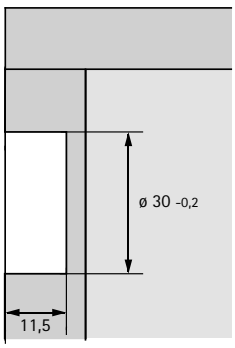

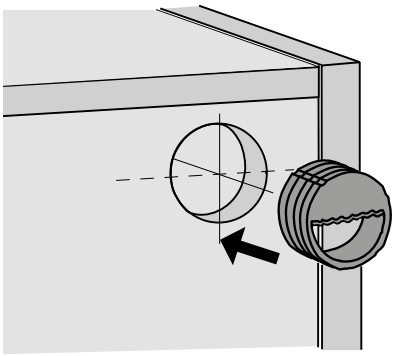

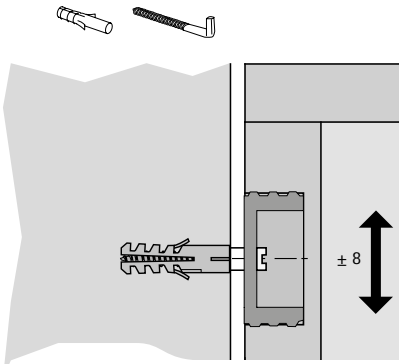

Регулируемый упор



- Для выравнивания глубины навески в нижней части задней стенки
- Диапазон выравнивания 15–25 мм
- Самоклеящаяся основа для быстрого монтажа; дополнительно можно закрепить винтами
- Пластик черного цвета

Артикул	Кол-во
0 020 784	1/100 шт.

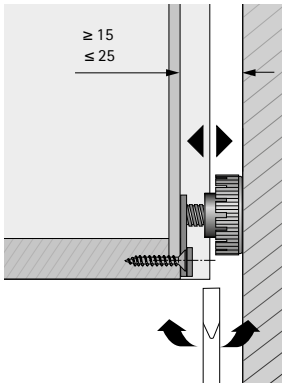

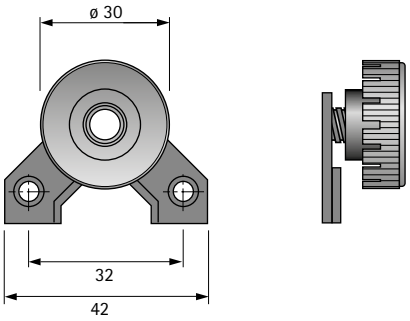

Подвесная направляющая, тип L, разламывающиеся



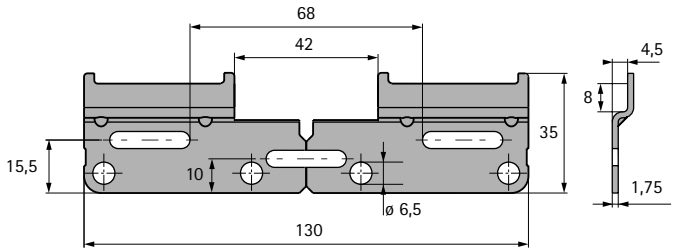

- Для подвесок шкафа SAH 15, SAH 116, SAH 130 / 131
- Нагрузочная способность 130 кг / шкаф
- Крепление:
  – специальным винтом ø 5,5 x 50 мм в зоне каждой подвески для шкафа
  – использовать специальные крепежные винты
- Разламывающиеся
- С шлицевыми отверстиями
- Оцинкованная сталь

Внимание:
Подвесные шины с защитой от соскальзывания, при сдвигании подвесной шкаф не соскользнет с подвесной шины и не упадет!

Длина в мм	**Артикул**	Кол-во
130	**9 208 678**	1/200 шт.

Подвесная направляющая, тип M, разламывающиеся

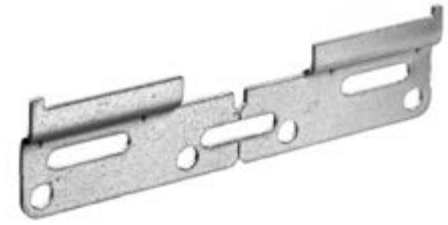

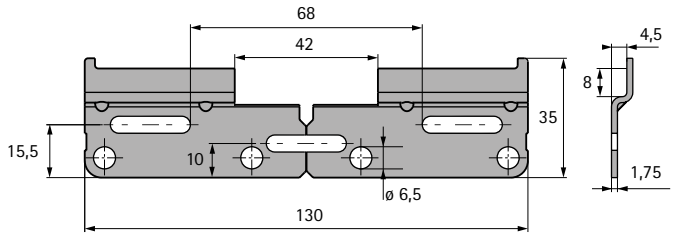

- Для подвесок шкафа SAH 215 и SAH 216
- Нагрузочная способность 130 кг / шкаф
- Крепление:
  – специальным винтом ø 5,5 x 50 мм в зоне каждой подвески для шкафа
  – использовать специальные крепежные винты
- Разламывающиеся
- С шлицевыми отверстиями
- Оцинкованная сталь

Внимание:
Подвесные шины с защитой от соскальзывания, при сдвигании подвесной шкаф не соскользнет с подвесной шины и не упадет!

Длина в мм	**Артикул**	Кол-во
130	**9 101 339**	200 шт.

Универсальная подвесная направляющая, тип B



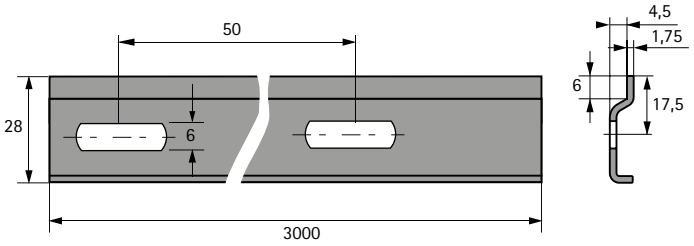

- Для подвесок шкафа SAH 15, SAH 116, SAH 130 / 131, SAH 215 / 216
- Нагрузочная способность 150 кг / шкаф
- Крепление:
  - 2 специальными винтами ø 5,5 x 50 мм в зоне каждого подвеса для шкафа
  - при ширине корпуса 900 мм и более устанавливать дополнительный специальный винт ø 5,5 x 50 по центру за каждым корпусом
  - использовать специальные крепежные винты
- С шлицевыми отверстиями
- Оцинкованная сталь

Внимание:
подвесные шины без защиты от соскальзывания, при сдвигании подвесной шкаф может соскользнуть с подвесной шины и упасть!

Длина в мм	**Артикул**	Кол-во
3000	**1 007 403**	100 шт.

Подвесной крючок



- ø 6 × 50 мм
- Оцинкованная сталь

Артикул	Кол-во
1 004 973	500 шт.

Подвесной крючок



- ø 6 × 60 мм
- Оцинкованная сталь

Артикул	Кол-во
1 011 863	500 шт.

Специальный винт



- ø 5,5 × 50 мм
- Винты с плоскоконической головкой для крепления шины
- Оцинкованная сталь

Артикул	Кол-во
1 006 978	1000 шт.

Стеновой дюбель 8 x 40 мм



- Пластик без цветного покрытия

Артикул	Кол-во
1 006 312	5000 шт.

Подвесы для шкафов

- **Крепеж**
- **Техническая информация**

Крепеж



Подвесной крючок ø 6 x 50 мм
- Вкручивается в дюбель в стене на глубину мин. 40 мм
- Держатели крючков для аккумуляторного перфоратора см. стр. 2045
- Оцинкованная сталь

Стеновой дюбель ø 8 x 40 мм
- Для стен из кирпича, силикатного кирпича, бетона или высокопрочного кирпича
- Для стен из других материалов необходимо подобрать иные доступные виды крепежа
- Пластмасса белого цвета

Состав комплекта:
100 подвесных крючков и 100 стеновых дюбелей

Артикул	Кол-во
0 046 103	1/100 компл.

Крепеж



Специальный винт ø 5,5 x 50 мм
- Для крепления подвесных шин
- Для отвертки PZ2
- Оцинкованная сталь

Стеновой дюбель ø 8 x 40 мм
- Для стен из кирпича, силикатного кирпича, бетона или высокопрочного кирпича
- Для стен из других материалов необходимо подобрать иные доступные виды крепежа
- Пластмасса белого цвета

Состав комплекта:
100 специальных шурупов и 100 стеновых дюбелей

Артикул	Кол-во
0 065 480	1/100 компл.

Указания по нагрузочной способности подвесов для шкафов и принадлежностей

Относительно нагрузочной способности для подвесов шкафов и принадлежностей следует учитывать следующие принципы.
- Конструкция мебели, материал и производственный процесс, применяемые покупателем, — вне зоны нашей ответственности.
- Также мы не несем ответственности за качество опорных стен.
- Предлагаемые нами подвесные крючки с дюбелями предусмотрены для установки в стены из кирпича, силикатного кирпича, бетона или высокопрочного кирпича. В полнотелом материале основания следует просверлить отверстие диаметром 8 мм, в которое заподлицо с поверхностью забивается пластмассовый дюбель. Минимальная глубина вкручивания крючка соответствует длине крючка минус 10 мм.
- Для стен из других материалов необходимо подобрать другой вид крепления.
- Необходимо применять только соразмерные дюбели и винты. Шурупы с дюбелем нельзя заменять обычными шурупами для ДСП.
- Монтаж подвесной шины:
  — 2 специальных винта ø 5,5 x 50 мм на уровне каждой подвески
  — для шкафов шириной более 900 мм необходимо установить дополнительный специальный винт ø 5,5 x 50 мм по центру задней стенки корпуса (тип A, B и H).
- Дополнительные элементы, такие как угловые полки, могут крепиться только на собственных подвесках.
- **Производители/продавцы мебели должны гарантировать соответствие мебели, выпускаемой на рынок, стандарту EN 14749.**



Незаметный, но незаменимый:
демпфер предотвращает удары двери о корпус. Поворотные двери закрываются тише благодаря демпферам. Для различных задач у Hettich всегда найдется подходящее решение. Под приклеивание, простой монтаж.

Демпфер, самоклеящийся



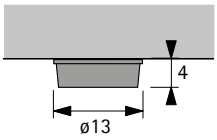

- Прозрачная пластмасса

Диаметр, мм	Общая высота, мм	**Артикул**	Кол-во
13	3.5	**0 041 841**	100 шт.

Демпфер, самоклеящийся



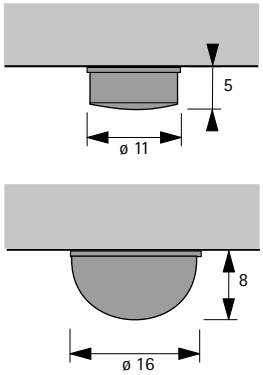

- Прозрачная пластмасса

Диаметр, мм	Общая высота, мм	**Артикул**	Кол-во
11	5	**0 041 842**	100 шт.
16	8	**0 041 838**	100 шт.

Качество, отвечающее самым строгим стандартам

Качество подвесок шкафа от Hettich — предмет постоянного контроля. Выбрать подходящую подвеску не составит труда благодаря маркировке нагрузочной способности. Указанная на продукте нагрузочная способность проверена испытаниями и соответствует стандарту EN 15939.
Все тесты EN 15939, показанные ниже, проводились с утвержденным тестовым образцом корпуса. Чертежи, приведенные ниже, могут рассматриваться только как иллюстрация.

Критерии качества
- Максимально востребованные величины нагрузочной способности
- Простой монтаж подвесок шкафа
- Многосторонняя регулировка для идеально ровной навески на месте
- Винты для безопасной регулировки
- Подходит для установки на подвесные крючки или подвесные шины

Тест на ударную нагрузку

Нагрузка шкафа на 140% от максимальной нагрузочной способности. Стальная пластина весом 1,7 кг десять раз опрокидывается на верхнюю панель.

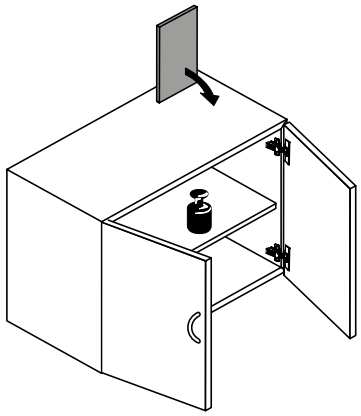

Тест на поворотную нагрузку

В полностью нагруженном шкафу дверь на петлях открывается и закрывается десять раз с дополнительной нагрузкой 30 кг.

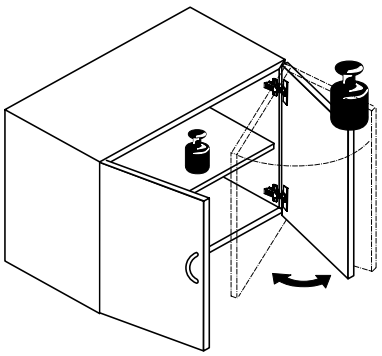

Тест на дополнительную нагрузку

Нагрузка на 200 % от максимальной нагрузочной способности на протяжении более 7 дней.

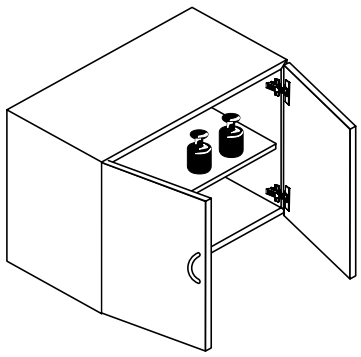

C Hettich жизнь становится проще
Новинка: возможности обработки / преимущества для клиента

1

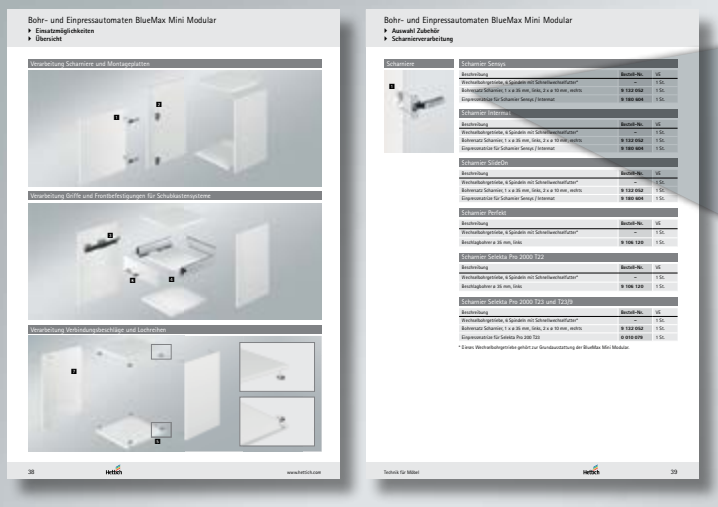

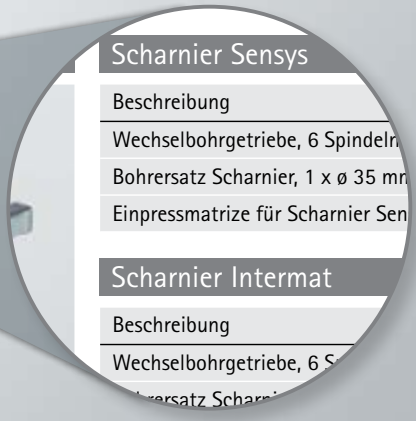

1 На новых страницах «Возможности использования станков для сверления и запрессовки BlueMax Mini» вы найдете обзор возможных технологических операций и быстро перейдете к нужным страницам с принадлежностями к станкам.

2

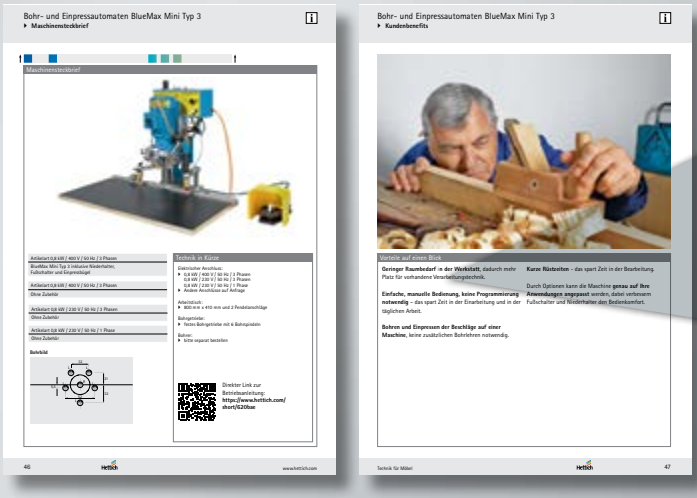



2 На новых страницах четко сформулированы все «Преимущества для клиента»! Как, зачем, почему — на одной странице!

C Hettich жизнь становится проще

В этом пособии мы собрали все советы по технологической обработке. Фурнитура Hettich обладает не только превосходным качеством, но и оптимальными характеристиками для технологической обработки. Для облегчения ежедневной работы в мастерской или на стройплощадке в нашем ассортименте представлены станки, монтажные приспособления или эффективные разметочные шаблоны. Убедитесь в этом сами.

- Воспользуйтесь преимуществами единой структуры всех разделов каталога.
- Используйте поисковый шаблон для упрощения процедуры выбора подходящей производственной техники.
- В новом разделе «Преимущества для клиента» представлен обзор всех плюсов.
- Трехмерная анимация поможет найти подходящую принадлежность.

Содержание

Возможности обработки Hettich	1896 - 1899
BlueMax Mini	1900 - 1901
Монтажные приспособления для сборки выдвижных ящиков	1958 - 1959
Разметочные шаблоны	1979 - 1981
Инструменты для запрессовки	2034 - 2035
Сверла и насадки	2040 - 2041
Средства eService и инструменты для проектирования	2048 - 2066



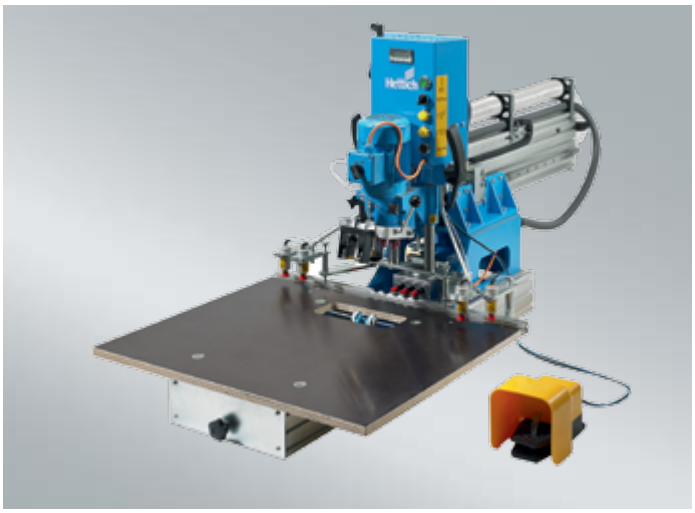

Возможности использования



Возможности использования серии станков BlueMax Mini очень широки! Теперь вы сразу можете увидеть, какие виды фурнитуры Hettich они способны обрабатывать. На следующих страницах вы найдете подходящие принадлежности, чтобы адаптировать станок под свои цели использования.

Просто выберите изделие для обработки — петли, монтажные планки, направляющие и т. д. — и найдите на соответствующей странице далее подходящую принадлежность для станка.

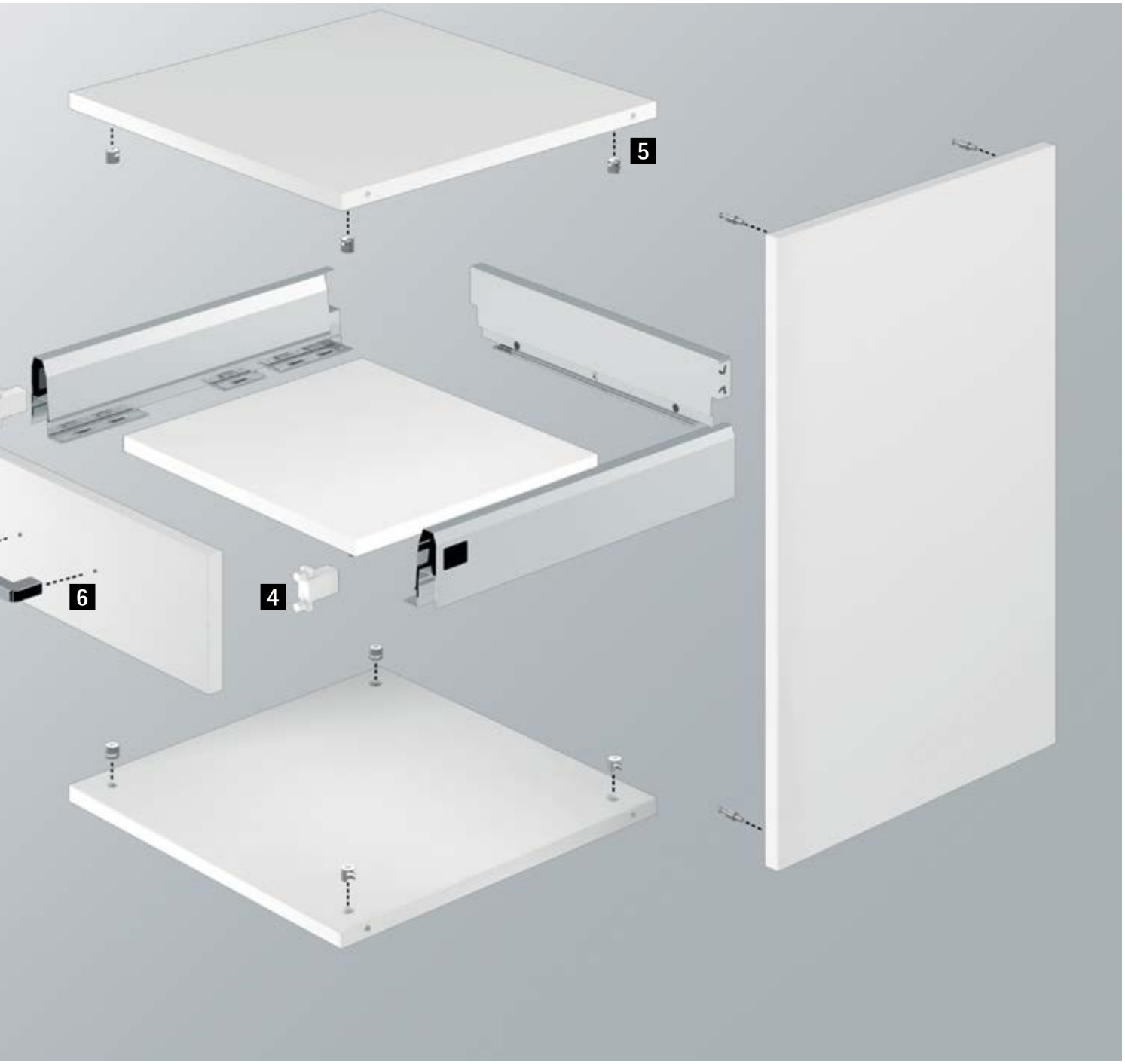



1 Петли
2 Монтажные планки
3 Направляющие
4 Соединители передней панели
5 Соединительная фурнитура
6 Ручки
7 Ряды отверстий

Станки для сверления и запрессовки BlueMax Mini

Обзор

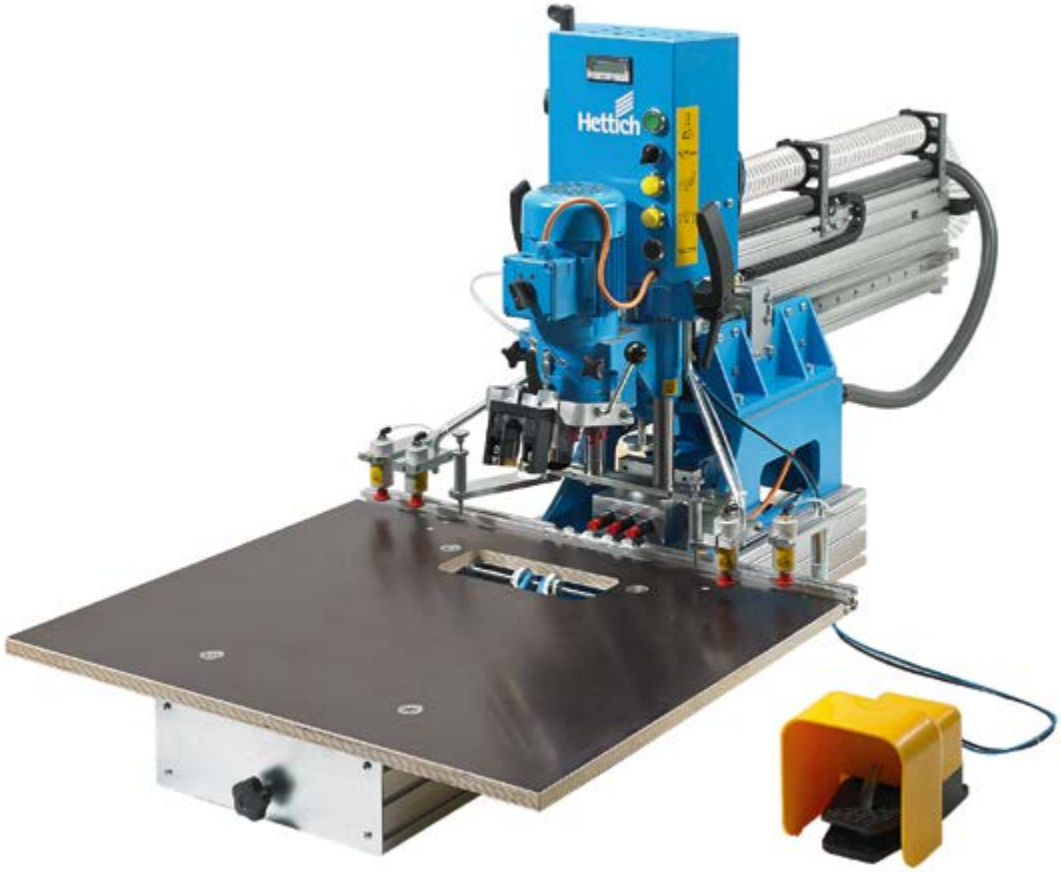

Искусное изготовление мебели.
Станки для сверления и запрессовки BlueMax Mini от Hettich — гарантия точности и эффективности на мебельном производстве. Сменный сверлильный блок и пневматический прижим экономят ваши силы и время, обеспечивая эффективный и экономный производственный процесс. Станки для сверления и запрессовки BlueMax Mini отлично справляются с монтажом петель, монтажных планок, стяжной фурнитуры, направляющих и любых других отверстий по Системе 32. В ассортименте станков BlueMax вы обязательно найдете оптимальную модель для своего производства. Весь модельный ряд станков основан на модульном принципе и может модернизироваться, подстраиваясь под изменения на вашем производстве.



Станок BlueMax Mini Modular Plus обеспечивает максимальный комфорт благодаря компактной конструкции со сменной сверлильной головкой, горизонтальной сверлильной головкой и цифровой индикацией.



Легкое управление: BlueMax Mini Modular, компактный станок со сменным сверлильным блоком, легко подстраивается под цели производства. Для быстрой и точной работы.

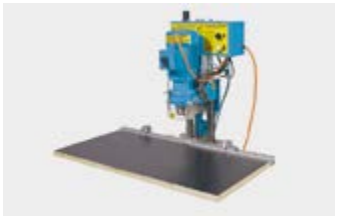

Станок BlueMax Mini модель 3 обладает основными необходимыми функциями для эффективного и точного производства мебели.



Практичные и компактные станки BlueMax Mini, модель 2/6, очень удобны для мобильного использования.



Станки для сверления и запрессовки BlueMax Mini
Обзор ассортимента / сравнение технических характеристик 1902 – 1905



BlueMax Mini Modular Plus, характеристики станка 1906 – 1907
Информация о станке, преимущества клиента 1908 – 1909
BlueMax Mini Modular Plus, с принадлежностями / без принадлежностей 1910 – 1911
Принадлежности 1912 – 1913
Выбор принадлежностей 1914 – 1919



BlueMax Mini Modular Plus, характеристики станка 1920 – 1921
Информация о станке, преимущества клиента 1922 – 1923
BlueMax Mini Modular Plus, с принадлежностями / без принадлежностей 1924 – 1925
Принадлежности 1926 – 1928
Выбор принадлежностей 1929 – 1933

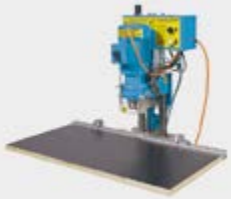

BlueMax Mini модель 3, характеристики 1934 – 1935
Информация о станке, преимущества клиента 1936 – 1937
BlueMax Mini модель 3, с принадлежностями / без принадлежностей 1938 – 1939
Принадлежности 1941
Выбор принадлежностей 1941 – 1943



BlueMax Mini модель 2/6, характеристики станка 1944 – 1945
Информация о станке, преимущества клиента 1946 – 1947
BlueMax Mini модель 2/6, с принадлежностями / без принадлежностей 1948 – 1949
Принадлежности 1950
Выбор принадлежностей 1951 – 1953



Прочие принадлежности 1954 – 1957

	Modular Plus	Modular	Модель 3
			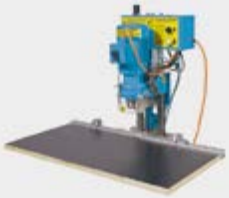
Страница	1906 - 1919	1920 - 1933	1934 - 1943
Назначение (сменного) сверлильного блока	Ряды отверстий, петли, монтажные планки, стяжная фурнитура, крепления фасадных панелей	Ряды отверстий, петли, монтажные планки, стяжная фурнитура	Петли, монтажные планки, стяжная фурнитура
Мощность двигателя	1,1 кВт / 400 В / 50 Гц, 3 фазы	1,1 кВт / 400 В / 50 Гц, 3 фазы 1,1 кВт / 230 В / 50 Гц, 3 фазы 1,3 кВт / 230 В / 50 Гц, 1 фаза	0,8 кВт / 400 В / 50 Гц, 3 фазы 0,8 кВт / 230 В / 50 Гц, 3 фазы 0,8 кВт / 230 В / 50 Гц, 1 фаза
Можно использовать сверлильную головку для ряда отверстий под углом 90°	Специальная сверлильная головка под углом 90°	Специальная сверлильная головка под углом 90°	-
Пневматический прижим заготовок	x	x	x
Рабочая платформа	680 x 800 мм	410 x 800 мм	410 x 800 мм
ЖК-дисплей	x	-	-
Регулировка по глубине	90 мм	80 мм	80 мм
Блок горизонтального сверления	x	-	-

Модель 2/6

1944 - 1953
Петли, монтажные планки, стяжная фурнитура
0,8 кВт / 230 В / 50 Гц, 1 фаза
-
-
410 x 800 мм
-
80 мм
-

Сравнение производительности

Станок BlueMax Mini, модель 2/6
Сверление отверстий вручную

- Петли
- Монтажные планки
- Стяжная фурнитура

Станок BlueMax Mini, модель 3
Автоматическое сверление и монтаж под запрессовку

- Петли
- Монтажные планки
- Стяжная фурнитура

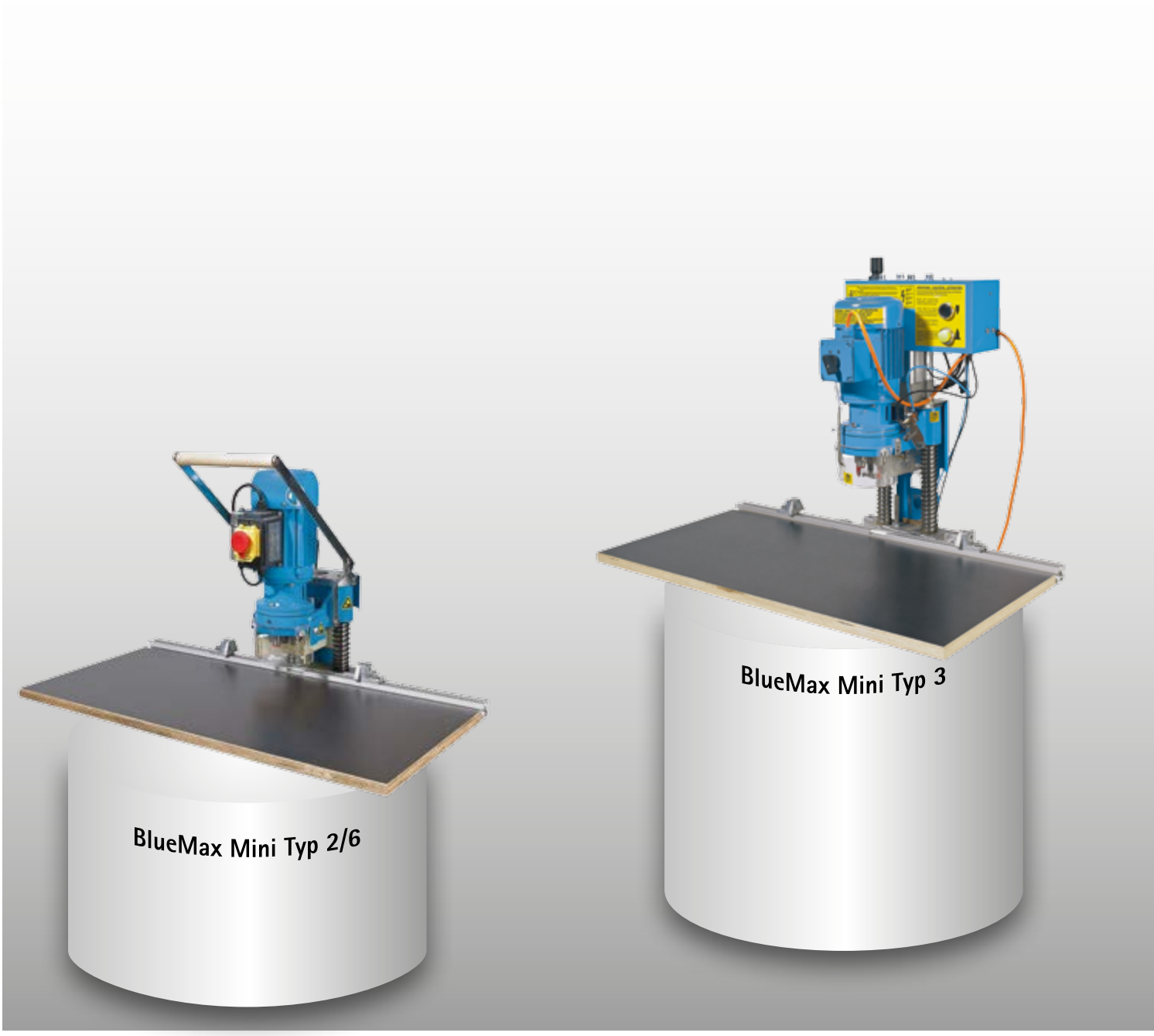

Станок BlueMax Mini Modular
Автоматическое сверление и монтаж под запрессовку со сменными сверлильными головками

- Петли
- Монтажные планки
- Стяжная фурнитура
- Направляющие
- Мебельные ручки
- Ряд отверстий

BlueMax Mini Modular Plus
Автоматическое сверление и монтаж под запрессовку со сменными сверлильными головками

- Петли
- Монтажные планки
- Стяжная фурнитура (также горизонтальная)
- Направляющие
- Мебельные ручки
- Ряд отверстий

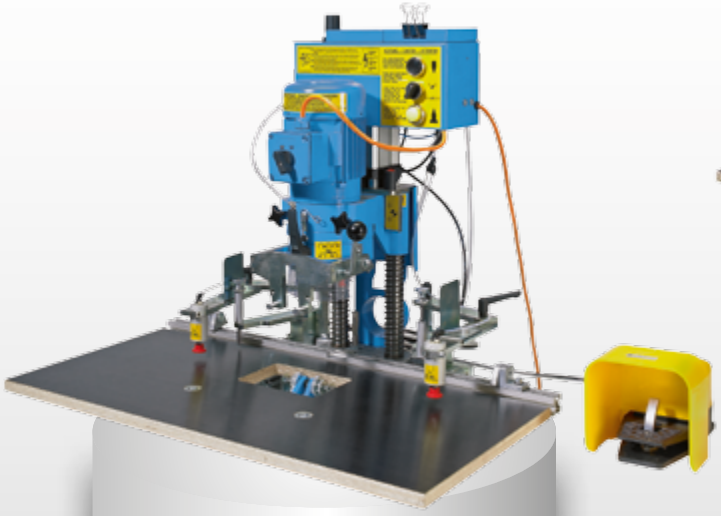

BlueMax Mini Modular



BlueMax Mini Modular Plus

Характеристики станка

Сверлильный агрегат
- Регулируемый по высоте сверлильный агрегат для простого управления

Сменная сверлильная головка
- Сменная сверлильная головка позволяет адаптировать карту сверления и экономит время на производство
- Сменная сверлильная головка с 6 шпинделями: петли и соединительная фурнитура, сверление и монтаж под запрессовку
- Сменная сверлильная головка с 9 шпинделями: ряды отверстий по Системе 32
- Сменная сверлильная головка с 9 шпинделями под углом 90°: отверстия для направляющих по Системе 32

Ограничение хода сверла
- Оптимальный ход для сверления и монтажа под запрессовку
- Укороченный ход для сверления ряда отверстий с упором для продолжения сверления



Скоба для запрессовки
- Сменная сверлильная головка с 6 шпинделями дополнительно оснащена скобой и матрицей для запрессовки петель и соединительной фурнитуры

Дополнительные упоры
- Для сверления рядов отверстий по Системе 32 для сменной сверлильной установки с 9 шпинделями

Цифровой индикатор
- Комфортное считывание и настройка карты сверления

Барабанные ограничители
- Быстрая регулировка глубины изделия барабанными ограничителями
- Неподвижные упоры для:
  – отверстий под петли
  – рядов отверстий
  – монтажных планок
  – соединительной фурнитуры

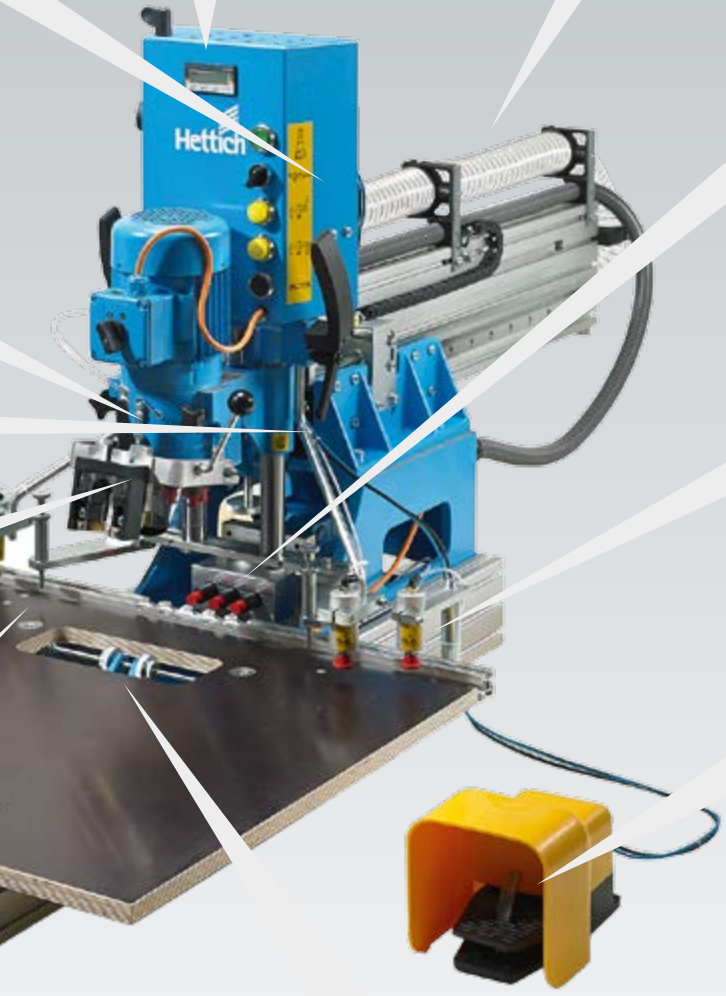

Горизонтальная сверлильная головка, 3 шпинделя
- Для сверления для горизонтального соединения

Прижим
- Пневматический прижим для фиксации детали, автоматическое снятие и фиксация рядов отверстий

Ножной выключатель
- Для комфортного ножного управления, без использования рук

Центральный упор со шкалой
- Регулируемый центральный упор со шкалой под столом изделия
- Для регулировки позиции упора для сверления ряда отверстий и соединительной фурнитуры

Информация о станке

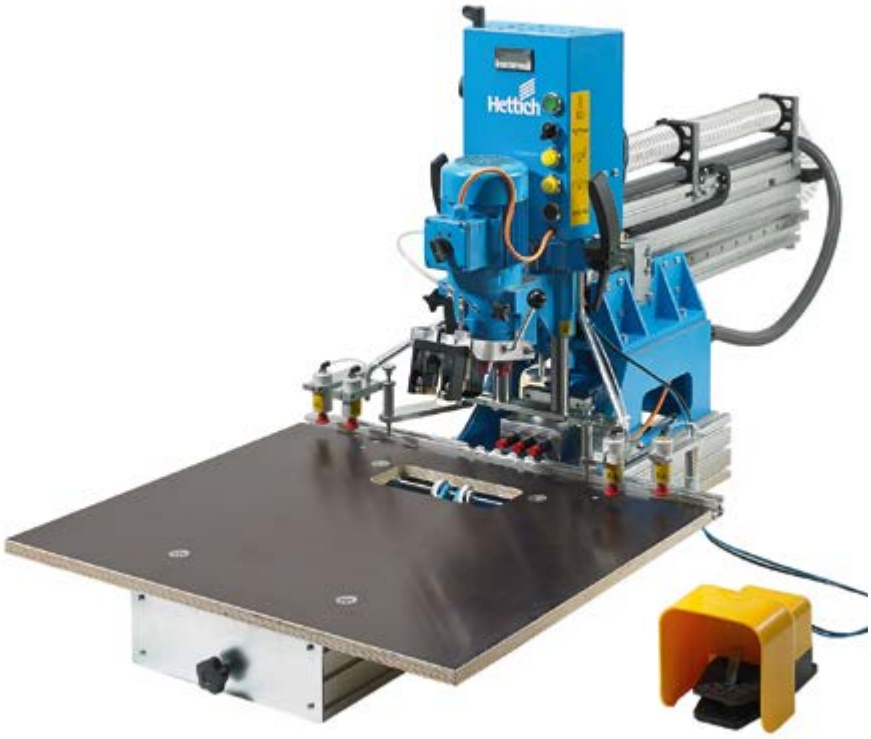

Вариант 1,1 кВт / 400 В / 50 Гц / 3 фазы
С принадлежностями / с горизонтальной сверлильной головкой
С принадлежностями / без горизонтальной сверлильной головки
Без принадлежностей / с горизонтальной сверлильной головкой
Без принадлежностей / без горизонтальной сверлильной головки

Размеры отверстий

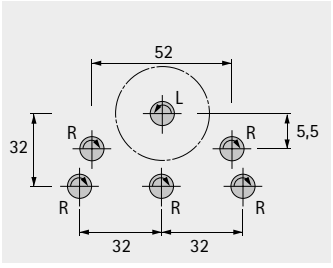

Прямая ссылка на руководство по эксплуатации: **https://www.hettich.com/short/99beed**

Техника вкратце

Подключение к сети:
- 1,1 кВт / 400 В / 50 Гц / 3 фазы
- Другие подключения по запросу

Рабочий стол:
- 800 мм x 410 мм и 2 маятниковых упора

Сверлильная головка:
- сменная сверлильная головка, в комплект поставки входят 6 шпинделей, дополнительные сверлильные головки в качестве опции

Сверла:
- заказываются отдельно

Ограничение хода сверла:
- механическое

Барабанные ограничители:
- для регулировки линейного упора по глубине на 22, 37, 57 мм

Подставка для инструмента:
- полка для сверла

Преимущества клиента



Обзор преимуществ

Занимает меньше места в мастерской, оставляя больше места для имеющейся производственной техники.

Простое ручное управление, программирование не требуется — экономия времени на обучение и в повседневной работе.

Сверление и запрессовка фурнитуры на одном станке, поэтому не требуются дополнительные разметочные шаблоны.

Быстрая готовность к работе — экономия времени на обработку.

Опции станка позволяют **точно адаптировать его под разные цели**, при этом дополнительные упоры, скобы для запрессовки и лазер повысят удобство использования.

Конструкция со сменной сверлильной головкой: за счет различных сверлильных головок станок можно настроить в соответствии с конкретными задачами.

Наряду с фурнитурой возможна обработка **выдвижных ящиков** и сверление **рядов отверстий**, что гарантирует эффективное использование в мебельном производстве.

Горизонтальный сверлильный агрегат для горизонтальных соединителей.

Регулируемая поддержка сверления по оси Y с цифровым индикатором: больше комфорта при использовании, заготовку не нужно поворачивать.

Станок BlueMax Mini Modular Plus с принадлежностями



На фото один из вариантов комплектации

Станок BlueMax Mini Modular Plus с принадлежностями

Размеры отверстий

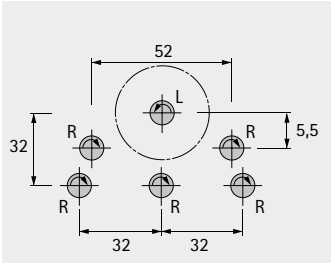

Компактный станок для сверления и запрессовки со сменной сверлильной головкой

- Пневматический ход
- Механическое ограничение хода сверла
- Барабанные ограничители для 22, 37, 57 мм
- Регулировка по глубине 600 мм с ЖК-индикатором
- 1 сменная сверлильная головка, 6 шпинделей с быстроразъемным патроном
- 6 держателей сверла для быстроразъемного патрона
- 1 подставка для инструмента
- 4 прижима (2 слева / 2 справа)
- 1 центральный упор со шкалой
- 2 дополнительных упора (левый / правый)
- 1 лазер
- 2 маятниковых упора
- Подключение: 400 В / 50 Гц / 3 фазы
- Двигатели: вертикальная сверлильная головка 1,1 кВт / горизонтальная сверлильная головка 0,55 кВт
- Занимаемое место: ширина 800 мм x глубина 1870 мм x высота 920 мм
- Принадлежности: скоба для запрессовки, ножной выключатель, запрессовочные матрицы и сверла заказываются отдельно

Ссылка на страницу

- Принадлежности, скоба для запрессовки, см. стр. 1913
- Ножной выключатель, см. стр. 1913
- Запрессовочные матрицы, см. стр. 1955
- Сверла, см. стр. 1956 - 1957

Вариант	**Артикул**	Кол-во
Без горизонтальной сверлильной головки	**9 206 112**	1 шт.
С горизонтальной сверлильной головкой, 3 шпинделя	**9 206 114**	1 шт.

BlueMax Mini Modular Plus



На фото один из вариантов комплектации

Станок BlueMax Mini Modular Plus без принадлежностей

Размеры отверстий

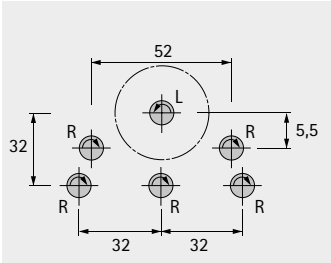

Компактный станок для сверления и запрессовки
со сменной сверлильной головкой

- Пневматический ход
- Механическое ограничение хода сверла
- Барабанные ограничители для 22, 37, 57 мм
- Регулировка по глубине 600 мм с ЖК-индикатором
- 1 сменная сверлильная головка, 6 шпинделей с быстроразъемным патроном
- 6 держателей сверла для быстроразъемного патрона
- 1 подставка для инструмента
- 4 прижима (2 слева / 2 справа)
- 1 центральный упор со шкалой
- 2 маятниковых упора
- Подключение: 400 В / 50 Гц / 3 фазы
- Двигатели: вертикальная сверлильная головка 1,1 кВт / горизонтальная сверлильная головка 0,55 кВт
- Занимаемое место: ширина 800 мм x глубина 1870 мм x высота 920 мм
- Принадлежности, запрессовочные матрицы и сверла заказываются отдельно

Ссылка на страницу

- Принадлежности, см. стр. 1913
- Запрессовочные матрицы, см. стр. 1955
- Сверла, см. стр. 1956 - 1957

Вариант	Артикул	Кол-во
Без горизонтальной сверлильной головки	**9 206 111**	1 шт.
С горизонтальной сверлильной головкой, 3 шпинделя	**9 206 113**	1 шт.

Сменная сверлильная головка, 3 шпинделя Selekta



- Сменная сверлильная головка с тремя шпинделями для сверления отверстий под чашку для петель Selekta
- Сверла заказываются отдельно

Ссылка на страницу
- Сверла, см. стр. 1956

Описание	Артикул	Кол-во
Сменная сверлильная головка, 3 шпинделя, чашка TX 32 / TX 33	**9 131 503**	1 шт.

Размеры отверстий 3 шпинделя

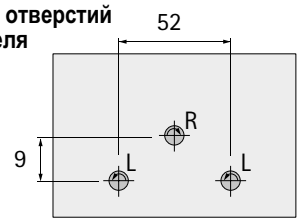

Сменная сверлильная головка для ряда отверстий системы 32



- Сменная сверлильная головка для сверления рядов отверстий по Системе 32
- Комплект сверл для сменной сверлильной головки с 9 шпинделями заказывается отдельно

Ссылка на страницу
- Комплект сверл для сменной сверлильной головки с 9 шпинделями, см. стр. 1957

Описание	Артикул	Кол-во
Сменная сверлильная головка, 9 шпинделей	**9 131 506**	1 шт.
Сменная сверлильная головка с 9 шпинделями, быстроразъемным патроном и держателями сверла	**9 131 505**	1 шт.

Размеры отверстий

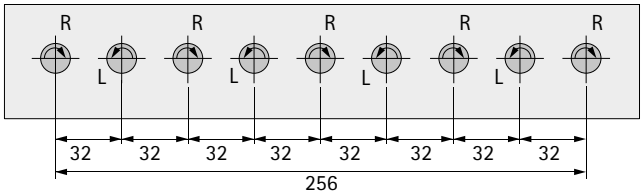

Сменная сверлильная головка для ряда отверстий 90° системы 32



- Сменная сверлильная головка, под углом 90°, для направляющих по Системе 32
- Сверла заказываются отдельно

Ссылка на страницу
- Сверла, см. стр. 1956

Описание	Артикул	Кол-во
Сменная сверлильная головка, 9 шпинделей, 90°	**9 132 097**	1 шт.
Сменная сверлильная головка, 9 шпинделей, 90° с быстроразъемным патроном и держателями сверла	**9 131 507**	1 шт.

Размеры отверстий

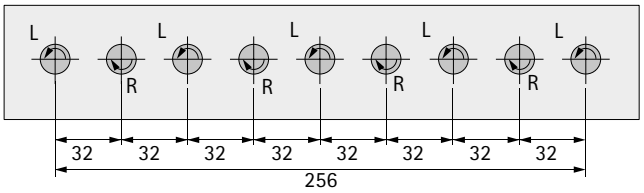

Прочие принадлежности



- Принадлежности для индивидуальной настройки станка BlueMax Mini Modular Plus

Описание	Артикул	Кол-во
1 Дополнительные упоры	**9 206 146**	1 компл.
3 Скоба для запрессовки для сверлильного блока	**9 132 100**	1 шт.
4 Ножной выключатель	**9 216 143**	1 шт.
5 Лазер	**9 206 145**	1 шт.
6 Блок фиксации	**9 208 696**	1 шт.

Держатель для патрона



- Заглушка для быстроразъемного патрона

Описание	Артикул	Кол-во
1 Держатель для быстроразъемного патрона	**0 040 657**	1 шт.
2 Держатель для патрона	**0 076 497**	1 шт.

Обработка петель и монтажных планок



Обработка мебельных ручек и соединителей передних панелей для систем выдвижных ящиков

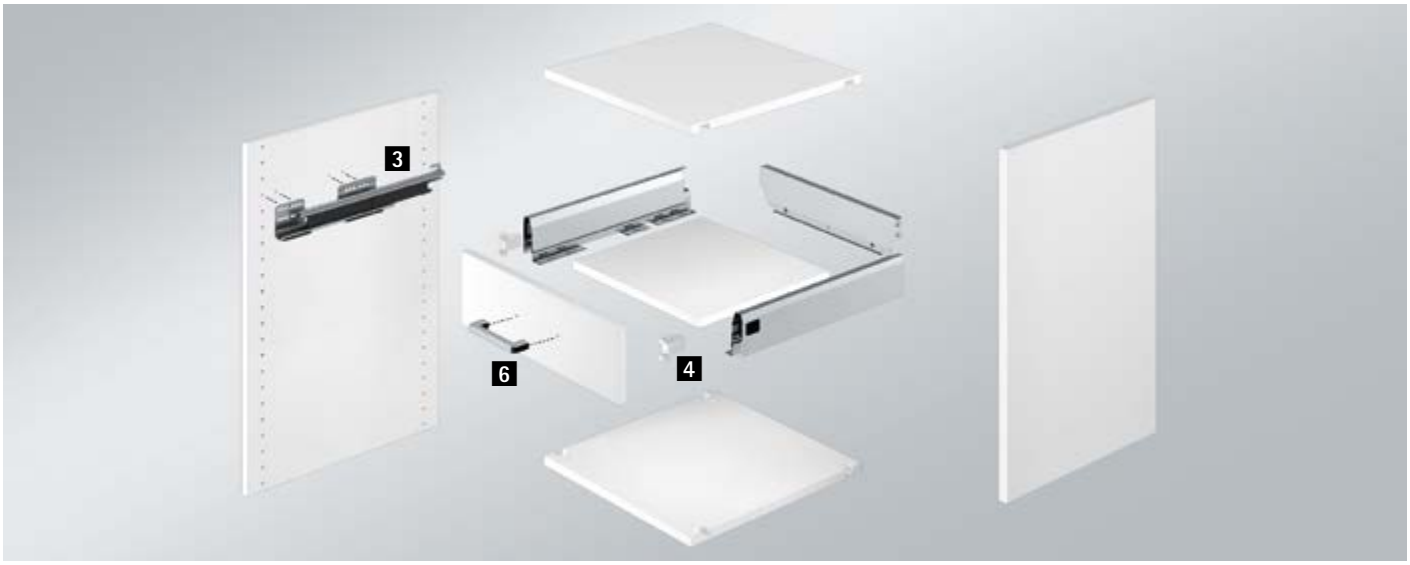

Обработка соединительной фурнитуры и рядов отверстий + Rastex

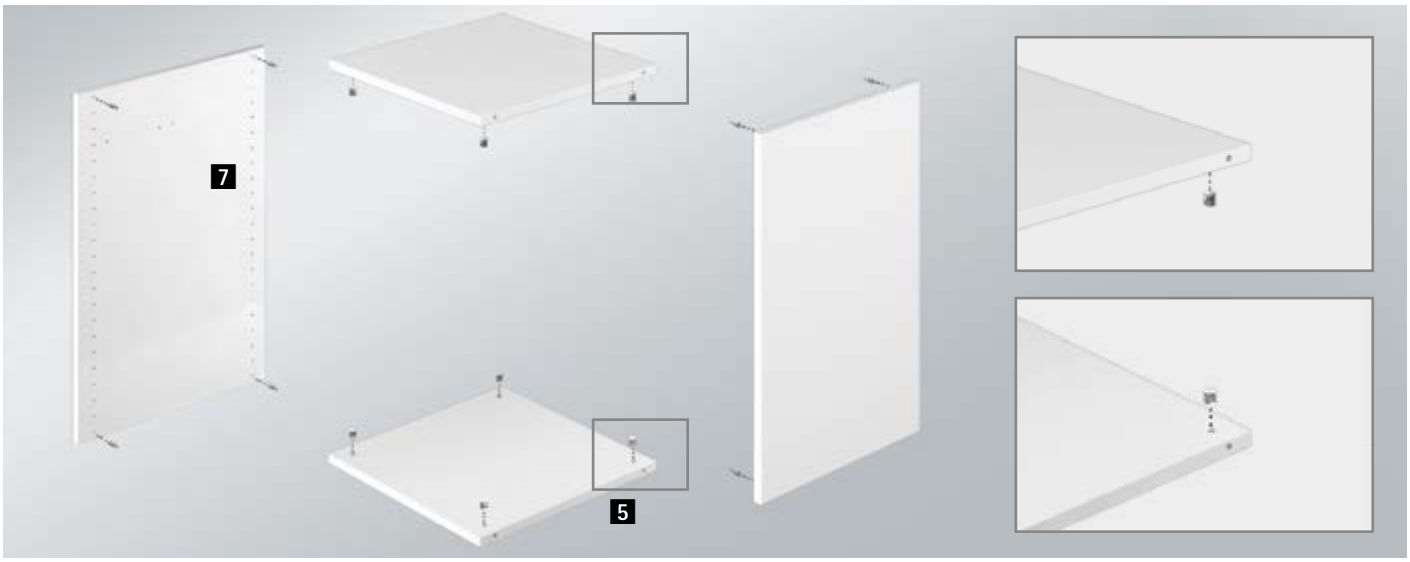

Петли



Петля Sensys

Описание	Артикул	Кол-во
Сменная сверлильная головка, 6 шпинделей с быстроразъемным патроном *	–	1 шт.
Комплект сверл для петель, 1 x ø 35 мм, левого вращения, 2 x ø 10 мм, правого вращения	**9 132 052**	1 шт.
Запрессовочная матрица для петель Sensys / Intermat	**9 180 604**	1 шт.

Петли Intermat

Описание	Артикул	Кол-во
Сменная сверлильная головка, 6 шпинделей с быстроразъемным патроном *	–	1 шт.
Комплект сверл для петель, 1 x ø 35 мм, левого вращения, 2 x ø 10 мм, правого вращения	**9 132 052**	1 шт.
Запрессовочная матрица для петель Sensys / Intermat	**9 180 604**	1 шт.

Петли SlideOn

Описание	Артикул	Кол-во
Сменная сверлильная головка, 6 шпинделей с быстроразъемным патроном *	–	1 шт.
Комплект сверл для петель, 1 x ø 35 мм, левого вращения, 2 x ø 10 мм, правого вращения	**9 132 052**	1 шт.
Запрессовочная матрица для петель Sensys / Intermat	**9 180 604**	1 шт.

Петли Perfekt

Описание	Артикул	Кол-во
Сменная сверлильная головка, 6 шпинделей с быстроразъемным патроном *	–	1 шт.
Сверло для фурнитуры, ø 35 мм, левого вращения	**9 106 120**	1 шт.

Петли Selekta Pro 2000 T22

Описание	Артикул	Кол-во
Сменная сверлильная головка, 6 шпинделей с быстроразъемным патроном *	–	1 шт.
Сверло для фурнитуры, ø 35 мм, левого вращения	**9 106 120**	1 шт.

Петли Selekta Pro 2000 T23 и T23/9

Описание	Артикул	Кол-во
Сменная сверлильная головка, 6 шпинделей с быстроразъемным патроном *	–	1 шт.
Комплект сверл для петель, 1 x ø 35 мм, левого вращения, 2 x ø 10 мм, правого вращения	**9 132 052**	1 шт.
Запрессовочная матрица для Selekta Pro 200 T23	**0 010 079**	1 шт.

* Эта сменная сверлильная головка относится к базовому оснащению BlueMax Mini Modular Plus.

Монтажные планки

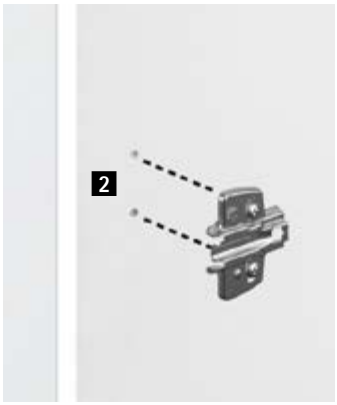

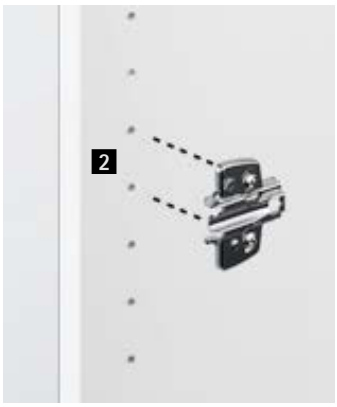

На изображении показан ряд отверстий

Монтажные планки System 8099 Sensys

Описание	Артикул	Кол-во
Сменная сверлильная головка, 9 шпинделей *	**9 131 506**	1 шт.
Сменная сверлильная головка, 9 шпинделей с быстроразъемным патроном *	**9 131 505**	1 шт.
Комплект сверл для петель для сменной сверлильной головки, 9 шпинделей, 5 x ø 5 мм, правое вращение, 4 x ø 5 мм, левое вращение	**9 131 483**	1 шт.
Запрессовочная матрица для линейной монтажной планки 8099	**9 195 165**	1 шт.

Монтажные планки System 9000 Intermat

Описание	Артикул	Кол-во
Сменная сверлильная головка, 9 шпинделей *	**9 131 506**	1 шт.
Сменная сверлильная головка, 9 шпинделей с быстроразъемным патроном *	**9 131 505**	1 шт.
Комплект сверл для петель для сменной сверлильной головки, 9 шпинделей, 5 x ø 5 мм, правое вращение, 4 x ø 5 мм, левое вращение	**9 131 483**	1 шт.

Монтажные планки System 2006 SlideOn

Описание	Артикул	Кол-во
Сменная сверлильная головка, 9 шпинделей *	**9 131 506**	1 шт.
Сменная сверлильная головка, 9 шпинделей с быстроразъемным патроном *	**9 131 505**	1 шт.
Комплект сверл для петель для сменной сверлильной головки, 9 шпинделей, 5 x ø 5 мм, правое вращение, 4 x ø 5 мм, левое вращение	**9 131 483**	1 шт.

* Рекомендуем выбирать одну из этих сменных сверлильных головок.

Направляющие для ящиков



Направляющие Actro / Actro5D

Описание	Артикул	Кол-во
Сменная сверлильная головка 90°, 9 шпинделей *	**9 132 097**	1 шт.
Сменная сверлильная головка 90°, 9 шпинделей с быстроразъемным патроном *	**9 131 507**	1 шт.
Комплект сверл для петель для сменной сверлильной головки, 9 шпинделей, 5 x ø 5 мм, правое вращение, 4 x ø 5 мм, левое вращение	**9 131 483**	1 шт.

Направляющие Quadro V6 / V8 / V30 / 4D

Описание	Артикул	Кол-во
Сменная сверлильная головка 90°, 9 шпинделей *	**9 132 097**	1 шт.
Сменная сверлильная головка 90°, 9 шпинделей с быстроразъемным патроном *	**9 131 507**	1 шт.
Комплект сверл для петель для сменной сверлильной головки, 9 шпинделей, 5 x ø 5 мм, правое вращение, 4 x ø 5 мм, левое вращение	**9 131 483**	1 шт.

Направляющие KA

Описание	Артикул	Кол-во
Сменная сверлильная головка 90°, 9 шпинделей *	**9 132 097**	1 шт.
Сменная сверлильная головка 90°, 9 шпинделей с быстроразъемным патроном *	**9 131 507**	1 шт.
Комплект сверл для петель для сменной сверлильной головки, 9 шпинделей, 5 x ø 5 мм, правое вращение, 4 x ø 5 мм, левое вращение	**9 131 483**	1 шт.

Направляющие FR

Описание	Артикул	Кол-во
Сменная сверлильная головка 90°, 9 шпинделей *	**9 132 097**	1 шт.
Сменная сверлильная головка 90°, 9 шпинделей с быстроразъемным патроном *	**9 131 507**	1 шт.
Комплект сверл для петель для сменной сверлильной головки, 9 шпинделей, 5 x ø 5 мм, правое вращение, 4 x ø 5 мм, левое вращение	**9 131 483**	1 шт.

Соединители передней панели



ArciTech & AvanTech (инструменты для запрессовки только для ArciTech)

Описание	Артикул	Кол-во
Сменная сверлильная головка 90°, 9 шпинделей *	**9 132 097**	1 шт.
Сменная сверлильная головка 90°, 9 шпинделей с быстроразъемным патроном *	**9 131 507**	1 шт.
Сверло для фурнитуры, ø 10 мм, правое вращение	**0 053 952**	1 шт.
Сверло для фурнитуры, ø 10 мм, левое вращение	**0 053 951**	1 шт.
Инструмент для запрессовки, высота боковины 94 / 126 мм	**9 127 211**	1 шт.

InnoTech и InnoTech Atira

Описание	Артикул	Кол-во
Сменная сверлильная головка 90°, 9 шпинделей *	**9 132 097**	1 шт.
Сменная сверлильная головка 90°, 9 шпинделей с быстроразъемным патроном *	**9 131 507**	1 шт.
Сверло для фурнитуры, ø 10 мм, правое вращение	**0 053 952**	1 шт.
Сверло для фурнитуры, ø 10 мм, левое вращение	**0 053 951**	1 шт.

MultiTech

Описание	Артикул	Кол-во
Сменная сверлильная головка 90°, 9 шпинделей *	**9 132 097**	1 шт.
Сменная сверлильная головка 90°, 9 шпинделей с быстроразъемным патроном *	**9 131 507**	1 шт.
Сверло для фурнитуры, ø 10 мм, правое вращение	**0 053 952**	1 шт.
Сверло для фурнитуры, ø 10 мм, левое вращение	**0 053 951**	1 шт.
Запрессовочная матрица для соединителя передней панели MultiTech	**0 040 129**	1 шт.

* Рекомендуем выбирать одну из этих сменных сверлильных головок.

Стяжная фурнитура



VB 18-21

Описание	Артикул	Кол-во
Сменная сверлильная головка, 6 шпинделей с быстроразъемным патроном *	–	1 шт.
Комплект сверл VB 18-21, 1 сверло ø 30 мм правого вращения, 2 сверла ø 10 мм правого вращения	**9 146 114**	1 шт.
Запрессовочная матрица VB 18-21	**0 061 289**	1 шт.

VB 35

Описание	Артикул	Кол-во
Сменная сверлильная головка, 6 шпинделей с быстроразъемным патроном *	–	1 шт.
Сверло для фурнитуры, ø 20 мм, правого вращения	**9 106 104**	1 шт.

VB 36

Описание	Артикул	Кол-во
Сменная сверлильная головка, 6 шпинделей с быстроразъемным патроном *	–	1 шт.
Комплект сверл VB 36, 1 сверла ø 20 мм правого вращения, 2 сверла ø 10 мм правого вращения	**9 146 115**	1 шт.
Запрессовочная матрица VB 36	**0 068 637**	1 шт.

VB 54

Описание	Артикул	Кол-во
Сменная сверлильная головка, 6 шпинделей с быстроразъемным патроном *	–	1 шт.
Сверло для фурнитуры, ø 18 мм, правого вращения	**9 106 110**	1 шт.

VB 135

Описание	Артикул	Кол-во
Сменная сверлильная головка, 6 шпинделей с быстроразъемным патроном *	–	1 шт.
Сверло для фурнитуры, ø 20 мм, правого вращения	**9 106 104**	1 шт.

Стяжка Rastex 25

Описание	Артикул	Кол-во
Сменная сверлильная головка, 6 шпинделей с быстроразъемным патроном *	–	1 шт.
Сверло для фурнитуры, ø 25 мм, правое вращение	**9 106 117**	1 шт.
Сверло для фурнитуры, ø 8 мм, левое вращение	**0 065 562**	2 шт.
Сверло для фурнитуры, ø 8 мм, правое вращение	**0 065 561**	1 шт.

Стяжка Rastex 15

Описание	Артикул	Кол-во
Сменная сверлильная головка, 6 шпинделей с быстроразъемным патроном *	–	1 шт.
Сверло для фурнитуры, ø 15 мм, правое вращение	**9 106 102**	1 шт.
Сверло для фурнитуры, ø 8 мм, левое вращение	**0 065 562**	2 шт.
Сверло для фурнитуры, ø 8 мм, правое вращение	**0 065 561**	1 шт.

* Эта сменная сверлильная головка относится к базовому оснащению BlueMax Mini Modular Plus.

Ручки

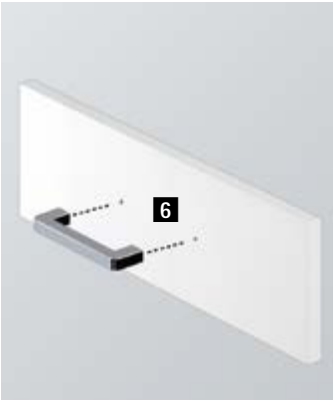

Ручки в Системе 32

Описание	Артикул	Кол-во
Сменная сверлильная головка, 9 шпинделей *	**9 131 506**	1 шт.
Сменная сверлильная головка, 9 шпинделей с быстроразъемным патроном *	**9 131 505**	1 шт.
Комплект сверл для петель для сменной сверлильной головки, 9 шпинделей, 5 x ø 5 мм, правое вращение, 4 x ø 5 мм, левое вращение	**9 131 483**	1 шт.

* Рекомендуем выбирать одну из этих сменных сверлильных головок.

Ряд отверстий



Ряд отверстий в Системе 32

Описание	Артикул	Кол-во
Сменная сверлильная головка, 9 шпинделей *	**9 131 506**	1 шт.
Сменная сверлильная головка, 9 шпинделей с быстроразъемным патроном *	**9 131 505**	1 шт.
Комплект сверл для петель для сменной сверлильной головки, 9 шпинделей, 5 x ø 5 мм, правое вращение, 4 x ø 5 мм, левое вращение	**9 131 483**	1 шт.

* Рекомендуем выбирать одну из этих сменных сверлильных головок.

Характеристики станка

Сменная сверлильная головка

- Сменная сверлильная головка позволяет адаптировать карту сверления и экономит время на производство
- Сменная сверлильная головка с 6 шпинделями: петли и соединительная фурнитура, сверление и монтаж под запрессовку
- Сменная сверлильная головка с 9 шпинделями: ряды отверстий по Системе 32
- Сменная сверлильная головка с 9 шпинделями под углом 90°: отверстия для направляющих по Системе 32

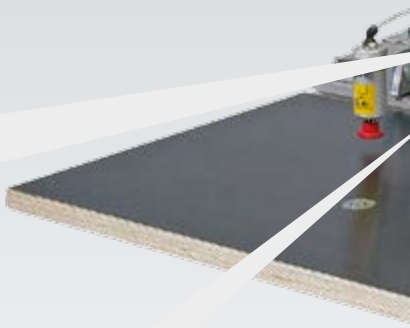

Скоба для запрессовки

- Сменная сверлильная головка с 6 шпинделями дополнительно оснащена скобой и матрицей для запрессовки петель и соединительной фурнитуры

Дополнительные упоры

- Для сверления рядов отверстий по Системе 32 для сменной сверлильной установки с 9 шпинделями

Ограничение хода сверла
- Оптимальный ход для сверления и монтажа под запрессовку
- Укороченный ход для сверления ряда отверстий с упором для продолжения сверления

Прижим
- Пневматический прижим для фиксации детали, автоматическое снятие и фиксация рядов отверстий

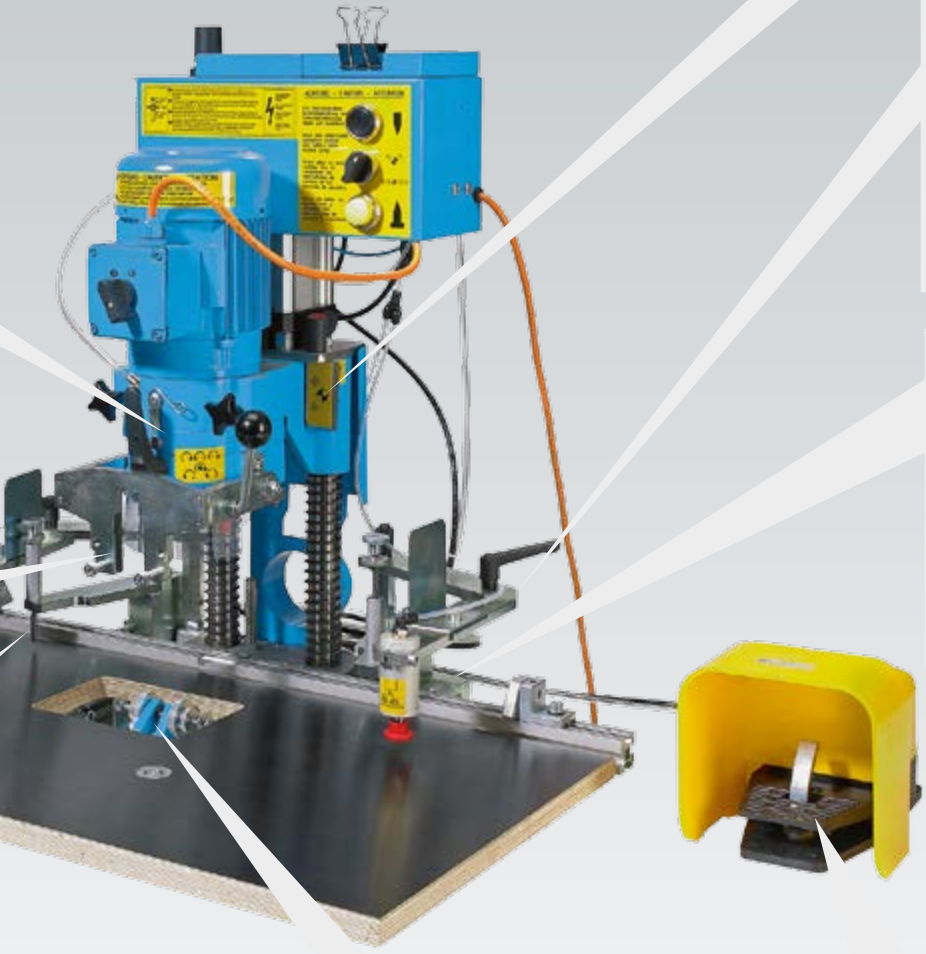

Барабанные ограничители
- Быстрая регулировка глубины изделия барабанными ограничителями
- Неподвижные упоры для:
  – отверстий под петли
  – рядов отверстий
  – монтажных планок
  – соединительной фурнитуры

Центральный упор со шкалой
- Регулируемый центральный упор со шкалой под столом изделия
- Для регулировки позиции упора для сверления ряда отверстий и соединительной фурнитуры

Ножной выключатель
- Для комфортного ножного управления, без использования рук

Информация о станке

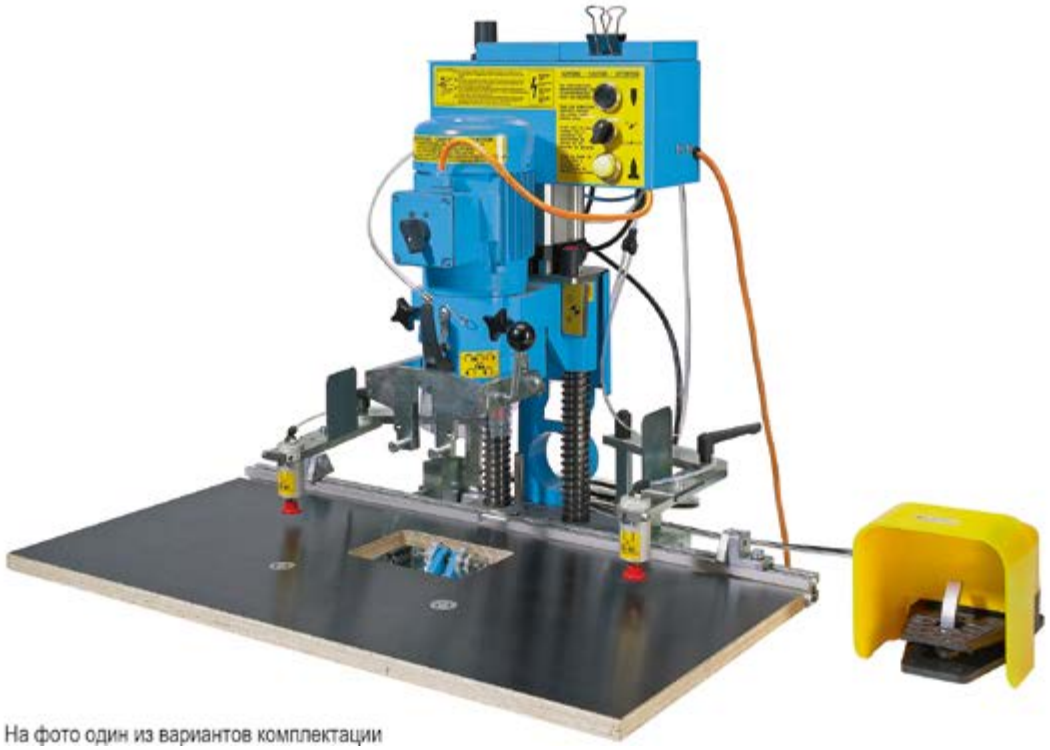

На фото один из вариантов комплектации

Вариант 1,1 кВт / 400 В / 50 Гц / 3 фазы
С принадлежностями
Без принадлежностей

Вариант 1,1 кВт / 230 В / 50 Гц / 3 фазы
С принадлежностями
Без принадлежностей

Вариант 1,3 кВт / 230 В / 50 Гц / 1 фаза
С принадлежностями
Без принадлежностей

Прямая ссылка на руководство по эксплуатации:
https://www.hettich.com/short/48f950

Техника вкратце

Подключение к сети:
- 1,1 кВт / 400 В / 50 Гц / 3 фазы
- 1,1 кВт / 230 В / 50 Гц / 1 фаза
- Другие подключения по запросу

Рабочий стол:
- 800 мм x 410 мм и 2 маятниковых упора

Сверлильная головка:
- сменная сверлильная головка, в комплект поставки входят 6 шпинделей, дополнительные сверлильные головки в качестве опции

Сверла:
- заказываются отдельно

Ограничение хода сверла:
- механическое

Барабанные ограничители:
- для регулировки линейного упора по глубине 22, 37, 57 мм

Подставка для инструмента:
- полка для сверла

Преимущества клиента



Обзор преимуществ

Занимает меньше места в мастерской, оставляя больше места для имеющейся производственной техники.

Простое, ручное управление, программирование не требуется — экономия времени на обучение и в повседневной работе.

Сверление и запрессовка фурнитуры на одном станке, поэтому не требуются дополнительные разметочные шаблоны.

Быстрая готовность к работе — экономия времени на обработку.

Опции станка позволяют **точно адаптировать его под разные цели**, при этом ножной выключатель, центральный и прижимной упоры повысят удобство использования.

Конструкция со сменной сверлильной головкой: за счет различных сверлильных головок станок можно настроить в соответствии с конкретными задачами.

Наряду с фурнитурой возможна обработка **выдвижных ящиков** и сверление **рядов отверстий**, что гарантирует эффективное использование в мебельном производстве.

Станок BlueMax Mini Modular с принадлежностями

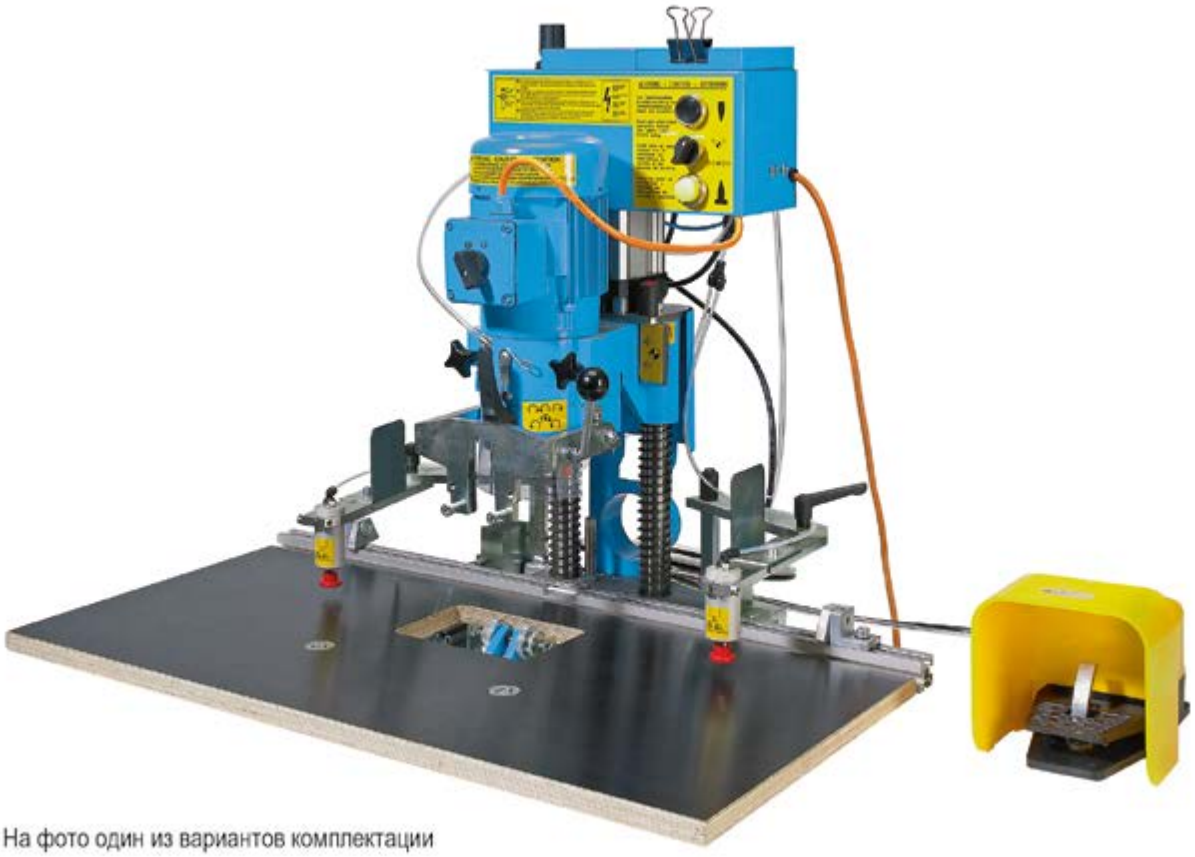

На фото один из вариантов комплектации

Станок BlueMax Mini Modular

Размеры отверстий

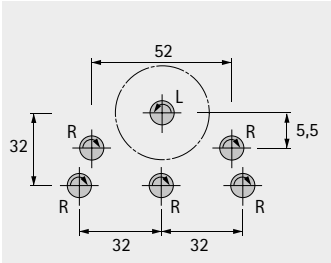

Компактный станок для сверления и запрессовки
со сменной сверлильной головкой

- Пневматический ход
- Регулируемый стол станка
- Механическое ограничение хода сверла
- 2 барабанных ограничителя для регулировки линейного упора по глубине на 22, 37, 57 мм
- 1 сменная сверлильная головка, 6 шпинделей с быстроразъемным патроном
- 6 держателей сверла для быстроразъемного патрона
- 1 подставка для инструмента
- 2 прижима (левый / правый)
- 1 центральный упор со шкалой
- 2 дополнительных упора (левый / правый)
- 2 маятниковых упора
- Принадлежности, запрессовочные матрицы и сверла заказываются отдельно

Ссылка на страницу

- Принадлежности, см. стр. 1926 - 1927
- Запрессовочные матрицы, см. стр. 1955
- Сверла, см. стр. 1956

Подключение к	**Артикул**	Кол-во
1,1 кВт / 400 В / 50 Гц / 3 фазы	**9 132 099**	1 шт.
1,3 кВт / 230 В / 50 Гц / 1 фаза	**9 156 786**	1 шт.
1,1 кВт / 230 В / 50 Гц / 3 фазы	**9 156 858**	1 шт.

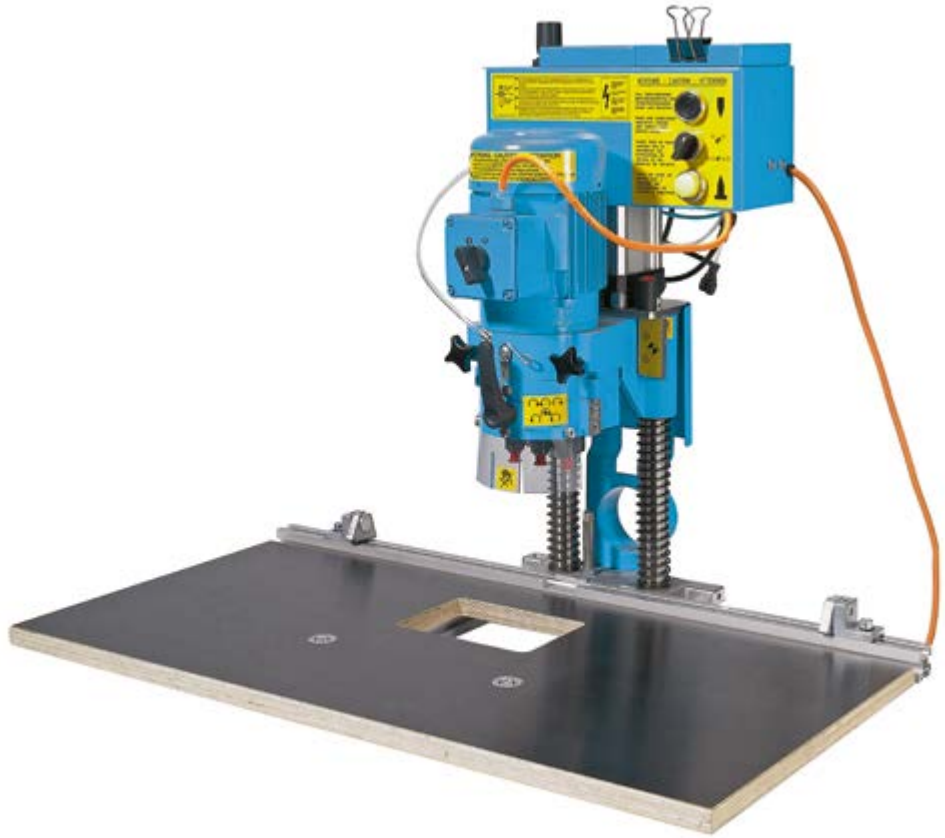

Станок BlueMax Mini Modular

Размеры отверстий

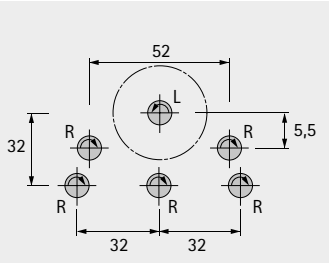

Компактный станок для сверления и запрессовки
со сменной сверлильной головкой

- Пневматический ход
- Регулируемый стол станка
- Механическое ограничение хода сверла
- 2 барабанных ограничителя для регулировки линейного упора по глубине на 22, 37, 57 мм
- 1 сменная сверлильная головка с 6 шпинделями и быстроразъемным патроном
- 6 держателей сверла для быстроразъемного патрона
- 1 подставка для инструмента
- 2 маятниковых упора
- Принадлежности, запрессовочные матрицы и сверла заказываются отдельно

Ссылка на страницу

- Принадлежности, см. стр. 1926 - 1927
- Запрессовочные матрицы, см. стр. 1955
- Сверла, см. стр. 1956

Подключение к	**Артикул**	Кол-во
1,1 кВт / 400 В / 50 Гц / 3 фазы	**9 131 498**	1 шт.
1,3 кВт / 230 В / 50 Гц / 1 фаза	**9 156 787**	1 шт.
1,1 кВт / 230 В / 50 Гц / 3 фазы	**9 156 859**	1 шт.

Сменная сверлильная головка, 3 шпинделя Selekta



- Сменная сверлильная головка с тремя шпинделями для сверления отверстий под чашку для петель Selekta
- Сверла заказываются отдельно

Ссылка на страницу
- Сверла, см. стр. 1956

Описание	Артикул	Кол-во
Сменная сверлильная головка, 3 шпинделя, чашка TX 32 / TX 33	**9 131 503**	1 шт.

Размеры отверстий 3 шпинделя

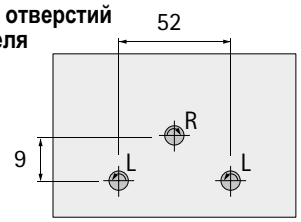

Сменная сверлильная головка для ряда отверстий системы 32



- Сменная сверлильная головка для сверления рядов отверстий по Системе 32
- Комплект сверл для сменной сверлильной головки с 9 шпинделями заказывается отдельно

Ссылка на страницу
- Комплект сверл для сменной сверлильной головки с 9 шпинделями, см. стр. 1957

Описание	Артикул	Кол-во
Сменная сверлильная головка, 9 шпинделей	**9 131 506**	1 шт.
Сменная сверлильная головка с 9 шпинделями, быстроразъемным патроном и держателями сверла	**9 131 505**	1 шт.

Размеры отверстий

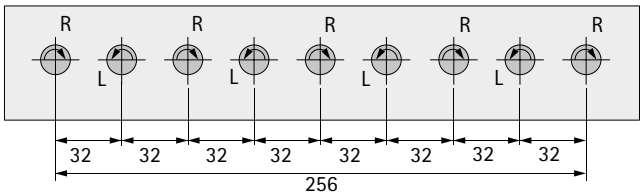

Сменная сверлильная головка для ряда отверстий 90° системы 32



- Сменная сверлильная головка, под углом 90°, для направляющих по Системе 32
- Сверла заказываются отдельно

Ссылка на страницу
- Сверла, см. стр. 1956

Описание	Артикул	Кол-во
Сменная сверлильная головка, *9 шпинделей, 90°	**9 132 097**	1 шт.
Сменная сверлильная головка, 9 шпинделей, 90° с быстроразъемным патроном и держателями сверла	**9 131 507**	1 шт.

Размеры отверстий

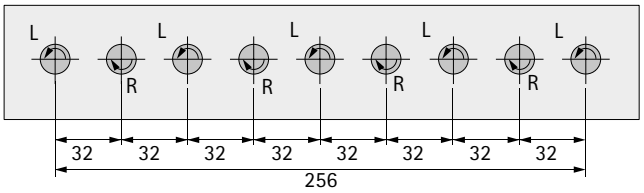

Прочие принадлежности



- Принадлежности для индивидуальной настройки станка BlueMax Mini Modular

Описание	Артикул	Кол-во
1 Прижим	**9 131 508**	1 компл.
2 Центральный упор со шкалой	**9 132 098**	1 шт.
3 Скоба для запрессовки для сверлильного блока	**9 132 100**	1 шт.
4 Ножной выключатель	**9 132 101**	1 шт.
5 Дополнительные упоры	**9 132 103**	1 компл.

Держатель для патрона



- Заглушка для быстроразъемного патрона

Описание	Артикул	Кол-во
1 Держатель для быстроразъемного патрона	**0 040 657**	1 шт.
2 Держатель для патрона	**0 076 497**	1 шт.

Обработка петель и монтажных планок



Обработка мебельных ручек и соединителей передних панелей для систем выдвижных ящиков

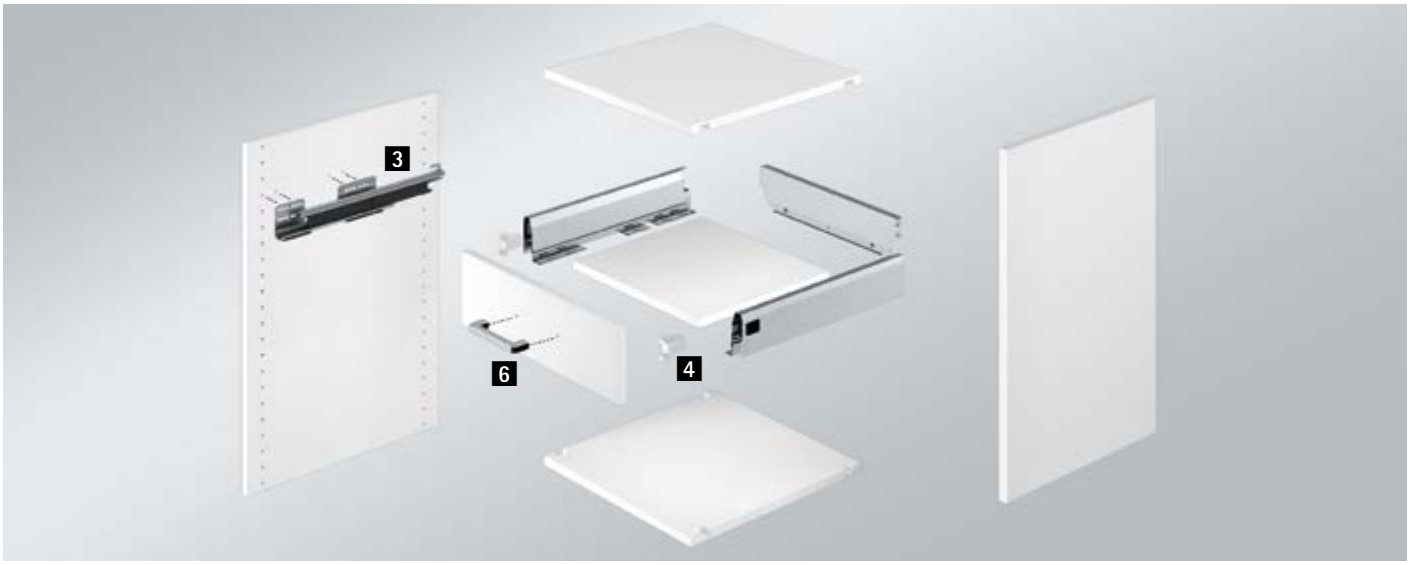

Обработка соединительной фурнитуры и рядов отверстий

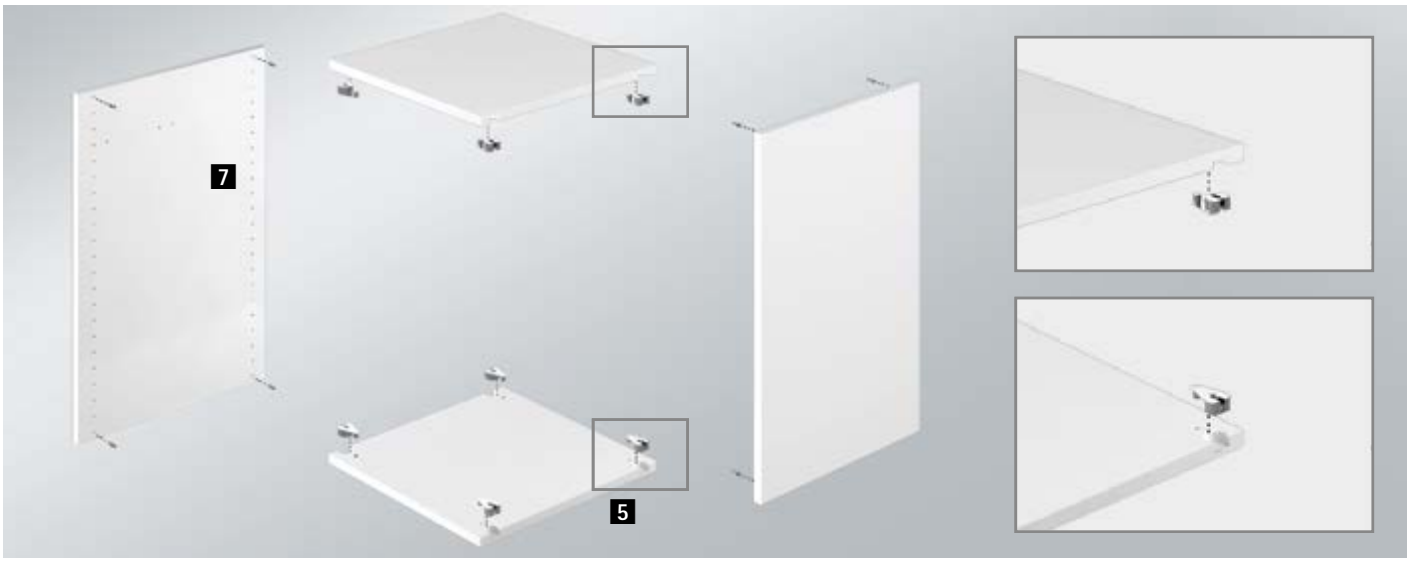

Петли



Петля Sensys

Описание	Артикул	Кол-во
Сменная сверлильная головка, 6 шпинделей с быстроразъемным патроном *	–	1 шт.
Комплект сверл для петель, 1 x ø 35 мм, левого вращения, 2 x ø 10 мм, правого вращения	**9 132 052**	1 шт.
Запрессовочная матрица для петель Sensys / Intermat	**9 180 604**	1 шт.

Петли Intermat

Описание	Артикул	Кол-во
Сменная сверлильная головка, 6 шпинделей с быстроразъемным патроном *	–	1 шт.
Комплект сверл для петель, 1 x ø 35 мм, левого вращения, 2 x ø 10 мм, правого вращения	**9 132 052**	1 шт.
Запрессовочная матрица для петель Sensys / Intermat	**9 180 604**	1 шт.

Петли SlideOn

Описание	Артикул	Кол-во
Сменная сверлильная головка, 6 шпинделей с быстроразъемным патроном *	–	1 шт.
Комплект сверл для петель, 1 x ø 35 мм, левого вращения, 2 x ø 10 мм, правого вращения	**9 132 052**	1 шт.
Запрессовочная матрица для петель Sensys / Intermat	**9 180 604**	1 шт.

Петли Perfekt

Описание	Артикул	Кол-во
Сменная сверлильная головка, 6 шпинделей с быстроразъемным патроном *	–	1 шт.
Сверло для фурнитуры, ø 35 мм, левого вращения	**9 106 120**	1 шт.

Петли Selekta Pro 2000 T22

Описание	Артикул	Кол-во
Сменная сверлильная головка, 6 шпинделей с быстроразъемным патроном *	–	1 шт.
Сверло для фурнитуры, ø 35 мм, левого вращения	**9 106 120**	1 шт.

Петли Selekta Pro 2000 T23 и T23 / 9

Описание	Артикул	Кол-во
Сменная сверлильная головка, 6 шпинделей с быстроразъемным патроном *	–	1 шт.
Комплект сверл для петель, 1 x ø 35 мм, левого вращения, 2 x ø 10 мм, правого вращения	**9 132 052**	1 шт.
Запрессовочная матрица для Selekta Pro 200 T23	**0 010 079**	1 шт.

* Эта сменная сверлильная головка относится к базовому оснащению BlueMax Mini Modular.

Монтажные планки

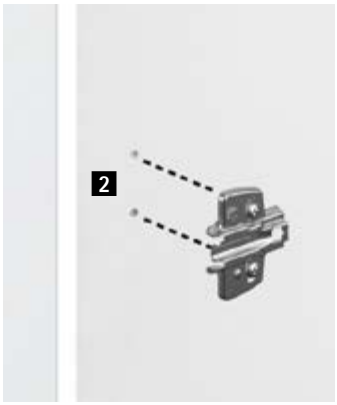

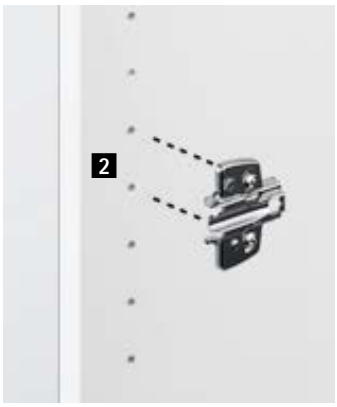

На изображении показан ряд отверстий

Монтажные планки System 8099 Sensys

Описание	Артикул	Кол-во
Сменная сверлильная головка, 9 шпинделей *	**9 131 506**	1 шт.
Сменная сверлильная головка, 9 шпинделей с быстроразъемным патроном *	**9 131 505**	1 шт.
Комплект сверл для петель для сменной сверлильной головки, 9 шпинделей, 5 x ø 5 мм, правого вращения, 4 x ø 5 мм, левого вращения	**9 131 483**	1 шт.
Запрессовочная матрица для линейной монтажной планки 8099	**9 195 165**	1 шт.

Монтажные планки System 9000 Intermat

Описание	Артикул	Кол-во
Сменная сверлильная головка, 9 шпинделей *	**9 131 506**	1 шт.
Сменная сверлильная головка, 9 шпинделей с быстроразъемным патроном *	**9 131 505**	1 шт.
Комплект сверл для петель для сменной сверлильной головки, 9 шпинделей, 5 x ø 5 мм, правое вращение, 4 x ø 5 мм, левое вращение	**9 131 483**	1 шт.

Монтажные планки System 2006 SlideOn

Описание	Артикул	Кол-во
Сменная сверлильная головка, 9 шпинделей *	**9 131 506**	1 шт.
Сменная сверлильная головка, 9 шпинделей с быстроразъемным патроном *	**9 131 505**	1 шт.
Сверло для фурнитуры, ø 5 мм, правое вращение	**0 053 950**	5 шт.
Сверло для фурнитуры, ø 5 мм, левое вращение	**0 053 949**	4 шт.

* Рекомендуем выбирать одну из этих сменных сверлильных головок.

Направляющие для ящиков



Направляющие Actro / Actro5D

Описание	Артикул	Кол-во
Сменная сверлильная головка 90°, 9 шпинделей *	**9 132 097**	1 шт.
Сменная сверлильная головка 90°, 9 шпинделей с быстроразъемным патроном *	**9 131 507**	1 шт.
Комплект сверл для петель для сменной сверлильной головки, 9 шпинделей, 5 x ø 5 мм, правое вращение, 4 x ø 5 мм, левое вращение	**9 131 483**	1 шт.

Направляющие Quadro V6 / V8 / V30 / 4D

Описание	Артикул	Кол-во
Сменная сверлильная головка 90°, 9 шпинделей *	**9 132 097**	1 шт.
Сменная сверлильная головка 90°, 9 шпинделей с быстроразъемным патроном *	**9 131 507**	1 шт.
Комплект сверл для петель для сменной сверлильной головки, 9 шпинделей, 5 x ø 5 мм, правое вращение, 4 x ø 5 мм, левое вращение	**9 131 483**	1 шт.

Направляющие KA

Описание	Артикул	Кол-во
Сменная сверлильная головка 90°, 9 шпинделей *	**9 132 097**	1 шт.
Сменная сверлильная головка 90°, 9 шпинделей с быстроразъемным патроном *	**9 131 507**	1 шт.
Комплект сверл для петель для сменной сверлильной головки, 9 шпинделей, 5 x ø 5 мм, правое вращение, 4 x ø 5 мм, левое вращение	**9 131 483**	1 шт.

Направляющие FR

Описание	Артикул	Кол-во
Сменная сверлильная головка 90°, 9 шпинделей *	**9 132 097**	1 шт.
Сменная сверлильная головка 90°, 9 шпинделей с быстроразъемным патроном *	**9 131 507**	1 шт.
Комплект сверл для петель для сменной сверлильной головки, 9 шпинделей, 5 x ø 5 мм, правое вращение, 4 x ø 5 мм, левое вращение	**9 131 483**	1 шт.

Соединители передней панели



ArciTech & AvanTech (инструменты для запрессовки только для ArciTech)

Описание	Артикул	Кол-во
Сменная сверлильная головка 90°, 9 шпинделей *	**9 132 097**	1 шт.
Сменная сверлильная головка 90°, 9 шпинделей с быстроразъемным патроном *	**9 131 507**	1 шт.
Сверло для фурнитуры, ø 10 мм, правое вращение	**0 053 952**	1 шт.
Сверло для фурнитуры, ø 10 мм, левое вращение	**0 053 951**	1 шт.
Инструмент для запрессовки, высота боковины 94 / 126 мм	**9 127 211**	1 шт.

InnoTech и InnoTech Atira

Описание	Артикул	Кол-во
Сменная сверлильная головка 90°, 9 шпинделей *	**9 132 097**	1 шт.
Сменная сверлильная головка 90°, 9 шпинделей с быстроразъемным патроном *	**9 131 507**	1 шт.
Сверло для фурнитуры, ø 10 мм, правое вращение	**0 053 952**	1 шт.
Сверло для фурнитуры, ø 10 мм, левое вращение	**0 053 951**	1 шт.

MultiTech

Описание	Артикул	Кол-во
Сменная сверлильная головка 90°, 9 шпинделей *	**9 132 097**	1 шт.
Сменная сверлильная головка 90°, 9 шпинделей с быстроразъемным патроном *	**9 131 507**	1 шт.
Сверло для фурнитуры, ø 10 мм, правое вращение	**0 053 952**	1 шт.
Сверло для фурнитуры, ø 10 мм, левое вращение	**0 053 951**	1 шт.
Запрессовочная матрица для соединителя передней панели MultiTech	**0 040 129**	1 шт.

* Рекомендуем выбирать одну из этих сменных сверлильных головок.

Стяжная фурнитура



VB 18-21

Описание	Артикул	Кол-во
Сменная сверлильная головка, 6 шпинделей с быстроразъемным патроном *	–	1 шт.
Комплект сверл VB 18-21, 1 сверло ø 30 мм правого вращения, 2 сверла ø 10 мм левого вращения	**9 146 114**	1 шт.
Запрессовочная матрица VB 18-21	**0 061 289**	1 шт.

VB 35

Описание	Артикул	Кол-во
Сменная сверлильная головка, 6 шпинделей с быстроразъемным патроном *	–	1 шт.
Сверло для фурнитуры, ø 20 мм, правого вращения	**9 106 104**	1 шт.

VB 36

Описание	Артикул	Кол-во
Сменная сверлильная головка, 6 шпинделей с быстроразъемным патроном *	–	1 шт.
Комплект сверл VB 36, 2 сверла ø 20 мм правого вращения, 2 сверла ø 10 мм правого вращения	**9 146 115**	1 шт.
Запрессовочная матрица VB 36	**0 068 637**	1 шт.

VB 54

Описание	Артикул	Кол-во
Сменная сверлильная головка, 6 шпинделей с быстроразъемным патроном *	–	1 шт.
Сверло для фурнитуры, ø 18 мм, правого вращения	**9 106 110**	1 шт.

VB 135

Описание	Артикул	Кол-во
Сменная сверлильная головка, 6 шпинделей с быстроразъемным патроном *	–	1 шт.
Сверло для фурнитуры, ø 20 мм, правого вращения	**9 106 104**	1 шт.

* Эта сменная сверлильная головка относится к базовому оснащению BlueMax Mini Modular.

Ручки

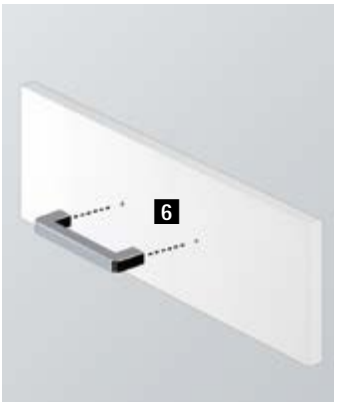

Ручки в Системе 32

Описание	Артикул	Кол-во
Сменная сверлильная головка, 9 шпинделей *	**9 131 506**	1 шт.
Сменная сверлильная головка, 9 шпинделей с быстроразъемным патроном *	**9 131 505**	1 шт.
Комплект сверл для петель для сменной сверлильной головки, 9 шпинделей, 5 x ø 5 мм, правое вращение, 4 x ø 5 мм, левое вращение	**9 131 483**	1 шт.

Ряд отверстий



Ряд отверстий в Системе 32

Описание	Артикул	Кол-во
Сменная сверлильная головка, 9 шпинделей *	**9 131 506**	1 шт.
Сменная сверлильная головка, 9 шпинделей с быстроразъемным патроном *	**9 131 505**	1 шт.
Комплект сверл для петель для сменной сверлильной головки, 9 шпинделей, 5 x ø 5 мм, правое вращение, 4 x ø 5 мм, левое вращение	**9 131 483**	1 шт.

* Рекомендуем выбирать одну из этих сменных сверлильных головок.

Характеристики станка

Сверлильная головка
- Стационарная сверлильная головка в Системе 32 (петли, соединительная фурнитура)



Скоба для запрессовки
- Сменная сверлильная головка с 6 шпинделями дополнительно оснащена скобой и матрицей для запрессовки петель и соединительной фурнитуры

Стол станка
- Регулируется под различные расстояния до кромки

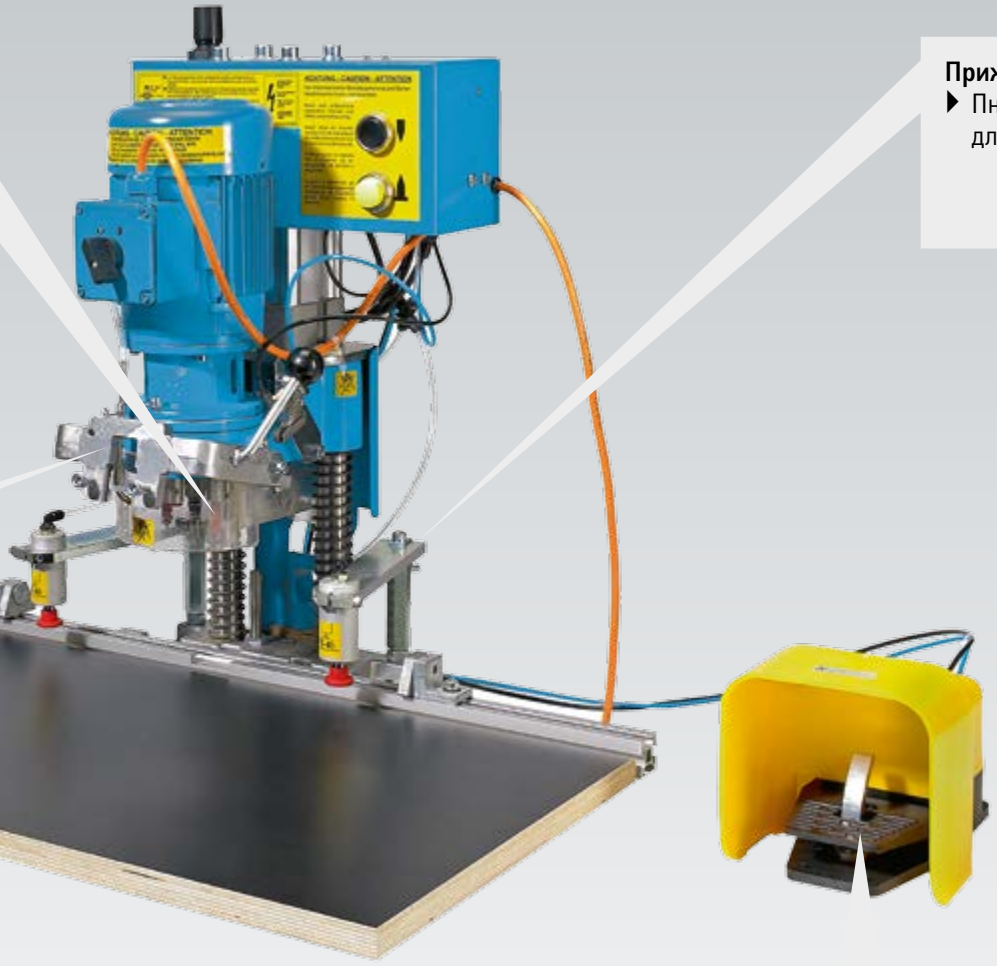

Прижим
- Пневматический прижим для фиксации детали

Ножной выключатель
- Для комфортного ножного управления, без использования рук

Информация о станке

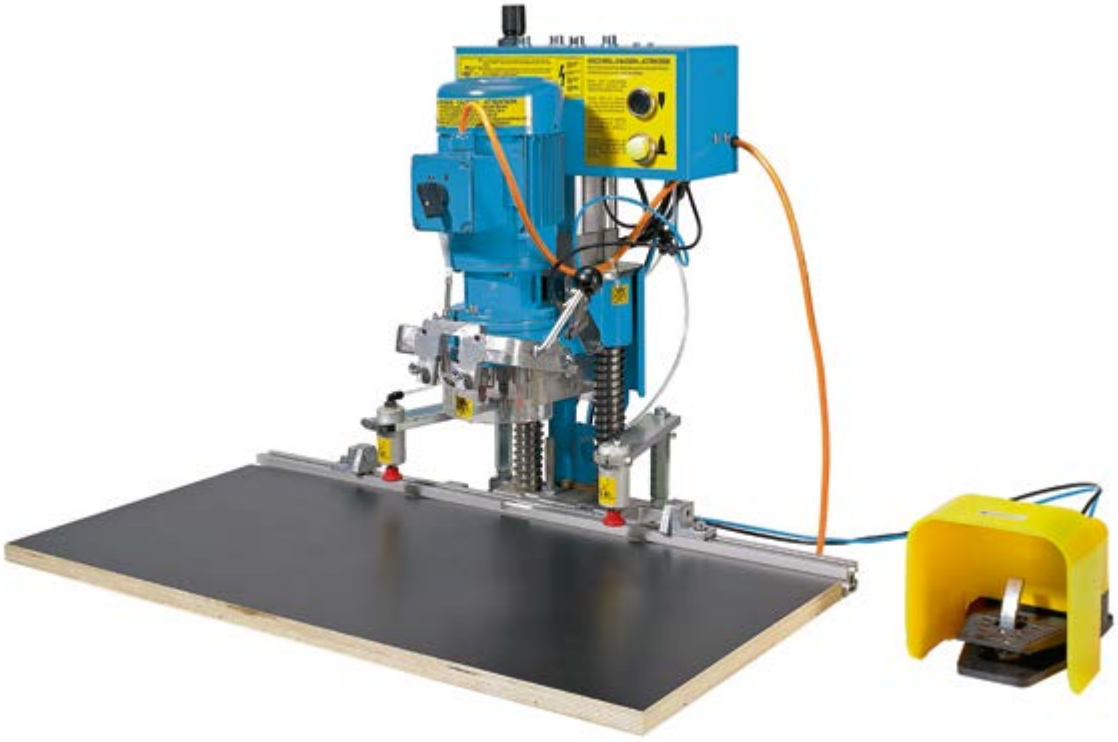

Вариант 0,8 кВт / 400 В / 50 Гц / 3 фазы
BlueMax Mini модель 3, в комплекте с прижимом, ножным выключателем и скобой для запрессовки

Вариант 0,8 кВт / 400 В / 50 Гц / 3 фазы
Без принадлежностей

Вариант 0,8 кВт / 230 В / 50 Гц / 3 фазы
Без принадлежностей

Вариант 0,8 кВт / 230 В / 50 Гц / 1 фаза
Без принадлежностей

Размеры отверстий

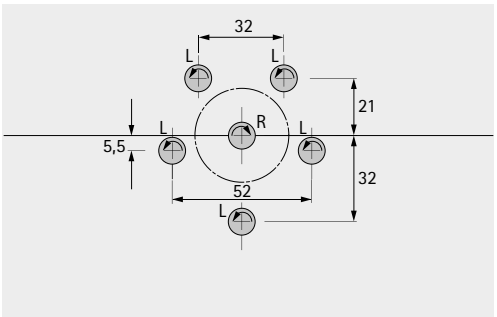

Техника вкратце

Подключение к сети:
- 0,8 кВт / 400 В / 50 Гц / 3 фазы
  0,8 кВт / 230 В / 50 Гц / 3 фазы
  0,8 кВт / 230 В / 50 Гц / 1 фаза
- Другие подключения по запросу

Рабочий стол:
- 800 мм x 410 мм и 2 маятниковых упора

Сверлильная головка:
- стационарная сверлильная головка с 6 шпинделями

Сверла:
- заказываются отдельно

Прямая ссылка на руководство по эксплуатации: **https://www.hettich.com/short/620bae**



Обзор преимуществ

Занимает меньше места в мастерской, оставляя больше места для имеющейся производственной техники.

Простое, ручное управление, программирование не требуется – экономия времени на обучение и в повседневной работе.

Сверление и запрессовка фурнитуры на одном станке, поэтому не требуются дополнительные разметочные шаблоны.

Быстрая готовность к работе – экономия времени на обработку.

Опции станка позволяют **точно адаптировать его под разные цели**, при этом ножной выключатель и прижим повысят удобство использования.

- **Станок BlueMax Mini, модель 3**
- **в комплекте с прижимным упором, ножным выключателем и скобой для запрессовки**



Станок BlueMax Mini, модель 3

Размеры отверстий

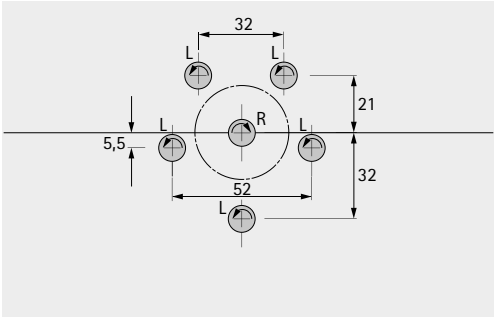

Компактный станок для сверления и запрессовки
- Пневматический ход
- Сверлильная головка с 6 шпинделями
- Линейный упор с рабочим столом
- Прижим
- Поворотная скоба
- Ножной выключатель
- 2 маятниковых упора
- Принадлежности, запрессовочные матрицы и сверла заказываются отдельно

Ссылка на страницу
- Принадлежности, см. стр. 1941 - 1943
- Запрессовочные матрицы, см. стр. 1955
- Сверла, см. стр. 1956

Подключение к	**Артикул**	Кол-во
0,8 кВт / 400 В / 50 Гц / 3 фазы	**0 077 610**	1 шт.

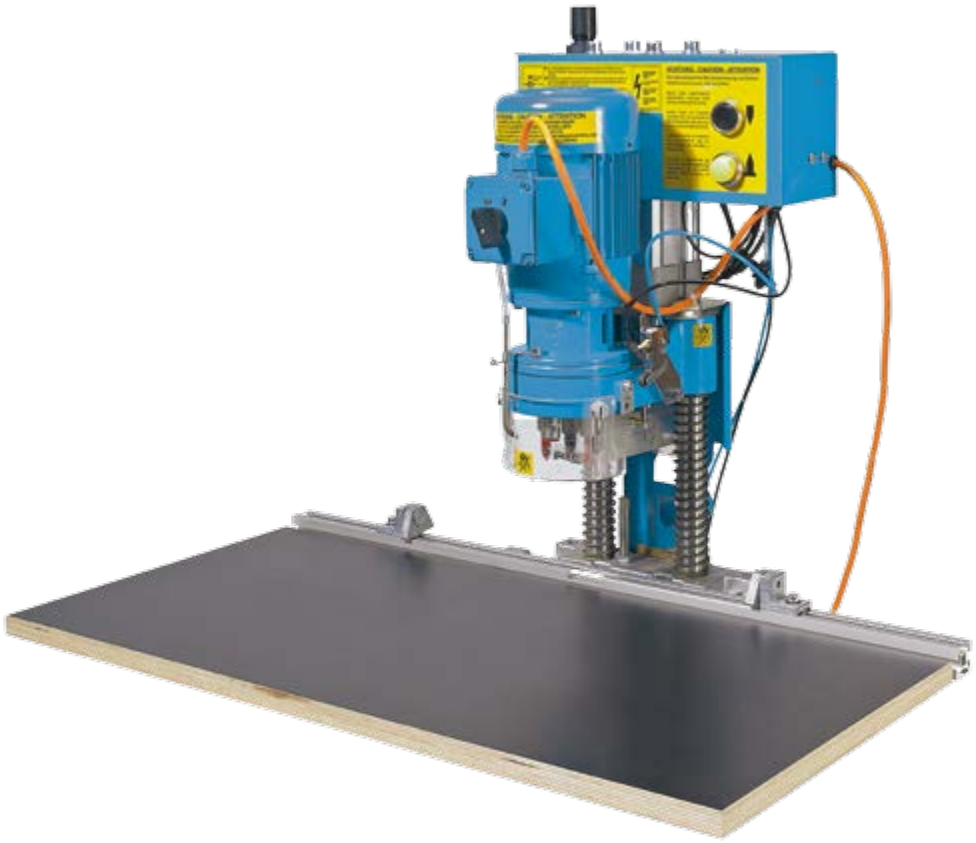

Станок BlueMax Mini, модель 3

Размеры отверстий

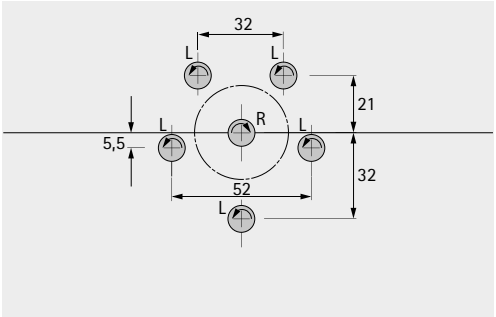

Компактный станок для сверления и запрессовки
- Пневматический ход
- Сверлильная головка с 6 шпинделями
- Линейный упор с рабочим столом
- 2 маятниковых упора
- Принадлежности, запрессовочные матрицы и сверла заказываются отдельно

Ссылка на страницу
- Принадлежности, см. стр. 1941 - 1943
- Запрессовочные матрицы, см. стр. 1955
- Сверла, см. стр. 1956

Подключение к	**Артикул**	Кол-во
0,8 кВт / 400 В / 50 Гц / 3 фазы	**0 077 566**	1 шт.
0,8 кВт / 230 В / 50 Гц / 3 фазы	**0 077 567**	1 шт.
0,8 кВт / 230 В / 50 Гц / 1 фаза	**0 078 987**	1 шт.

Обработка петель



Обработка соединительной фурнитуры

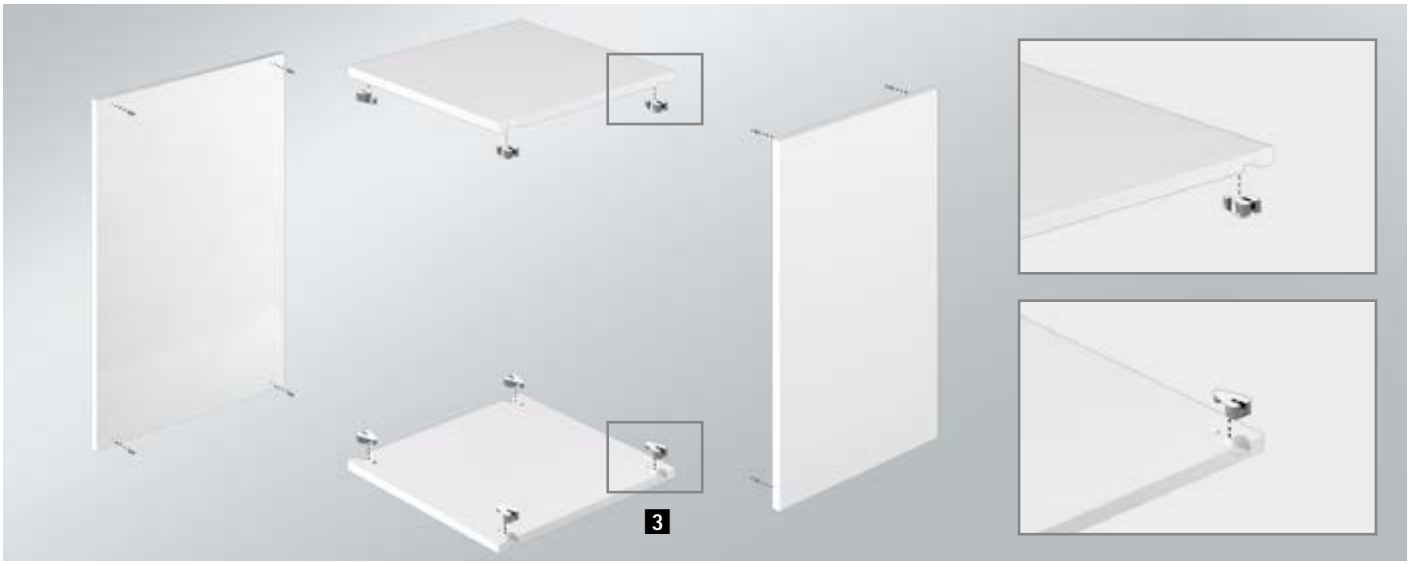

Петли



Петля Sensys

Описание	Артикул	Кол-во
Комплект сверл для петель, 1 x ø 35 мм, правого вращения, 2 x ø 10 мм, левого вращения	**0 072 144**	1 шт.
Запрессовочная матрица для петель Sensys / Intermat	**9 180 604**	1 шт.

Петли Intermat

Описание	Артикул	Кол-во
Комплект сверл для петель, 1 x ø 35 мм, правого вращения, 2 x ø 10 мм, левого вращения	**0 072 144**	1 шт.
Запрессовочная матрица для петель Sensys / Intermat	**9 180 604**	1 шт.

Петли SlideOn

Описание	Артикул	Кол-во
Комплект сверл для петель, 1 x ø 35 мм, правого вращения, 2 x ø 10 мм, левого вращения	**0 072 144**	1 шт.
Запрессовочная матрица для петель Sensys / Intermat	**9 180 604**	1 шт.

Петли Perfekt

Описание	Артикул	Кол-во
Сверло для фурнитуры, ø 35 мм, правого вращения	**9 106 101**	1 шт.

Монтажные планки

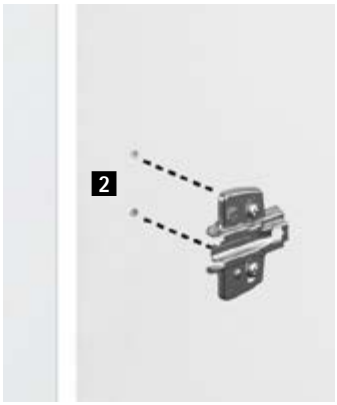

Монтажные планки System 8099 Sensys

Описание	Артикул	Кол-во
Комплект сверл, 1 сверло ø 35 мм правого вращения, 2 сверла ø 10 мм левого вращения, 2 сверла ø 5 мм, левого вращения	**0 070 033**	1 шт.
Запрессовочная матрица для линейной монтажной планки 8099	**9 195 165**	1 шт.

Монтажные планки System 9000 Intermat

Описание	Артикул	Кол-во
Комплект сверл, 1 сверло ø 35 мм правого вращения, 2 сверла ø 10 мм левого вращения, 2 сверла ø 5 мм, левого вращения	**0 070 033**	1 шт.

Монтажные планки System 2006 SlideOn

Описание	Артикул	Кол-во
Комплект сверл, 1 сверло ø 35 мм правого вращения, 2 сверла ø 10 мм левого вращения, 2 сверла ø 5 мм, левого вращения	**0 070 033**	1 шт.

Стяжная фурнитура



VB 18-21

Описание	Артикул	Кол-во
Сверло для фурнитуры, ø 30 мм, правого вращения	**9 106 103**	1 шт.
Сверло для фурнитуры, ø 10 мм, левого вращения	**0 053 951**	1 шт.
Запрессовочная матрица VB 18-21	**0 072 147**	1 шт.

VB 35

Описание	Артикул	Кол-во
Сверло для фурнитуры, ø 20 мм, правого вращения	**9 106 104**	1 шт.

VB 36

Описание	Артикул	Кол-во
Сверло для фурнитуры, ø 20 мм, правого вращения	**9 106 104**	1 шт.
Сверло для фурнитуры, ø 10 мм, левого вращения	**0 053 951**	1 шт.
Запрессовочная матрица VB 36	**0 072 148**	1 шт.

VB 54

Описание	Артикул	Кол-во
Сверло для фурнитуры, ø 18 мм, правого вращения	**9 106 110**	1 шт.

VB 135

Описание	Артикул	Кол-во
Сверло для фурнитуры, ø 20 мм, правого вращения	**9 106 104**	1 шт.

Характеристики станка

Сверлильная головка
- Стационарная сверлильная головка в Системе 32 (петли, соединительная фурнитура)

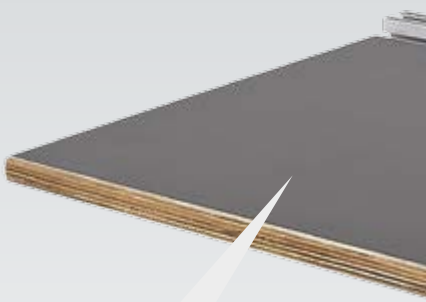

Стол станка
- Регулируется под различные расстояния до кромки

Ручной рычаг
- Для ручного управления

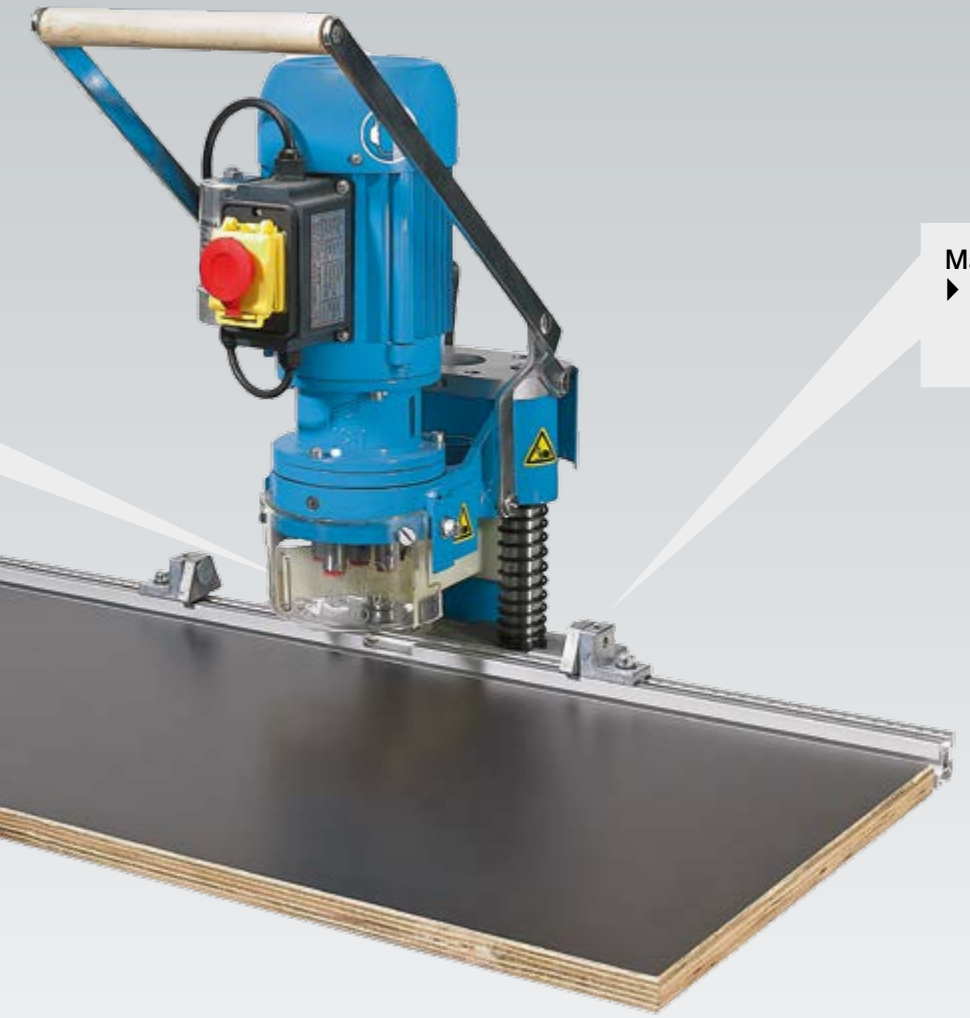

Маятниковые упоры
- Для быстрой регулировки расстояния

Информация о станке



Вариант 0,8 кВт / 230 В / 50 Гц / 1 фаза

Размеры отверстий

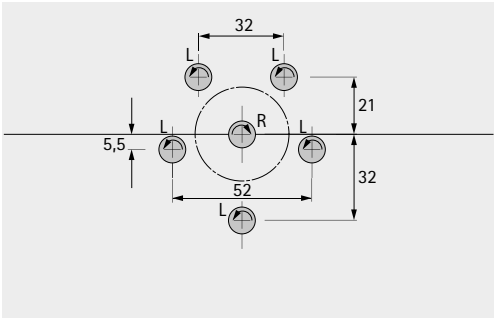

Прямая ссылка на руководство по эксплуатации: **https://www.hettich.com/short/e849b2**

Техника вкратце

Подключение к сети:
- 0,8 кВт / 230 В / 50 Гц / 1 фаза
- Другие подключения по запросу

Рабочий стол:
- 800 мм x 410 мм и 2 маятниковых упора

Сверлильная головка:
- стационарная сверлильная головка с 6 шпинделями

Сверла:
- включая комплект сверл (1 сверло ø 35 мм, правого вращения, 2 сверла ø 10 мм, левого вращения)

Преимущества клиента



Обзор преимуществ

Занимает меньше места в мастерской, оставляя больше места для имеющейся производственной техники.

Простое ручное управление, программирование не требуется — экономия времени на обучение и в повседневной работе.

Отлично подходит для мелкосерийного производства, может использоваться вместе с имеющимися установками ЧПУ, можно продолжать пользоваться станком с ЧПУ.

Быстрая готовность к работе — экономия времени на обработку.

Компактные размеры, поэтому можно применять на стройплощадке.



Станок BlueMax Mini, модель 2/6

Размеры отверстий

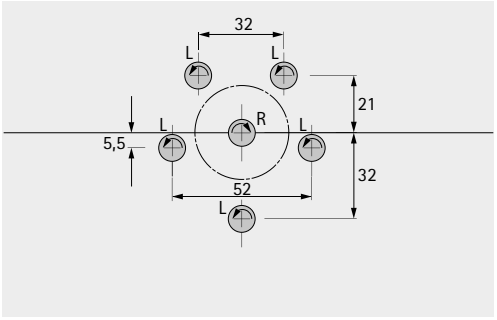

Компактный сверлильный станок с ручным рычагом
- Сверлильная головка с 6 шпинделями
- Линейный упор с рабочим столом
- 1 комплект сверл (1 сверло ø 35 мм правого вращения, 2 сверла ø 10 мм левого вращения)
- 2 маятниковых упора
- Принадлежности и сверла заказываются отдельно

Ссылка на страницу
- Принадлежности, см. стр. 1951
- Сверла, см. стр. 1956

Подключение к	**Артикул**	Кол-во
0,8 кВт / 230 В / 50 Гц / 1 фаза	**0 047 222**	1 шт.
0,8 кВт / 230 В / 50 Гц / 1 фаза	**0 020 264**	1 шт.

Обработка петель



Обработка соединительной фурнитуры

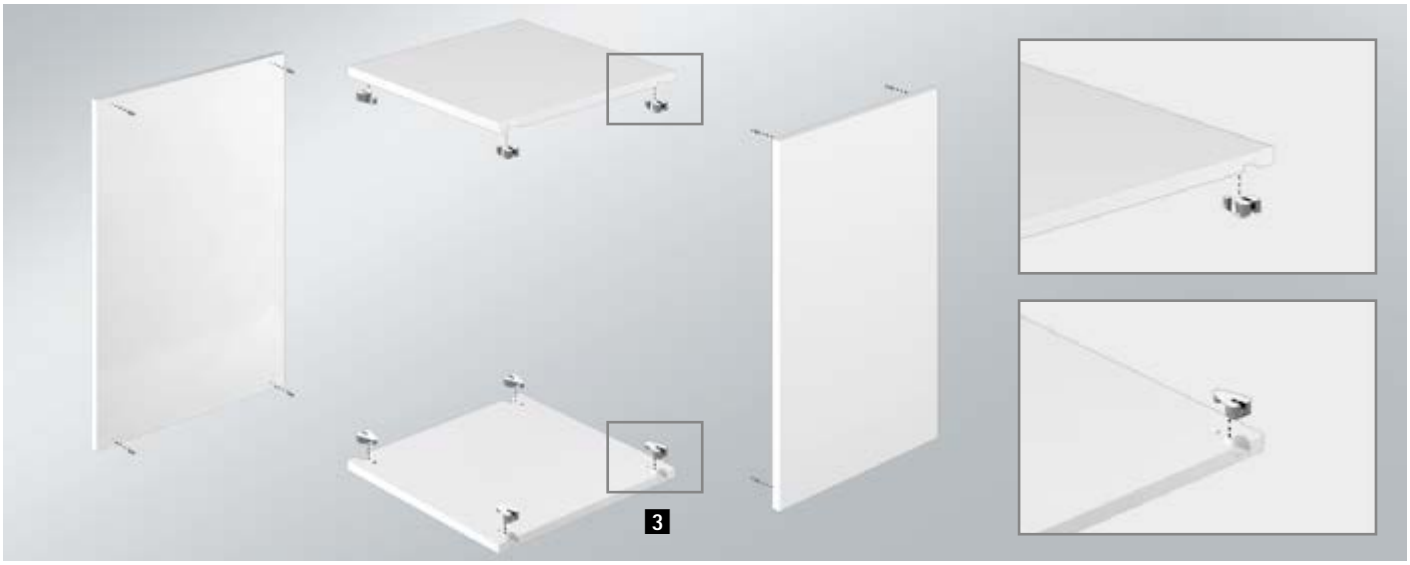

Петли



Петля Sensys

Описание	Артикул	Кол-во
Комплект сверл для петель, 1 x ø 35 мм, правого вращения, 2 x ø 10 мм, левого вращения	**0 072 144**	1 шт.

Петли Intermat

Описание	Артикул	Кол-во
Комплект сверл для петель, 1 x ø 35 мм, правого вращения, 2 x ø 10 мм, левого вращения	**0 072 144**	1 шт.

Петли SlideOn

Описание	Артикул	Кол-во
Комплект сверл для петель, 1 x ø 35 мм, правого вращения, 2 x ø 10 мм, левого вращения	**0 072 144**	1 шт.

Петли Perfekt

Описание	Артикул	Кол-во
Сверло для фурнитуры, ø 35 мм, правого вращения	**9 106 101**	1 шт.

Монтажные планки

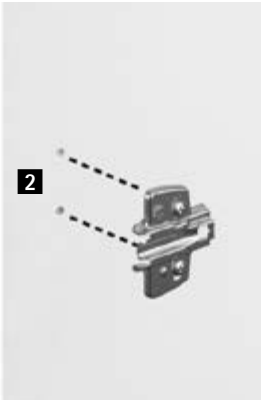

Монтажные планки System 8099 Sensys

Описание	Артикул	Кол-во
Комплект сверл, 1 сверло ø 35 мм правого вращения, 2 сверла ø 10 мм левого вращения, 2 сверла ø 5 мм левого вращения	**0 070 033**	1 шт.
Инструмент для запрессовки линейных монтажных планок	**9 102 188**	1 шт.

Монтажные планки System 9000 Intermat

Описание	Артикул	Кол-во
Комплект сверл, 1 сверло ø 35 мм правого вращения, 2 сверла ø 10 мм левого вращения, 2 сверла ø 5 мм левого вращения	**0 070 033**	1 шт.

Монтажные планки System 2006 SlideOn

Описание	Артикул	Кол-во
Комплект сверл, 1 сверло ø 35 мм правого вращения, 2 сверла ø 10 мм левого вращения, 2 сверла ø 5 мм левого вращения	**0 070 033**	1 шт.

Стяжная фурнитура



VB 18-21

Описание	Артикул	Кол-во
Сверло для фурнитуры, ø 30 мм, правого вращения	**9 106 103**	1 шт.
Сверло для фурнитуры, ø 10 мм, левого вращения	**0 053 951**	1 шт.

VB 35

Описание	Артикул	Кол-во
Сверло для фурнитуры, ø 20 мм, правого вращения	**9 106 104**	1 шт.

VB 36

Описание	Артикул	Кол-во
Сверло для фурнитуры, ø 20 мм, правого вращения	**9 106 104**	1 шт.
Сверло для фурнитуры, ø 10 мм, левого вращения	**0 053 951**	1 шт.

VB 54

Описание	Артикул	Кол-во
Сверло для фурнитуры, ø 18 мм, правого вращения	**9 106 110**	1 шт.

VB 135

Описание	Артикул	Кол-во
Сверло для фурнитуры, ø 20 мм, правого вращения	**9 106 104**	1 шт.

Прочие принадлежности



Описание	Артикул	Кол-во
1 2 быстрозажимных фиксатора для регулировки линейки	**0 072 152**	1 компл.
2 Комплект неподвижных упоров	**0 072 151**	1 компл.
3 Маятниковый линейный упор BlueMax Mini, правый / левый	**0 061 285**	1 шт.
4 Правый линейный упор	**0 061 351**	1 шт.
5 Левый линейный упор	**0 061 353**	1 шт.
6 Система маятниковых упоров Maxi Stop	**0 051 502**	1 шт.

Упоры

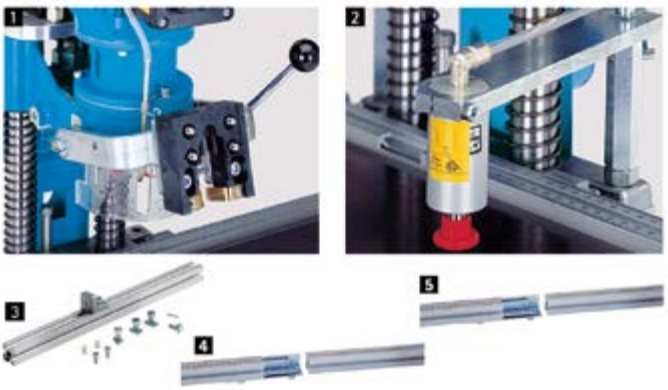

Описание	Артикул	Кол-во
1 Скоба для запрессовки для BlueMax Mini, модель 3	**0 070 032**	1 шт.
2 Пневматический прижим для BlueMax Mini, модель 3	**0 072 146**	1 шт.
3 Блок фиксации для удлинения линейки для BlueMax Mini, модель 3	**0 072 150**	1 шт.
4 Удлинитель линейного упора 2000 мм со шкалой для BlueMax Mini	**0 061 268**	1 шт.
5 Удлинитель линейного упора 1500 мм со шкалой для BlueMax Mini	**0 061 266**	1 шт.

BlueMax Mini Modular Plus, BlueMax Mini Modular и BlueMax Mini, модель 3



- Для запрессовки петель, соединителей передних панелей и соединительной фурнитуры

Описание	Артикул	Кол-во
Для креплений фасадных панелей MultiTech	**0 040 129**	1 шт.
Для линейных монтажных планок системы 9000	**0 046 626**	1 шт.
Для матрицы MultiTech 86-214	**0 051 480**	1 шт.
Для Selekta Pro 2000 TH 33	**0 010 079**	1 шт.
Для Selekta Pro 2000 TX 33 / 52 x 9	**0 079 240**	1 шт.
Для стяжной фурнитуры VB 18 / 19 / 20 / 21 (подходит для станка BlueMax Mini, модель 3)	**0 072 147**	1 шт.
Для стяжной фурнитуры VB 18 / 19 / 20 / 21 (подходит для станка BlueMax Mini Modular Plus, BlueMax Mini Modular)	**0 061 289**	1 шт.
Для стяжной фурнитуры VB 36 (подходит для станка BlueMax Mini)	**0 072 148**	1 шт.
Для стяжной фурнитуры VB 36 (подходит для станка BlueMax Mini Modular Plus, BlueMax Mini Modular)	**0 068 637**	1 шт.
Для Sensys с чашкой TH 53, TB 53 и Intermat TH 43, SlideOn TH 43	**9 180 604**	1 шт.
Для линейных монтажных планок системы 8099	**9 195 165**	1 шт.

Сверло для отверстия под муфту



- Диаметр 8 мм
- Длина 50 мм
- Правое вращение
- Диаметр хвостовика 10 мм

Артикул	Кол-во
0 058 961	1 шт.

Сверла







- Левое и правое вращение
- Направление вращения указано цветом: вправо = черный, влево = красный
- Длина 57 мм
- Диаметр хвостовика 10 мм

Диаметр, мм	Артикул / направление сверления		Кол-во
	Слева	Справа	
2	**0 071 896**	**0 071 897**	1 шт.
3	**0 070 026**	**0 070 025**	1 шт.
4	**0 071 723**	**0 072 163**	1 шт.
5	**0 053 949**	**0 053 950**	1 шт.
6	**0 072 040**	**0 072 039**	1 шт.
7	**0 071 721**	**0 071 722**	1 шт.
7,5	**0 061 653**	**0 061 652**	1 шт.
8	**0 053 818**	**0 053 817**	1 шт.
10	**0 053 951**	**0 053 952**	1 шт.
12	**0 053 820**	**0 053 819**	1 шт.
14	**0 053 942**	**0 053 941**	1 шт.
15	**9 106 107**	**9 106 102**	1 шт.
18	**9 106 108**	**9 106 110**	1 шт.
19	**9 106 111**	**9 106 112**	1 шт.
20	**9 106 113**	**9 106 104**	1 шт.
24	**9 106 114**	**9 106 115**	1 шт.
25	**9 106 116**	**9 106 117**	1 шт.
26	**9 106 118**	**9 106 119**	1 шт.
30	**9 106 105**	**9 106 103**	1 шт.
35	**9 106 120**	**9 106 101**	1 шт.
40		**9 106 121**	1 шт.

Комплекты сверл





- Различные комплекты сверл станков для сверления и запрессовки BlueMax Mini

Описание	Артикул	Кол-во
Комплект сверл сменной сверлильной головки для петель, 6 шпинделей для BlueMax Mini Modular Plus, BlueMax Mini Modular (1 сверло ø 35 мм, левостороннее вращение, 2 сверла 10 мм, правостороннее вращение)	**9 132 052**	1 компл.
Комплект сверл для петель для сменной сверлильной головки, 9 шпинделей для BlueMax Mini Modular Plus, BlueMax Mini Modular (5 сверл ø 5 мм, правое вращение, 4 сверла ø 5 мм, левое вращение)	**9 131 483**	1 компл.
Комплект сверл для BlueMax Mini, модель 3, BlueMax Mini, модель 2/6 (1 сверло ø 35 мм, правое вращение, 2 сверла 10 мм, левое вращение, 2 сверла ø 5 мм, левое вращение)	**0 070 033**	1 компл.
Комплект сверл для петель для BlueMax Mini, модель 3, BlueMax Mini, модель 2/6 (1 сверло ø 35 мм, правостороннее вращение, 2 сверла 10 мм, левостороннее вращение)	**0 072 144**	1 компл.
Комплект сверл VB 18–21 для BlueMax Mini Modular Plus, BlueMax Mini Modular (1 сверло ø 30 мм, правое вращение, 2 сверла 10 мм, правое вращение)	**9 146 114**	1 компл.
Комплект сверл VB 36 для BlueMax Mini Modular Plus, BlueMax Mini Modular (1 сверло ø 20 мм, правостороннее вращение, 2 сверла 10 мм, правостороннее вращение)	**9 146 115**	1 компл.

Сверла для горизонтальной сверлильной головки




- Диаметр 8 мм
- Длина 70 мм
- Левое или правое вращение
- Направление вращения указано цветом: вправо = черный, влево = красный
- Диаметр хвостовика 10 мм

Направление сверления	Артикул	Кол-во
Справа	**0 065 561**	1 шт.
Слева	**0 065 562**	1 шт.

Быстроразъемный патрон для сверл



- Крепление для сменной сверлильной головки с быстроразъемным патроном

Артикул	Кол-во
9 131 497	1 шт.



Точная и быстрая работа.

Монтажные приспособления и сверлильные кондукторы от Hettich — залог отличных результатов на производстве. Они позволяют работать быстрее, точнее и безопаснее.

Отличное решение для монтажа выдвижных ящиков. Приспособления Hettich гарантируют повышение эффективности работы.



Монтажные приспособления для сборки выдвижных ящиков
▸ **Для AvanTech, ArciTech, InnoTech / InnoTech Atira, MultiTech**
обзор ассортимента / сравнение технических характеристик **1960 – 1977**

На этой странице вы найдете обзор наших видео на YouTube по монтажным приспособлениям для выдвижных ящиков. Наши видео в простой и доступной форме рассказывают о том, как пользоваться монтажными приспособлениями.



Наши сотрудники наглядно продемонстрируют и объяснят, как приспособления помогают сделать монтаж выдвижных ящиков и коробов более эффективным.



Дополнительные видеоролики и другую информацию вы найдете на нашем канале в YouTube
https://www.hettich.com/short/9908ce или на сайте www.hettich.de

Применение следующих приспособлений упрощает и оптимизирует сборку выдвижных ящиков.

AvanFit 100
Уровень 1

- Мобильный вспомогательный инструмент для сборки
- Вставка и монтаж вручную
- Все виды регулировки выполняются без инструментов
- Пластик
- Производительность: до 10 ящиков в час

AvanFit 200
Уровень 2

- Стационарный вспомогательный инструмент для сборки
- Вставка и монтаж вручную
- Все виды регулировки выполняются без инструментов
- Исполнение с алюминиевой рамой
- Производительность: до 30 ящиков в час

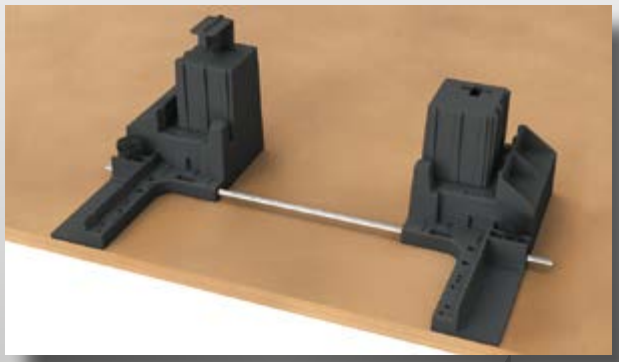

AvanFit 100

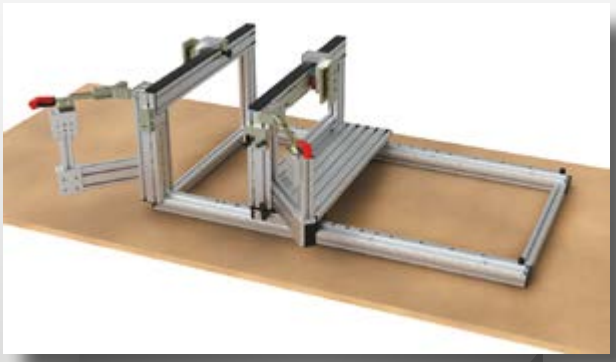

AvanFit 200

Обзор ассортимента / сравнение технических характеристик

	AvanFit 200	AvanFit 100
	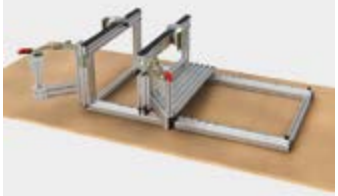	
Страница	1963	1963
Описание	Стационарный вспомогательный инструмент для сборки	Мобильный вспомогательный инструмент для сборки
Для монтажа	AvanTech Выдвижные ящики и короба	AvanTech Выдвижные ящики и короба
Эффективность	До 30 выдвижных ящиков / час	До 10 выдвижных ящиков / час

Монтажные приспособления для сборки выдвижных ящиков

AvanFit

AvanFit 200

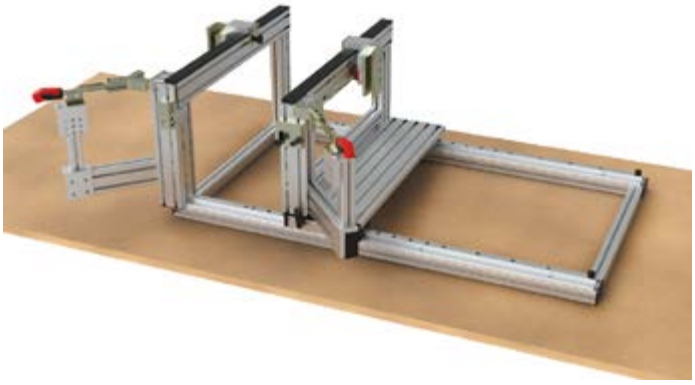

- Для монтажа выдвижных ящиков и коробов AvanTech
- Вставка и монтаж вручную
- Все виды регулировки выполняются без инструментов
- Исполнение с алюминиевой рамой
- Производительность: до 30 ящиков в час

Технические характеристики
- Оборудование необходимо смонтировать на верстаке
- Время цикла: около 2 мин

Занимаемое место:
- верстак с рабочей поверхностью 1500 x 800 мм

Артикул	Кол-во
9 219 689	1 шт.

AvanFit 100

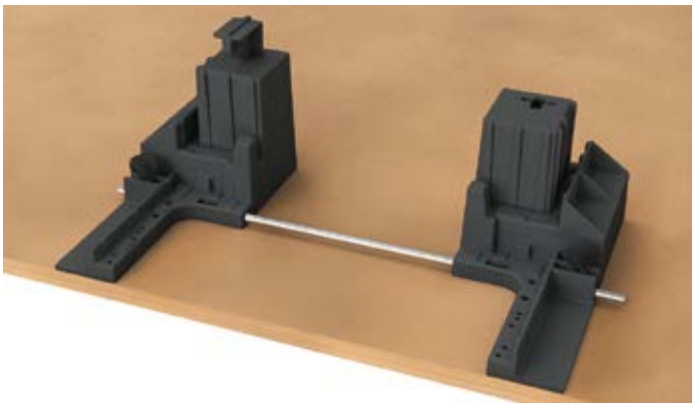

- Для монтажа выдвижных ящиков и коробов AvanTech
- Вставка и монтаж вручную
- Все виды регулировки выполняются без инструментов
- Пластмасса
- Производительность: до 10 ящиков в час

Технические характеристики
- Оборудование необходимо смонтировать на верстаке
- Время цикла: около 6 мин

Занимаемое место:
- верстак с рабочей поверхностью 1500 x 800 мм

Артикул	Кол-во
9 219 678	1 шт.

Применение следующих приспособлений упрощает и оптимизирует сборку выдвижных ящиков.

ArciFit 100
Уровень 1

- Простое выравнивание фуги
- Производительность: до 15 ящиков в час

ArciFit 200
Уровень 2

- Прочная монтажная рама
- Ручная фиксация компонентов системы
- Производительность: до 40 ящиков в час



ArciFit 100



ArciFit 200

ArciFit 300
Уровень 3

- Прочная монтажная рама
- Вставка вручную
- Пневматическая сборка компонентов системы
- Производительность: до 65 ящиков в час

ArciFit 400
Уровень 4

- Электропневматический монтажный автомат
- Автоматическая установка и сборка компонентов системы
- Производительность: до 100 ящиков в час



ArciFit 300



ArciFit 400

Монтажные приспособления для сборки выдвижных ящиков

Обзор ассортимента / сравнение технических характеристик

ArciFit 400	ArciFit 300	ArciFit 200	ArciFit 100
			
1967	1967	1968	1968
Стационарный вспомогательный инструмент для сборки	Стационарный вспомогательный инструмент для сборки	Стационарный вспомогательный инструмент для сборки	Мобильный вспомогательный инструмент для сборки
ArciTech Выдвижные ящики и короба	ArciTech Выдвижные ящики и короба	ArciTech Выдвижные ящики и короба	ArciTech Выдвижные ящики и короба
До 100 выдвижных ящиков / час	До 65 выдвижных ящиков / час	До 40 выдвижных ящиков / час	До 15 выдвижных ящиков / час

ArciFit 400



- Для монтажа выдвижных ящиков и коробов ArciTech
- Электропневматическая установка и сборка компонентов
- Все виды регулировки выполняются без инструментов
- Сетевое подключение 110 / 230 В и 50 / 60 Гц
- Давление воздуха 6–8 бар / 100 psi
- Производительность: до 100 ящиков в час
- Металлический каркас

Технические характеристики
- Площадь для установки ок. 2350 x 1105 мм; высота 1795 мм
- Пневматика: воздух 6–8 бар / 100 PSI
- Ток 220 В (или согласно местным требованиям)
- Время цикла: около 20 сек
- Область применения: от 500 до 800 выдвижных ящиков за смену

Регулировка по ширине:
- все стандартные размеры с помощью предустановленных неподвижных упоров
- Промежуточное значение может настраиваться с помощью измерительной шкалы с точностью до миллиметра
- Все виды регулировки можно выполнять без инструментов

Регулировка по глубине:
- все стандартные значения глубины настраиваются с помощью неподвижных упоров без использования инструментов

Занимаемое место:
- отдельно стоящий станок без указания площади, необходимой для работы оператора,
  2350 x 1105 мм; высота 1795 мм

Артикул	Кол-во
9 123 528	1 шт.

ArciFit 300



- Для монтажа выдвижных ящиков и коробов ArciTech
- Установка вручную и пневматическая сборка систем
- Все виды регулировки выполняются без инструментов
- Давление воздуха 6–8 бар / 100 psi
- Производительность: до 65 ящиков в час
- Металлический каркас

Технические характеристики
- установочные размеры ок. 2000 x 1400 мм
- Оборудование необходимо монтировать на верстаке
- Пневматика: давление воздуха 6–8 бар / 100 PSI
- Время цикла: около 45 сек
- Область применения: до 500 выдвижных ящиков за смену

Регулировка:
- все стандартные размеры с помощью неподвижных упоров без использования инструментов
- Все промежуточные значения могут настраиваться вручную с точностью до миллиметра

Занимаемое место:
- верстак с рабочей поверхностью 2000 x 800 мм

Артикул	Кол-во
9 123 527	1 шт.

Прямая ссылка на видео:
https://www.hettich.com/short/249be8

ArciFit 200



- Для монтажа выдвижных ящиков и коробов ArciTech
- Вставка и монтаж систем вручную
- Все виды регулировки выполняются без инструментов
- Производительность: до 40 ящиков в час
- Металлический каркас

Технические характеристики
- Все виды регулировки выполняются без инструментов
- Оборудование необходимо смонтировать на верстаке
- Время цикла: около 1,5 мин

Занимаемое место:
- верстак с рабочей поверхностью 1500 x 800 мм

Прямая ссылка на видео:
https://www.hettich.com/short/c5db72

Артикул	Кол-во
9 123 525	1 шт.

ArciFit 100

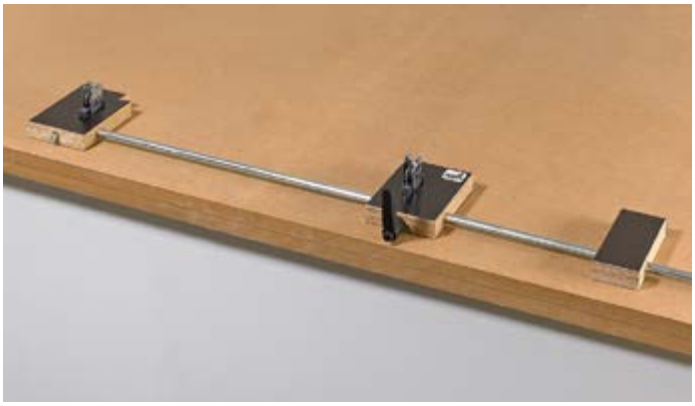

- Для монтажа выдвижных ящиков и коробов ArciTech
- Вставка и монтаж вручную
- Все виды регулировки выполняются без инструментов
- Оцинкованный металлический стержень с деревянной колодкой
- Производительность: до 15 ящиков в час

Технические характеристики
- Оборудование необходимо монтировать на верстаке
- Время цикла: около 4 мин

Занимаемое место:
- верстак с рабочей поверхностью 1500 x 800 мм

Прямая ссылка на видео:
https://www.hettich.com/short/1d9fea

Артикул	Кол-во
9 123 524	1 шт.

Расширенный комплект ArciFit 100



- Для монтажа деревянных и алюминиевых задних стенок ArciTech
- Вставка и монтаж вручную
- Все виды регулировки выполняются без инструментов
- Деревянная колодка в дополнение к ArciFit 100

Артикул	Кол-во
9 184 696	1 компл.

Применение следующих приспособлений упрощает и оптимизирует сборку выдвижных ящиков.

InnoFit 100
Уровень 1

- Простое приспособление
- Монтаж вручную
- Производительность: до 15 ящиков в час

InnoFit 200
Уровень 2

- Прочная рама
- Монтаж вручную
- Производительность: до 40 ящиков в час



InnoFit 100



InnoFit 200

InnoFit 300
Уровень 3

- Полуавтомат
- Установка вручную
- Пневматическая сборка боковин и днища
- До 65 выдвижных ящиков / час

InnoFit 400
Уровень 4

- Монтажный автомат
- Автоматическое соединение компонентов
- Электропневматическая сборка
- До 100 выдвижных ящиков / час



InnoFit 300



InnoFit 400

	InnoFit 400	InnoFit 300	InnoFit 200
			
Страница	1974	1974	1975
Описание	Стационарный вспомогательный инструмент для сборки	Стационарный вспомогательный инструмент для сборки	Стационарный вспомогательный инструмент для сборки
Для монтажа	InnoTech / InnoTech Atira Выдвижные ящики и короба	InnoTech / InnoTech Atira Выдвижные ящики и короба	InnoTech / InnoTech Atira Выдвижные ящики и короба
Эффективность	До 90 выдвижных ящиков / час	До 65 выдвижных ящиков / час	До 40 выдвижных ящиков / час

Монтажные приспособления для сборки выдвижных ящиков

Обзор ассортимента / сравнение технических характеристик

InnoFit 100	Монтажное приспособление для деревянной задней стенки	MultiFit Pro
		
1975	1976	1976
Мобильный вспомогательный инструмент для сборки	Стационарный вспомогательный инструмент для сборки	Стационарный вспомогательный инструмент для сборки
InnoTech / InnoTech Atira Выдвижные ящики и короба	ArciTech / InnoTech / InnoTech Atira Задние стенки из дерева и алюминия	MultiTech Выдвижные ящики и короба
До 15 выдвижных ящиков / час		До 40 выдвижных ящиков / час

InnoFit 400



- Для монтажа выдвижных ящиков и коробов InnoTech / InnoTech Atira
- Автоматическое соединение и сборка систем
- Все виды регулировки выполняются без инструментов
- Отдельно стоящий станок
- Производительность: до 100 ящиков в час

Технические характеристики
- Площадь для установки ок. 2350 x 1105 мм; высота 1795 мм
- Пневматика: воздух 6–8 бар / 100 PSI
- Ток 220 В (или согласно местным требованиям)
- Время цикла: около 20 сек
- Область применения: от 500 до 800 выдвижных ящиков за смену

Регулировка по ширине:
- все стандартные размеры с помощью установленных неподвижных упоров
- Промежуточное значение может настраиваться с помощью измерительной шкалы с точностью до миллиметра
- Все виды регулировки можно выполнять без инструментов

Регулировка по глубине:
- все стандартные значения глубины настраиваются с помощью неподвижных упоров без использования инструментов

Занимаемое место:
- отдельно стоящий станок без указания площади, необходимой для работы оператора, 2350 x 1105 мм; высота 1795 мм

Прямая ссылка на видео:
https://www.hettich.com/short/c60707

Артикул	Кол-во
9 037 559	1 шт.

InnoFit 300



- Для монтажа выдвижных ящиков и коробов InnoTech / InnoTech Atira
- Вставляется вручную и запрессовывается пневматически
- Все виды регулировки выполняются без инструментов
- Давление воздуха 6–8 бар / 100 psi
- Производительность: до 65 выдвижных ящиков в час
- Металлический каркас

Технические характеристики
- установочные размеры ок. 2000 x 1400 мм
- Оборудование необходимо монтировать на верстаке
- Пневматика: воздух 6–8 бар / 100 PSI
- Время цикла: около 45 сек
- Область применения: до 500 выдвижных ящиков за смену

Регулировка:
- все стандартные размеры с помощью неподвижных упоров без использования инструментов
- Все промежуточные значения могут настраиваться вручную с точностью до миллиметра

Занимаемое место:
- верстак с рабочей поверхностью 2000 x 1400 мм

Прямая ссылка на видео:
https://www.hettich.com/short/ecd42c

Артикул	Кол-во
9 019 743	1 шт.

InnoFit 200



- Для монтажа выдвижных ящиков и коробов InnoTech / InnoTech Atira
- Вставка и монтаж вручную
- Все виды регулировки выполняются без инструментов
- Производительность: до 40 выдвижных ящиков в час
- Металлический каркас

Технические характеристики
- Оборудование необходимо монтировать на верстаке
- Время цикла: около 1,5 мин

Занимаемое место:
- верстак с рабочей поверхностью 1500 x 800 мм

Прямая ссылка на видео:
https://www.hettich.com/short/7a421a

Артикул	Кол-во
0 041 777	1 шт.

InnoFit 100

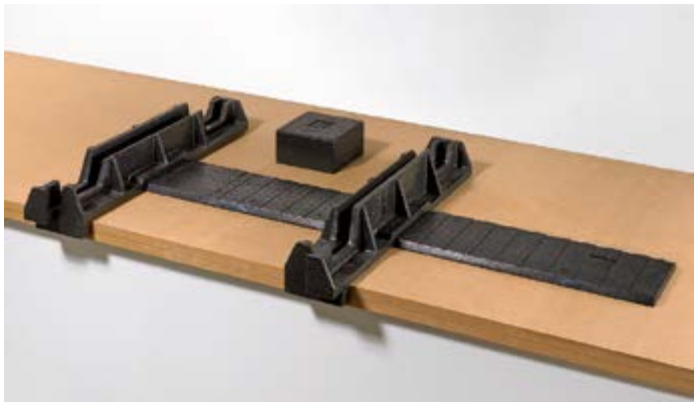

- Для монтажа выдвижных ящиков и коробов InnoTech / InnoTech Atira
- Вставка и монтаж вручную
- Все виды регулировки выполняются без инструментов
- Производительность: до 15 выдвижных ящиков в час
- Легкая вспененная пластмасса

Технические характеристики
- Все виды регулировки выполняются без инструментов
- Оборудование необходимо монтировать на верстаке
- Время цикла: около 4 мин

Занимаемое место:
- верстак с рабочей поверхностью 1500 x 800 мм

Прямая ссылка на видео:
https://www.hettich.com/short/1181ea

Артикул	Кол-во
0 045 555	1 шт.

Монтажное приспособление для деревянной задней стенки ArciTech, InnoTech и InnoTech Atira



- Для монтажа деревянных и алюминиевых задних стенок ArciTech / InnoTech / InnoTech Atira
- Вставка и монтаж вручную
- Все виды регулировки выполняются без инструментов
- Алюминиевый каркас

Занимаемое место:
- верстак с рабочей поверхностью 1500 x 800 мм

Артикул	Кол-во
9 184 693	1 шт.

MultiFit Pro

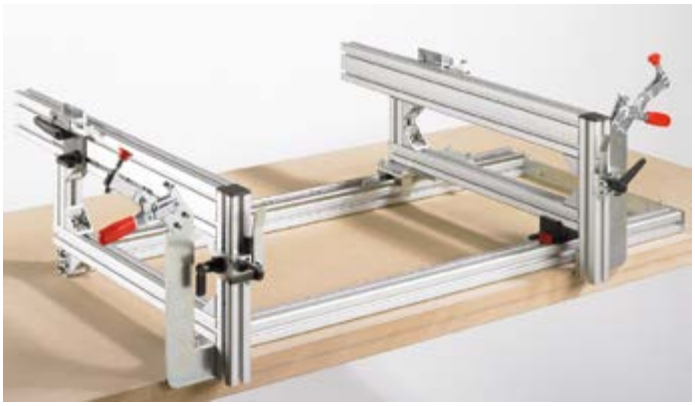

- Для монтажа выдвижных ящиков и коробов MultiTech
- Вставка и монтаж вручную
- Все виды регулировки выполняются без инструментов
- Производительность: до 40 выдвижных ящиков в час
- Металлический каркас

Технические характеристики
- Оборудование необходимо монтировать на верстаке
- Время цикла: около 1,5 мин

Занимаемое место:
- верстак с рабочей поверхностью 1500 x 800 мм

Артикул	Кол-во
9 079 392	1 шт.

Инструмент для запрессовки



- Для монтажа ArciTech / InnoTech / InnoTech Atira
- Для соединения днища и боковины ящика запрессовкой
- Оцинкованная сталь, пластик

Артикул	Кол-во
0 078 091	1 шт.

Рейка для штабелирования для ArciTech





- Для установки ящиков и коробов друг на друга
- Пластмасса
- Длина 500 мм
- По индивидуальному размеру

Артикул	Кол-во
9 153 351	1/40 шт.

Рейка для штабелирования для InnoTech Atira





- Для установки ящиков и коробов друг на друга
- Пластмасса
- Длина 470 мм
- По индивидуальному размеру

Артикул	Кол-во
9 210 618	1/40 шт.

Здесь вы найдете обзор наших видео на YouTube по применению разметочных шаблонов. Наши видео в простой и доступной форме рассказывают о том, как пользоваться разметочными шаблонами. В коротких роликах наши сотрудники наглядно продемонстрируют вам принцип использования шаблонов на примере направляющих для различных выдвижных ящиков. Наши сотрудники подробно и точно разъяснят вам, как нужно работать с разметочными шаблонами.



Дополнительные видеоролики и другую информацию вы найдете на нашем канале в YouTube
https://www.hettich.com/short/9908ce или на сайте www.hettich.de







Простые разметочные шаблоны для быстрой обработки.
Решения Hettich позволяют точно выполнять отверстия под фурнитуру. После этого фурнитура легко прикручивается к мебели. Карта сверления переносится на изделие очень просто. Это сэкономит время на обработку и облегчит монтаж. При этом разметочные шаблоны могут использоваться как в мастерских, так и на стройплощадке. Hettich предлагает подходящие монтажные приспособления для любой фурнитуры.



Разметочные шаблоны
- Для петель и монтажных планок
- Для направляющих, стяжной фурнитуры и ручек

Обзор ассортимента / сравнение технических характеристик 1984



Разметочный шаблон для соединителей передней панели / задней стенки
- Для AvanTech, ArciTech, InnoTech / InnoTech Atira, MultiTech

обзор ассортимента / сравнение технических характеристик 2000



Разметочный шаблон для монтажа петель
обзор ассортимента / сравнение технических характеристик 2006 – 2007



Сверлильные шаблоны для монтажа соединительной фурнитуры и фурнитуры откидных панелей
- Для VB 18 / 19 / 20 / 21, VB 35, VB 36, VB 135, Rastex и Everfix
- Для Lift Advanced

обзор ассортимента / сравнение технических характеристик 2015



Сверлильный шаблон для монтажа направляющих, ручек и ручек-кнопок
- Для направляющих Actro 5D / Quadro для деревянных ящиков, Actro 5D на выдвижных ящиках AvanTech направляющих корпуса FR и MultiTech

обзор ассортимента / сравнение технических характеристик 2022 – 2023



Сверлильные шаблоны для установки принадлежностей к выдвижным ящикам
обзор ассортимента / сравнение технических характеристик 2030 – 2031



Инструменты для запрессовки петель / выдвижных ящиков и сверлильные шаблоны для монтажа раздвижных дверей
- Для монтажных планок Sensys, ArciTech, MultiTech
- Для TopLine XL, TopLine L

обзор ассортимента / сравнение технических характеристик 2034



Сборка фурнитуры Hettich с подходящими инструментами — легче легкого! Разметочные шаблоны разработаны специально с учетом потребностей предприятий. Для каждой производственной ситуации найдется подходящее приспособление.



Разметка торцевых отверстий для выдвижных ящиков ArciTech с помощью BlueJig AT. См. стр. 118



Сверление торцевых отверстий для выдвижных ящиков ArciTech при помощи Practica 200. См. стр. 2002



Монтаж выдвижного ящика ArciTech при помощи ArciFit 100. См. стр. 1968

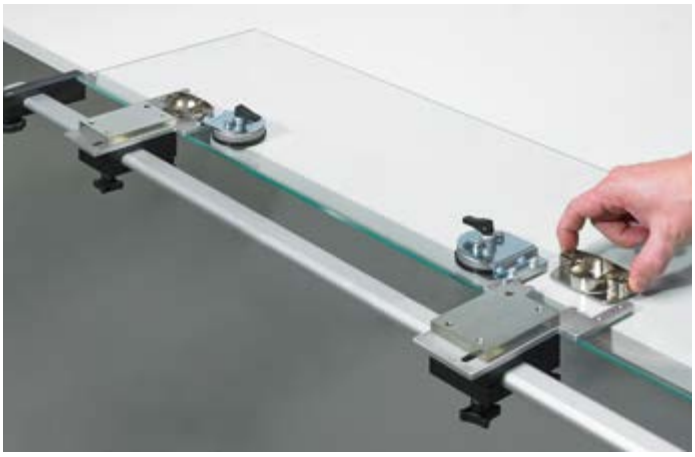

Приклеивание клеевого адаптера Sensys при помощи клеевого шаблона Accura. См. стр. 1991



Сверление отверстий под фурнитуру для раздвижных дверей TopLine L при помощи разметочного шаблона TopLine L. См. стр. 2038



Сверление отверстий под фурнитуру для раздвижных дверей TopLine XL при помощи разметочного шаблона TopLine XL. См. стр. 2037



Сверление отверстий под направляющие выдвижных ящиков Actro, Actro 5D, Quadro при помощи Accura, регулировка по глубине. См. стр. 1990

Разметочные шаблоны

- **Для петель, монтажных планок, направляющих, стяжной фурнитуры и ручек**
- **Обзор ассортимента / сравнение технических характеристик**

	Accura	Exakta	MultiBlue
			
Страница	1985 - 1994	1995 - 1997	1998 - 1999
Описание	Разметочный шаблон со шкалой с различными сверлильными кондукторами, сверлильными шаблонами и гильзовыми сверлами в модульном исполнении	Разметочный шаблон со шкалой с универсальным сверлильным кондуктором	Компактный, универсальный шаблон для разметки
Для монтажа	Фурнитура по Системе 32, петли, монтажные планки, направляющие, ручки и ручки-кнопки	Стяжки Rastex 15 и VB 18 / 19 / 20 / 21, VB 35, VB 36, петли, монтажные планки и ручки	Стяжки Rastex 25 и VB 35, VB 135, петли, монтажные планки и ручки

Разметочный шаблон Accura

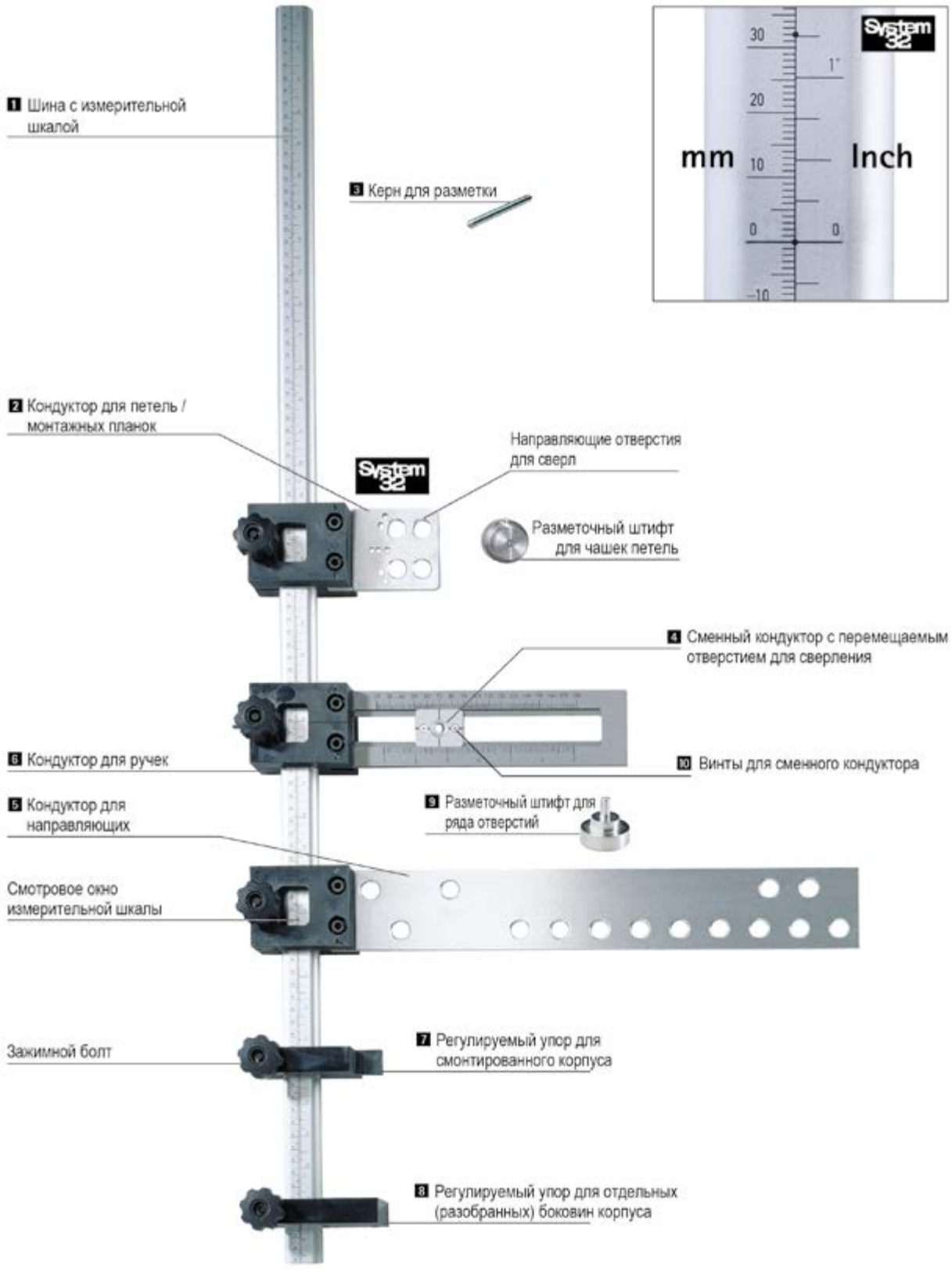

Accura

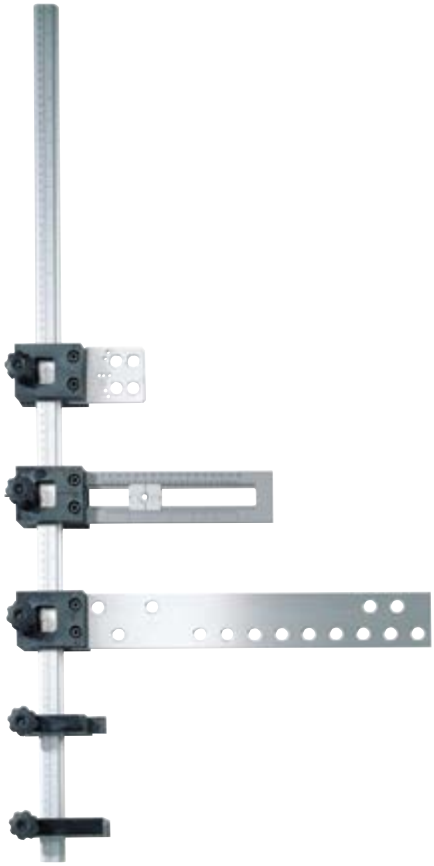

- Разметочный шаблон модульной системы
- Универсальное применение: при помощи разных сверлильных шаблонов можно обрабатывать различные виды фурнитуры
- Рационально, экономично и технически грамотно
- Ограничители можно устанавливать и с левой, и с правой стороны
- Сверлильные шаблоны и ограничители легко переставляются при помощи стяжных винтов
- Направляющая с измерительной шкалой
- Быстрое определение размеров за счет смотровых окон в сверлильном шаблоне
- Сверлильный шаблон и направляющая из алюминия
- Применение гильзового сверла: минимальный износ сверла, т. к. лезвия не касаются шаблона
- Гильзовое сверло заказывается отдельно в качестве принадлежности

При помощи различных сверлильных шаблонов Accura можно выполнять обработку следующих видов фурнитуры.
- Направляющие Actro ArciTech / AvanTech
- Направляющие Quadro для InnoTech / InnoTech Atira
- Направляющие Quadro с технологией монтажа путем надвигания, частичное и полное выдвижение
- Направляющие Quadro с технологией монтажа путем насаживания, частичное и сверхполное выдвижение
- Направляющие Quadro и шариковые направляющие линейки Systema Top 2000
- Роликовые направляющие FR (302 / 402 / 602 / 6142 ...)
- Шариковые направляющие KA
- Петли Sensys, Intermat и SlideOn
- Монтажные планки системы 8099 / 9000 / 2006
- Система 32, ряды отверстий
- Мебельные ручки с двумя или тремя цоколями, начиная от расстояния между отверстиями 64 мм
- Мебельные ручки-кнопки

Ссылка на страницу
- Гильзовое сверло в качестве принадлежности, см. стр. 2042

Изделие	Артикул	Кол-во
1 Направляющая Accura с измерительной шкалой, длина 2000 мм	**0 020 014**	1 шт.
1 Направляющая Accura с измерительной шкалой, длина 500 мм	**0 044 764**	1 шт.
1 Направляющая Accura с измерительной шкалой, длина 1000 мм	**0 070 263**	1 шт.
1 Направляющая Accura с измерительной шкалой, длина 1500 мм	**0 070 264**	1 шт.
2 Сверлильный шаблон Accura с центрирующим штифтом и разметочным элементом, алюминий / пластмасса, для петель и монтажных планок	**0 013 841**	1 шт.
3 Центрирующий штифт	**0 023 680**	1 шт.
4 Сменный передвижной сверлильный кондуктор с кондукторной втулкой для сверлильных шаблонов Accura для ручек и кнопок	**0 044 767**	1 шт.
5 Сверлильный шаблон Accura для направляющих, алюминий / пластмасса	**0 070 265**	1 шт.
6 Сверлильный шаблон Accura для ручек и кнопок, алюминий / пластмасса	**0 044 765**	1 шт.
7 Регулируемый упор для собранного корпуса, пластмасса	**0 070 267**	1 шт.
8 Регулируемый упор для отдельных (разобранных) сторон корпуса, пластмасса	**0 070 266**	1 шт.
9 Разметочный штифт для рядов отверстий	**0 046 629**	1 шт.
10 Винты для сменного кондуктора с кондукторной втулкой (разметочный шаблон Accura для ручек и кнопок)	**9 131 486**	2 шт.

Карта сверления для крестообразных монтажных планок

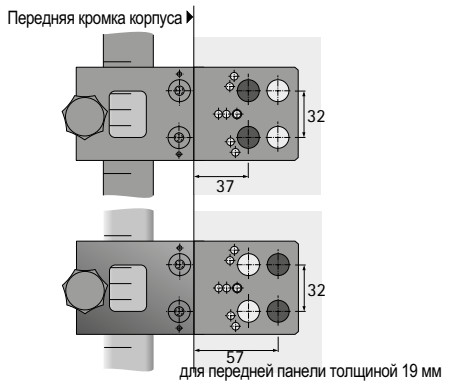

Карта сверления для крестообразных монтажных планок системы 8099 / 9000 / 2006 для петель серий Sensys / Intermat / SlideOn (накладная / вкладная навеска)

Разметка отверстий для петель

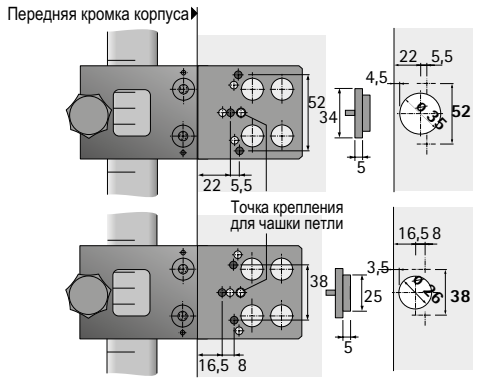

Разметка отверстий для Sensys, Intermat и SlideOn

Шаблоны для сверления системы 32

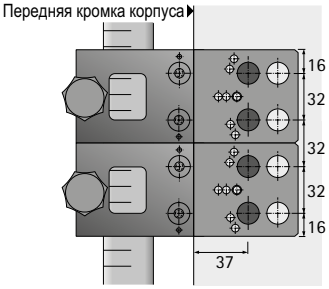

Шаблоны для сверления рядов отверстий System 32

Сверлильный шаблон со сверлильным кондуктором для петель

http://www.hettich.com/short/2b9e65

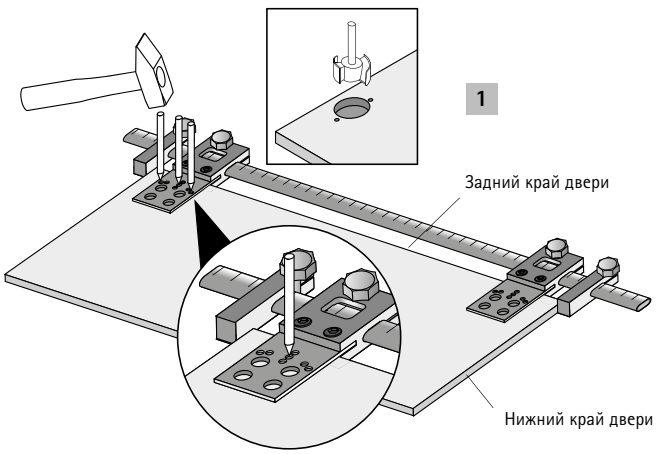

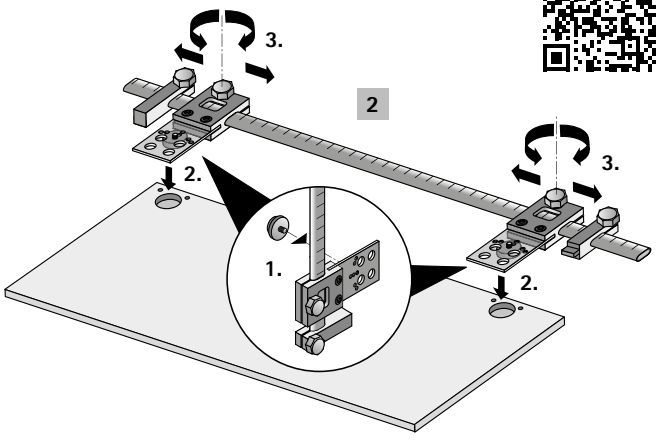

1 Установить сверлильный кондуктор и ограничитель. Наметить отверстия центрирующим штифтом. Просверлить отверстия для чашки петли.
2 Определить расстояние между петлями при помощи измерительного штифта. Необходимая фуга может регулироваться посредством ограничителей на направляющей со шкалой.

Позиционирование сверлильного шаблона на корпусе

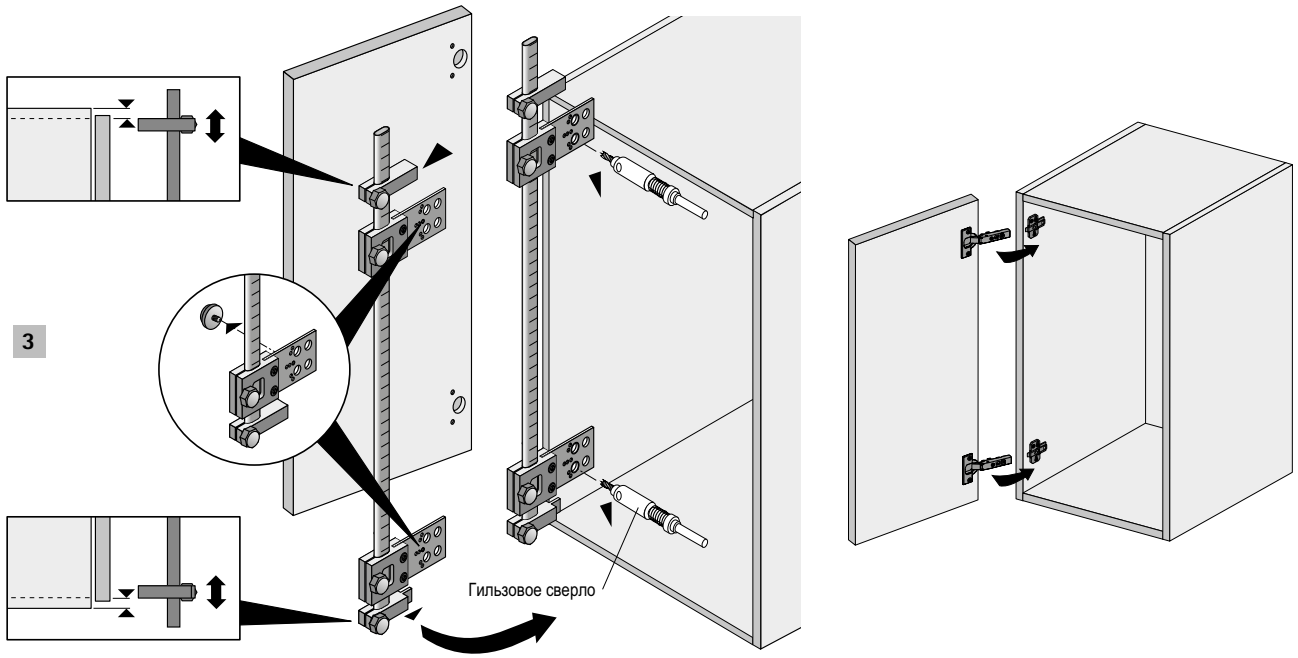

3 Убрать крепежный штифт и установить разметочный шаблон в выбранном месте корпуса. Просверлить отверстия для монтажных планок при помощи гильзовых сверл.

Положения сверления для направляющих

http://www.hettich.com/short/fc6f8e

Карта сверления для:
– направляющих Actro;
– надвижного/насадного монтажа Quadro;
– Quadro Duplex 60/70, систем хранения Systema Top 2000;
– шариковых направляющих KA;
– роликовых направляющих FR.

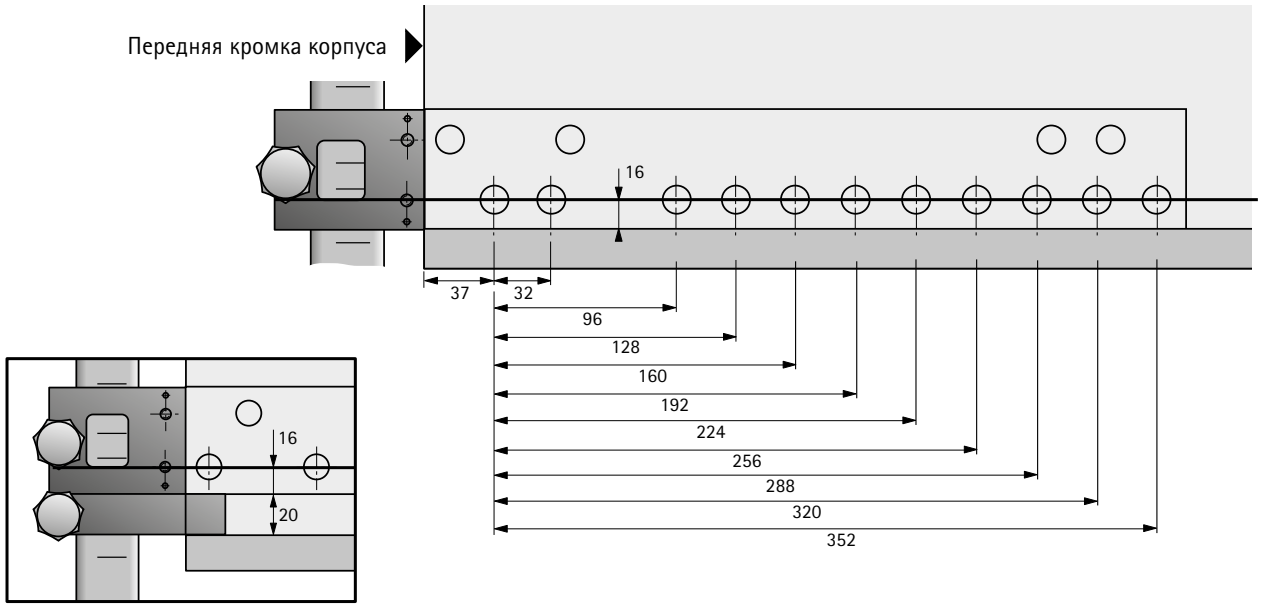

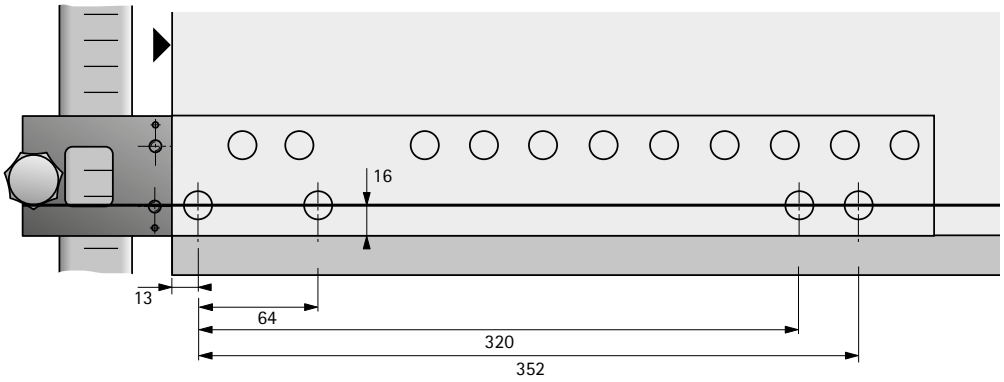

Карта сверления для:
– KA 270, Quadro 12 и Quadro Duplex 45;
– столешницы Systema Top 2000 (контейнер, узкий контейнер).

Сверлильный шаблон Accura (регулировка по глубине)

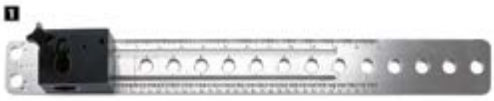





- Регулируемый по глубине разметочный шаблон для сверления Accura
- Благодаря возможности регулировки глубины применяется и при малой глубине корпуса
- Возможно использование со следующими видами фурнитуры:
  все скрытые петли серий Sensys, Intermat и SlideOn;
  система направляющих Actro;
  Quadro для InnoTech / InnoTech Atira;
  Quadro для деревянных выдвижных ящиков (надвижной и насадной монтаж, частичное и полное выдвижение);
  Quadro для системы Top 2000;
  шариковые направляющие KA;
  роликовые направляющие FR.
- Анодированный алюминий, пластмасса
- Для использования регулируемого по глубине сверлильного шаблона требуется комплект ограничителей, артикул № 9 139 574: этот комплект заказывается отдельно
- Принадлежности для сверлильного шаблона заказываются отдельно
- Гильзовое сверло в качестве принадлежности заказывается отдельно

Ссылка на страницу
- Принадлежности для сверлильного шаблона, см. стр. 1985 - 1986
- Комплект ограничителей в качестве принадлежности, см. стр. 1990
- Гильзовое сверло в качестве принадлежности, см. стр. 2042

Изделие	**Артикул**	Кол-во
1 Сверлильный шаблон Accura (регулировка по глубине)	**9 128 171**	1 шт.
2 Комплект ограничителей (1 ограничитель для петель, 1 ограничитель для направляющих)	**9 139 574**	1 компл.

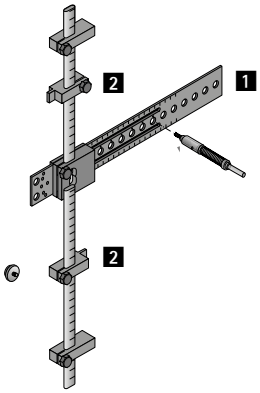

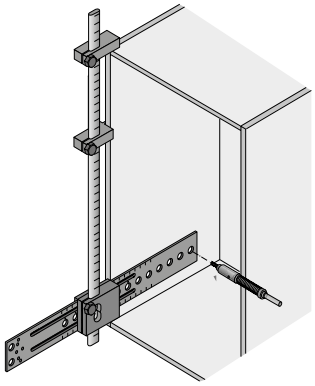

Расстояния между отверстиями

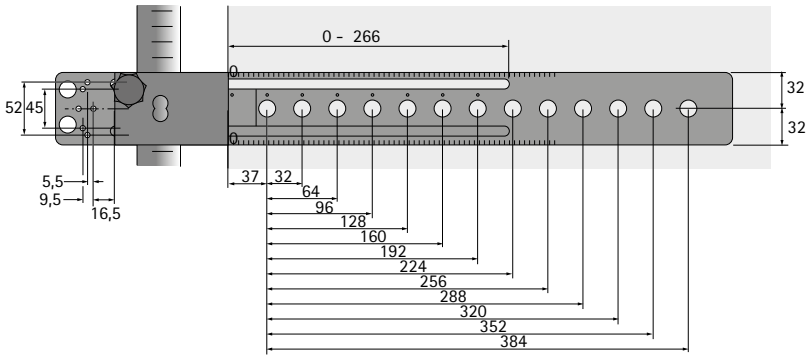

Accura для адаптера под приклеивание для Sensys



- Клеевой шаблон для установки адаптера для монтажа под приклеивание для Sensys
- Для стеклянных дверей
- Стекло толщиной 3–7 мм
- Для применения с УФ-клеем
- Материал: анодированный алюминий, пластмасса
- Для использования клеевого шаблона требуется направляющая Accura с измерительной шкалой (например, артикул № 0 070 263), а также регулируемый упор для разобранных частей корпуса, артикул № 0 070 266, заказывается отдельно
- Принадлежности для клеевого шаблона заказываются отдельно
- Адаптер под приклеивание заказывается отдельно

Состав комплекта:
- 2 шаблона

Ссылка на страницу
- Принадлежности для клеевого шаблона, см. стр. 1985 - 1986

Артикул	Кол-во
9 188 862	1 компл.

Комплект сверлильных шаблонов Accura для ручек-скоб и ручек-кнопок

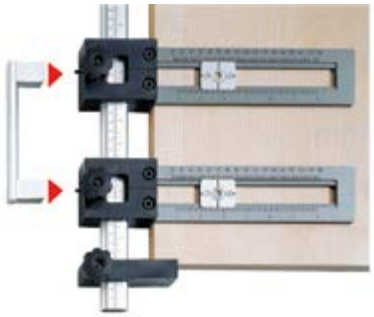

- Для ручек-скоб, монтажное расстояние от 64 мм, и ручек-кнопок
- Анодированный алюминий, пластмасса
- Спиральные твердосплавные сверла заказываются отдельно

Состав комплекта:
- 2 сверлильных кондуктора Accura
- 2 кондукторные плиты с направляющей втулкой для твердосплавного спирального сверла ø 5 мм
- 1 направляющая Accura с измерительной шкалой в мм и дюймах, длина 500 мм
- 1 регулируемый упор для передних панелей

Ссылка на страницу
- Принадлежности, твердосплавное спиральное сверло, см. стр. 2043

Описание	Артикул	Кол-во
Комплект сверлильных шаблонов Accura для ручек-скоб и ручек-кнопок	**0 044 763**	1 компл.
Сменный сверлильный кондуктор с муфтами для сверления (для сверлильного кондуктора Accura для ручек-скоб и ручек-кнопок)	**0 044 767**	1 шт.
Винты для кондукторной плиты с направляющей втулкой (сверлильный шаблон Accura для ручек-скоб и ручек-кнопок)	**9 131 486**	2 шт.

Ручки с двумя опорами

http://www.hettich.com/short/853511

1 **Настройка сверлильных шаблонов**
1. Регулировка расстояния между отверстиями
2. Регулировка расстояния от ручки до края фасада
3. Проверка расстояния между отверстиями с использованием направляющих штифтов на шаблонах

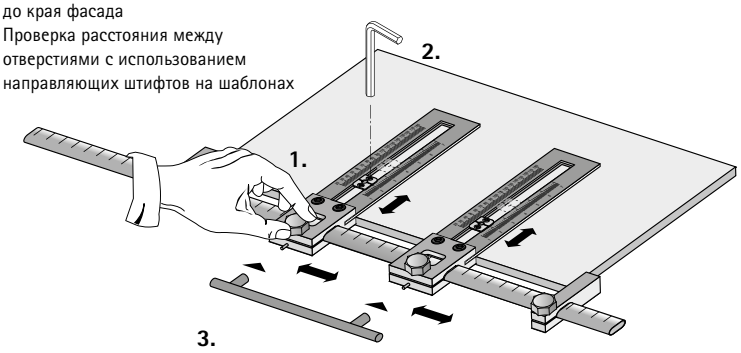

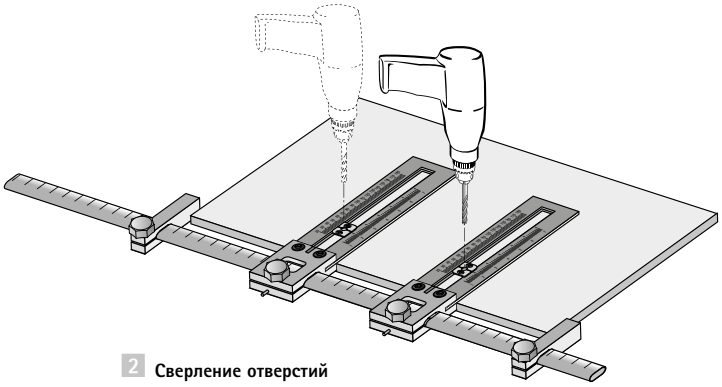

2 **Сверление отверстий**

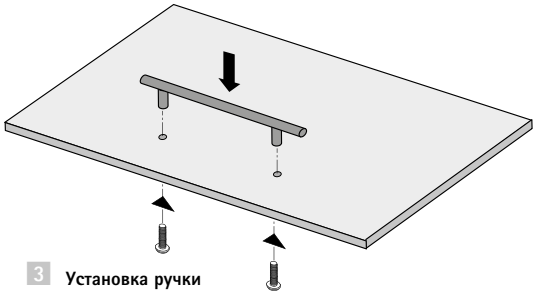

3 **Установка ручки**

Ручки с тремя опорами

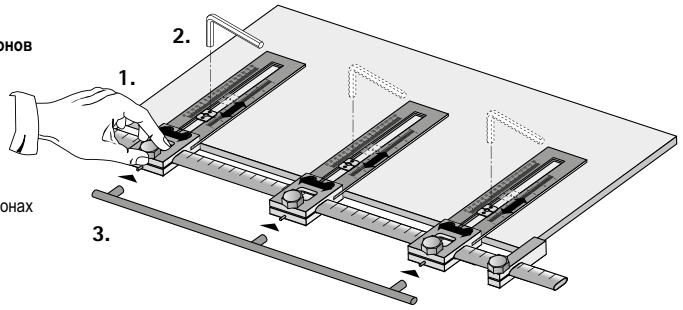

1 **Настройка сверлильных шаблонов**
1. Регулировка расстояния между отверстиями
2. Регулировка расстояния от ручки до края фасада
3. Проверка расстояния между отверстиями с использованием направляющих штифтов на шаблонах

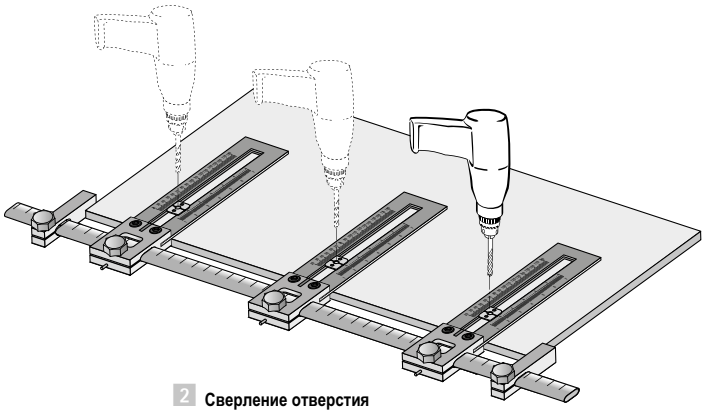

2 **Сверление отверстия**

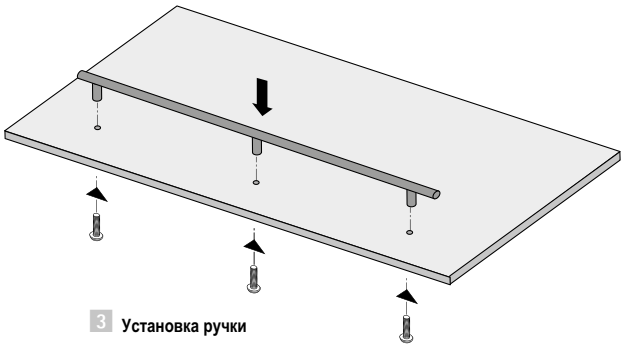

3 **Установка ручки**

Две ручки расположены симметрично

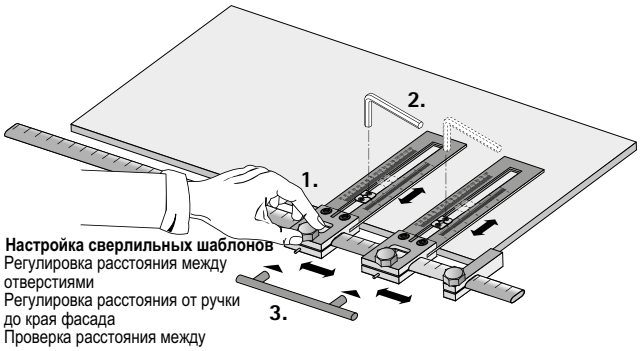

1 **Настройка сверлильных шаблонов**
1. Регулировка расстояния между отверстиями
2. Регулировка расстояния от ручки до края фасада
3. Проверка расстояния между отверстиями с использованием направляющих штифтов на шаблонах

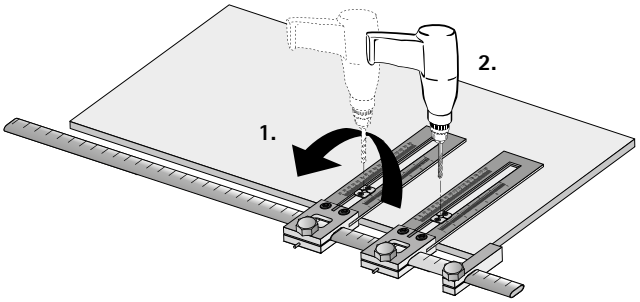

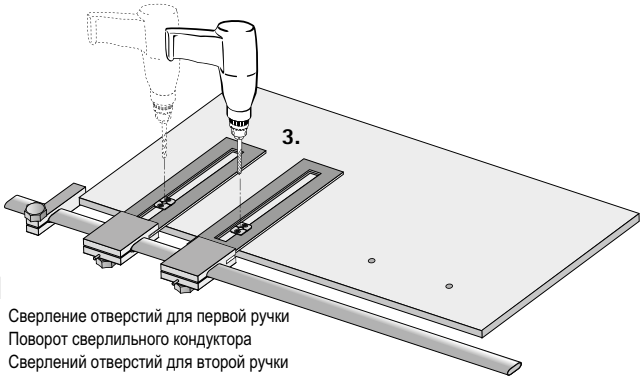

2
1. Сверление отверстий для первой ручки
2. Поворот сверлильного кондуктора
3. Сверлений отверстий для второй ручки

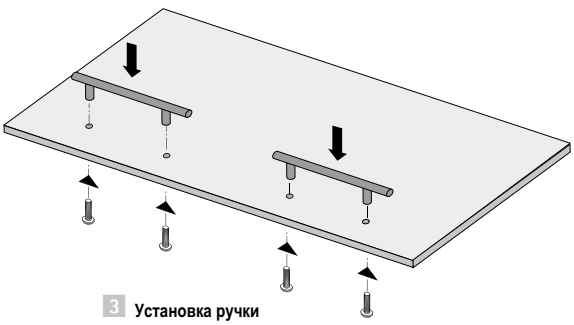

3 **Установка ручки**

Сверлильный кондуктор Accura 1000 мм, алюминий, с 3 упорами / разметочными штифтами



- Эффективный, экономичный и профессиональный инструмент для сверления рядов отверстий по Системе 32
- Ряд отверстий располагается в 37 мм от передней кромки
- Ряд отверстий располагается в 13 мм от передней кромки (контейнер Systema Top 2000)
- Сверление первого ряда отверстий для стяжной фурнитуры (для полок толщиной 16 и 19 мм)
- Упор для продолжения сверления ряда отверстий
- Упор для сверления заднего ряда отверстий в собранном шкафу
- Точное, простое сверление благодаря упорам и разметочным штифтам
- Может использоваться справа и слева
- Сверлильный шаблон из алюминия
- Применение гильзового сверла: минимальный износ сверла, т. к. лезвия не касаются шаблона
- С 3 упорами и разметочными штифтами
- Гильзовое сверло в качестве принадлежности заказывается отдельно

Ссылка на страницу
- Гильзовое сверло в качестве принадлежности, см. стр. 2042

Артикул	Кол-во
0 010 573	1 шт.

Карта сверления

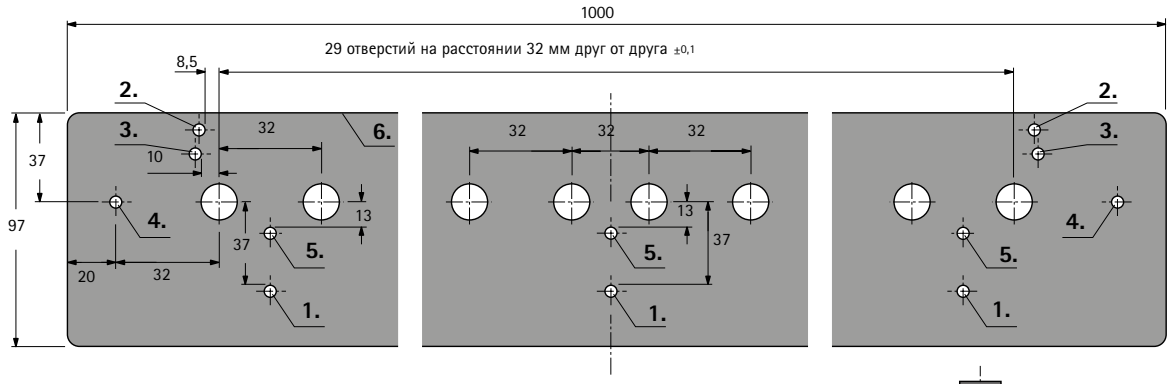

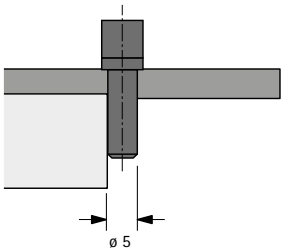

1. Упор для переднего края боковины шкафа.
   Ряд отверстий на расстоянии 37 мм от переднего края
2. пор для нижнего края боковины шкафа;
   сверление первого ряда отверстий на 8 мм, для 16-мм панели с соединительной фурнитурой
3. Упор для нижнего края боковины шкафа;
   сверление первого ряда отверстий на 10 мм, для 19-мм панели с соединительной фурнитурой
4. Упор для продолжения ряда отверстий. Штифт вставляется в последнее отверстие ряда
5. Упор для переднего края боковины шкафа. Ряд отверстий на расстоянии 13 мм от переднего края. (офисная мебель: Systema Top 2000 Тумба рабочего стола)
6. Задний край сверлильного шаблона для заднего ряда отверстий в готовом собранном шкафу, расстояние до задней панели - 37 мм

http://www.hettich.com/short/b3d738

Сверлильный шаблон Exakta



- Подходит для небольших партий мебели, изготовления образцов и мебели под заказ
- Для большей точности и эффективности производства
- Области применения:
  сверление отверстий ø 5 мм в Системе 32;
  разметка отверстий для петель и монтажных планок;
  разметка отверстий для стяжной фурнитуры VB 18 / 19 / 20 / 21 / 35 / 36, Rastex 15.
- Спиральные твердосплавные сверла заказываются отдельно

Ссылка на страницу
- Принадлежности, твердосплавное спиральное сверло, см. стр. 2043

Изделие	Артикул	Кол-во
1 Направляющая 1000 мм с 2 упорами (фиксированный и регулируемый упор)	**0 014 825**	1 шт.
1 Направляющая 2000 мм с 2 упорами (фиксированный и регулируемый упор)	**0 014 826**	1 шт.
1 Направляющая 2500 мм с 2 упорами (фиксированный и регулируемый упор)	**0 014 827**	1 шт.
1 Направляющая 1500 мм с 2 упорами (фиксированный и регулируемый упор)	**0 015 328**	1 шт.
2 Сверлильный кондуктор	**0 022 617**	1 шт.
3 Центрирующий штифт	**0 023 680**	1 шт.
4 Регулируемый упор	**0 073 788**	1 шт.

Покомпонентное изображение

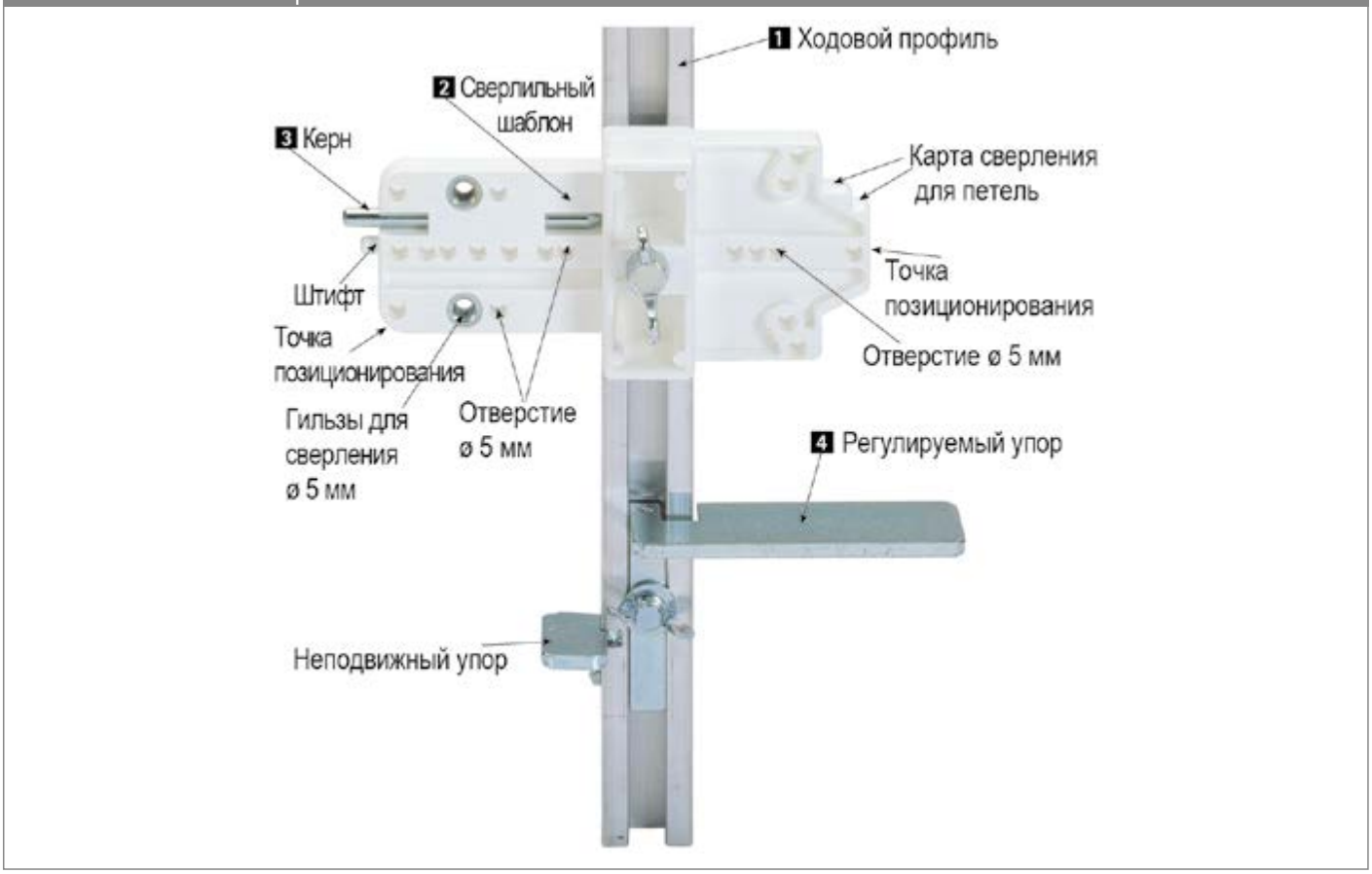

Расстояния между отверстиями системы 32

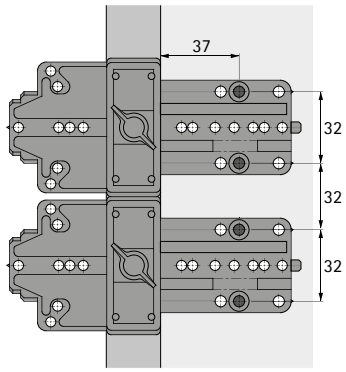

Сверлильный шаблон VB 18 / 19 / 20 / 21

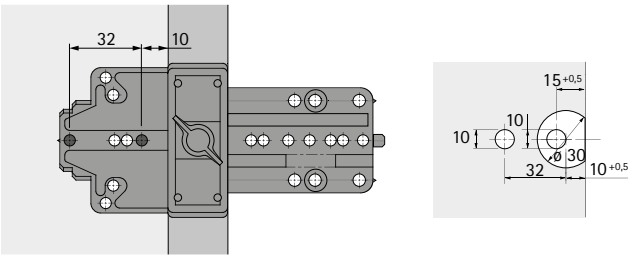

Сверлильный шаблон VB 35

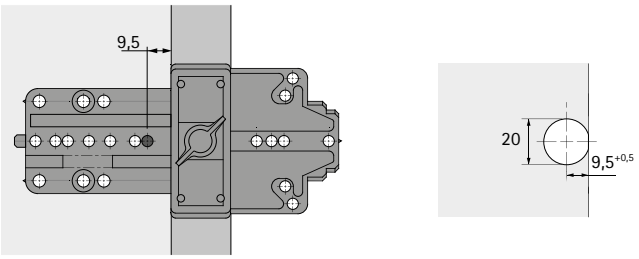

Сверлильный шаблон VB 36

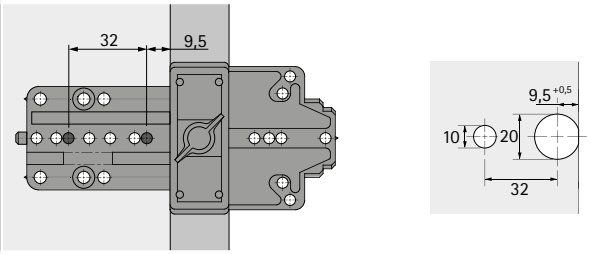

Сверлильный шаблон Rastex 15

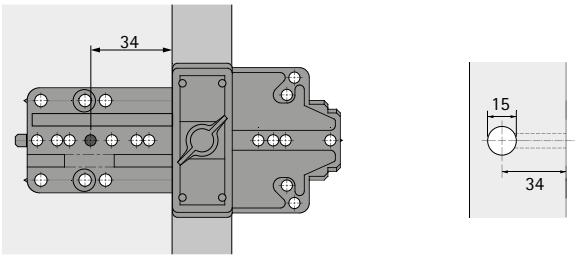

Разметка отверстий для петель

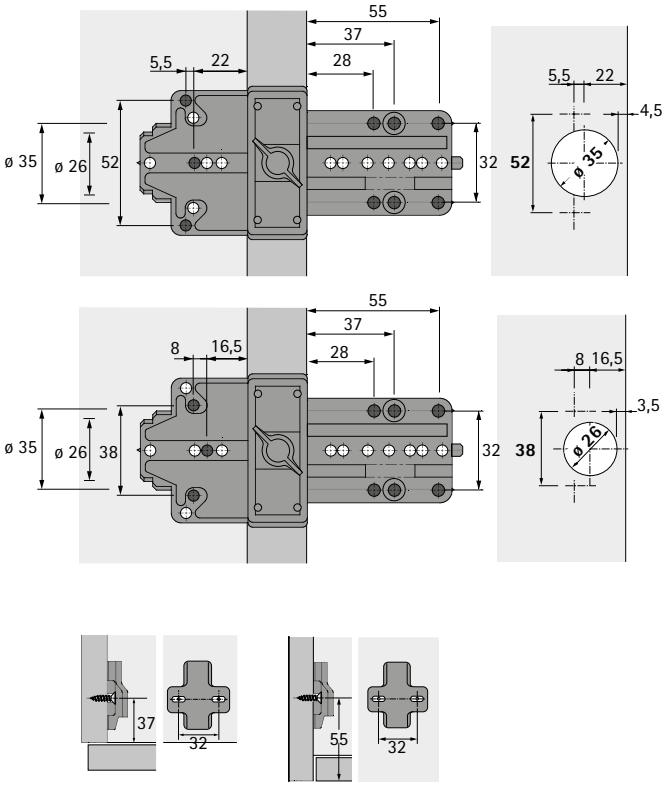

Разметочный шаблон MultiBlue



- Простой шаблон для разметки отверстий: идеальное средство для сборки на месте, когда фурнитуру нужно устанавливать профессионально, но без крупногабаритного оборудования
- Практичный, компактный и многофункциональный
- Двусторонний разметочный шаблон MultiBlue обеспечивает возможность разметки:
  для сверления по Системе 32 (например, для установки монтажных планок, дюбелей, полкодержателей)
  – Отверстия для чашки петли ø 35 и ø 26 с расстоянием C = 4 мм для петель
  – Отверстия ø 25 для соединительной фурнитуры Rastex 25
  – Отверстия ø 20 для соединительной фурнитуры VB 35 и VB 135
- Пластик синего цвета

Артикул	Кол-во
0 000 351	1 шт.

Карта сверления

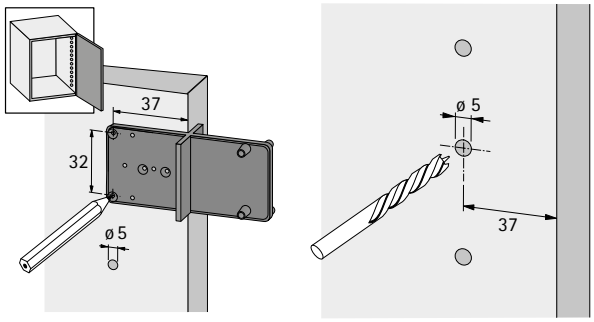

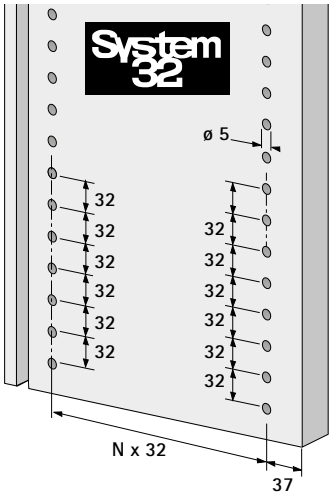

http://www.hettich.com/short/344528

- **MultiBlue**
- **Для петель, монтажных планок, стяжной фурнитуры и полкодержателей**

Разметка отверстий для чашки петли диаметром 35 мм

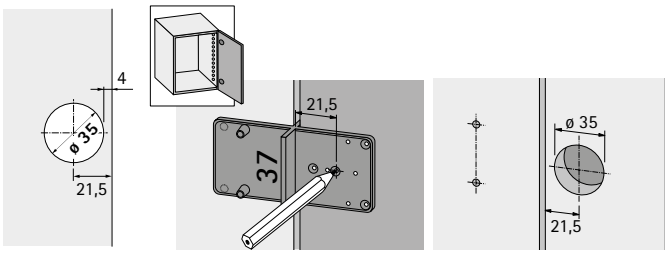

Разметка отверстий для чашки петли диаметром 26 мм

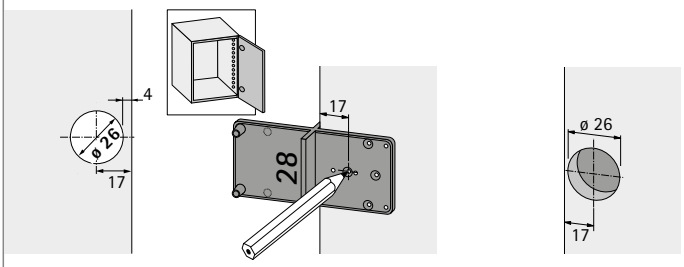

Разметка отверстий для Rastex 25

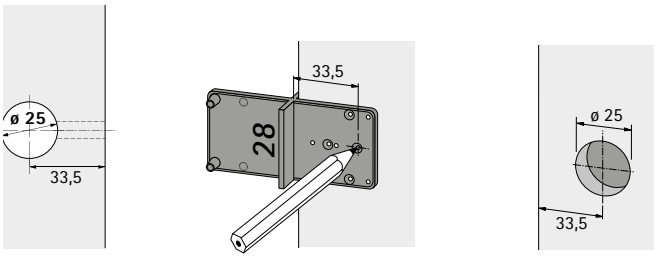

Разметка отверстий для VB 35 и VB 135

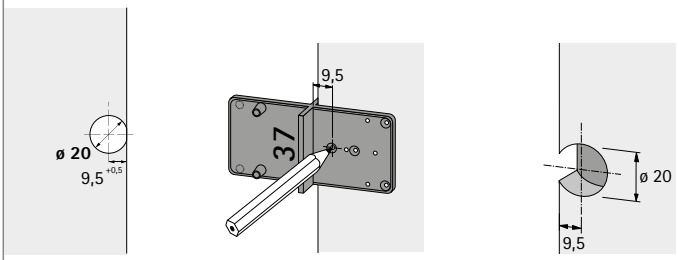

		
Страница	2001 - 2002	2003 - 2004
Для монтажа	Панели / передние панели / задние стенки для следующих компонентов: ▸ выдвижных ящиков AvanTech ▸ выдвижных ящиков ArciTech ▸ выдвижных ящиков InnoTech ▸ выдвижных ящиков InnoTech Atira	Соединители для передней панели и задней стенки, релингов для следующих компонентов: ▸ выдвижных ящиков AvanTech ▸ выдвижных ящиков ArciTech ▸ выдвижных ящиков InnoTech ▸ выдвижных ящиков InnoTech Atira ▸ выдвижных ящиков MultiTech

Угловой упор



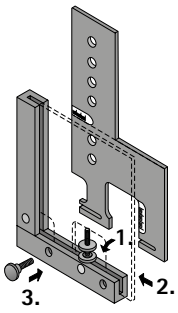

- Угловой упор для использования с разметочным шаблоном Practica для
  – AvanTech / ArciTech / InnoTech / InnoTech Atira
- Алюминий

Артикул	Кол-во
0 078 093	1 шт.

Practica для AvanTech



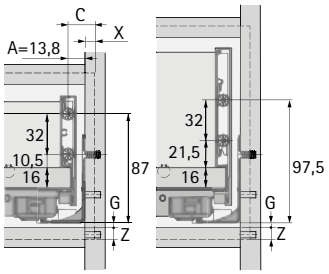

- Для установки крепления щитка в следующих изделиях:
  – Ящик / короб AvanTech
- Диапазон регулировки AvanTech
  Перекрытие боковиной передней панели: до +25 мм
  – Высота передней панели: от нижней кромки до +22 мм
- Алюминий
- Гильзовое сверло в качестве принадлежности заказывается отдельно
- Гильзовое сверло в качестве принадлежности, см. стр. 2042

Артикул	Кол-во
9 231 148	1 шт.

Practica для ArciTech



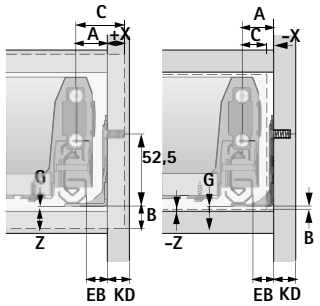

- Для установки крепления щитка в следующих изделиях:
  Выдвижной ящик / короб ArciTech
  Короб ArciTech с 2 уровнями релинга
- Диапазон регулировки ArciTech
  Перекрытие боковиной передней панели: до –5 мм, до +19 мм
  Высота панели: от нижней кромки панели до +25 мм
- Алюминий
- Гильзовое сверло в качестве принадлежности заказывается отдельно
- Гильзовое сверло в качестве принадлежности, см. стр. 2042

Артикул	Кол-во
9 128 172	1 шт.

Practica для InnoTech / InnoTech Atira



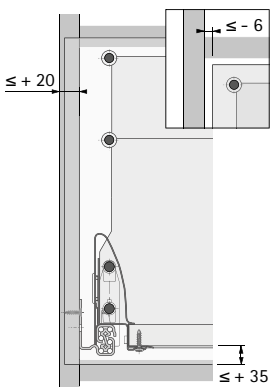

- Для установки крепления щитка в следующих изделиях:
  Выдвижной ящик / короб InnoTech / InnoTech Atira
  Короб InnoTech / InnoTech Atira с 2 уровнями релинга
- Диапазон регулировки:
  Перекрытие боковиной передней панели: до –6 мм, до 20 мм
  Высота передней панели: от нижней кромки дна до +35 мм
- Алюминий
- Гильзовое сверло в качестве принадлежности заказывается отдельно
- Гильзовое сверло в качестве принадлежности, см. стр. 2042

Артикул	Кол-во
0 013 392	1 шт.

Practica 200 для ArciTech / InnoTech / InnoTech Atira

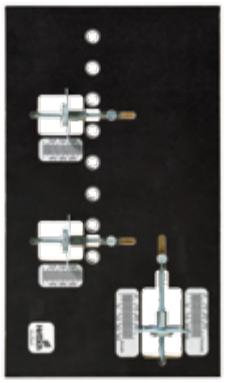

- Для установки крепления фасада в следующих изделиях:
  – ArciTech / InnoTech / InnoTech Atira
  – Выдвижной ящик и короб
- Фанерный лист
- Армированные кондукторные втулки из стали для сверла диаметром 10 мм с кольцом–ограничителем глубины сверления
- Диапазон регулировки:
  ArciTech
  – Перекрытие боковиной передней панели до –5 мм, до +20 мм
  – Высота передней панели: от нижней кромки дна выдвижного ящика до 30 мм
  InnoTech
  – Перекрытие боковиной передней панели до –6 мм, до +20 мм
  – Высота передней панели: от нижней кромки днища выдвижного ящика до +35 мм

Артикул	Кол-во
9 162 018	1 шт.

Монтажная схема

http://www.hettich.com/short/f3902c

ArciTech

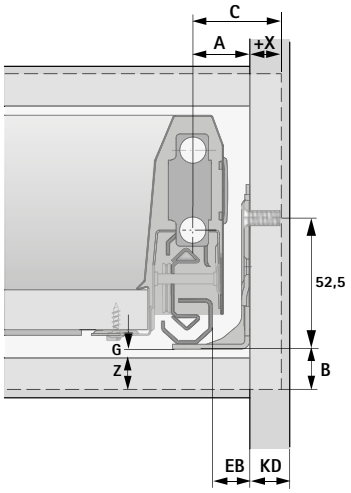

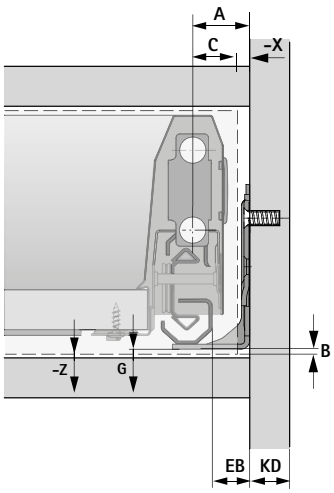

InnoTech / InnoTech Atira

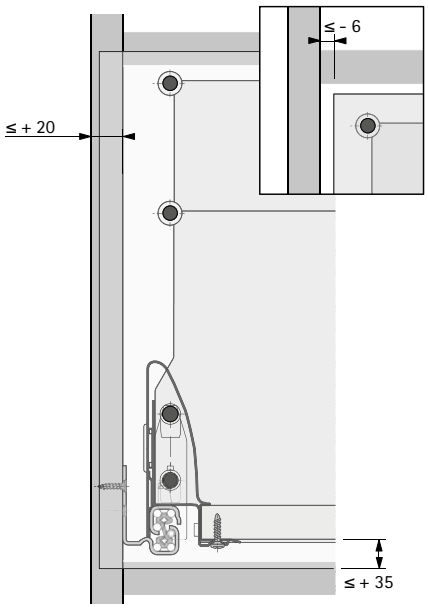

BlueJig AT



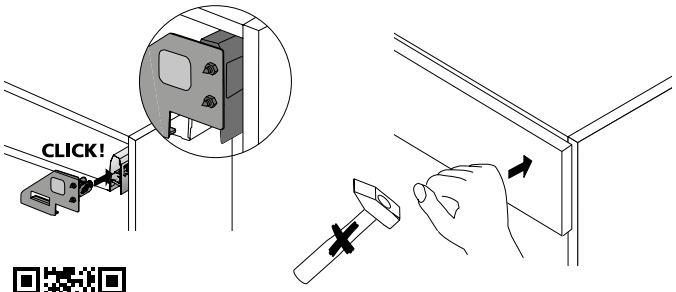

http://www.hettich.com/short/95fc9e

- Для разметки отверстий для соединителей передних панелей ArciTech
- Сталь

Состав комплекта:
- 2 BlueJig AT (правый / левый)

Артикул	Кол-во
9 163 229	1 компл.

BlueJig IT



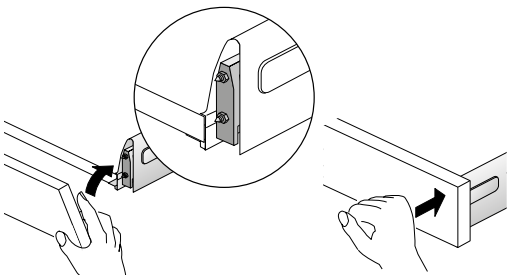

Шаблон для разметки зафиксировать в боковине выдвижного ящика

Выверить переднюю панель относительно корпуса и разметить

- Для разметки крепежных отверстий для крепления соединителей передней панели InnoTech / InnoTech Atira
- Пластмасса / сталь

Состав комплекта:
- 2 шт. BlueJig IT

Артикул	Кол-во
0 078 097	1 компл.

BlueJig MT



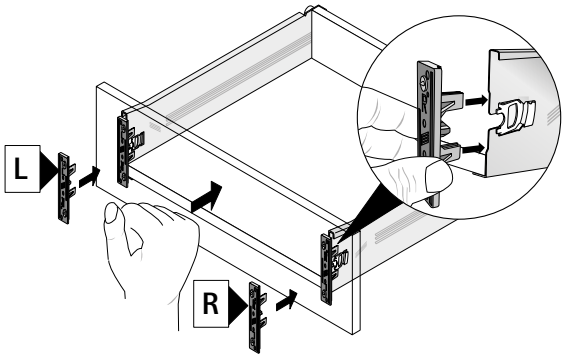

- Для разметки отверстий для соединителей передних панелей MultiTech
- Пластмасса / сталь

Артикул	Кол-во
0 051 425	2 шт.

BlueJig IT / MT для релинга



- Для разметки крепежных отверстий для релинга InnoTech Atira / InnoTech / MultiTech
- Алюминий / сталь

Артикул	Кол-во
0 048 437	1 шт.

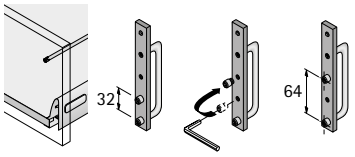

InnoTech

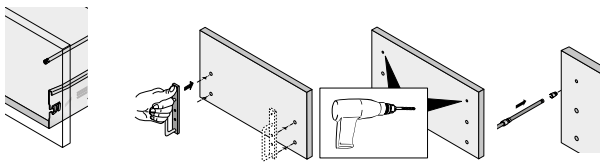

MultiTech

	Петля DrillJig	BlueJig для петель	Разметочный шаблон
			
Страница	2008 - 2009	2010	2012
Для монтажа	Петли, монтажные планки	Петли, монтажные планки	Петли в сочетании с шаблонами с DrillJig Scharnier и BlueJig Scharnier

Push to open



2013

Push to open

Сверлильный шаблон для петли DrillJig, сверло ø 35 мм / 2 x ø 10 мм



- Для точного монтажа петель в небольшой партии мебели или в случае модернизации мебели силами заказчика
- Точное и аккуратное угловое сверление
- Сверла с твердосплавными пластинками
- Сверло не смещается при сверлении отверстий
- Точное, аккуратное сверление под петли и монтажные планки
- Необходима ручная дрель или шуруповерт
- Сверлильный шаблон DrillJig для петель подходит для монтажа следующих петель и монтажных планок:

– Sensys, Intermat, SlideOn, Selekta Pro 2000, Selekta Pro 2035;
– крестообразных монтажных планок System 8099;
– крестообразных монтажных планок System 9000;
– крестообразных монтажных планок System 2006.

Состав комплекта:
- 1 сверлильный кондуктор для петель
- 1 сверлильный кондуктор для монтажной планки
- 1 шестигранный хвостовик
- 1 сверло ø 35 мм, установленное
- 2 сверла ø 10 или 2,5 мм, установленные

Изделие	Артикул	Кол-во
Сверлильный шаблон для петли DrillJig, сверло ø 35 мм / 2 x ø 10 мм	**0 020 165**	1 компл.
Сверлильный шаблон для петли DrillJig, сверло ø 35 мм / 2 x ø 2,5 мм	**0 046 413**	1 компл.

Принадлежности

http://www.hettich.com/short/42b806

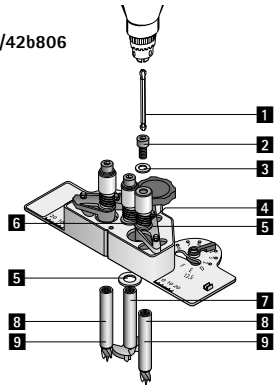

Изделие	Артикул	Кол-во
Сверлильный кондуктор для монтажной планки	**0 020 130**	1 шт.
1 Шестигранный хвостовик	**0 020 695**	1 шт.
2 Винт с внутренним шестигранником M8 x 16 DIN 912	**0 020 689**	1 шт.
3 Прокладочная шайба 8,4 DIN 125 для шаблонов DrillJig Scharnier и DrillJig VB	**9 131 491**	1 шт.
4 Пружина для DrillJig Scharnier и DrillJig VB	**9 131 488**	1 шт.
5 Прокладочная шайба 12 x 18 x 0,5 DIN 988 для DrillJig Scharnier и DrillJig VB	**9 131 492**	1 шт.
6 Втулка для DrillJig Scharnier и DrillJig VB	**9 131 487**	1 шт.
7 Сверло ø 35 мм	**0 020 688**	1 шт.
8 Сверло ø 10 мм	**0 020 687**	1 шт.
9 Сверло ø 2,5 мм	**0 046 085**	1 шт.

Отверстие под петлю



Отверстие для монтажной планки



Настройки

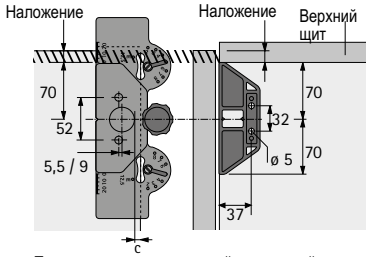

Перекрытие дверью верхней или нижней панели может точно отмечаться на шкале: перекрытие для "накладной двери": до + 24 мм; перекрытие для "вкладной двери": до - 3 мм

Настройки

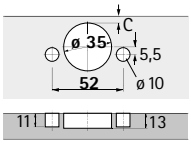

Карта сверления
TH 53 / TH 43 / Flash / THFix
Sensys, Intermat, SlideOn

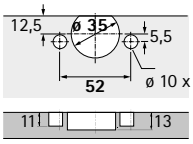

Карта сверления TH33
Selekta Pro 2000

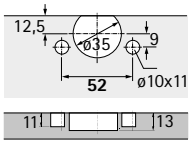

Карта сверления TTX33/52x9
Selekta Pro 2000

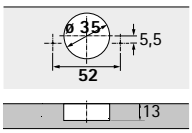

Карта сверления
TH 52 / TH 42
Sensys, Intermat, SlideOn

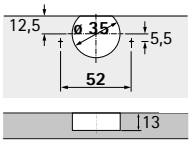

Карта сверления TH32
Selekta Pro 2000

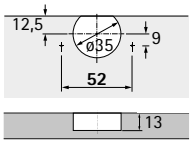

Карта сверления TX32/52x9
Selekta Pro 2000

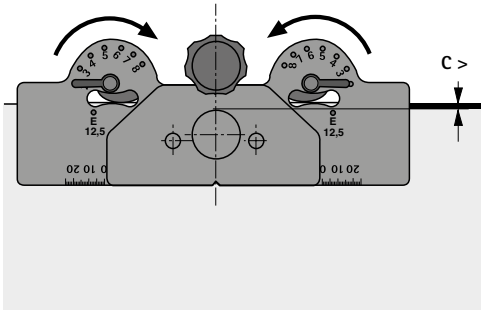

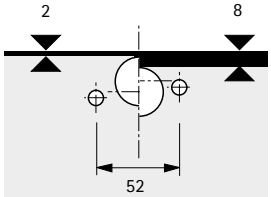

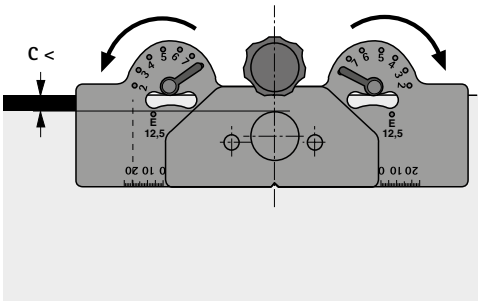

BlueJig для петель



- Удобно использовать на месте финальной сборки
- Шаблон для разметки отверстий для петель (карта сверления TH) и крестообразных монтажных планок
- Для передних панелей с накладной, вкладной навеской и навеской на среднюю стенку
- Отдельные точки разметки обеспечивают дополнительную возможность монтажа крестообразных монтажных планок System 9000 с асимметрично предустановленными винтами для ДСП
- Пластик синего цвета

Артикул	Кол-во
0 045 150	1 шт.

Разметка отверстий для петель с картой сверления TH

http://www.hettich.com/short/423567

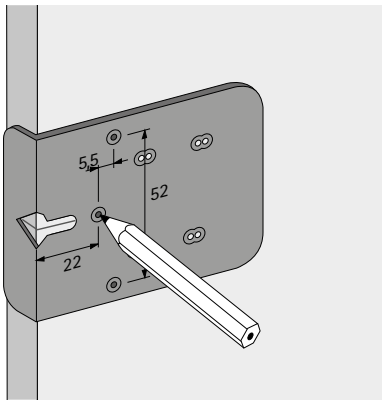

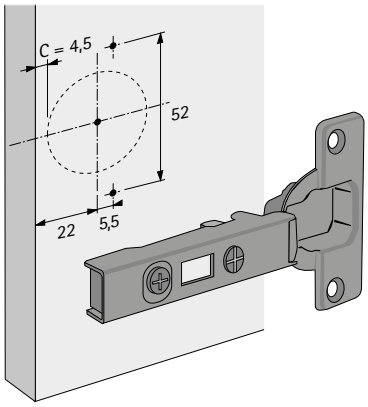

Разметка отверстий для крестообразных монтажных планок при монтаже накладных / полунакладных передних панелей

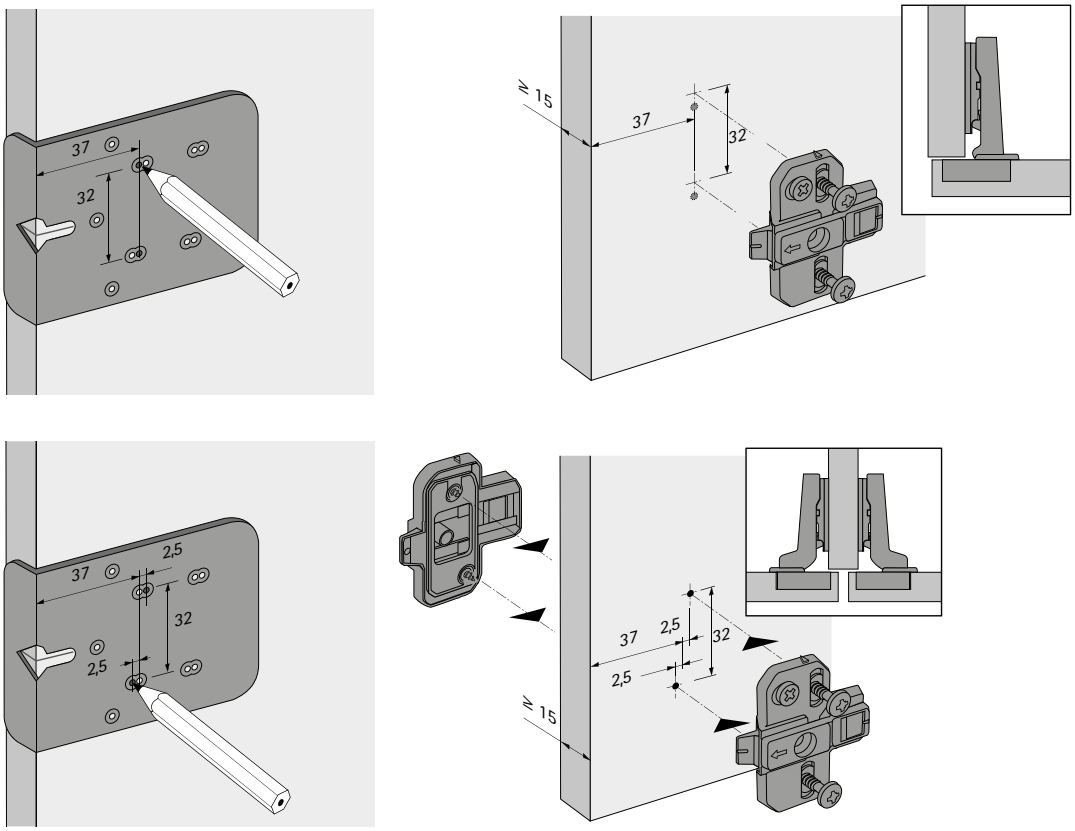

Разметка отверстий для крестообразных монтажных планок при монтаже вкладных передних панелей (толщиной 19 мм)

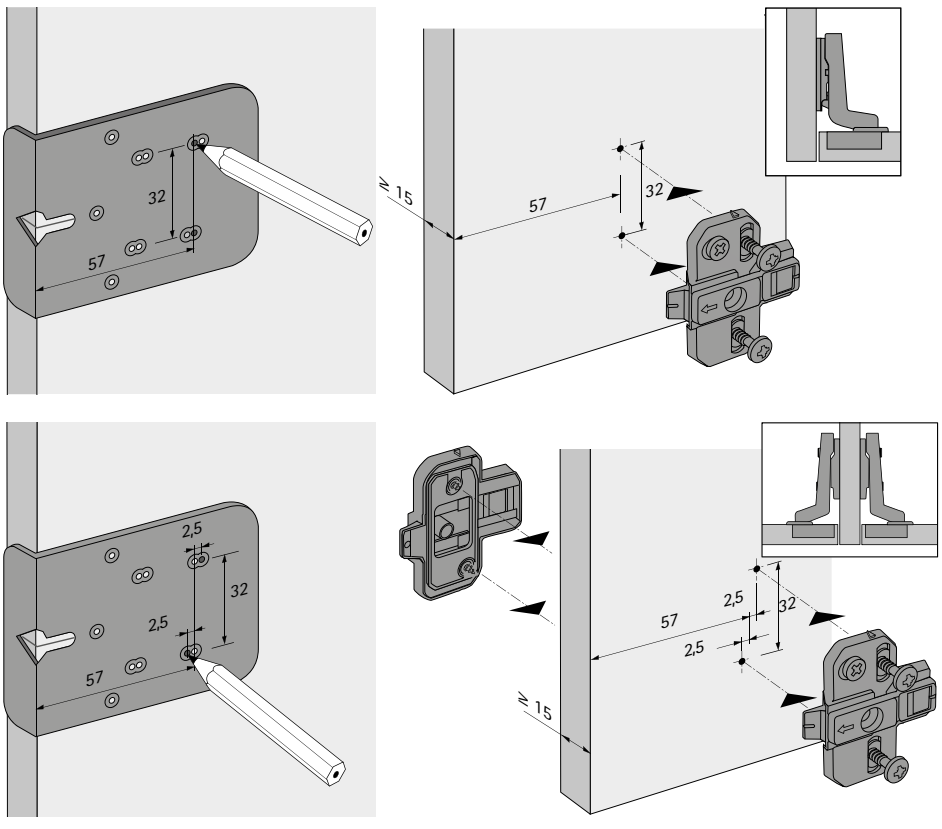

Сверлильный шаблон и разметочный шаблон



- Облегчает разметку отверстий для чашки петли, например в случае последующей установки дверей
- Для установки в отверстия для монтажных планок или в ряды отверстий Системы 32.
- Сверлильный кондуктор для петель DrillJig и разметочный шаблон для петель BlueJig просто устанавливаются на линию разметки для сверления чашки петли.
- Пластик черного цвета

Артикул	Кол-во
9 078 866	1 шт.

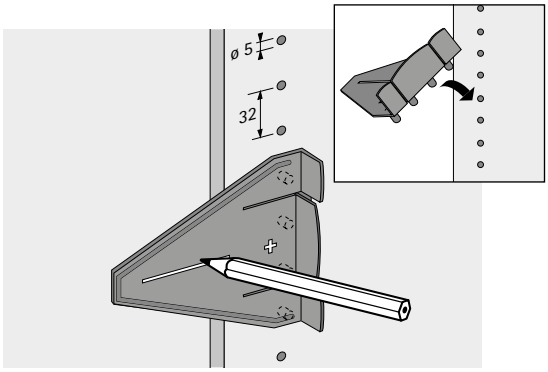

- **Разметочный шаблон для Push to open Pin / Magnet под запрессовку**
- **Для петель**

Разметочный шаблон для механизма Push to open



- Для сверления горизонтального отверстия в корпусе для вариантов под запрессовку Push to open
- Подходит для материалов любой толщины
- Кондукторные втулки из закаленной стали
- Пластмасса
- Сверла и установочное кольцо не входят в комплект поставки

Артикул	Кол-во
9 207 524	1 шт.

Карта сверления для короткого хода, Push to open Pin

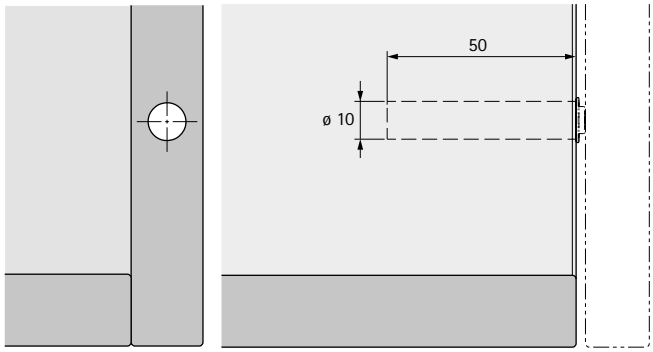

Карта сверления для короткого хода, Push to open Magnet

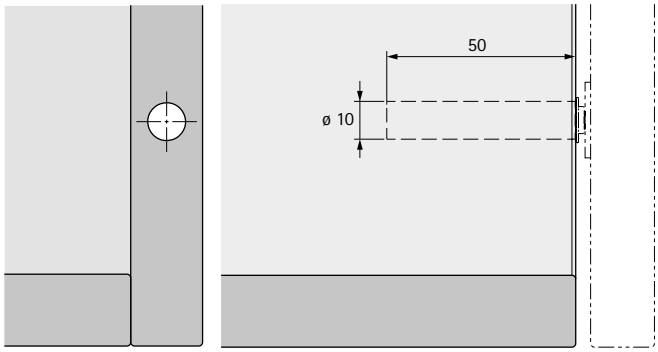

Карта сверления для длинного хода, Push to open Pin

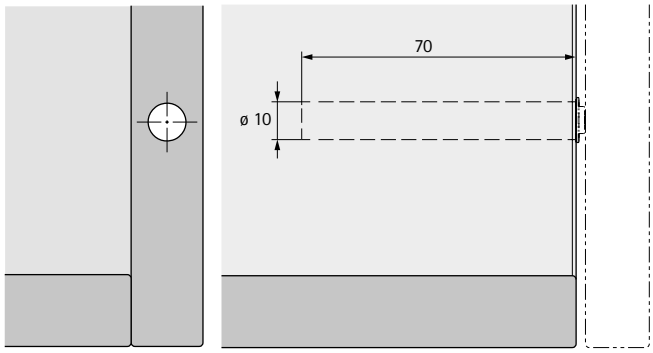

Карта сверления для длинного хода, Push to open Magnet

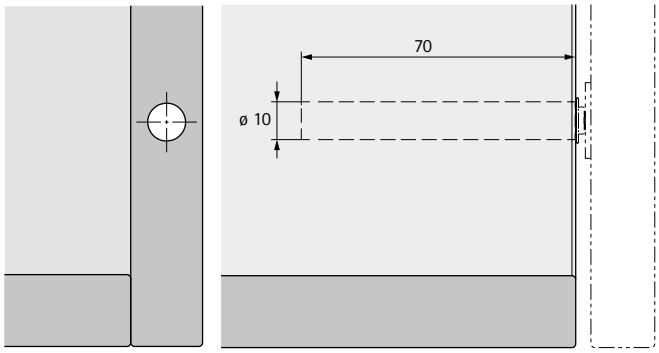

Разметочные шаблоны

- **Для монтажа соединительной фурнитуры и подъемных механизмов**
- **Обзор ассортимента / сравнение технических характеристик**

	DrillJig VB	BlueJig Dowel	Разметочный шаблон EverFix
			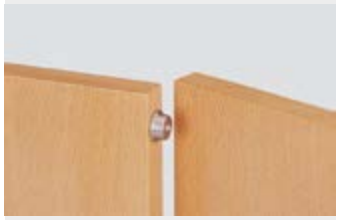
Страница	2016 - 2017	2018 - 2019	2020
Для монтажа	Стяжная фурнитура ▸ VB 18 / 19 / 20 / 21 ▸ VB 35 ▸ VB 36 ▸ VB 135 ▸ VB 54 / 16 Toolex ▸ VB 54 / 19 Toolex ▸ VB 54 / 23 E Toolex	Стальные дюбели для стяжной фурнитуры Rastex	Соединитель EverFix

Сверлильный шаблон DrillJig VB, сверло ø 20 мм



- Для точного монтажа стяжной фурнитуры в небольшой партии мебели, мебели по индивидуальным проектам
- Точное и аккуратное угловое сверление
- Сверла с твердосплавными пластинками
- Сверло не смещается при сверлении отверстий
- Система 32: отверстия ø 5 мм, расстояние 32 мм, расстояние до передней кромки 37 мм
- Для дооснащения конструкции полками
- Необходима ручная дрель или шуруповерт
- Для деревянных панелей толщиной 16 и 19 мм
- Для монтажа следующей фурнитуры:
  - эксцентриковая стяжная фурнитура VB 18 / 19 / 20 / 21 / 35 / 35M / 36 / 36M
  - соединительная фурнитура VB 135
  - полкодержатели VB 54 – 16 / 19 / 23 E Toolex

Состав комплекта:
- 1 сверлильный кондуктор VB
- 1 сверлильный кондуктор для дюбелей
- 1 сверло ø 10 мм, установленное
- 1 сверло ø 20 мм, установленное, для VB 35 / 35M / 36 / 36M и VB 135 или 1 сверло ø 30 мм, установленное, для VB 18 / 19 / 20 / 21
- 1 шестигранный хвостовик

Изделие	Артикул	Кол-во
Сверлильный шаблон DrillJig VB, сверло ø 20 мм	**0 020 166**	1 компл.
Сверлильный шаблон DrillJig VB, сверло ø 30 мм	**9 131 494**	1 компл.

Принадлежности

http://www.hettich.com/short/434e41

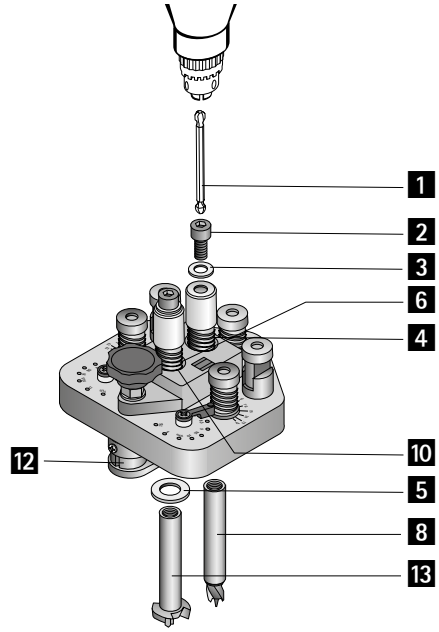

Изделие	Артикул	Кол-во
Сверлильный кондуктор для дюбелей	**0 020 131**	1 шт.
1 Шестигранный хвостовик	**0 020 695**	1 шт.
2 Винт с внутренним шестигранником M8 x 16 DIN 912	**0 020 689**	1 шт.
3 Прокладочная шайба 8,4 DIN 125 для шаблонов DrillJig Scharnier и DrillJig VB	**9 131 491**	1 шт.
4 Пружина для DrillJig Scharnier и DrillJig VB	**9 131 488**	1 шт.
5 Прокладочная шайба 12 x 18 x 0,5 DIN 988 для DrillJig Scharnier и DrillJig VB	**9 131 492**	1 шт.
6 Втулка для DrillJig Scharnier и DrillJig VB	**9 131 487**	1 шт.
8 Сверло ø 10 мм	**0 020 687**	1 шт.
10 Прокладочная шайба 12 x 18 x 1,2 DIN 988 для DrillJig VB	**9 131 493**	1 шт.
Фиксирующая планка петли DrillJig / VB	**9 131 489**	1 шт.
13 Сверло ø 18 мм для полкодержателей VB 54 Toolex	**0 020 168**	1 шт.
13 Сверло ø 20 мм для VB 35 / 35M, VB 36 / 36M, VB 135	**0 020 686**	1 шт.
13 Сверло ø 30 мм для VB 18, VB 19, VB 20, VB 21	**0 020 167**	1 шт.

Отверстие для эксцентриковой стяжной фурнитуры



Отверстие для эксцентриковой стяжной фурнитуры

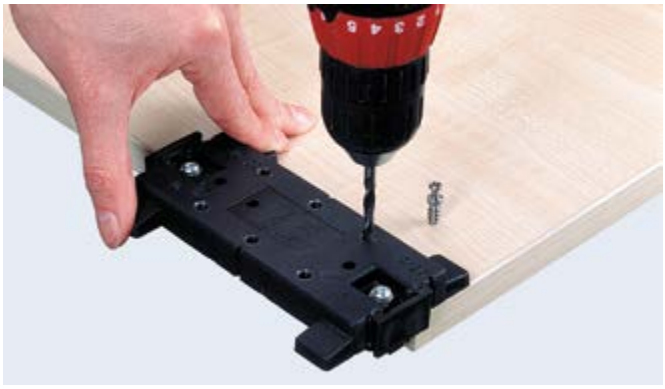

Обзор сверлильных шаблонов



Установка сверлильного шаблона



Настройка расстояния между отверстиями

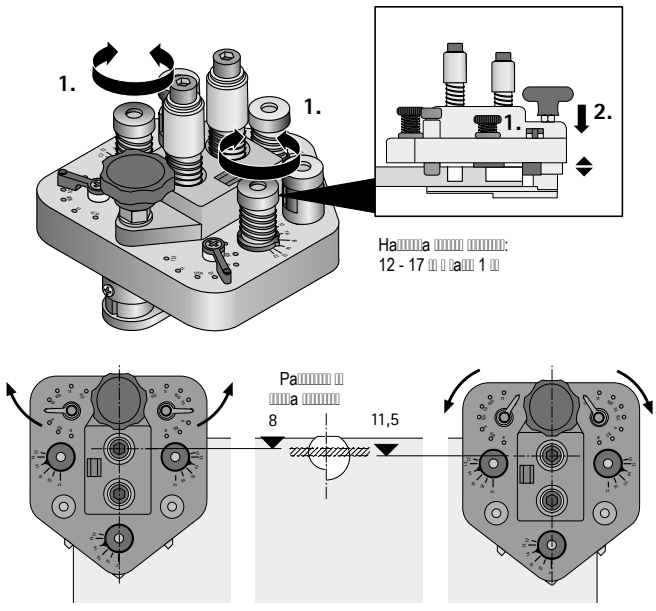

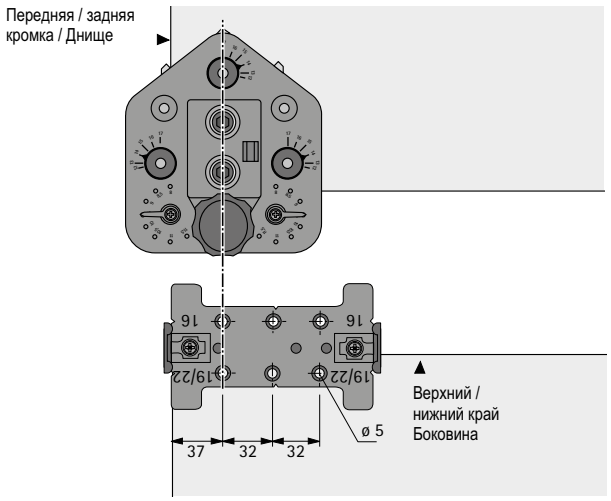

Дюбель BlueJig



- Для торцевых отверстий для монтажа стальных дюбелей:
– Rastex 15 с размером дюбелей 20 мм = размер отверстия 24 мм
– Rastex 15 с размером дюбелей 30 мм = размер отверстия 34 мм
– Rastex 25 с размером дюбелей 24,5 мм = размер отверстия 33,5 мм
- Удобное размещение сверлильного шаблона за счет существующих отверстий в стяжке Rastex при помощи 2 крепежных штифтов, диаметр 15 и 25 мм
- С проставками для полок толщиной 15 / 16, 18 / 19 и 21 / 22 мм
- Разработан для комбинированного сверления с деревянными дюбелями
- Кондукторные втулки из пластика и закаленной стали

Состав комплекта:
- 2 проставки
- 2 крепежных штифта
- 1 сверлильный кондуктор

Артикул	Кол-во
9 079 402	1 шт.

Сверлильный кондуктор для дюбелей BlueJig

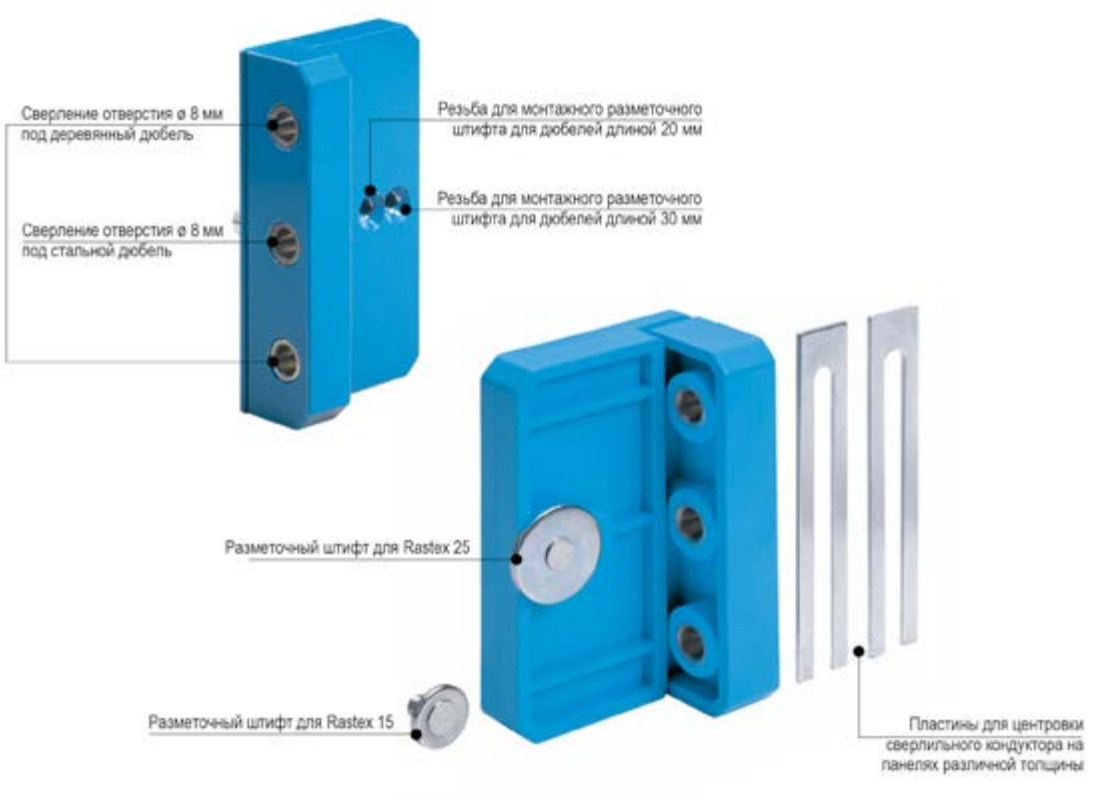

- **BlueJig Dübel**
- **Сверлильные кондукторы для монтажа стяжной фурнитуры**

Отверстие для дюбеля



Разметка VB



Сверлильный шаблон Rastex 15 (днище ящика 16 мм)

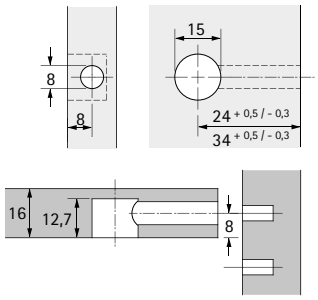

Сверлильный шаблон Rastex 15 (днище ящика 19 мм)

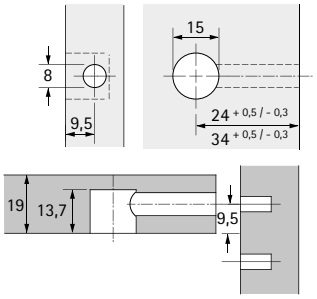

Сверлильный шаблон Rastex 15 (днище ящика 22 мм)

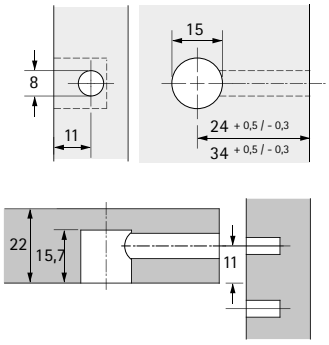

Сверлильный шаблон Rastex 25

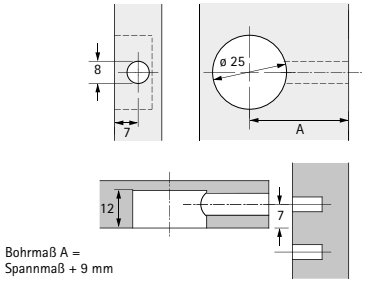

Разметочный шаблон для EverFix



- Для разметки для стяжной фурнитуры EverFix

Артикул	Кол-во
0 079 692	1 шт.

- **Для монтажа направляющих, ручек и ручек-кнопок**
- **Обзор ассортимента / сравнение технических характеристик**

	BlueJig Handle	BlueJig Actro 5D	Деревянные выдвижные ящики BlueJig
	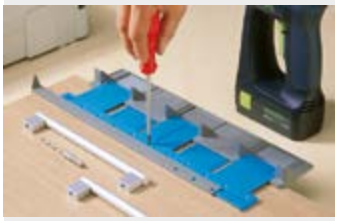		
Страница	2024	2026	2027
Для монтажа	Ручки-скобы и ручки-кнопки	Направляющие Actro 5D на деревянных выдвижных ящиках	Направляющие Quadro / Quadro 4D на деревянных выдвижных ящиках

BlueJig FR / MultiTech



2029

Направляющие корпуса FR, направляющие корпуса MultiTech

Разметочный шаблон для ручек BlueJig



- Двусторонний разметочный шаблон с регулировкой по 2 направлениям
- Для разметки отверстий для ручек-скоб (монтажное расстояние 32–320 мм) и ручек-кнопок в Системе 32
- Диапазон регулировки
  – Расстояние от бокового края панели ящика до первого отверстия для монтажа ручки 10–334 мм
  – Расстояние от верхнего / нижнего края панели ящика до ручки 20–65 мм
- Пластик синего / серого цвета

Артикул	Кол-во
0 048 771	1 шт.

Ручка BlueJig



Монтаж

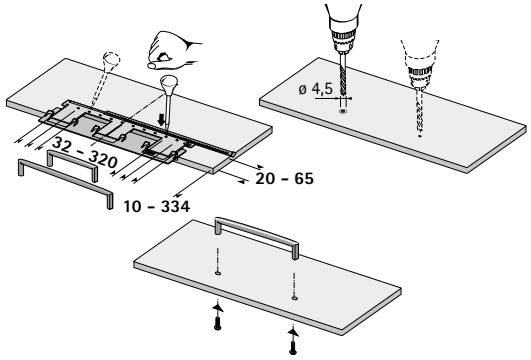

Боковая регулировка 10 – 334 мм

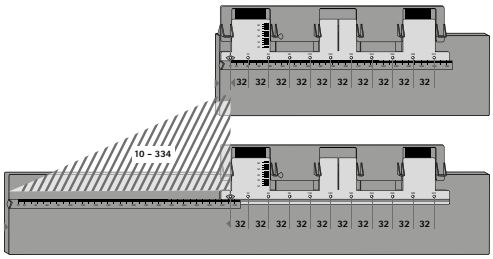

Шкала сверления под ручки 32 - 320 мм

Формулы расчета

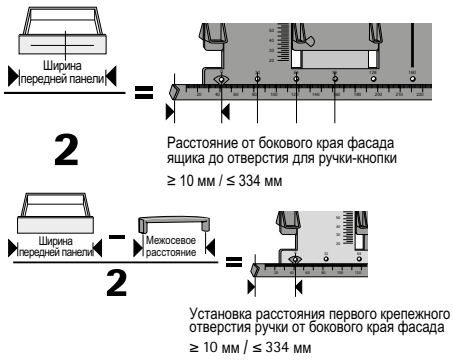

Регулировка по высоте 20 – 65 мм

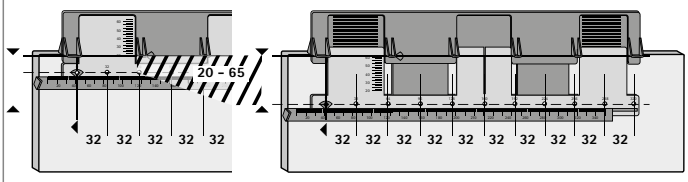

BlueJig Actro 5D



- Для высверливания отверстия для С-образного крюка с направляющими Actro 5D для деревянных выдвижных ящиков
- Установлены
  - Крепления для деревянных выдвижных ящиков и выдвижных полок
  - С-образный крюк для крепления направляющей к задней стенке
  - Задний держатель
  - Присадка на передней панели
  - Регулировка угла наклона сзади
- Алюминий с кондукторными втулками из закаленной стали
- Спиральные сверла заказываются отдельно

Ссылка на страницу
- Принадлежности, спиральное сверло, см. стр. 2044

Артикул	Кол-во
9 212 444	1 шт.

Деревянные выдвижные ящики с полозковым днищем

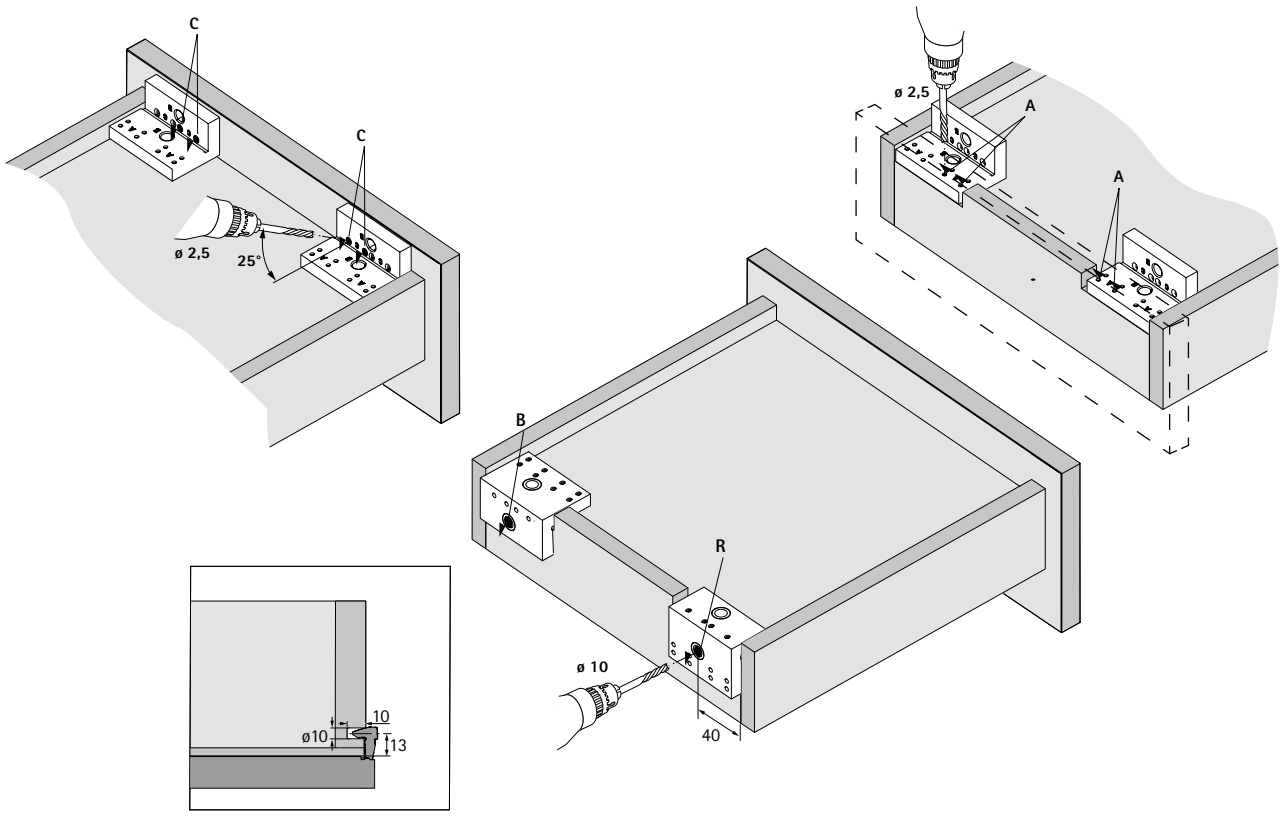

- **BlueJig Quadro EB 20 Start, EB 20, Quadro 4D**
- **Для крепления Quadro, Quadro 4D к деревянным выдвижным ящикам**

BlueJig Quadro EB 20 Start / BlueJig Quadro EB 20 / BlueJig Quadro 4D





Quadro EB 20 Start
- Для установки сверла для C-образного крюка с направляющими Quadro для деревянных выдвижных ящиков
- Для разметки отверстий ø 8 мм для соединителей в выдвижных полках / деревянных ящиках с днищем заподлицо
- Пластик черного цвета с кондукторной втулкой из закаленной стали
- Спиральные сверла заказываются отдельно Quadro EB 20 / Quadro 4D
- Для установки сверла для C-образного крюка с направляющими Quadro для деревянных выдвижных ящиков
- Установлены

– Крепления для деревянных выдвижных ящиков и выдвижных полок
– C-образный крюк для крепления направляющей к задней стенке
– Задний держатель
– Присадка на передней панели
– Регулировка угла наклона сзади

- Алюминий с кондукторными втулками из закаленной стали
- Спиральные сверла заказываются отдельно

Ссылка на страницу
- Принадлежности, спиральное сверло, см. стр. 2044

Изделие	Артикул	Кол-во
1 BlueJig Quadro EB 20 Start	**9 084 515**	1 шт.
2 BlueJig Quadro EB 20 / BlueJig Quadro 4D	**0 044 777**	1 шт.

Деревянные выдвижные ящики с полозковым днищем

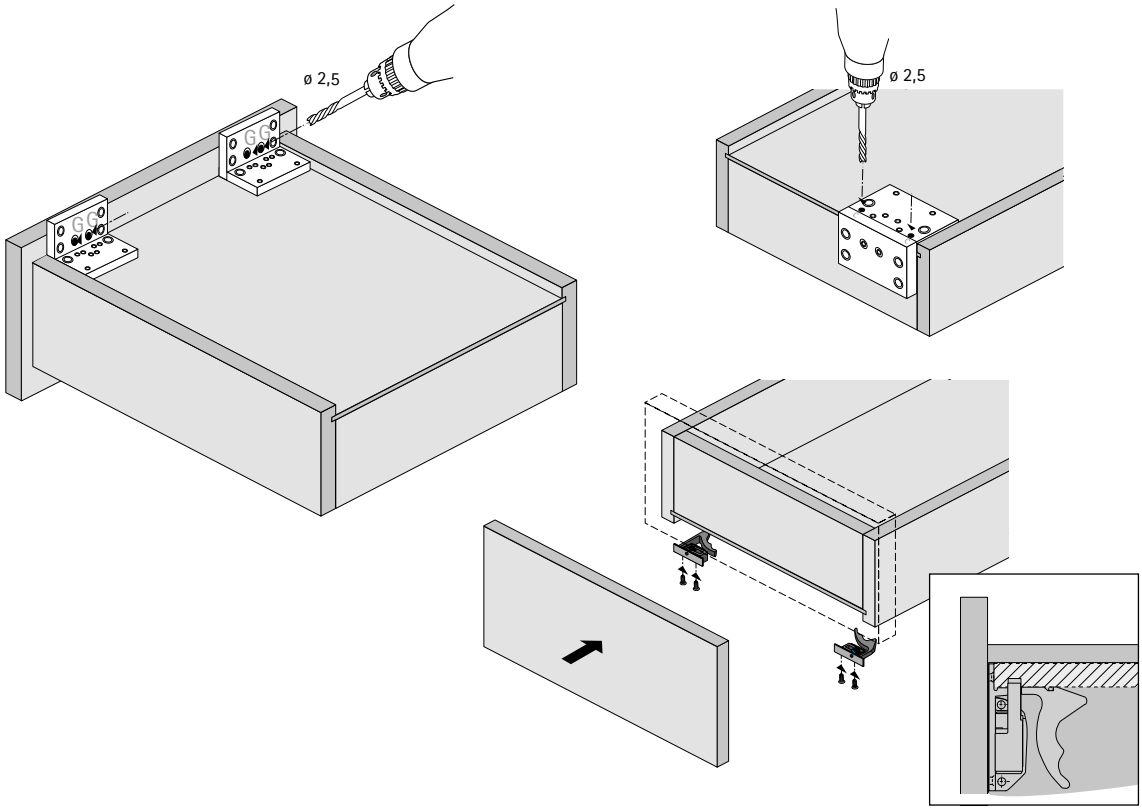

- **BlueJig Quadro EB 20 Start, EB 20, Quadro 4D**
- **Для крепления Quadro, Quadro 4D к деревянным выдвижным ящикам**

Деревянные выдвижные ящики с полозковым днищем

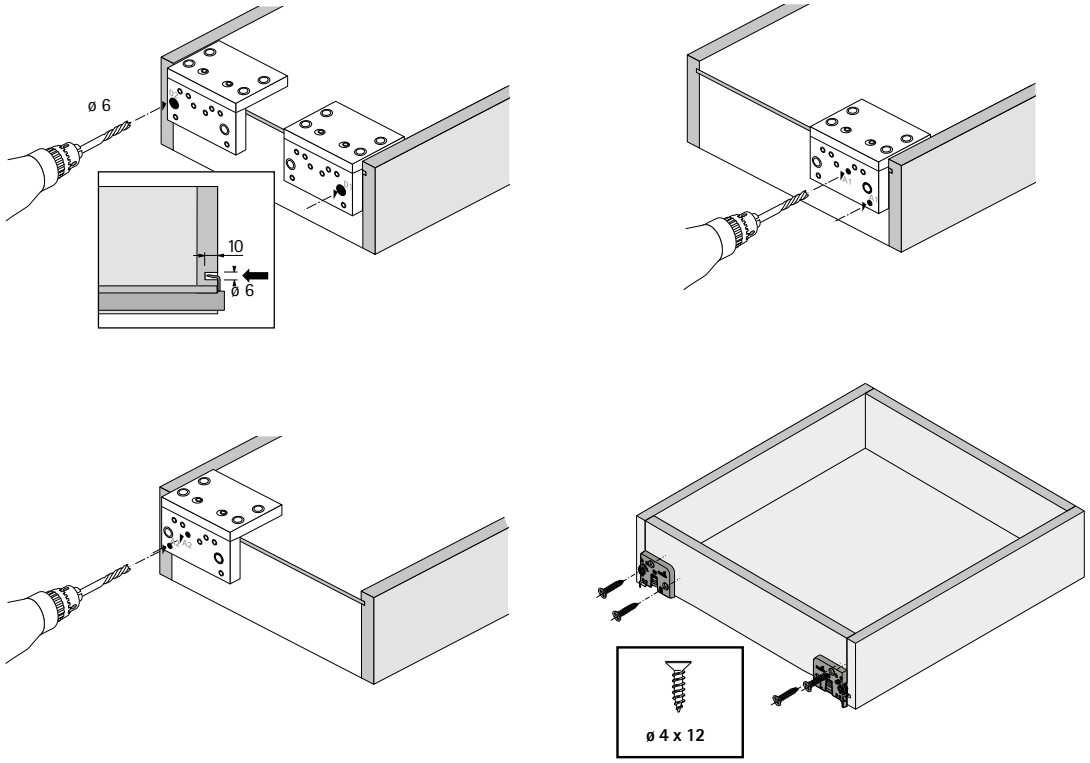

Деревянные выдвижные ящики с днищем заподлицо / откидным днищем

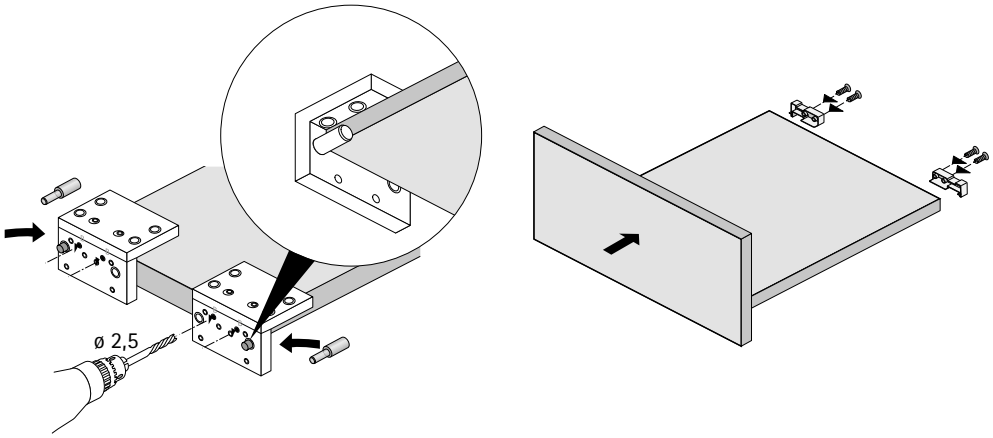

Для направляющих корпуса FR и MultiTech



- Для быстрого и точного монтажа направляющих FR и направляющих для ящиков MultiTech
- Может использоваться для сверления рядов отверстий (Система 32) или прямого монтажа

Артикул	Кол-во
1 008 289	1 шт.

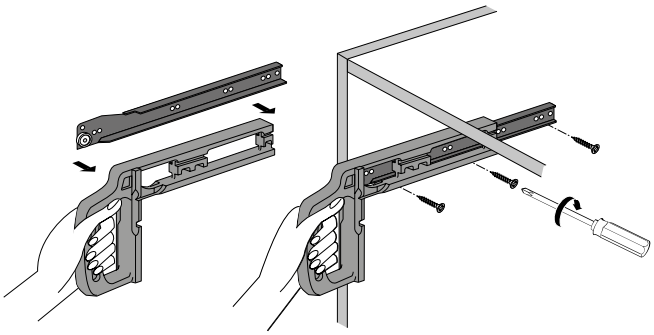

- **Сверлильные кондукторы и разметочные шаблоны для установки принадлежностей к выдвижным ящикам**
- **Обзор ассортимента / сравнение технических характеристик**

	Разметочный шаблон Push to open	Разметочный шаблон для корпуса Easys	Разметочный шаблон Easys для передней панели
			
Страница	2032	2032	2033
Для монтажа	Комплект принадлежностей ArciTech Push to open	Для установки профилей или монтажного уголка, а также для разметки сквозных отверстий под кабелепровод	Фасадная панель для использования демпфера

Сверлильный шаблон EB



2033

Держатель бокового стабилизатора InnoTech

Разметочный шаблон / сверлильный кондуктор для корпуса

Разметочный шаблон Push to open для ArciTech



- Для разметки отверстий для механизма Push to open при установке направляющей Actro с механизмом Push to open (артикул № 9 123 076)

Артикул	Кол-во
9 135 492	1 шт.

Разметочный шаблон для корпуса Easys



- Для сверления отверстий для установки крепежных профилей или монтажного уголка
- Для разметки отверстий под прокладку кабеля

Артикул	Кол-во
9 086 400	1 шт.

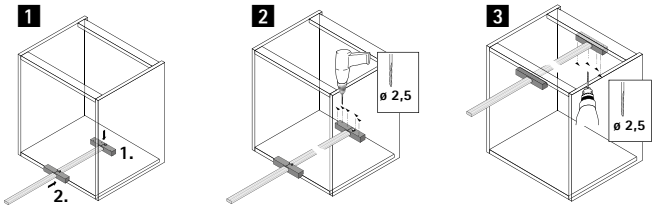

Разметочный шаблон Easys для передней панели



- Для сверления отверстий в передней панели для установки амортизатора (артикул № 9 082 365) для Easys

Артикул	Кол-во
9 110 645	1 шт.

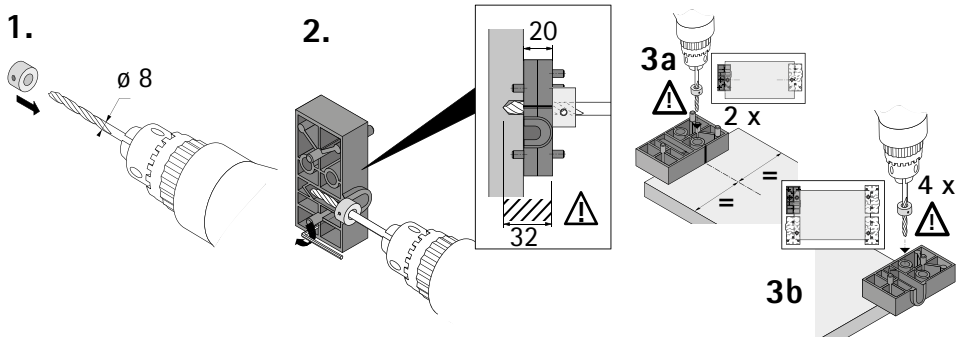

Разметочный шаблон EB для бокового стабилизатора InnoTech



- Разметочный шаблон для точек фиксации бокового стабилизатора InnoTech (артикул № 9 079 333)
- Пластмасса белого цвета

Монтажная ширина, мм	Артикул	Кол-во
9,5 / 10,5	**9 080 312**	1 шт.
12,5	**9 080 311**	1 шт.

- **Для монтажных планок Sensys, соединителей передней панели ArciTech и MultiTech**
- **Обзор ассортимента / сравнение технических характеристик**

	Монтажные планки Sensys	Крепление фасадных панелей ArciTech	Крепление фасадных панелей MultiTech
			
Страница	2035	2035	2035
Для монтажа	Линейные монтажные планки System 8099 с эксцентриковой регулировкой по высоте	Соединители передней панели для 94 / 126 мм и соединители передней панели для продольного релинга	Крепления фасадных панелей MultiTech

- **Для монтажных планок Sensys, соединителей передний панели / соединителей передней панели с релингом, ArciTechи соединителей передней панели MultiTech**

Инструмент для запрессовки линейных монтажных планок System 8099 (Sensys)



- Инструмент для запрессовки для линейных монтажных планок System 8099 с эксцентриковой регулировкой по высоте

Артикул	Кол-во
9 102 188	1 шт.

Инструмент для запрессовки креплений фасадных панелей ArciTech



- Для запрессовки соединителей передней панели ArciTech
- Для запрессовки соединителей передней панели ArciTech для боковин

Версия	Артикул	Кол-во
Высота боковины 94 / 126 мм	**9 127 211**	1 шт.

Инструмент для запрессовки креплений фасадных панелей для продольного рейлинга ArciTech



- Для запрессовки соединителей передней панели ArciTech для продольного релинга

Артикул	Кол-во
9 140 129	1 шт.

Инструмент для запрессовки креплений фасадных панелей MultiTech



- Для запрессовки соединителей передней панели MultiTech

Описание	Артикул	Кол-во
Монтажный шаблон для креплений фасадных панелей MultiTech 54	**0 079 564**	1 шт.
Монтажный шаблон для креплений фасадных панелей MultiTech 86 / 118 / 150 / 214	**0 040 133**	1 шт.

	Сверлильный шаблон TopLine XL	Шаблон для разметки TopLine L	Сверлильный шаблон TopLine L
			
Страница	2037	2038	2038
Для монтажа	Раздвижные двери TopLine XL	Раздвижные двери TopLine L	Раздвижные двери TopLine L

Сверлильный шаблон TopLine XL



- Для сверления отверстий для TopLine XL
- Закаленные кондукторные втулки из стали для сверла 5 мм, с кольцом для регулировки глубины сверления
- Фанерный лист

Артикул	Кол-во
9 162 438	1 шт.

Карта сверления

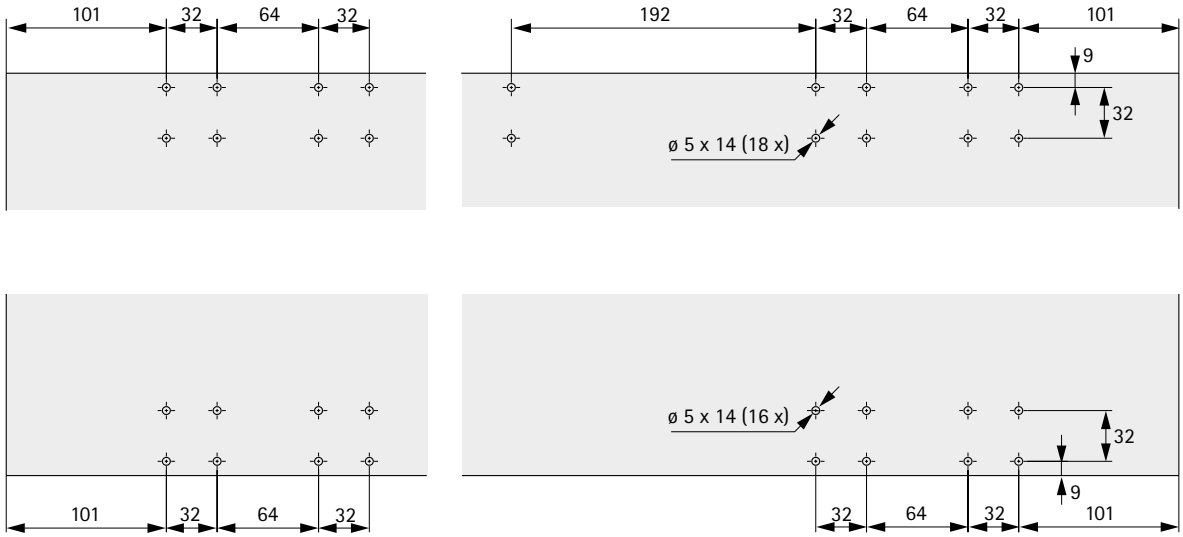

Шаблон для разметки профиля



- Для маркировки положения упора и демпфера
- Для ходового профиля перед верхней панелью
- Пластмасса серого цвета

Артикул	Кол-во
9 190 925	1 шт.

Сверлильный шаблон



- Закаленные кондукторные втулки из стали для сверла 5 мм, с кольцом для регулировки глубины сверления
- Для отверстий карты сверления TopLine L
- Фанерный лист

Артикул	Кол-во
9 186 075	1 шт.

Карта сверления

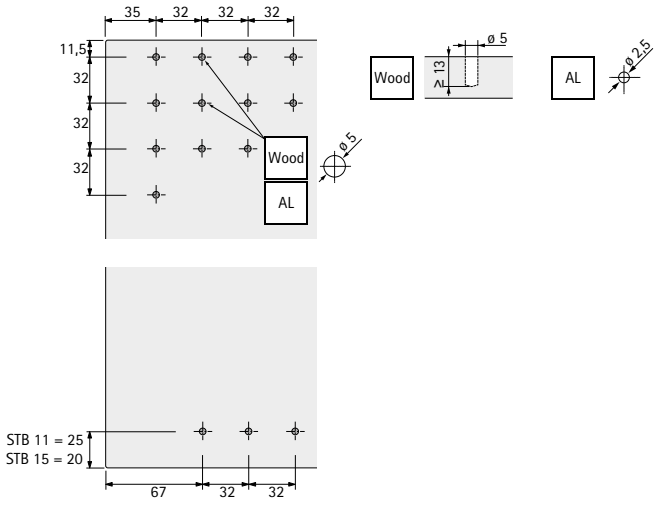

Установщик ходового элемента



- Оцинкованная

Артикул	Кол-во
0 076 484	1 шт.

Монтажное приспособление



- Для монтажа активатора в верхнем ходовом профиле
- Оцинкованная сталь

Артикул	Кол-во
9 136 109	1 шт.



Специальное приспособление для идеальных результатов.
Определенные рабочие процессы, например сверление, выполняются в мебельной мастерской большое количество раз. Специальные сверла по дереву вместе со сверлильными шаблонами Hettich обеспечивают точную, легкую и быструю работу. Они помогут вам экономить время. Сверла и биты по дереву Hettich подходят к системам сверлильных шаблонов Accura, сверлильным шаблонам Exakta и BlueJig, а также для ручных и стационарных сверлильных машин. Hettich предлагает специальные приспособления для любой монтажной ситуации.



Сверла из быстрорежущей стали (HSS) для сверления отверстий через кондукторные втулки из закаленной стали



Долговечность:
минимальный износ сверла, так как режущие кромки не соприкасаются со сверлильным шаблоном.



Центрирование:
насадка для ввинчивания крючков. Идеально подходит для шуруповерта.



Универсальность:
сверло по дереву с цилиндрическим хвостовиком для стационарных и ручных сверлильных машин.

Обзор



Сверло по дереву с цилиндрическим хвостовиком
твердосплавное сверло, спиральное сверло, гильзовое сверло, ступенчатое сверло **2042 – 2043**



Сверла по дереву с шестигранным хвостовиком, сверла по дереву, спиральные сверла, центрирующие сверла, зенкеры для поперечных отверстий **2044**



Насадка для ввинчивания крючков с шестигранным хвостовиком **2045**

Гильзовое сверло



- Минимальный износ сверла, т. к. лезвия не касаются шаблона
- Точное направление сверла через втулку
- Регулируемый ограничитель глубины сверления
- Возможно использование с разметочными шаблонами Accura, Practica, Lift Advanced

Ссылка на страницу
- Разметочный шаблон Accura, см. стр. 1984
- Разметочный шаблон Practica, см. стр. 2000

Описание	Диаметр, мм	**Артикул**	Кол-во
Гильзовое сверло	3	**0 078 095**	1 шт.
Гильзовое сверло	5	**0 070 268**	1 шт.
Гильзовое сверло	8	**0 046 084**	1 шт.
Гильзовое сверло	10	**0 078 096**	1 шт.
Сменное сверло без гильзы	3	**0 079 004**	1 шт.
Сменное сверло без гильзы	5	**0 070 269**	1 шт.
Сменное сверло без гильзы	8	**0 046 628**	1 шт.
Сменное сверло без гильзы	10	**0 079 005**	1 шт.

Ступенчатое сверло / установочное кольцо



- Ступенчатое HSS сверло ø 5 мм / ø 7 мм
- Для соединительных винтов Direkta 2

Описание	**Артикул**	Кол-во
Установочное кольцо	**0 024 838**	1 шт.
Ступенчатое сверло	**0 019 446**	1 шт.

Сверло по дереву с цилиндрическим хвостовиком

- **Сверла для ручных и стационарных сверлильных машин**
- **Карбидовые сверла, твердосплавные спиральные сверла (HSS)**

Карбидовое сверло



- Для ручных и стационарных сверлильных машин

Диаметр, мм	Диаметр хвостовика	Длина в мм	Вариант	**Артикул**	Кол-во
2	2	46		**9 208 209**	1 шт.
3	3	46	для EverFix	**0 046 088**	1 шт.
5	5	70	для EverFix	**0 046 083**	1 шт.
6	6	70		**0 046 082**	1 шт.
8	8	70		**0 046 081**	1 шт.
10	10	70	для VB 16, VB 18 / 19 / 20 / 21 и VB 36/36 M	**0 046 079**	1 шт.
12	12	70	для EverFix	**0 044 756**	1 шт.
15	10	90	Для Rastex 15	**0 044 757**	1 шт.
18	10	90	для VB 54 Toolex	**0 046 087**	1 шт.
19	10	90		**0 046 078**	1 шт.
20	10	90	для VB 35 / 35 M, VB 36 / 36 M, VB 135, VB 160	**0 046 077**	1 шт.
22,3	10	90		**0 046 076**	1 шт.
24	10	90		**0 046 075**	1 шт.
25	10	90	Для Rastex 25	**0 046 074**	1 шт.
26	10	90		**0 046 073**	1 шт.
30	10	90	для VB 18 / 19 / 20 / 21	**0 046 072**	1 шт.
35	10	90	для AVB 4, AVB 5	**0 046 071**	1 шт.
40	10	90		**0 046 086**	1 шт.

Сверло из быстрорежущей стали (HSS)



- ø 5 мм
- Длина 90 мм
- Сверление через стальные гильзы ø 5 мм, например с помощью разметочных шаблонов Accura для ручек или Exacta

Ссылка на страницу
- Разметочный шаблон Accura для дверных ручек, см. стр. 1994
- Разметочный шаблон Exakta, см. стр. 1995

Артикул	Кол-во
0 044 766	1 шт.

Сверло по дереву с шестигранным хвостовиком

- **Для ручных и стационарных сверлильных машин**
- **Сверла по дереву, спиральные сверла, центрирующие сверла и зенкеры для поперечных отверстий**

Сверло по дереву



- Шестигранный хвостовик
- Общая длина 50 мм

Состав комплекта:
- 1 сверло ø 3 мм
- 1 сверло ø 4 мм
- 1 сверло ø 5 мм
- 1 сверло ø 6 мм
- 1 сверло ø 8 мм

Артикул	Кол-во
0 062 002	1 компл.

Спиральное сверло



- Твердосплавное сверло
- Шестигранный хвостовик
- Общая длина 50 мм

Диаметр, мм	**Артикул**	Кол-во
5	**0 062 005**	1 шт.
8	**0 062 006**	1 шт.

Центрирующее сверло



- HS сверло
- Никелированный
- Шестигранный хвостовик
- Общая длина 112 мм

Диаметр, мм	**Артикул**	Кол-во
3	**0 062 001**	1 шт.
5	**0 062 000**	1 шт.

Зенкер для поперечных отверстий



- HS сверло
- ø 15 мм
- Для отверстий диаметром 5–10 мм, 90°
- Шестигранный хвостовик
- Общая длина 50 мм

Артикул	Кол-во
0 062 003	1 шт.

Сверло по дереву с шестигранным хвостовиком

- **Для ручных и стационарных сверлильных машин**
- **Насадка для ввинчивания крючков**

Насадка для ввинчивания крючков



- Для вкручивания крючков в стену при помощи шуруповерта
- HS
- ø 18 мм
- С шестигранным хвостовиком
- Общая длина 45 мм

Артикул	Кол-во
0 062 004	1 шт.





Вы можете довериться технике Hettich для мебели и нашему сервису eService. Ведь онлайн-инструменты Hettich доступны для вас в любое время. Быстрый доступ на портале eService:
http://eservice.hettich.com

Hettich eService ощутимо облегчит вашу работу. Многочисленные инструменты быстро приведут вас к успеху. В частности, онлайн-конфигураторы Hettich помогут выбрать подходящий продукт.



Электронный каталог
Здесь представлена вся информация о продукции, применении, размерах, деталях, цене и монтаже. С помощью конфигуратора вы можете компоновать изделия для монтажа.



HettCAD
Этот инструмент позволяет просматривать чертежи в 2D и 3D из электронного каталога Hettich в вашей системе CAD. Здесь можно уточнить вопросы по позиционированию и размерам.



Конфигураторы
Инструменты Hettich eService помогут быстро и просто скомпоновать продукты. Представлены конфигураторы для изделий и корпуса.

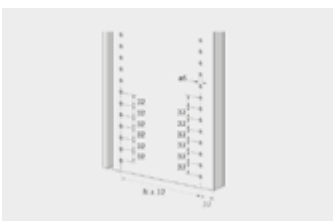

Система 32
Международный стандарт для конструкции мебели. Экономия времени и затрат при подготовке работы, производстве и монтаже. Идеально для производственного процесса с ЧПУ, сверлильными автоматами и разметочными шаблонами.



Портал eService 2048



Online-каталог 2049 – 2050



Конфигураторы 2051



HettCAD 2052



Hettich App 2053

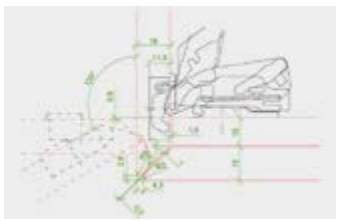

Помощь по проектированию 2054

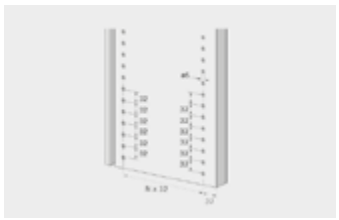

Принцип конструкции Системы 32 2055 – 2062

Добро пожаловать на портал Hettich eService

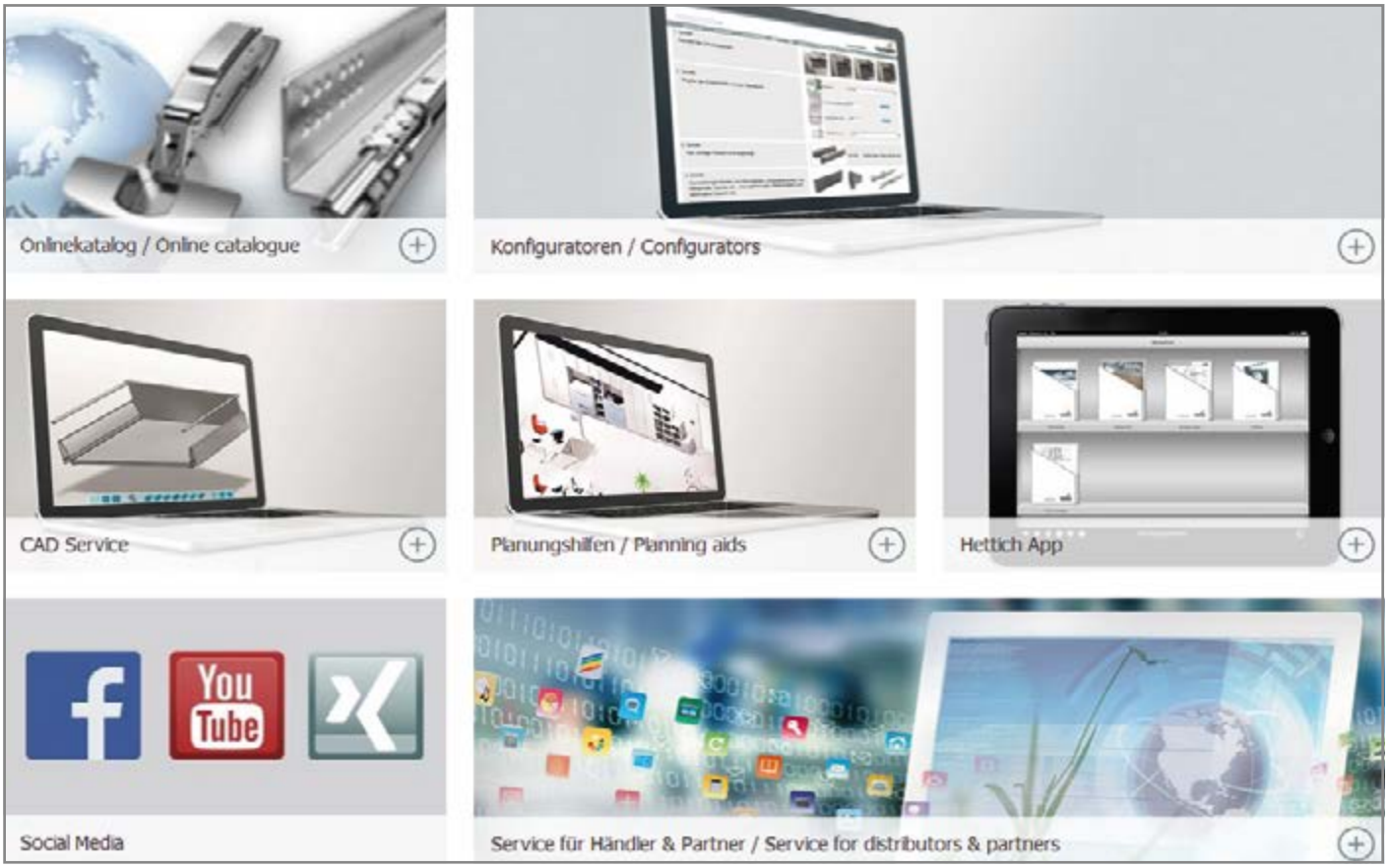

Портал Hettich eService обеспечивает обзор и удобство использования основными инструментами. Здесь пользователь найдет все основные инструменты для вызова информации об изделии, помощи в проектировании и осуществлении заказа.
Для дилеров и партнеров организованы различные тематические разделы с изображениями, описаниями и основными данными об изделиях, которые они могут использовать для оформления собственных сайтов и онлайн-магазинов.

Информация. Поиск. Заказ.

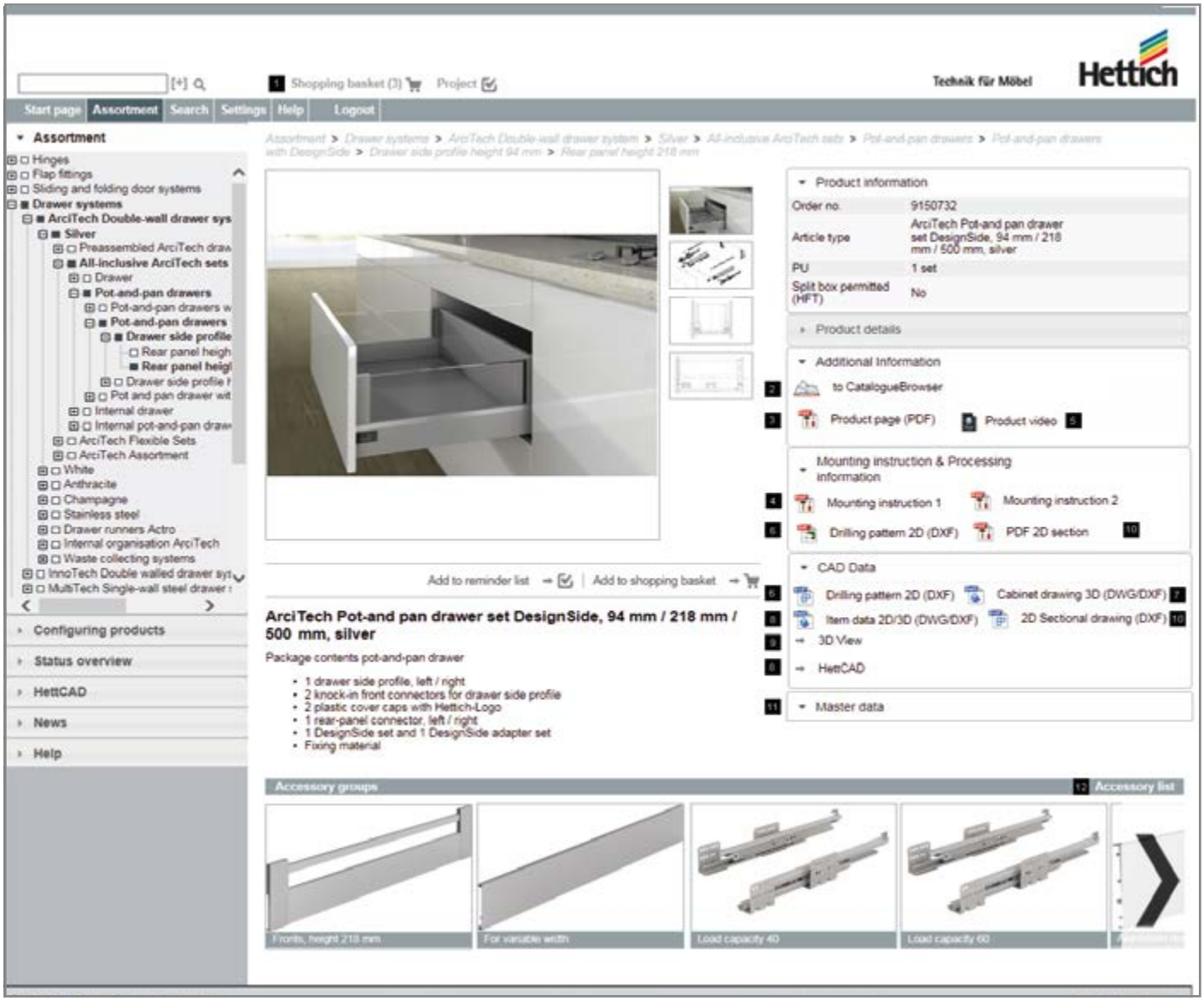

В нашем электронном каталоге можно в любое время получить информацию о продукции Hettich в режиме онлайн. Также вы можете заказать изделие и получить доступ к чертежам CAD через приложение HettCAD.
К электронному каталогу: **www.hettich.com/de/online.**

1 Корзина



Сюда складываются все выбранные для покупки товары. Заказ можно поделить на части.

2 Печатный каталог

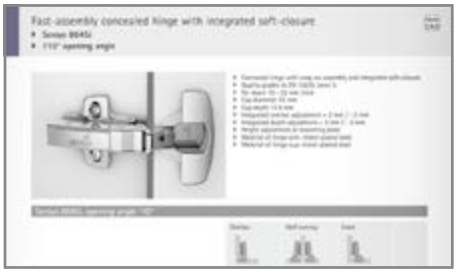

Электронный каталог продукции можно читать онлайн или скачать в формате PDF.

3 Информация по изделию



По каждому изделию: вся информация собрана в одном месте, в электронном каталоге или в формате PDF.

4 Инструкция по монтажу

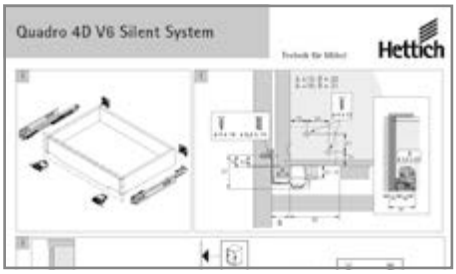

Подробные инструкции с иллюстрациями существенно облегчают процесс монтажа.

5 Видео об изделии

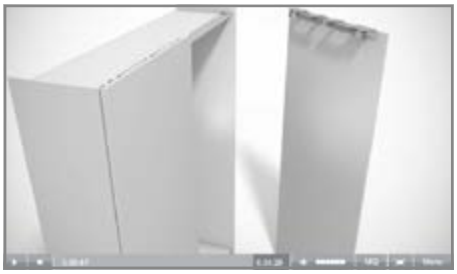

Узнай, как: видео об изделии и его монтаже от Hettich.

6 Карта сверления 2D (gif/dxf)

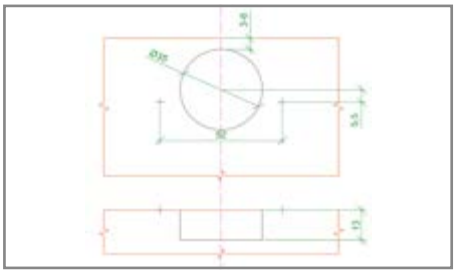

Все основные данные по сверлению, также доступны для загрузки (gif) и подходят для передачи на станок ЧПУ (dxf).

7 Чертежи шкафов

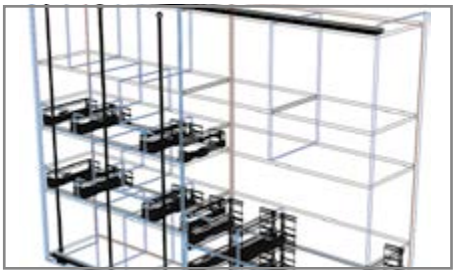

Примеры конструкции с встроенной фурнитурой.

8 Данные об изделиях 2D / 3D

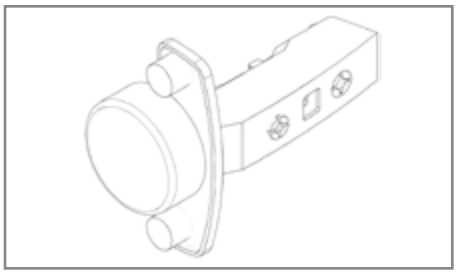

Данные CAD для прямой загрузки (dwg/dxf) или через систему HettCAD в более 50 форматах.

9 3D-планирование

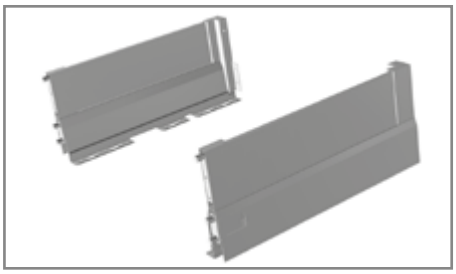

Предварительный просмотр 3D-модели.

10 Чертеж в разрезе 2D (pdf/dxf)

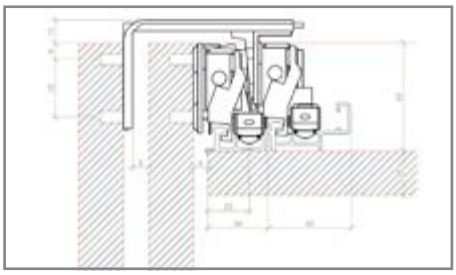

Простое считывание размеров и карты сверления.

11 Основные данные

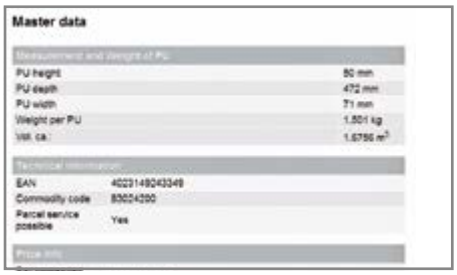

Здесь вы найдете основные данные по единицам упаковки, объемам и другую техническую информацию.

12 Принадлежности



Подходящие принадлежности для каждого изделия.
Обзор: одновременный показ всех вариантов.



Конфигураторы упростят подбор необходимого товара. Мастер будет сопровождать вас на всех этапах конфигурации. Представлены конфигураторы изделий, которые помогут быстро выбрать товар, включая принадлежности, и конфигуратор корпуса. В конфигураторе корпуса подбор изделия осуществляется по техническим данным конструкции. На основе этой информации предлагается оптимальный выбор фурнитуры. Оба конфигуратора можно запустить на портале электронных услуг (eService).

Конфигураторы изделий



Конфигуратор выдвижных ящиков
Спроектируйте свой персональный ящик из большого количества вариантов. Одним щелчком мыши!



Конфигуратор петель
Ориентированный на способ навески, быстрый и несложный: конфигуратор петель подберет к вашей поворотной двери подходящие петли и принадлежности.



Конфигуратор раздвижной двери
Движение с удовольствием: быстро подберите нужную систему раздвижных дверей с помощью конфигуратора.



Конфигуратор ProDecor
Все под контролем: конфигуратор быстро подберет подходящие ручки-скобы и ручки-кнопки соответствующего стиля.

Конфигураторы корпуса



Конфигуратор корпуса предлагает вам доступ ко всей документации, которая необходима для быстрого и точного проектирования. Оптимальная подготовка заказа с использованием конфигуратора корпуса требует небольших усилий, но при этом экономит много времени при проектировании и установке. Каждая конструкция проверяется на возможность реализации. Это позволяет избежать дальнейших ошибок и неточностей, которые могут стоить времени и денег.

Чертежи в 2D и 3D

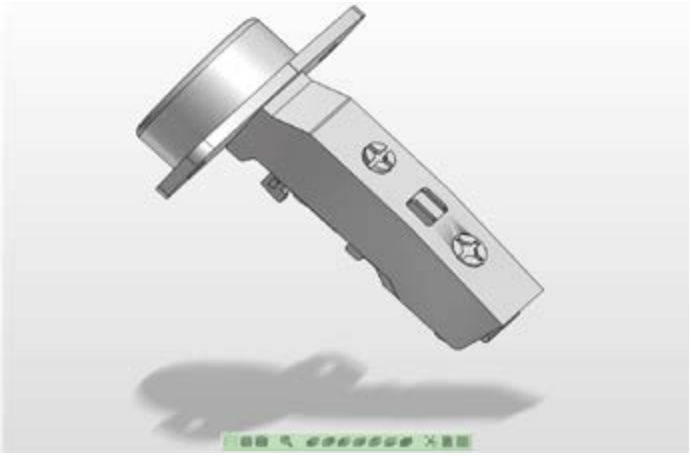

HettCAD — функция в рамках электронного каталога. HettCAD позволяет переносить чертежи фурнитуры прямо в используемую вами систему CAD. Для загрузки доступны следующие данные CAD:

- 2D и 3D-чертежи в формате DWG / DXF для прямой загрузки
- Более 50 различных форматов по электронной почте в 2D и 3D
- Двухмерные карты сверления в формате DXF, оптимальный вариант для дальнейшей обработки на станке ЧПУ
- Чертежи шкафов в 3D
- Чертежи в разрезе в 2D

Чертежи HettCAD сделают производственный процесс надежнее и проще. Вы сможете выполнить, например, следующее:

- сравнить выбранные размеры;
- провести проверку на соударение;
- определить правильное положение фурнитуры в предмете мебели;
- выбрать точки сверления для монтажа и многое другое.

Кроме того, с помощью точного планирования в CAD вы сможете ответить на важные вопросы, например, такие. Как правильно разместить дюбели и соединители? Достаточно ли вместительны выдвижные ящики? Соблюдены ли внутренние размеры предметов мебели?

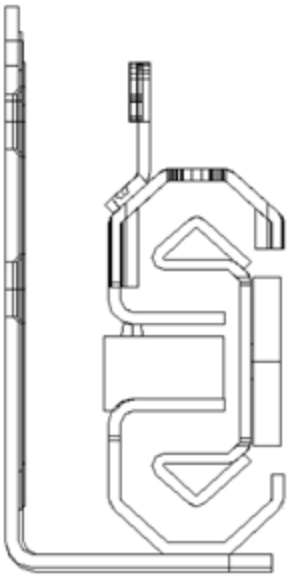

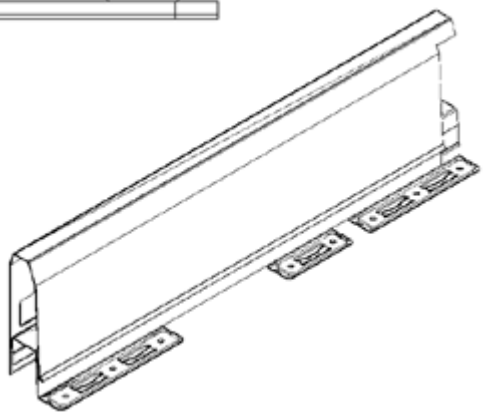



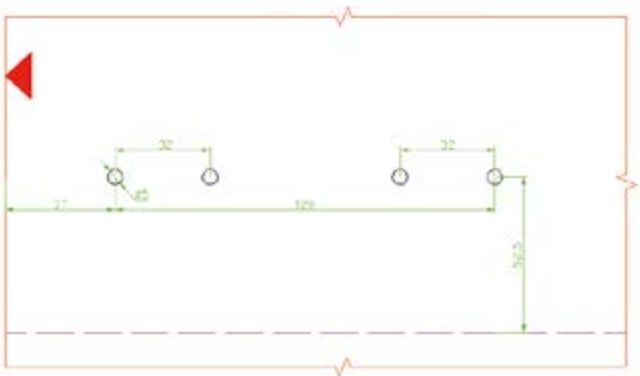





В приложении Hettich собрана обширная информация для каждой целевой группы: каталоги, журналы, инструкции и видео можно посмотреть онлайн и сохранить на книжной полке. Столяры и плотники могут заказать товары из каталогов напрямую у своего дилера через электронный каталог Hettich.

Начальная страница

Удобный пользовательский интерфейс позволяет попасть в приложение Hettich с начальной страницы.



Заказ онлайн

Столяры и плотники могут заказать товары из каталогов онлайн у своего дилера Hettich. Обязательное условие — доступность электронных и онлайн-каталогов в соответствующих странах.



Медиатека

В медиатеке пользователь найдет обзор актуальных каталогов, журналов, инструкций по монтажу и видео. Навигация по каталогу осуществляется интуитивно понятна.



Контактные лица & способ связи

Очень практично: все пользователи приложения Hettich могут найти для решения своего вопроса соответствующее контактное лицо и связаться с ним по электронной почте или телефону.



Каталоги

Для каждой целевой группы представлены актуальные каталоги в формате PDF и электронные каталоги.



Загрузка

Приложение Hettich можно бесплатно загрузить в Apple App Store или Google Play Store.



Помимо конфигураторов имеются другие средства проектирования и готовые примеры проектирования. Их можно взять за основу для разработки собственных конструктивных чертежей, при этом неважно, имеется ли у вас система CAD или нет.

Помощь по проектированию

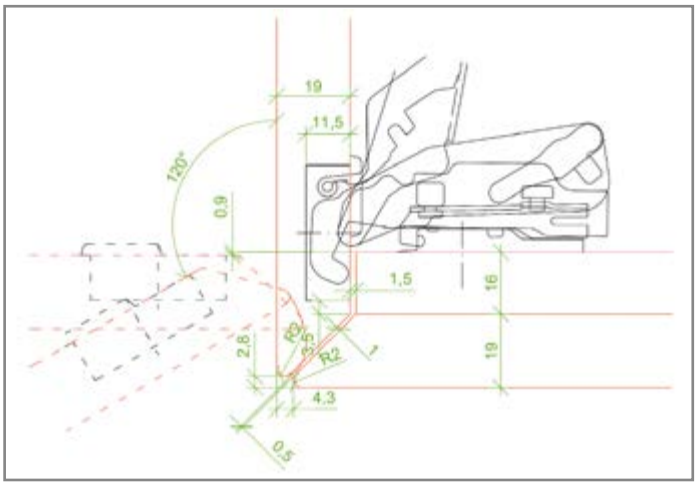

В электронном каталоге вы найдете чертежи систем петель, систем выдвижных ящиков, раздвижных дверей и систем офисной мебели в форматах PDF и CAD. В них представлены места для установки фурнитуры.

Инструкции по проектированию

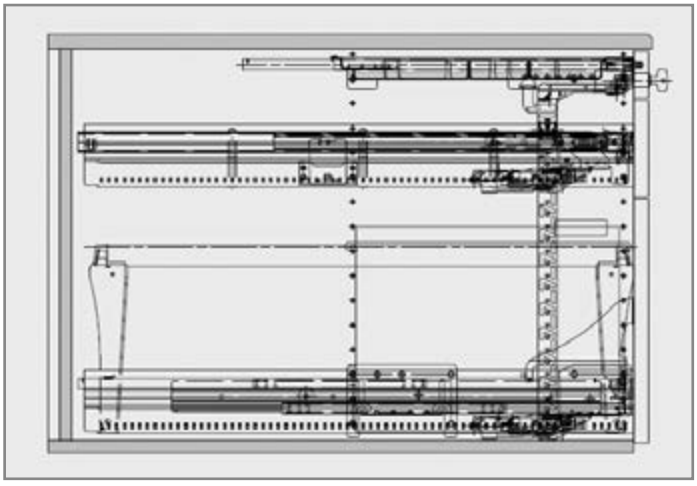

В медиатеке и электронном каталоге в разделах описаний изделий представлены различные руководства по проектированию. Там изображены шкафы в сборе с вариантами установки фурнитуры.

Схемы монтажа

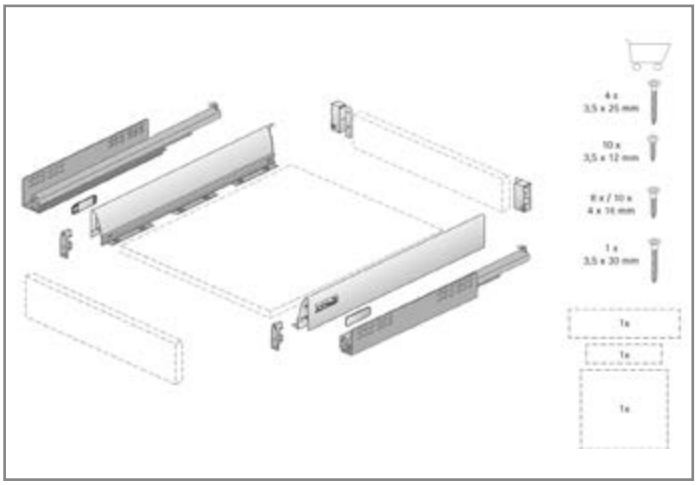

В электронном виде также представлены подробные инструкции по монтажу. Их можно просмотреть непосредственно онлайн или в медиатеке. Также в наличии имеются разнообразные видео по монтажу.

Принцип конструкции Системы 32

Описание системы

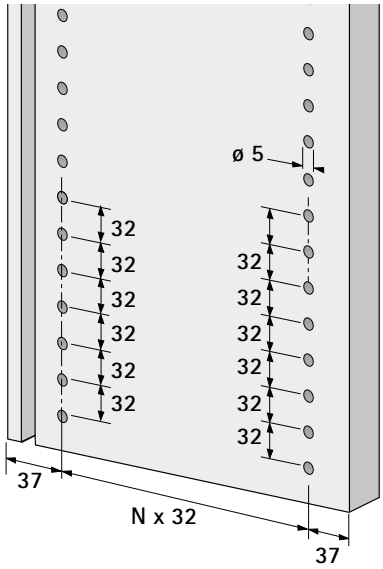

- Международный стандарт для конструкции мебели
- Учитывает такие компоненты, как ряды отверстий и фурнитура и соединяет элементы конструкции в единое целое
- Экономия времени и затрат при подготовке работы, производстве и монтаже
- Идеально для производственного процесса с ЧПУ, сверлильными автоматами и разметочными шаблонами

Принцип конструкции Системы 32

- Диаметр отверстия 5 мм
- Расстояние от ряда отверстий до переднего края боковой стенки 37 мм (рабочая кромка уплотнения, амортизатор и т. д. относятся к переднему краю боковой стенки, учтены в размере 37 мм и должны быть приняты во внимание при раскрое и сверлении).
- Расстояние от ряда отверстий до заднего края боковой стенки 37 мм
- Межосевое расстояние вертикальных рядов отверстий: делится на 32
- Преимущества:
  - равное расстояние между первым и последним отверстиями одного ряда отверстий до верхней или нижней кромки боковой стенки
  - равное межосевое расстояние между рядами отверстий до боковой кромки равные стороны

единица	0	1	2	3	4	5	6	7	8	9
десятка 0	0	32	64	96	128	160	192	224	256	288
1	320	352	384	416	448	480	512	544	576	608
2	640	672	704	736	768	800	832	864	896	928
3	960	992	1024	1056	1088	1120	1152	1184	1216	1248
4	1280	1312	1344	1376	1408	1440	1472	1504	1536	1568
5	1600	1632	1664	1696	1728	1760	1792	1824	1856	1888
6	1920	1952	1984	2016	2048	2080	2112	2144	2176	2208
7	2240	2272	2304	2336	2368	2400	2432	2464	2496	2528
8	2560	2592	2624	2656	2688	2720	2752	2784	2816	2848
9	2880	2912	2944	2976	3008	3040	3072	3104	3136	3168

Возможные конструкции цоколя в Системе 32

Конструкция с незакрепленной несущей рамой

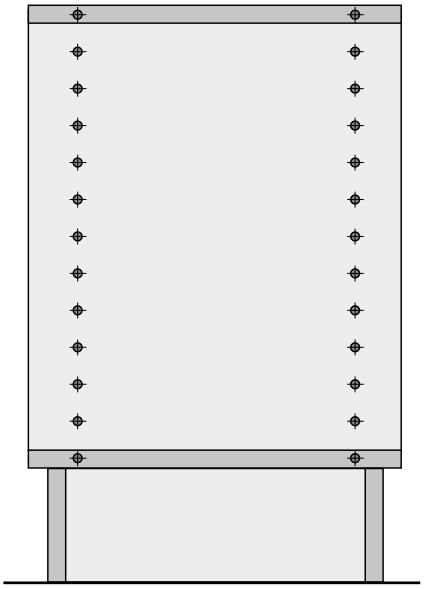

Конструкция со сплошными боковинами

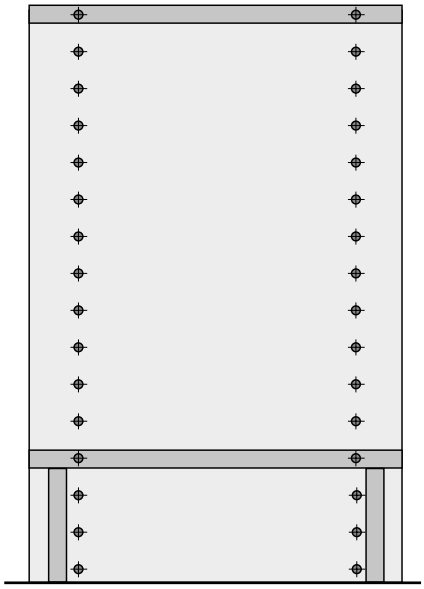

Стяжка Rastex 15

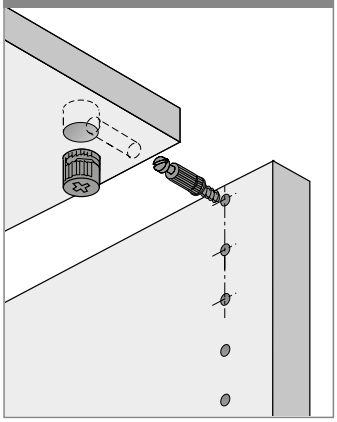

VB

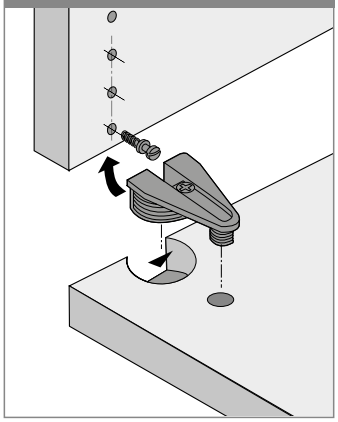

Соединительные винты

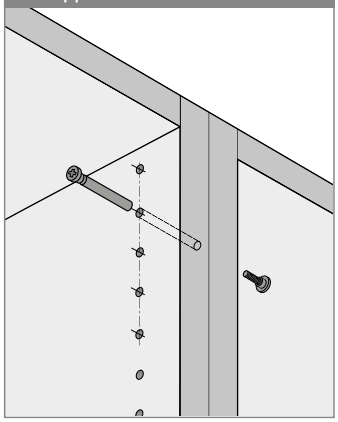

Соединитель задней стенки

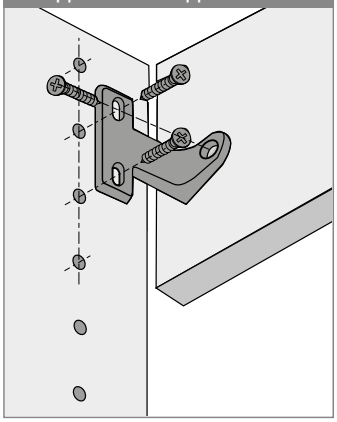

Соединительный уголок

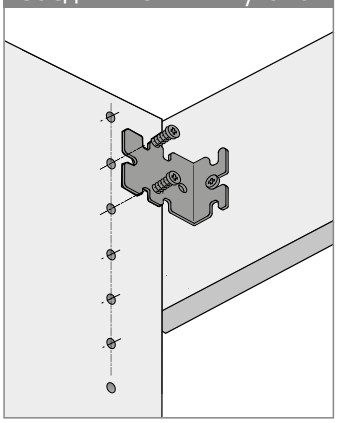

Направляющие Quadro

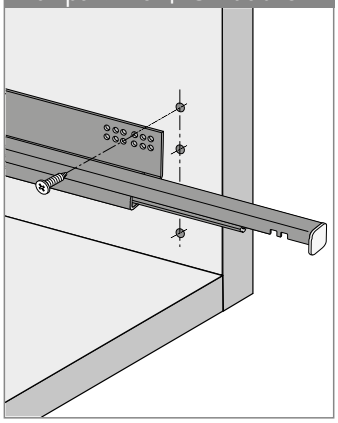

Роликовые направляющие

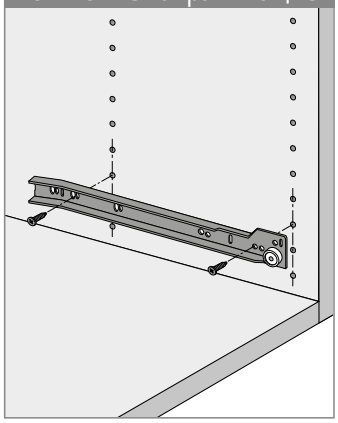

Шариковые направляющие

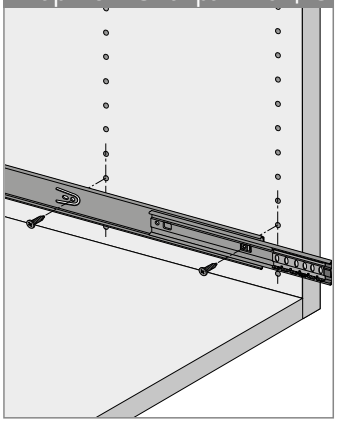

Организация офиса

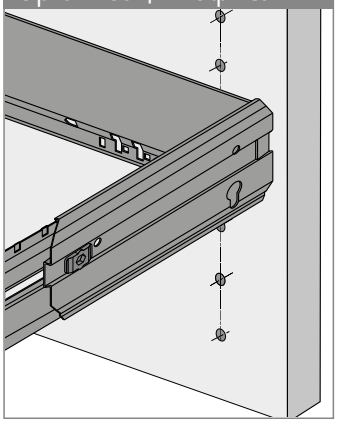

Петли

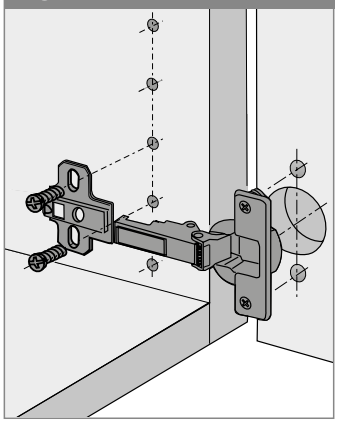

Кронштейн нижний

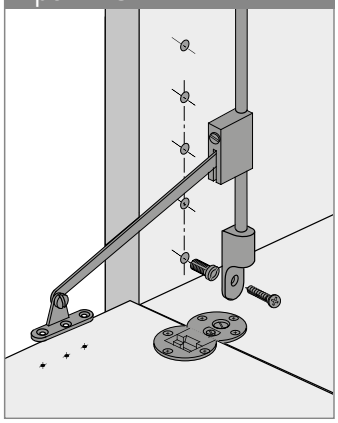

Фурнитура для регулировки цоколя

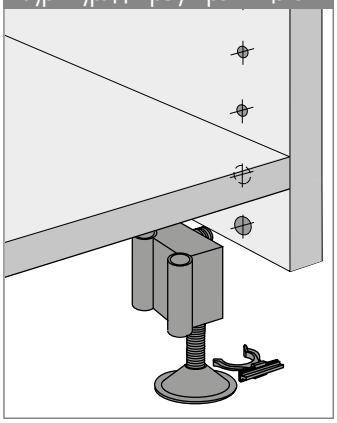

Полкодержатель

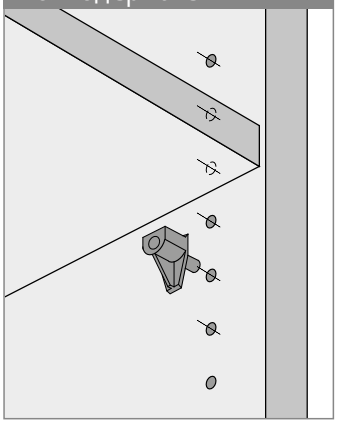

Штангодержатель и средняя опора

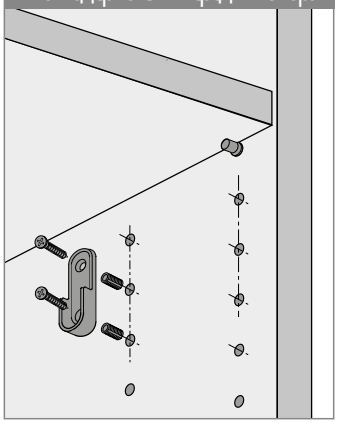

Ручки

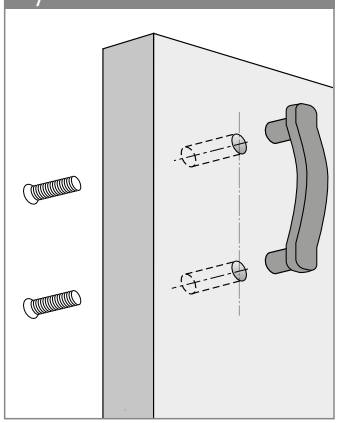

Замки

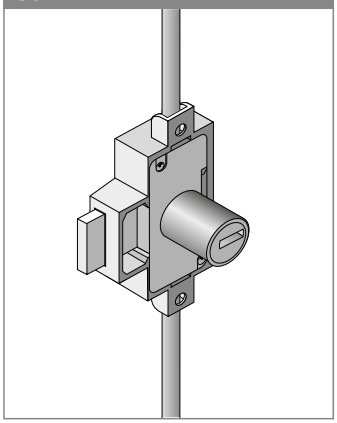

Конструкция боковыины шкафа

- X / Y = кратно 32 мм
- B = расстояние между отверстиями боковых нижних и верхних кромок до середины дюбеля, например, при толщине полки 19 мм B = 9,5 мм

Расчет боковины корпуса:
- Длина (H) = X + (2 x B)
- Ширина (T) = Y + (2 x 37 мм)
- Высота основания = I = X

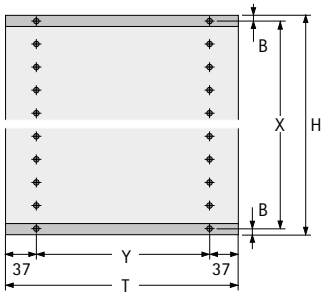

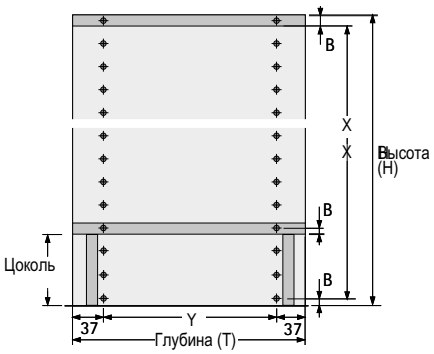

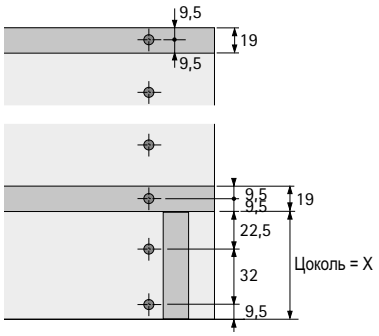

Пример

- Необходимая длина ок. 2000 мм
- Необходимая ширина ок. 600 мм
- Толщина полки 19 мм

Преимущество для переработчика:
больше не нужно различать левую и правую стороны шкафа, так как верхние и нижние позиции отверстий идентичны.

единица	0	1	2	3	4	5	6	7	8	9
десятка 0	0	32	64	96	128	160	192	224	256	288
1	320	352	384	416	448	480	**512**	544	576	608
2	640	672	704	736	768	800	832	864	896	928
3	960	992	1024	1056	1088	1120	1152	1184	1216	1248
4	1280	1312	1344	1376	1408	1440	1472	1504	1536	1568
5	1600	1632	1664	1696	1728	1760	1792	1824	1856	1888
6	1920	1952	**1984**	2016	2048	20[illegible]	2112	2144	2176	2208
7	2240	2272	2304	2336	2368	[illegible]00	2432	2464	2496	2528
8	2560	2592	2624	2656	2688	[illegible]720	2752	2784	2816	2848
9	2880	2912	2944	2976	3008	3040	3072	3104	3136	3168

2 **H = 1984 + (2 x 9,5) = 2003 мм**

2 Для размера X из таблицы выбирается 1984 мм. Высота шкафа составляет 1984 + (2 x 9,5) = 2003 мм.

1 **T = 512 + (2 x 37) = 586 мм**

1 Для размера Y (600 - 2 x 37) из таблицы выбирается 512 мм. Глубина корпуса составит 512 + (2 x 37) = 586 мм.

Ряды отверстий и соединительная фурнитура

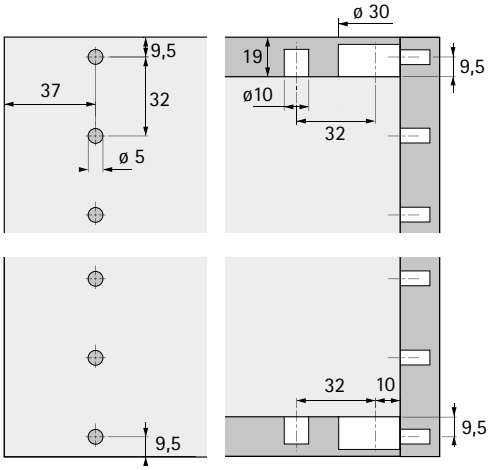

- При обработке полки обратите внимание:
  Расстояние отверстия для дюбеля до контактной поверхности фурнитуры должно точно соответствовать данным каталога!
  Пример для соединительной фурнитуры VB 20:
  Расстояние = 9,5 мм

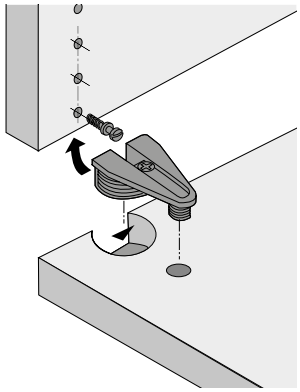

Соединительная фурнитура и фурнитура для регулировки цоколя

- Двойная выгода для одинаковых отверстий

Затягивание эксцентрика сверху

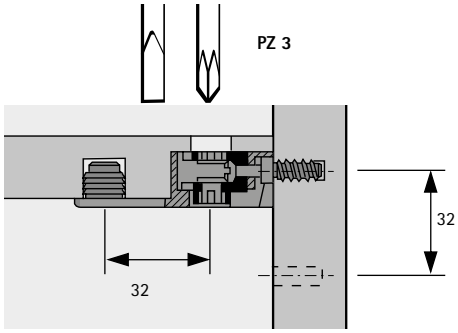

Регулировка уровня цоколя

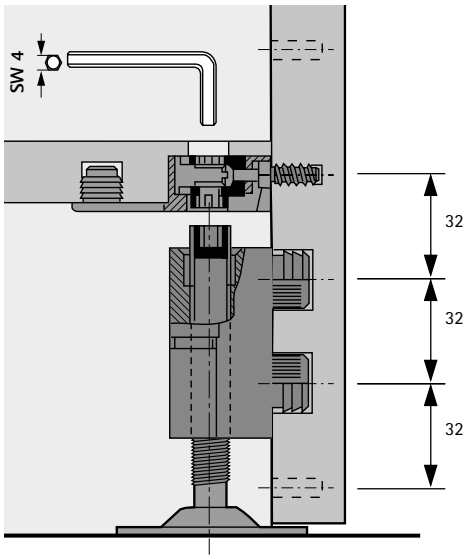

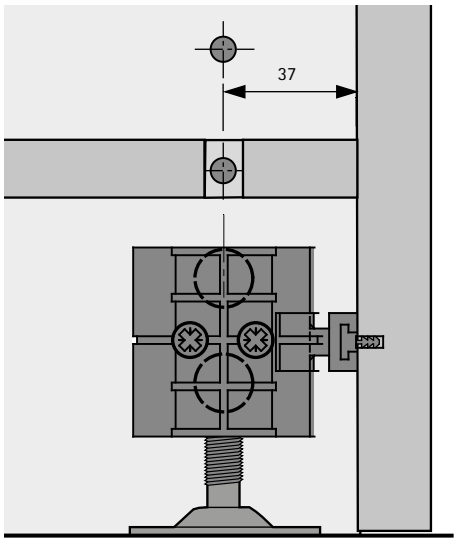

Навеска двери, пример 1

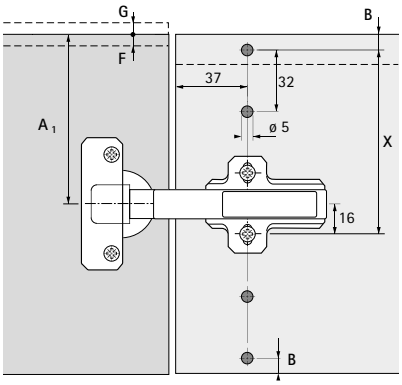

- A_1 = Расстояние от верхней кромки двери до середины чашки петли при полном наложении двери
- B = расстояние между отверстиями боковых нижних и верхних кромок до середины дюбеля например, при толщине полки 19 мм B = 9,5 мм
- F = обратный ход двери
- X = кратно 32 мм
- G = выступание двери

Формула для расчета отступа петли:

- A_1 = B + X - 16
  9,5 + 96 - 16 = 89,5 мм
- Вычитается необходимый обратный ход двери F.
- Прибавляется необходимое выступание двери G.

Навеска двери, пример 2

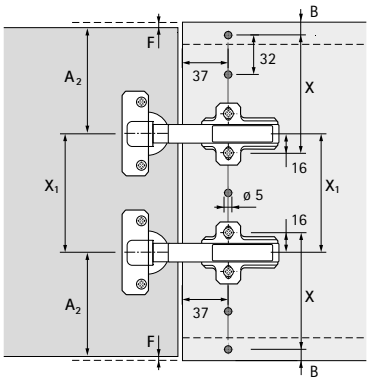

- A_2 = Расстояние от верхней / нижней кромки двери до середины чашки петли при уменьшенном наложении двери
- B = расстояние между отверстиями боковых нижних и верхних кромок до середины дюбеля например, при толщине полки 19 мм B = 9,5 мм
- X = кратно 32 мм
- X_1 = кратно 32 мм
- F = обратный ход двери

Пример расчета отступа петли при F = 3 мм:

- $A_2 = A_1 - F$
- A_2 = 89,5 - 3 = 86,5 мм

Навеска двери, пример 3

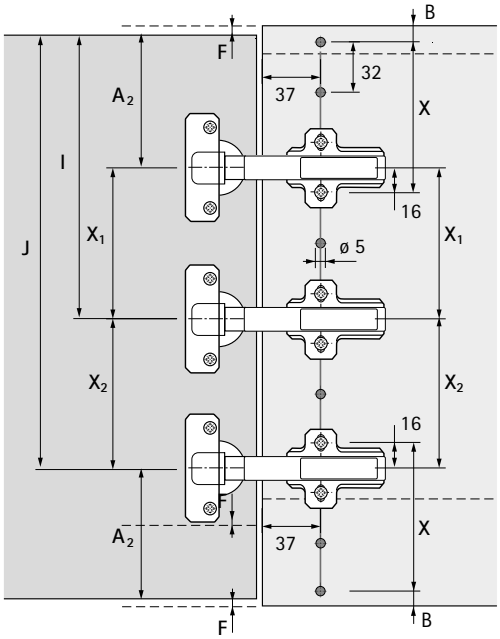

- B = расстояние между отверстиями боковых нижних и верхних кромок до середины дюбеля например, при толщине полки 19 мм B = 9,5 мм
- I = расстояние от верхней кромки двери до середины чашки петли
- J = расстояние от верхней кромки двери до середины чашки петли
- F = обратный ход двери
- X = кратно 32 мм
- X_1 / X_2 = кратно 32 мм

Пример: формула для расчета отступа петли

- F = 3 мм
- X_1 = 608 мм
- X_2 = 512 мм
- $I = A_2 + X_1$
  I = 86,5 + 608 = 694,5 мм
- $J = I + X_2$
  J = 694,5 + 512 = 1206,5 мм

Внутренняя навеска двери

- В случае накладной навески все размеры должны соответствовать стандартам Системы 32.
- В случае вкладной навески передний ряд отверстий должен быть соответственно смещен назад

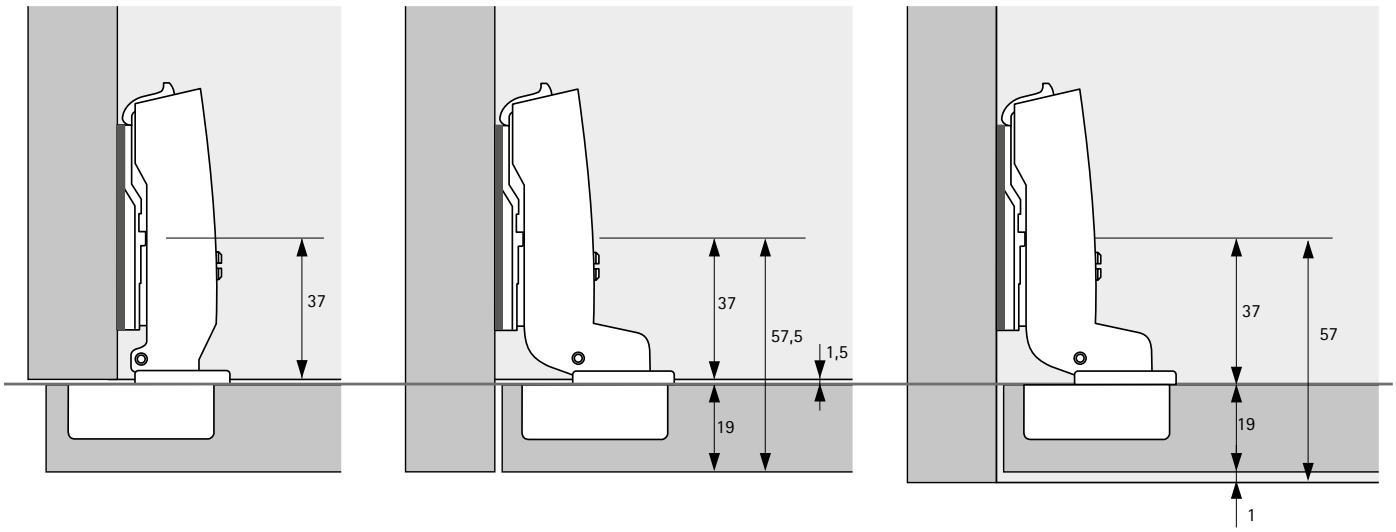

Пример Quadro V6 Silent System



Номинальная длина, мм	Минимальная глубина корпуса, мм	Расстояние между отверстиями b1, мм
280	293	160
300	313	192
320	333	192
350	363	192
380	393	224
400	413	224

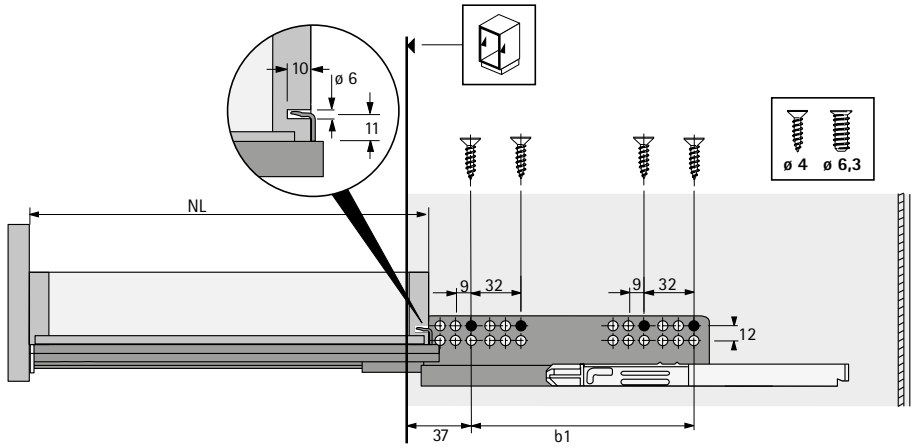

Пример Quadro Duplex 60/70 при организации офиса с использованием секционной мебели



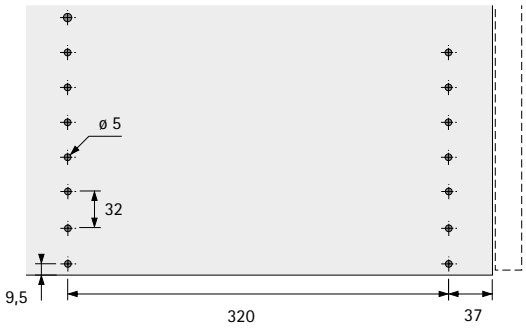

Пример Quadro Duplex 25 / 45 при организации офиса на письменном столе



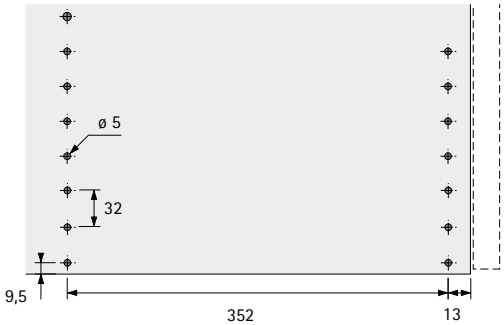

Указание: при установке контейнера письменного стола передний ряд отверстий должен располагаться на расстоянии 13 мм.

Пример: высота цоколя

- Высота передней панели цоколя I = X

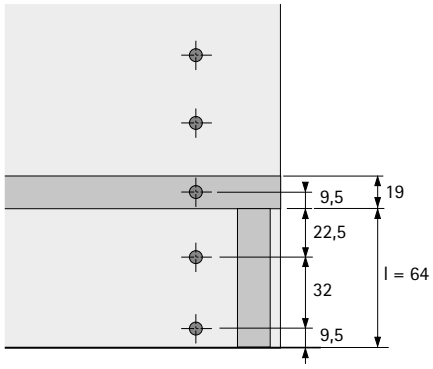

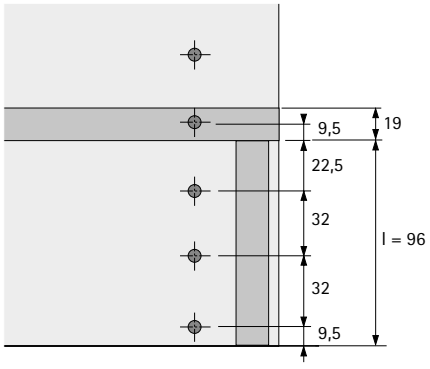

Пример: передние панели при организации офиса на письменном столе

- Высота передней панели ВН = X x НЕ - фуга

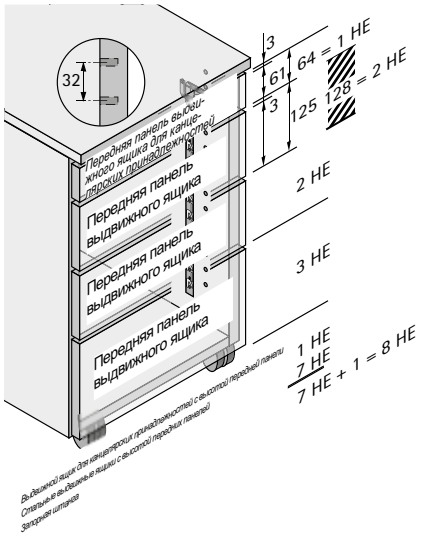

- 1 единица высоты НЕ = 64 мм = 2 x 32 мм

Количество НЕ	Применяется при	Высота передней панели при фуге в 3 мм
1 НЕ	Лоток для канцелярских принадлежностей	61 мм
2 НЕ	Выдвижные ящики	125 мм
2,5 НЕ	Выдвижные ящики	157 мм
3 НЕ	Выдвижные ящики	189 мм
3,5 НЕ	Выдвижные ящики	221 мм
4 НЕ	Выдвижные ящики	253 мм
5 НЕ	Выдвижной ящик с подвесной файловой рамой	317 мм

Пример: передние панели при организации офиса с использованием секционной мебели

- Высота передней панели ВН = X x НЕ - фуга

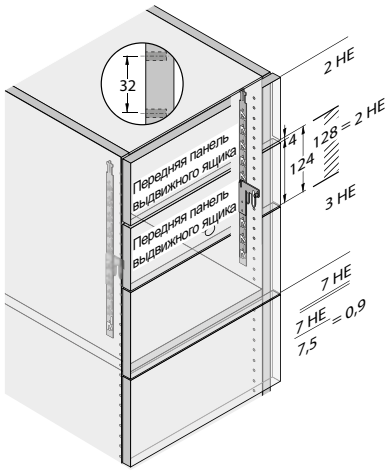

- 1 единица высоты НЕ = 64 мм = 2 x 32 мм

Количество НЕ	Применяется при	Высота передней панели при фуге в 4 мм
1 НЕ	Лоток для канцелярских принадлежностей	60 мм
2 НЕ	Выдвижные ящики	124 мм
2,5 НЕ	Выдвижные ящики	156 мм
3 НЕ	Выдвижные ящики	188 мм
3,5 НЕ	Выдвижные ящики	220 мм
4 НЕ	Выдвижные ящики	252 мм
5 НЕ	Подвесная файловая рама	316 мм
5 НЕ	Выдвижной ящик с подвесной файловой рамой	316 мм

Каталоги и онлайн-инструменты: **информация и реализация**

Вся информация всегда под рукой.

Наш печатный каталог фурнитуры и комплектующих для мебели представляет собой классический справочник.

А наш электронный каталог может даже больше:
- С помощью функции поиска вы легко найдете нужное изделие.
- С помощью планшета, ПК или смартфона вы можете быстро получить доступ к информации: даже в мастерской или на стройплощадке. По выбору с помощью приложения или через наш сайт.
- Функция онлайн-магазина позволяет выбирать товары, составлять спецификации и делать заказы напрямую.

Мы предлагаем вам 2 формата каталога:
онлайн-каталог Hettich
и наш электронный каталог, который идентичен с нашим печатным каталогом. Из электронного каталога вы также можете добавлять товары в корзину онлайн-каталога и заказывать их.



К онлайн-каталогу
«Фурнитура и комплектующие
для мебели»:
https://www.hettich.com/short/836f72

Лучше один раз увидеть:
обучающее видео для вас!

Используйте видео Hettich для информирования клиентов:
- Разместите видео Hettich на вашем сайте
- Отправьте ссылку по электронной почте или СМС
- Порекомендуйте клиентам посмотреть видео во время телефонного разговора



Здесь вы найдете дополнительную
информацию по размещению
видео и ссылок:
https://www.hettich.com/short/00d414





Краткое изложение важной информации – в видео!

- В видеороликах Hettich в простом и понятном виде представлена информация о продуктах, порядке монтажа и применении
- На канале HettichDeutsch в YouTube постоянно появляются новые видео
- Канал легко найти: просто введите название товара Hettich в строке поиска

Вы сразу перейдете на канал Hettich YouTube:
https://www.hettich.com/short/672fe0



eServices:
компетенция в сети



И в сети компания Hettich — ваш надежный партнер. Воспользуйтесь нашими продуманными онлайн-инструментами: каталоги продукции с данными CAD в форматах 2D и 3D, чертежи для быстрой загрузки, руководства и сертификаты, руководства по планированию и многое другое. Всегда актуально и быстродоступно:
www.hettich.com



Перечень артикулов

Артикул	стр.
0 000 351	1998
0 006 731	314
0 008 954	1820
0 008 956	1820
0 010 079	1915
0 010 079	1929
0 010 079	1955
0 010 083	1708
0 010 084	1708
0 010 085	995
0 010 085	1286
0 010 085	1826
0 010 573	1994
0 010 921	325
0 013 104	1802
0 013 105	1802
0 013 108	1820
0 013 109	1820
0 013 110	1820
0 013 111	1820
0 013 112	1820
0 013 113	1820
0 013 114	1820
0 013 115	1820
0 013 116	1789
0 013 117	1789
0 013 118	1789
0 013 121	1790
0 013 126	1863
0 013 127	1863
0 013 128	1863
0 013 129	1863
0 013 138	1860
0 013 223	338
0 013 224	338
0 013 225	744
0 013 225	747
0 013 225	751
0 013 225	755
0 013 225	759
0 013 233	339
0 013 235	339
0 013 239	327
0 013 297	1850
0 013 337	1077
0 013 337	1288
0 013 392	2001
0 013 841	1986
0 013 952	994
0 013 952	1078
0 013 952	1287
0 013 957	1781
0 013 958	1781
0 013 961	1781
0 013 962	1781
0 014 825	1995
0 014 826	1995
0 014 827	1995
0 015 328	1995
0 016 048	1811
0 016 173	337
0 016 174	337
0 016 175	337
0 016 176	337
0 016 177	337
0 016 178	337
0 016 179	329
0 016 180	1858
0 016 181	1860
0 016 190	1826
0 016 339	1820
0 016 340	1820
0 019 446	2042
0 019 476	1883
0 019 555	1820
0 019 556	1820
0 019 557	1858
0 019 558	1816
0 019 639	310
0 019 640	310
0 019 641	310
0 020 014	1986
0 020 018	1842
0 020 046	311
0 020 049	1781
0 020 050	1781
0 020 053	1781
0 020 056	1786
0 020 058	1786
0 020 060	1790
0 020 126	312
0 020 130	2008
0 020 131	2016
0 020 157	1786
0 020 165	2008
0 020 166	2016
0 020 167	2016
0 020 168	2016
0 020 264	1948
0 020 383	1640
0 020 384	1640
0 020 386	1640
0 020 387	1640
0 020 388	1640
0 020 392	1640
0 020 393	1640
0 020 395	1640
0 020 396	1640
0 020 397	1640
0 020 400	1640
0 020 400	1650
0 020 686	2016
0 020 687	2008
0 020 687	2016
0 020 688	2008
0 020 689	2008
0 020 689	2016
0 020 695	2008
0 020 695	2016
0 020 782	1862
0 020 784	1562
0 020 784	1887
0 020 843	1802
0 020 864	336
0 020 865	336
0 020 866	336
0 020 867	336
0 020 868	336
0 020 870	297
0 020 871	297
0 020 872	297
0 020 891	1802
0 021 154	223
0 021 154	671
0 021 154	995
0 021 154	1079
0 021 154	1287
0 021 575	335
0 021 577	335
0 021 579	335
0 021 581	335
0 021 583	335
0 021 698	335
0 021 699	335
0 021 700	335
0 021 701	335
0 021 702	335
0 021 768	1815
0 022 532	1858
0 022 533	1858
0 022 534	1858
0 022 617	1995
0 022 737	1860
0 023 680	1986
0 023 680	1995
0 023 994	1507
0 024 832	1818
0 024 838	2042
0 024 908	295
0 025 048	223
0 025 048	671
0 025 048	995
0 025 048	1079
0 025 048	1287
0 025 049	1792
0 025 052	1794
0 025 056	1789
0 025 066	1781
0 025 084	1811
0 025 090	1858
0 025 091	1858
0 025 100	1858
0 025 119	1483
0 025 119	1516
0 025 119	1535
0 025 120	1594
0 025 120	1609
0 025 121	1594
0 025 121	1609
0 025 122	1608
0 025 123	1608
0 025 124	1860
0 025 155	1248
0 025 156	1248
0 025 166	1855
0 025 170	1855
0 025 173	1837
0 025 174	1836
0 025 175	1836
0 025 182	1835
0 025 183	1832
0 025 185	1832
0 025 189	1833
0 025 204	222
0 025 205	222
0 025 314	295
0 025 314	296
0 025 660	1594
0 025 660	1609
0 026 081	1524
0 026 082	1524
0 026 083	1524
0 026 453	1752
0 026 561	1250
0 026 562	1250
0 026 578	1250
0 027 740	1753
0 028 155	1220
0 029 246	1863
0 029 248	1863
0 029 249	1863
0 029 251	1863
0 030 765	1246
0 030 766	1246
0 030 767	1246
0 030 768	1246
0 030 769	1246
0 030 864	1839
0 030 866	296
0 030 891	1814
0 031 168	305
0 031 169	305
0 031 170	305
0 031 171	305
0 031 172	305
0 031 173	305
0 031 174	309
0 031 175	309
0 031 176	309
0 031 571	1855
0 033 681	1078
0 033 681	1288
0 033 682	1078
0 033 682	1288
0 033 683	1078
0 033 683	1288
0 040 005	1822
0 040 007	1819
0 040 067	993
0 040 119	801
0 040 129	1917
0 040 129	1931
0 040 129	1955
0 040 133	2035
0 040 227	1288
0 040 242	316
0 040 242	316
0 040 269	976
0 040 270	976
0 040 271	976
0 040 340	204
0 040 340	287
0 040 340	290
0 040 341	204
0 040 341	287
0 040 341	290
0 040 438	1852
0 040 439	1853
0 040 494	204
0 040 494	288
0 040 494	291
0 040 495	204
0 040 495	288
0 040 495	291
0 040 657	1913
0 040 657	1927
0 040 669	1886
0 040 721	325
0 040 722	324
0 041 184	1354

Перечень артикулов

Артикул	стр.
0 041 184	1387
0 041 247	1698
0 041 248	1698
0 041 249	1699
0 041 251	1699
0 041 296	222
0 041 296	1826
0 041 355	1254
0 041 356	1257
0 041 357	1257
0 041 358	1257
0 041 359	1257
0 041 361	1257
0 041 362	1257
0 041 363	1257
0 041 364	1257
0 041 365	1257
0 041 366	1257
0 041 367	1259
0 041 368	1259
0 041 369	1259
0 041 371	1662
0 041 372	1662
0 041 373	1662
0 041 374	1662
0 041 375	1662
0 041 376	1662
0 041 377	1662
0 041 378	1662
0 041 379	1662
0 041 389	1258
0 041 391	1258
0 041 392	1258
0 041 393	1258
0 041 394	1258
0 041 395	1258
0 041 396	1258
0 041 397	1258
0 041 398	1258
0 041 777	1975
0 041 838	1893
0 041 841	1893
0 041 842	1893
0 042 339	308
0 043 036	219
0 043 037	219
0 043 038	219
0 043 662	1608
0 044 745	1839
0 044 747	1842
0 044 748	1842
0 044 750	1785
0 044 751	1859
0 044 756	2043

Артикул	стр.
0 044 757	2043
0 044 758	1785
0 044 759	1785
0 044 763	1992
0 044 764	1986
0 044 765	1986
0 044 766	2043
0 044 767	1986
0 044 767	1992
0 044 777	1238
0 044 777	2027
0 044 797	307
0 044 918	1076
0 044 919	1076
0 044 921	1076
0 044 922	1076
0 044 923	1076
0 044 924	1076
0 044 934	401
0 044 934	475
0 044 934	549
0 044 934	623
0 044 934	783
0 044 934	857
0 044 934	931
0 045 025	323
0 045 026	323
0 045 027	322
0 045 028	322
0 045 029	322
0 045 031	322
0 045 032	322
0 045 036	208
0 045 037	208
0 045 038	208
0 045 076	1506
0 045 077	1506
0 045 078	1506
0 045 079	1507
0 045 080	1481
0 045 080	1508
0 045 080	1528
0 045 081	1481
0 045 081	1508
0 045 081	1528
0 045 082	1511
0 045 082	1531
0 045 083	1511
0 045 083	1531
0 045 097	1507
0 045 150	2010
0 045 159	322
0 045 160	322
0 045 167	671

Артикул	стр.
0 045 167	995
0 045 167	1826
0 045 168	671
0 045 168	995
0 045 168	1826
0 045 169	222
0 045 198	1751
0 045 199	1513
0 045 199	1533
0 045 200	1513
0 045 200	1533
0 045 201	1514
0 045 201	1534
0 045 234	1616
0 045 235	1616
0 045 298	960
0 045 299	960
0 045 301	960
0 045 302	960
0 045 303	960
0 045 304	960
0 045 305	960
0 045 306	960
0 045 307	960
0 045 308	960
0 045 309	960
0 045 310	960
0 045 311	960
0 045 312	960
0 045 313	960
0 045 315	1650
0 045 316	1650
0 045 317	1496
0 045 319	1754
0 045 555	1975
0 046 071	2043
0 046 072	2043
0 046 073	2043
0 046 074	2043
0 046 075	2043
0 046 076	2043
0 046 077	2043
0 046 078	2043
0 046 079	2043
0 046 080	1813
0 046 080	1819
0 046 081	2043
0 046 082	2043
0 046 083	2043
0 046 084	2042
0 046 085	2008
0 046 086	2043
0 046 087	2043
0 046 088	2043

Артикул	стр.
0 046 096	1067
0 046 096	1069
0 046 096	1071
0 046 096	1073
0 046 103	1891
0 046 413	2008
0 046 416	1525
0 046 417	1525
0 046 419	1509
0 046 419	1529
0 046 420	1512
0 046 420	1532
0 046 626	1955
0 046 628	2042
0 046 629	1986
0 046 641	1608
0 046 642	1860
0 046 695	223
0 046 695	671
0 046 695	995
0 046 695	1079
0 046 695	1287
0 046 700	1826
0 046 701	1826
0 046 787	298
0 046 787	1726
0 046 788	1617
0 046 789	1483
0 046 789	1516
0 046 789	1535
0 046 790	1483
0 046 790	1516
0 046 790	1535
0 046 791	1483
0 046 791	1516
0 046 791	1535
0 046 814	777
0 046 814	851
0 046 814	925
0 046 816	777
0 046 816	851
0 046 816	925
0 046 848	309
0 046 849	315
0 047 216	1152
0 047 216	1154
0 047 216	1156
0 047 216	1158
0 047 216	1160
0 047 216	1162
0 047 216	1164
0 047 216	1166
0 047 216	1168
0 047 216	1186

Артикул	стр.
0 047 216	1216
0 047 216	1223
0 047 221	1617
0 047 222	1948
0 047 353	223
0 047 353	671
0 047 353	995
0 047 353	1079
0 047 353	1287
0 047 392	1609
0 047 451	1825
0 047 452	1825
0 047 454	1793
0 047 458	1785
0 047 584	1794
0 047 585	1794
0 047 586	1794
0 047 608	1815
0 047 609	1861
0 047 611	1863
0 047 612	1863
0 047 613	1863
0 047 614	1863
0 047 630	1835
0 047 631	1835
0 047 632	1835
0 047 633	1834
0 047 634	1834
0 047 635	1833
0 047 636	1838
0 047 637	1756
0 047 637	1854
0 047 638	1756
0 047 638	1854
0 047 639	1756
0 047 639	1854
0 047 640	1756
0 047 640	1854
0 047 642	1756
0 047 642	1854
0 047 643	1756
0 047 643	1854
0 047 644	1756
0 047 644	1854
0 047 645	1756
0 047 645	1854
0 047 646	1855
0 047 647	1852
0 047 648	1853
0 047 654	1843
0 047 655	1843
0 047 661	1864
0 048 037	1785
0 048 038	1785

Перечень артикулов

Артикул	стр.
0 048 049	152
0 048 051	152
0 048 052	152
0 048 053	152
0 048 054	152
0 048 055	152
0 048 056	152
0 048 057	152
0 048 058	152
0 048 096	186
0 048 097	186
0 048 098	186
0 048 291	1543
0 048 292	1545
0 048 292	1547
0 048 293	1543
0 048 294	1545
0 048 295	1547
0 048 296	1826
0 048 354	976
0 048 355	976
0 048 356	976
0 048 357	976
0 048 358	976
0 048 359	976
0 048 360	976
0 048 361	976
0 048 362	976
0 048 415	717
0 048 415	1029
0 048 415	1274
0 048 416	717
0 048 416	1029
0 048 416	1274
0 048 417	717
0 048 417	1029
0 048 417	1274
0 048 418	717
0 048 418	1029
0 048 418	1274
0 048 419	717
0 048 419	1029
0 048 419	1274
0 048 420	717
0 048 420	1029
0 048 420	1274
0 048 421	717
0 048 421	1029
0 048 421	1274
0 048 422	717
0 048 422	1029
0 048 422	1274
0 048 423	717
0 048 423	1029

Артикул	стр.
0 048 423	1274
0 048 424	717
0 048 424	1029
0 048 424	1274
0 048 432	1275
0 048 437	2004
0 048 578	1824
0 048 586	1828
0 048 587	1828
0 048 588	1828
0 048 589	1828
0 048 590	1828
0 048 591	1828
0 048 771	2024
0 050 313	1818
0 050 314	1818
0 051 264	1078
0 051 264	1286
0 051 264	1825
0 051 265	994
0 051 265	1078
0 051 265	1286
0 051 265	1825
0 051 421	1074
0 051 425	2004
0 051 426	1074
0 051 477	1067
0 051 477	1069
0 051 477	1071
0 051 477	1073
0 051 480	1955
0 051 481	1074
0 051 483	1074
0 051 485	1074
0 051 487	1067
0 051 489	1069
0 051 491	1071
0 051 495	1077
0 051 496	1077
0 051 497	1077
0 051 498	1077
0 051 499	1077
0 051 500	1077
0 051 500	1288
0 051 501	1077
0 051 502	1954
0 052 095	298
0 052 095	1726
0 052 799	1825
0 052 996	1826
0 053 012	1859
0 053 817	1956
0 053 818	1956
0 053 819	1956

Артикул	стр.
0 053 820	1956
0 053 941	1956
0 053 942	1956
0 053 949	1930
0 053 949	1956
0 053 950	1930
0 053 950	1956
0 053 951	1917
0 053 951	1931
0 053 951	1943
0 053 951	1953
0 053 951	1953
0 053 951	1956
0 053 952	1917
0 053 952	1931
0 053 952	1956
0 054 997	1067
0 054 997	1069
0 054 997	1071
0 054 997	1073
0 054 998	1067
0 054 998	1069
0 054 998	1071
0 054 998	1073
0 056 614	1819
0 058 242	1819
0 058 242	1827
0 058 243	1079
0 058 243	1286
0 058 243	1819
0 058 243	1826
0 058 244	1819
0 058 244	1826
0 058 301	1819
0 058 301	1820
0 058 961	1956
0 060 576	245
0 060 577	245
0 060 578	245
0 060 579	246
0 060 580	246
0 060 581	244
0 060 685	247
0 060 686	248
0 060 687	247
0 060 832	303
0 061 266	1954
0 061 268	1954
0 061 285	1954
0 061 289	1918
0 061 289	1932
0 061 289	1955
0 061 351	1954
0 061 353	1954

Артикул	стр.
0 061 546	1594
0 061 546	1609
0 061 652	1956
0 061 653	1956
0 061 851	1842
0 061 852	1842
0 061 853	1842
0 061 854	1843
0 061 855	1845
0 062 000	2044
0 062 001	2044
0 062 002	2044
0 062 003	2044
0 062 004	2045
0 062 005	2044
0 062 006	2044
0 062 204	1828
0 063 016	1821
0 063 017	1821
0 063 549	1862
0 063 598	1866
0 064 872	1799
0 064 908	1821
0 065 136	1794
0 065 370	1800
0 065 480	1891
0 065 501	1795
0 065 503	1795
0 065 504	1795
0 065 505	1795
0 065 507	1795
0 065 508	1795
0 065 509	1796
0 065 511	1796
0 065 512	1796
0 065 513	1796
0 065 515	1796
0 065 516	1796
0 065 517	1797
0 065 519	1797
0 065 520	1797
0 065 521	1797
0 065 523	1797
0 065 524	1797
0 065 525	1798
0 065 527	1798
0 065 528	1798
0 065 529	1798
0 065 531	1798
0 065 532	1798
0 065 534	1799
0 065 535	1800
0 065 536	1800
0 065 540	1799

Артикул	стр.
0 065 561	1918
0 065 561	1918
0 065 561	1957
0 065 562	1918
0 065 562	1957
0 066 065	1216
0 066 075	1216
0 066 079	1216
0 066 900	1594
0 066 900	1609
0 066 933	1246
0 067 200	1820
0 068 637	1918
0 068 637	1932
0 068 637	1955
0 069 597	286
0 069 599	286
0 069 600	287
0 069 603	289
0 069 607	290
0 069 609	289
0 069 846	248
0 069 933	313
0 069 934	295
0 070 025	1956
0 070 026	1956
0 070 032	1954
0 070 033	1942
0 070 033	1952
0 070 033	1957
0 070 051	204
0 070 051	287
0 070 051	290
0 070 052	204
0 070 052	288
0 070 052	291
0 070 151	1842
0 070 152	1842
0 070 153	1842
0 070 154	1846
0 070 263	1986
0 070 264	1986
0 070 265	1986
0 070 266	1986
0 070 267	1986
0 070 268	2042
0 070 269	2042
0 070 292	1818
0 070 711	1789
0 070 712	204
0 070 712	287
0 070 712	290
0 070 713	204
0 070 713	288

Перечень артикулов

Артикул	стр.
0 070 713	291
0 070 961	1594
0 070 961	1609
0 070 962	1608
0 070 963	1609
0 070 983	1718
0 070 984	1718
0 070 985	1735
0 070 986	1734
0 070 987	1734
0 071 054	1782
0 071 055	1782
0 071 109	1617
0 071 110	1617
0 071 113	1507
0 071 115	1534
0 071 116	1512
0 071 116	1532
0 071 117	1509
0 071 117	1529
0 071 544	1825
0 071 545	1825
0 071 546	1825
0 071 547	1825
0 071 548	1825
0 071 549	1825
0 071 555	1825
0 071 556	1825
0 071 557	1825
0 071 558	1825
0 071 559	1825
0 071 560	1825
0 071 561	1825
0 071 562	1825
0 071 563	1825
0 071 648	300
0 071 648	1726
0 071 721	1956
0 071 722	1956
0 071 723	1956
0 071 833	1289
0 071 835	1246
0 071 836	1246
0 071 840	1847
0 071 841	1847
0 071 842	1847
0 071 843	1847
0 071 844	1843
0 071 844	1847
0 071 845	1848
0 071 847	1847
0 071 848	1848
0 071 849	1845
0 071 849	1848
0 071 855	1825
0 071 856	1825
0 071 870	1756
0 071 870	1854
0 071 896	1956
0 071 897	1956
0 071 925	269
0 071 925	1078
0 071 925	1286
0 071 925	1826
0 071 948	1781
0 071 950	1781
0 071 952	1781
0 072 026	1818
0 072 039	1956
0 072 040	1956
0 072 053	1803
0 072 120	223
0 072 120	671
0 072 120	995
0 072 120	1079
0 072 120	1287
0 072 134	301
0 072 144	1941
0 072 144	1951
0 072 144	1957
0 072 146	1954
0 072 147	1943
0 072 147	1955
0 072 148	1943
0 072 148	1955
0 072 150	1954
0 072 151	1954
0 072 152	1954
0 072 163	1956
0 072 251	718
0 072 251	1030
0 072 251	1275
0 072 253	718
0 072 253	1030
0 072 253	1275
0 072 354	952
0 072 355	952
0 072 356	952
0 072 919	1718
0 072 959	202
0 072 960	204
0 072 965	202
0 072 966	202
0 072 967	204
0 072 968	204
0 072 983	217
0 072 984	217
0 072 985	217
0 072 986	217
0 072 987	217
0 072 996	328
0 072 997	328
0 073 213	1152
0 073 213	1154
0 073 213	1156
0 073 213	1158
0 073 213	1160
0 073 213	1162
0 073 213	1164
0 073 213	1166
0 073 213	1168
0 073 213	1186
0 073 213	1216
0 073 213	1223
0 073 265	952
0 073 266	952
0 073 267	952
0 073 268	952
0 073 269	952
0 073 270	952
0 073 276	1254
0 073 277	1254
0 073 278	1254
0 073 279	1254
0 073 280	1254
0 073 281	1254
0 073 282	1254
0 073 283	1254
0 073 284	1254
0 073 287	1259
0 073 288	1259
0 073 289	1259
0 073 290	1259
0 073 291	1259
0 073 292	1259
0 073 293	1259
0 073 294	1259
0 073 295	1259
0 073 296	1259
0 073 347	1751
0 073 458	1781
0 073 459	1781
0 073 460	1781
0 073 461	1781
0 073 481	1845
0 073 510	1848
0 073 615	1862
0 073 616	1801
0 073 617	1801
0 073 630	1849
0 073 751	1825
0 073 752	1825
0 073 788	1995
0 073 889	1825
0 073 890	1825
0 073 905	172
0 073 906	172
0 073 907	172
0 073 909	172
0 073 910	172
0 073 911	172
0 073 913	160
0 073 914	160
0 073 915	160
0 073 917	160
0 073 918	160
0 073 919	160
0 073 921	160
0 073 922	160
0 073 923	160
0 073 928	182
0 073 929	182
0 073 930	182
0 073 932	186
0 073 933	186
0 073 934	186
0 073 936	198
0 073 937	198
0 073 938	198
0 074 430	401
0 074 430	475
0 074 430	549
0 074 430	623
0 074 430	783
0 074 430	857
0 074 430	931
0 074 658	1726
0 074 667	1844
0 074 668	1844
0 074 688	1799
0 074 805	1862
0 074 879	718
0 074 879	1030
0 074 879	1275
0 075 558	716
0 075 558	1028
0 075 558	1273
0 075 560	716
0 075 560	1028
0 075 560	1273
0 075 808	1171
0 075 808	1173
0 075 808	1175
0 075 808	1177
0 075 808	1178
0 075 808	1181
0 075 808	1183
0 075 808	1184
0 075 808	1189
0 075 808	1191
0 075 808	1192
0 075 808	1195
0 075 808	1197
0 075 808	1198
0 075 808	1218
0 075 808	1223
0 075 845	716
0 075 845	1028
0 075 845	1273
0 075 846	716
0 075 846	1028
0 075 846	1273
0 075 847	716
0 075 847	1028
0 075 847	1273
0 075 848	716
0 075 848	1028
0 075 848	1273
0 075 849	716
0 075 849	1028
0 075 849	1273
0 075 877	717
0 075 877	1029
0 075 877	1274
0 075 878	717
0 075 878	1029
0 075 878	1274
0 075 879	717
0 075 879	1029
0 075 879	1274
0 075 880	717
0 075 880	1029
0 075 880	1274
0 075 881	717
0 075 881	1029
0 075 881	1274
0 075 882	717
0 075 882	1029
0 075 882	1274
0 075 883	717
0 075 883	1029
0 075 883	1274
0 075 884	717
0 075 884	1029
0 075 884	1274
0 075 885	717
0 075 885	1029
0 075 885	1274
0 075 886	717
0 075 886	1029

Перечень артикулов

Артикул	стр.
0 075 886	1274
0 075 887	717
0 075 887	1029
0 075 887	1274
0 075 888	717
0 075 888	1029
0 075 888	1274
0 075 889	717
0 075 889	1029
0 075 889	1274
0 075 890	717
0 075 890	1029
0 075 890	1274
0 075 891	717
0 075 891	1029
0 075 891	1274
0 075 892	717
0 075 892	1029
0 075 892	1274
0 075 893	717
0 075 893	1029
0 075 893	1274
0 075 894	717
0 075 894	1029
0 075 894	1274
0 075 895	717
0 075 895	1029
0 075 895	1274
0 076 222	1826
0 076 470	1626
0 076 471	1627
0 076 472	1627
0 076 473	1626
0 076 474	1626
0 076 475	1627
0 076 476	1626
0 076 477	1627
0 076 478	1628
0 076 479	1628
0 076 480	1628
0 076 481	1628
0 076 482	1629
0 076 483	1629
0 076 484	1629
0 076 484	2039
0 076 497	1913
0 076 497	1927
0 077 566	1939
0 077 567	1939
0 077 610	1938
0 077 643	200
0 077 644	180
0 077 645	180
0 077 680	180
0 077 681	180
0 077 682	180
0 077 683	180
0 077 690	182
0 077 691	182
0 077 692	182
0 077 699	186
0 077 700	186
0 077 701	186
0 077 708	194
0 077 709	194
0 077 710	194
0 077 720	200
0 077 721	200
0 077 913	733
0 077 913	735
0 077 913	739
0 077 913	773
0 078 091	1977
0 078 093	2001
0 078 095	2042
0 078 096	2042
0 078 097	2003
0 078 499	952
0 078 502	952
0 078 503	952
0 078 504	952
0 078 920	1823
0 078 926	217
0 078 987	1939
0 079 000	952
0 079 001	952
0 079 004	2042
0 079 005	2042
0 079 013	1709
0 079 014	1709
0 079 015	1708
0 079 054	1246
0 079 055	1246
0 079 056	1246
0 079 057	1246
0 079 118	1812
0 079 119	1812
0 079 173	1065
0 079 174	1065
0 079 240	1955
0 079 276	217
0 079 277	217
0 079 323	279
0 079 324	279
0 079 325	279
0 079 349	219
0 079 349	279
0 079 350	219
0 079 350	279
0 079 373	299
0 079 374	217
0 079 375	217
0 079 376	217
0 079 386	1811
0 079 389	325
0 079 390	326
0 079 392	322
0 079 393	322
0 079 394	322
0 079 397	324
0 079 438	1289
0 079 438	1817
0 079 451	1781
0 079 452	1781
0 079 457	1781
0 079 458	1781
0 079 461	1781
0 079 462	1781
0 079 476	1781
0 079 477	1781
0 079 478	1781
0 079 479	1781
0 079 484	1781
0 079 485	1781
0 079 488	1781
0 079 489	1781
0 079 490	1782
0 079 491	1782
0 079 521	1786
0 079 523	1786
0 079 525	1821
0 079 527	1286
0 079 529	1822
0 079 538	1824
0 079 539	1822
0 079 540	1819
0 079 540	1822
0 079 552	1787
0 079 554	1787
0 079 564	2035
0 079 568	1787
0 079 580	1788
0 079 602	1787
0 079 641	1796
0 079 642	1796
0 079 643	1795
0 079 644	1795
0 079 645	1798
0 079 646	1798
0 079 647	1797
0 079 648	1797
0 079 649	1801
0 079 650	1799
0 079 659	1821
0 079 660	1821
0 079 661	1816
0 079 689	1844
0 079 690	1845
0 079 691	1845
0 079 692	2020
0 079 693	1844
0 079 694	1845
0 079 695	1789
0 079 707	1859
0 079 709	1861
0 079 710	1861
0 079 711	1859
0 079 713	1771
0 079 713	1865
0 079 714	1867
0 079 716	1874
0 079 717	1876
0 079 718	1876
0 079 719	1876
0 079 722	1876
0 079 723	1876
0 079 724	1879
0 079 725	1879
0 079 726	1879
0 079 727	1879
0 080 852	416
0 080 852	490
0 080 852	564
0 080 852	638
0 080 852	795
0 080 852	869
0 080 852	943
0 080 853	416
0 080 853	490
0 080 853	564
0 080 853	638
0 080 853	795
0 080 853	869
0 080 853	943
0 080 854	416
0 080 854	490
0 080 854	564
0 080 854	638
0 080 854	795
0 080 854	869
0 080 854	943
0 080 855	416
0 080 855	490
0 080 855	564
0 080 855	638
0 080 855	795
0 080 855	869
0 080 855	943
0 080 856	416
0 080 856	490
0 080 856	564
0 080 856	638
0 080 856	795
0 080 856	869
0 080 856	943
0 080 857	416
0 080 857	490
0 080 857	564
0 080 857	638
0 080 857	795
0 080 857	869
0 080 857	943
0 115 365	1755
0 115 366	1755
1 000 791	1885
1 000 861	1885
1 001 033	1866
1 001 093	290
1 001 094	289
1 001 095	287
1 001 096	286
1 001 105	1862
1 001 167	1865
1 001 346	286
1 001 404	286
1 001 404	286
1 001 404	287
1 001 404	289
1 001 404	289
1 001 404	290
1 001 481	1867
1 001 955	298
1 001 955	1680
1 001 955	1708
1 001 955	1726
1 002 662	307
1 004 126	298
1 004 701	1812
1 004 701	1860
1 004 850	1816
1 004 925	1822
1 004 927	1822
1 004 928	1822
1 004 932	1823
1 004 938	1821
1 004 939	1821
1 004 940	1821
1 004 973	1878
1 004 973	1885
1 004 973	1886

Перечень артикулов

Артикул	стр.
1 004 973	1890
1 005 074	1822
1 005 078	1803
1 005 082	1862
1 005 193	1512
1 005 193	1532
1 005 252	1512
1 005 252	1532
1 005 380	1482
1 005 380	1509
1 005 380	1529
1 005 432	1860
1 005 433	1860
1 005 464	1483
1 005 464	1516
1 005 464	1535
1 005 528	1527
1 005 537	1527
1 005 568	1427
1 005 568	1441
1 005 632	1609
1 005 650	1483
1 005 650	1516
1 005 650	1535
1 005 655	1858
1 005 706	1609
1 005 729	1886
1 005 796	1526
1 005 803	1526
1 005 837	1249
1 005 850	1249
1 005 910	1249
1 005 911	1249
1 005 934	1251
1 005 969	1249
1 005 988	1249
1 006 053	1527
1 006 142	1858
1 006 154	1815
1 006 183	1608
1 006 203	1860
1 006 263	1608
1 006 299	1860
1 006 312	1890
1 006 347	1608
1 006 402	1251
1 006 424	1427
1 006 465	288
1 006 465	291
1 006 466	288
1 006 466	291
1 006 473	287
1 006 473	290
1 006 478	287

Артикул	стр.
1 006 478	290
1 006 505	1816
1 006 521	288
1 006 521	291
1 006 615	288
1 006 615	291
1 006 637	288
1 006 637	291
1 006 639	287
1 006 639	290
1 006 706	1482
1 006 706	1509
1 006 706	1529
1 006 717	1251
1 006 891	1753
1 006 977	1859
1 006 978	1890
1 007 019	1814
1 007 403	1889
1 007 431	1247
1 007 432	1247
1 007 433	1247
1 007 434	1247
1 007 435	1247
1 007 441	1247
1 007 442	1247
1 007 443	1247
1 007 510	1812
1 007 794	1781
1 007 984	287
1 007 984	290
1 008 087	1247
1 008 088	1247
1 008 089	1247
1 008 090	1247
1 008 289	2029
1 008 524	1782
1 008 525	1782
1 008 560	1608
1 008 730	1617
1 008 731	1616
1 008 732	1616
1 008 824	1617
1 008 983	1789
1 009 009	1394
1 009 010	1425
1 009 010	1439
1 009 011	1425
1 009 011	1439
1 009 011	1514
1 009 011	1534
1 009 063	1425
1 009 063	1439
1 009 063	1514

Артикул	стр.
1 009 204	1512
1 009 204	1532
1 009 563	1782
1 009 684	1813
1 010 552	1514
1 010 552	1534
1 010 564	1861
1 011 027	1859
1 011 863	1890
1 014 039	1525
1 014 040	1525
1 016 559	1801
1 016 560	1801
1 018 405	1883
1 018 406	1883
1 019 462	1800
1 019 463	1800
1 019 518	1782
1 019 599	1883
1 019 600	1883
1 019 812	1819
1 019 858	289
1 019 879	303
1 022 834	300
1 022 834	1726
1 023 514	1698
1 023 921	1526
1 026 913	1525
1 028 024	1824
1 028 226	1782
1 028 915	1801
1 029 518	153
1 029 520	153
1 029 522	153
1 030 620	153
1 030 622	153
1 030 810	1781
1 030 921	153
1 030 922	153
1 030 924	153
1 030 925	153
1 030 990	1786
1 031 004	1790
1 035 240	1800
1 035 241	1799
1 035 496	1794
1 035 497	1794
1 035 913	1617
1 039 848	1247
1 044 143	1799
1 048 254	1781
1 050 479	1781
1 050 540	1781
1 050 541	1781

Артикул	стр.
1 053 821	1786
1 056 163	1861
1 056 170	1787
1 058 344	1268
1 058 345	1268
1 058 346	1268
1 058 347	1268
1 058 348	1268
1 058 349	1268
1 058 350	1268
1 058 365	161
1 058 366	161
1 058 367	161
1 058 371	161
1 058 372	161
1 058 373	161
1 058 445	161
1 058 446	161
1 058 447	161
1 058 545	173
1 058 546	173
1 058 547	173
1 058 548	173
1 058 549	173
1 058 550	173
1 060 647	1821
1 061 450	731
1 061 450	733
1 061 450	743
1 061 450	747
1 061 450	763
1 061 450	767
1 061 450	771
1 061 450	773
1 061 450	775
1 061 450	805
1 061 450	807
1 061 450	817
1 061 450	821
1 061 450	837
1 061 450	841
1 061 450	845
1 061 450	847
1 061 450	849
1 061 450	879
1 061 450	881
1 061 450	891
1 061 450	895
1 061 450	911
1 061 450	915
1 061 450	919
1 061 450	921
1 061 450	923
1 061 611	1268

Артикул	стр.
1 061 900	733
1 061 900	735
1 061 900	739
1 061 901	733
1 061 901	735
1 061 901	739
1 061 902	733
1 061 902	735
1 061 902	739
1 061 903	733
1 061 903	735
1 061 903	739
1 061 904	733
1 061 904	735
1 061 904	739
1 061 905	733
1 061 905	735
1 061 905	739
1 061 906	733
1 061 906	735
1 061 906	739
1 061 907	733
1 061 907	735
1 061 907	739
1 061 965	743
1 061 965	763
1 061 965	771
1 061 965	775
1 061 965	817
1 061 965	837
1 061 965	845
1 061 965	849
1 061 965	891
1 061 965	911
1 061 965	919
1 061 965	923
1 062 501	733
1 062 501	735
1 062 501	739
1 062 501	773
1 062 501	775
1 062 502	733
1 062 502	735
1 062 502	739
1 062 502	773
1 062 502	775
1 062 960	733
1 062 960	735
1 062 960	739
1 062 961	733
1 062 961	735
1 062 961	739
1 063 159	1709
1 063 664	733

Перечень артикулов

Артикул	стр.	Артикул	стр.	Артикул	стр.	Артикул	стр.	Артикул	стр.
1 063 664	735	1 069 728	1864	1 079 221	278	9 002 503	849	9 004 074	743
1 063 664	739	1 069 731	1876	1 079 222	278	9 002 503	891	9 004 074	747
1 063 667	733	1 069 732	1876	1 079 223	278	9 002 503	911	9 004 074	751
1 063 667	735	1 069 733	1876	1 079 224	278	9 002 503	919	9 004 074	755
1 063 667	739	1 069 734	1876	1 079 580	1787	9 002 503	923	9 004 074	759
1 063 801	731	1 069 735	1876	1 079 600	1788	9 002 759	1608	9 004 075	743
1 063 802	731	1 069 736	1876	1 080 834	276	9 003 473	731	9 004 075	747
1 063 806	731	1 070 715	173	1 080 835	276	9 003 474	731	9 004 075	751
1 064 144	1708	1 071 605	217	1 080 836	276	9 003 954	1781	9 004 075	755
1 065 191	731	1 071 606	217	1 083 935	315	9 004 059	743	9 004 075	759
1 065 191	733	1 071 607	217	1 083 936	315	9 004 059	747	9 004 076	743
1 065 191	743	1 071 608	217	1 083 937	315	9 004 059	751	9 004 076	747
1 065 191	747	1 071 609	217	1 083 938	315	9 004 059	755	9 004 076	751
1 065 191	763	1 071 625	217	1 084 861	287	9 004 059	759	9 004 076	755
1 065 191	767	1 071 626	217	1 084 861	290	9 004 065	743	9 004 076	759
1 065 191	771	1 071 627	217	1 909 061	1188	9 004 065	747	9 004 077	743
1 065 191	773	1 071 645	217	1 909 062	1188	9 004 065	751	9 004 077	747
1 065 191	775	1 071 646	217	1 909 063	1188	9 004 065	755	9 004 077	751
1 065 191	805	1 071 647	217	1 909 064	1188	9 004 065	759	9 004 077	755
1 065 191	807	1 071 665	217	1 909 065	1188	9 004 067	743	9 004 077	759
1 065 191	817	1 071 666	217	1 909 066	1188	9 004 067	747	9 004 102	733
1 065 191	821	1 071 667	217	1 909 067	1188	9 004 067	751	9 004 102	735
1 065 191	837	1 072 987	1708	1 909 068	1188	9 004 067	755	9 004 102	739
1 065 191	841	1 072 988	1708	1 909 069	1188	9 004 067	759	9 005 558	1859
1 065 191	845	1 073 711	153	1 909 070	1188	9 004 068	743	9 005 604	157
1 065 191	847	1 074 727	279	1 909 071	1188	9 004 068	747	9 005 931	785
1 065 191	849	1 074 728	279	1 909 072	1188	9 004 068	751	9 006 857	1780
1 065 191	879	1 074 729	279	1 909 073	1188	9 004 068	755	9 007 350	1419
1 065 191	881	1 074 730	279	1 909 074	1188	9 004 068	759	9 007 350	1434
1 065 191	891	1 074 731	279	1 990 022	1394	9 004 069	743	9 007 355	744
1 065 191	895	1 075 395	1816	1 990 022	1427	9 004 069	747	9 007 355	747
1 065 191	911	1 075 850	1817	1 990 022	1441	9 004 069	751	9 007 355	751
1 065 191	915	1 075 878	1526	1 990 037	1464	9 004 069	755	9 007 355	755
1 065 191	919	1 078 308	1392	1 993 557	1395	9 004 069	759	9 007 355	759
1 065 191	921	1 078 311	1393	1 993 557	1427	9 004 070	743	9 007 355	771
1 065 191	923	1 078 311	1426	1 993 557	1441	9 004 070	747	9 007 355	775
1 066 213	1789	1 078 311	1440	1 997 315	1394	9 004 070	751	9 007 356	744
1 066 278	1879	1 078 660	276	1 997 315	1427	9 004 070	755	9 007 356	747
1 066 279	1879	1 078 661	276	1 997 315	1441	9 004 070	759	9 007 356	751
1 066 290	1879	1 078 662	276	1 997 315	1515	9 004 071	743	9 007 356	755
1 066 291	1879	1 078 663	276	1 997 315	1534	9 004 071	747	9 007 356	759
1 066 338	1879	1 078 664	276	3 107 800	1527	9 004 071	751	9 007 356	771
1 066 339	1879	1 078 665	276	3 133 245	1427	9 004 071	755	9 007 356	775
1 067 695	1812	1 079 065	1816	3 133 245	1441	9 004 071	759	9 010 110	1858
1 067 695	1812	1 079 090	1594	5 501 571	308	9 004 072	743	9 010 111	1859
1 067 732	1879	1 079 090	1609	9 000 698	1780	9 004 072	747	9 010 909	276
1 067 733	1879	1 079 190	1787	9 001 818	1698	9 004 072	751	9 010 912	276
1 068 792	1802	1 079 197	278	9 002 503	743	9 004 072	755	9 010 913	276
1 069 042	1792	1 079 198	278	9 002 503	763	9 004 072	759	9 015 064	763
1 069 043	1793	1 079 199	278	9 002 503	771	9 004 073	743	9 015 064	767
1 069 641	1876	1 079 200	278	9 002 503	775	9 004 073	747	9 015 067	763
1 069 642	1876	1 079 210	278	9 002 503	817	9 004 073	751	9 015 067	767
1 069 643	1874	1 079 211	278	9 002 503	837	9 004 073	755	9 015 068	763
1 069 644	1874	1 079 212	278	9 002 503	845	9 004 073	759	9 015 068	767

Перечень артикулов

Артикул	стр.
9 015 069	763
9 015 069	767
9 015 071	763
9 015 071	767
9 015 391	1698
9 015 393	1698
9 015 394	1698
9 015 395	1698
9 019 743	1974
9 020 319	1394
9 021 207	1527
9 021 208	1464
9 021 847	1799
9 022 370	1799
9 026 602	1797
9 027 831	764
9 027 831	768
9 027 832	764
9 027 832	768
9 036 901	1497
9 036 903	1480
9 036 903	1498
9 036 904	1497
9 036 905	1479
9 036 905	1497
9 037 034	276
9 037 212	1480
9 037 212	1497
9 037 349	276
9 037 351	276
9 037 365	279
9 037 559	1974
9 039 093	962
9 039 095	962
9 039 822	1799
9 039 828	1794
9 040 230	1496
9 040 947	279
9 042 134	161
9 042 420	157
9 042 574	165
9 042 637	157
9 042 878	157
9 043 310	198
9 043 312	200
9 043 358	152
9 043 359	152
9 043 360	152
9 043 361	156
9 043 362	156
9 043 363	156
9 043 370	172
9 043 371	172
9 043 379	172

Артикул	стр.
9 043 380	172
9 043 381	172
9 043 382	172
9 043 383	184
9 043 384	168
9 043 385	168
9 043 386	168
9 043 387	184
9 043 388	184
9 043 389	184
9 043 390	184
9 043 391	184
9 043 392	184
9 043 393	184
9 043 394	190
9 043 395	190
9 043 396	190
9 043 397	190
9 043 398	190
9 043 399	190
9 043 400	190
9 043 401	190
9 043 402	190
9 043 403	190
9 043 404	190
9 043 405	190
9 043 553	196
9 043 554	196
9 043 555	196
9 043 556	196
9 043 557	196
9 043 559	196
9 043 560	196
9 043 561	196
9 043 563	196
9 043 564	164
9 043 565	164
9 043 566	164
9 043 567	164
9 043 568	164
9 043 569	164
9 043 570	160
9 043 571	160
9 043 572	160
9 043 576	160
9 043 577	160
9 043 578	160
9 043 583	180
9 043 584	180
9 043 585	182
9 043 586	160
9 043 587	160
9 043 588	160
9 043 629	161

Артикул	стр.
9 043 630	161
9 043 631	161
9 043 632	161
9 043 633	161
9 043 634	161
9 043 640	153
9 043 641	153
9 043 642	153
9 043 643	153
9 043 644	153
9 043 645	153
9 043 664	180
9 043 665	180
9 043 666	182
9 043 667	182
9 043 668	186
9 043 669	186
9 043 671	186
9 043 672	194
9 043 674	180
9 043 675	180
9 043 676	182
9 043 677	182
9 043 678	186
9 043 679	186
9 043 681	186
9 043 682	194
9 043 693	186
9 043 694	186
9 043 695	186
9 043 750	194
9 043 751	194
9 043 753	194
9 043 754	182
9 043 756	194
9 043 757	194
9 043 758	184
9 043 759	184
9 043 760	190
9 043 761	190
9 043 762	190
9 043 763	196
9 044 820	208
9 044 821	196
9 044 823	208
9 044 825	208
9 044 826	184
9 044 829	184
9 044 832	190
9 044 835	190
9 044 838	190
9 044 841	196
9 044 844	194
9 044 845	194

Артикул	стр.
9 044 850	165
9 044 857	165
9 044 858	164
9 044 860	165
9 044 861	165
9 044 867	165
9 044 868	164
9 044 870	165
9 044 871	165
9 044 877	165
9 044 878	164
9 044 880	165
9 044 881	165
9 044 887	165
9 044 888	164
9 044 890	165
9 044 891	165
9 044 897	165
9 044 898	164
9 044 900	165
9 044 901	165
9 044 907	165
9 044 908	164
9 044 918	164
9 044 919	164
9 044 928	164
9 044 929	164
9 044 938	164
9 044 939	164
9 044 957	157
9 044 958	157
9 044 959	157
9 044 960	157
9 044 961	157
9 044 962	157
9 044 966	173
9 044 967	173
9 044 970	173
9 044 971	173
9 044 976	198
9 044 978	200
9 044 979	198
9 044 981	200
9 045 475	1879
9 045 476	1879
9 045 794	1878
9 045 954	1479
9 046 180	1785
9 046 182	1785
9 046 184	1785
9 046 186	1785
9 046 288	962
9 046 289	962
9 046 294	962

Артикул	стр.
9 046 295	962
9 046 304	962
9 046 305	962
9 046 480	316
9 046 480	316
9 046 483	316
9 046 806	153
9 046 807	153
9 046 809	173
9 046 810	161
9 046 811	161
9 047 171	962
9 047 172	962
9 047 180	962
9 047 181	962
9 047 281	962
9 047 282	962
9 047 284	962
9 047 285	962
9 047 287	962
9 047 288	962
9 047 289	962
9 047 290	962
9 047 293	962
9 047 294	962
9 047 392	962
9 047 393	962
9 047 443	962
9 047 444	962
9 047 450	962
9 047 451	962
9 047 452	962
9 047 453	962
9 047 454	962
9 047 455	962
9 047 564	1190
9 047 566	1190
9 047 625	1190
9 047 626	1190
9 047 635	1190
9 047 636	1190
9 047 644	1786
9 047 647	1190
9 047 648	1190
9 047 651	1190
9 047 652	1190
9 047 662	1190
9 047 666	1190
9 047 682	1190
9 047 683	1190
9 047 735	1190
9 047 736	1190
9 047 747	1190
9 047 748	1190

Перечень артикулов

Артикул	стр.
9 047 751	1190
9 047 752	1190
9 047 756	1190
9 047 757	1190
9 047 770	1190
9 047 771	1190
9 047 772	1190
9 047 773	1190
9 047 774	1190
9 047 775	1190
9 047 854	1790
9 047 861	1786
9 047 862	1786
9 047 863	1786
9 047 864	1786
9 047 865	1786
9 047 974	1785
9 047 975	1785
9 047 976	1785
9 047 978	1785
9 049 306	1190
9 049 307	1190
9 049 426	1273
9 054 281	1426
9 054 281	1432
9 054 286	1426
9 054 286	1432
9 056 599	1781
9 056 601	1781
9 057 402	1256
9 057 403	1256
9 057 404	1256
9 057 405	1256
9 057 407	1256
9 059 487	1781
9 060 567	1480
9 064 684	1781
9 064 883	1796
9 064 890	1795
9 065 870	962
9 065 871	962
9 065 911	962
9 065 912	962
9 066 388	1770
9 066 389	1770
9 066 390	1770
9 066 391	1770
9 066 392	1823
9 066 397	1768
9 066 404	1768
9 066 406	1768
9 066 407	1768
9 066 409	1768
9 066 657	1768

Артикул	стр.
9 066 718	1795
9 066 720	1795
9 066 732	1796
9 066 738	1796
9 066 772	1781
9 070 496	1256
9 070 498	1256
9 071 205	17
9 071 206	17
9 071 207	17
9 071 208	17
9 071 209	17
9 071 210	17
9 071 223	17
9 071 224	17
9 071 225	17
9 071 226	17
9 071 227	17
9 071 228	17
9 071 259	19
9 071 260	19
9 071 261	19
9 071 262	19
9 071 263	19
9 071 264	19
9 071 277	19
9 071 278	19
9 071 279	19
9 071 280	19
9 071 281	19
9 071 282	19
9 071 313	21
9 071 314	21
9 071 315	21
9 071 316	21
9 071 317	21
9 071 318	21
9 071 331	21
9 071 332	21
9 071 333	21
9 071 334	21
9 071 335	21
9 071 336	21
9 071 575	66
9 071 575	210
9 071 576	66
9 071 576	210
9 071 577	66
9 071 577	210
9 071 578	66
9 071 578	210
9 071 585	67
9 071 585	211
9 071 586	67

Артикул	стр.
9 071 586	211
9 071 587	67
9 071 587	211
9 071 588	67
9 071 588	211
9 071 595	67
9 071 595	211
9 071 596	67
9 071 596	211
9 071 597	67
9 071 597	211
9 071 598	67
9 071 598	211
9 071 605	66
9 071 605	210
9 071 606	66
9 071 606	210
9 071 607	66
9 071 607	210
9 071 608	66
9 071 608	210
9 071 615	66
9 071 615	210
9 071 616	66
9 071 616	210
9 071 617	66
9 071 617	210
9 071 618	66
9 071 618	210
9 071 625	67
9 071 625	211
9 071 626	67
9 071 626	211
9 071 627	67
9 071 627	211
9 071 628	67
9 071 628	211
9 071 645	70
9 071 645	214
9 071 646	70
9 071 646	214
9 071 647	70
9 071 647	214
9 071 648	70
9 071 648	214
9 071 650	71
9 071 650	215
9 071 651	71
9 071 651	215
9 071 652	71
9 071 652	215
9 071 653	71
9 071 653	215
9 071 655	69

Артикул	стр.
9 071 655	213
9 071 656	69
9 071 656	213
9 071 657	69
9 071 657	213
9 071 658	69
9 071 658	213
9 071 660	69
9 071 660	213
9 071 661	69
9 071 661	213
9 071 662	69
9 071 662	213
9 071 663	69
9 071 663	213
9 071 665	70
9 071 665	214
9 071 666	70
9 071 666	214
9 071 667	70
9 071 667	214
9 071 668	70
9 071 668	214
9 071 670	70
9 071 670	214
9 071 671	70
9 071 671	214
9 071 672	70
9 071 672	214
9 071 673	70
9 071 673	214
9 071 680	69
9 071 680	213
9 071 681	69
9 071 681	213
9 071 682	69
9 071 682	213
9 071 683	69
9 071 683	213
9 072 340	157
9 072 342	157
9 072 355	157
9 072 389	19
9 072 524	58
9 072 525	58
9 072 526	58
9 072 527	59
9 072 528	59
9 072 529	59
9 072 530	60
9 072 531	60
9 072 532	60
9 072 533	73
9 072 533	219

Артикул	стр.
9 072 534	73
9 072 534	219
9 072 535	73
9 072 535	219
9 072 536	73
9 072 536	219
9 072 537	73
9 072 537	219
9 072 538	73
9 072 538	219
9 072 539	73
9 072 539	219
9 072 540	75
9 072 540	130
9 072 541	75
9 072 541	131
9 072 542	75
9 072 542	131
9 072 548	304
9 072 549	304
9 072 555	152
9 072 556	152
9 072 557	152
9 072 558	152
9 072 559	152
9 072 560	152
9 072 561	157
9 072 562	157
9 072 563	156
9 072 564	156
9 072 565	156
9 072 569	156
9 072 570	156
9 072 571	156
9 072 572	157
9 072 573	157
9 072 574	157
9 072 575	156
9 072 576	156
9 072 577	156
9 072 578	156
9 072 579	156
9 072 580	156
9 072 581	156
9 072 582	156
9 072 583	156
9 072 587	244
9 072 588	244
9 072 589	245
9 073 567	17
9 073 568	17
9 073 569	17
9 073 570	17
9 073 571	17

Перечень артикулов

Артикул	стр.
9 073 572	17
9 073 576	19
9 073 577	19
9 073 578	19
9 073 579	19
9 073 580	19
9 073 584	21
9 073 585	21
9 073 586	21
9 073 587	21
9 073 588	21
9 073 589	21
9 073 595	74
9 073 596	74
9 073 597	74
9 073 598	74
9 073 605	16
9 073 606	16
9 073 607	16
9 073 607	64
9 073 608	16
9 073 609	16
9 073 610	16
9 073 614	16
9 073 615	16
9 073 616	16
9 073 617	16
9 073 618	16
9 073 619	16
9 073 619	64
9 073 620	16
9 073 621	16
9 073 622	16
9 073 626	16
9 073 627	16
9 073 628	16
9 073 638	18
9 073 639	18
9 073 640	18
9 073 641	18
9 073 642	18
9 073 643	18
9 073 644	18
9 073 645	18
9 073 646	18
9 073 647	18
9 073 648	18
9 073 649	18
9 073 650	18
9 073 651	18
9 073 652	18
9 073 653	18
9 073 654	18
9 073 655	18

Артикул	стр.
9 073 662	20
9 073 663	20
9 073 664	20
9 073 665	20
9 073 666	20
9 073 667	20
9 073 668	20
9 073 669	20
9 073 670	20
9 073 671	20
9 073 672	20
9 073 673	20
9 073 674	20
9 073 675	20
9 073 676	20
9 073 677	20
9 073 678	20
9 073 679	20
9 073 686	16
9 073 687	16
9 073 688	16
9 073 689	16
9 073 690	16
9 073 691	16
9 073 695	18
9 073 696	18
9 073 697	18
9 073 698	18
9 073 699	18
9 073 700	18
9 073 704	20
9 073 705	20
9 073 706	20
9 073 707	20
9 073 708	20
9 073 709	20
9 075 005	66
9 075 005	210
9 075 006	66
9 075 006	210
9 075 007	66
9 075 007	210
9 075 008	66
9 075 008	210
9 075 015	67
9 075 015	211
9 075 016	67
9 075 016	211
9 075 017	67
9 075 017	211
9 075 018	67
9 075 018	211
9 075 025	67
9 075 025	211

Артикул	стр.
9 075 026	67
9 075 026	211
9 075 027	67
9 075 027	211
9 075 028	67
9 075 028	211
9 075 035	66
9 075 035	210
9 075 036	66
9 075 036	210
9 075 037	66
9 075 037	210
9 075 038	66
9 075 038	210
9 075 045	66
9 075 045	210
9 075 046	66
9 075 046	210
9 075 047	66
9 075 047	210
9 075 048	66
9 075 048	210
9 075 055	67
9 075 055	211
9 075 056	67
9 075 056	211
9 075 057	67
9 075 057	211
9 075 058	67
9 075 058	211
9 075 060	70
9 075 060	214
9 075 061	70
9 075 061	214
9 075 062	70
9 075 062	214
9 075 063	70
9 075 063	214
9 075 065	71
9 075 065	215
9 075 066	71
9 075 066	215
9 075 067	71
9 075 067	215
9 075 068	71
9 075 068	215
9 075 070	69
9 075 070	213
9 075 071	69
9 075 071	213
9 075 072	69
9 075 072	213
9 075 073	69
9 075 073	213

Артикул	стр.
9 075 075	69
9 075 075	213
9 075 076	69
9 075 076	213
9 075 077	69
9 075 077	213
9 075 078	69
9 075 078	213
9 075 080	70
9 075 080	214
9 075 081	70
9 075 081	214
9 075 082	70
9 075 082	214
9 075 083	70
9 075 083	214
9 075 085	70
9 075 085	214
9 075 086	70
9 075 086	214
9 075 087	70
9 075 087	214
9 075 088	70
9 075 088	214
9 075 090	69
9 075 090	213
9 075 091	69
9 075 091	213
9 075 092	69
9 075 092	213
9 075 093	69
9 075 093	213
9 075 095	71
9 075 095	215
9 075 096	71
9 075 096	215
9 075 097	71
9 075 097	215
9 075 098	71
9 075 098	215
9 075 099	71
9 075 099	215
9 075 100	71
9 075 100	215
9 076 418	64
9 076 440	76
9 076 440	131
9 076 738	64
9 077 377	64
9 077 945	1781
9 078 139	1099
9 078 139	1108
9 078 139	1110
9 078 139	1112

Артикул	стр.
9 078 139	1114
9 078 139	1116
9 078 139	1118
9 078 139	1120
9 078 139	1122
9 078 139	1124
9 078 139	1126
9 078 139	1128
9 078 139	1130
9 078 139	1132
9 078 139	1134
9 078 139	1136
9 078 139	1138
9 078 355	1074
9 078 860	718
9 078 860	1030
9 078 860	1275
9 078 860	1288
9 078 860	1629
9 078 861	718
9 078 861	1030
9 078 861	1275
9 078 861	1288
9 078 861	1629
9 078 862	718
9 078 862	1030
9 078 862	1275
9 078 862	1288
9 078 862	1629
9 078 866	2012
9 079 070	976
9 079 074	976
9 079 077	976
9 079 079	976
9 079 081	976
9 079 083	976
9 079 143	740
9 079 143	814
9 079 143	888
9 079 145	740
9 079 145	814
9 079 145	888
9 079 147	740
9 079 147	814
9 079 147	888
9 079 148	740
9 079 148	814
9 079 148	888
9 079 207	401
9 079 207	475
9 079 207	549
9 079 207	623
9 079 207	783
9 079 207	857

Перечень артикулов

Артикул	стр.
9 079 207	931
9 079 222	795
9 079 222	869
9 079 222	943
9 079 226	795
9 079 226	869
9 079 226	943
9 079 229	960
9 079 230	960
9 079 231	960
9 079 232	993
9 079 274	1101
9 079 274	1108
9 079 274	1110
9 079 274	1112
9 079 274	1114
9 079 274	1116
9 079 274	1118
9 079 274	1120
9 079 274	1122
9 079 274	1124
9 079 274	1126
9 079 274	1128
9 079 274	1130
9 079 274	1132
9 079 274	1134
9 079 274	1136
9 079 274	1138
9 079 298	223
9 079 298	671
9 079 298	995
9 079 298	1079
9 079 298	1287
9 079 309	740
9 079 309	814
9 079 309	888
9 079 310	740
9 079 310	814
9 079 310	888
9 079 311	740
9 079 311	814
9 079 311	888
9 079 312	740
9 079 312	814
9 079 312	888
9 079 313	740
9 079 313	814
9 079 313	888
9 079 314	740
9 079 314	814
9 079 314	888
9 079 333	992
9 079 347	795
9 079 347	869

Артикул	стр.
9 079 347	943
9 079 362	757
9 079 362	761
9 079 362	831
9 079 362	835
9 079 362	905
9 079 362	909
9 079 366	757
9 079 366	761
9 079 366	831
9 079 366	835
9 079 366	905
9 079 366	909
9 079 372	757
9 079 372	761
9 079 372	831
9 079 372	835
9 079 372	905
9 079 372	909
9 079 374	757
9 079 374	761
9 079 374	831
9 079 374	835
9 079 374	905
9 079 374	909
9 079 376	757
9 079 376	761
9 079 376	831
9 079 376	835
9 079 376	905
9 079 376	909
9 079 378	757
9 079 378	761
9 079 378	831
9 079 378	835
9 079 378	905
9 079 378	909
9 079 385	757
9 079 385	761
9 079 385	831
9 079 385	835
9 079 385	905
9 079 385	909
9 079 387	757
9 079 387	761
9 079 387	831
9 079 387	835
9 079 387	905
9 079 387	909
9 079 388	757
9 079 388	761
9 079 388	831
9 079 388	835
9 079 388	905

Артикул	стр.
9 079 388	909
9 079 389	757
9 079 389	761
9 079 389	831
9 079 389	835
9 079 389	905
9 079 389	909
9 079 390	302
9 079 392	1976
9 079 402	2018
9 079 437	1218
9 079 454	1218
9 079 486	1218
9 079 523	1218
9 079 526	1662
9 079 555	1808
9 079 557	1808
9 079 561	1809
9 079 564	1809
9 079 575	1810
9 079 579	1810
9 079 583	1810
9 079 593	330
9 079 667	1525
9 079 695	218
9 079 700	218
9 079 701	218
9 079 710	1101
9 079 710	1108
9 079 710	1110
9 079 710	1112
9 079 710	1114
9 079 710	1116
9 079 710	1118
9 079 710	1120
9 079 710	1122
9 079 710	1124
9 079 710	1126
9 079 710	1128
9 079 710	1130
9 079 710	1132
9 079 710	1134
9 079 710	1136
9 079 710	1138
9 079 731	1496
9 079 731	1608
9 079 731	1616
9 079 733	1525
9 079 736	1823
9 079 791	1078
9 079 791	1286
9 079 791	1826
9 079 921	1054
9 079 944	1104

Артикул	стр.
9 079 944	1110
9 079 944	1120
9 079 944	1122
9 079 944	1136
9 080 214	1861
9 080 224	1188
9 080 225	1188
9 080 226	1188
9 080 231	1188
9 080 232	1188
9 080 233	1188
9 080 234	1188
9 080 235	1188
9 080 236	1188
9 080 237	1188
9 080 238	1188
9 080 239	1188
9 080 240	1188
9 080 241	1188
9 080 260	1170
9 080 261	1170
9 080 262	1170
9 080 263	1170
9 080 264	1170
9 080 265	1170
9 080 266	1170
9 080 267	1170
9 080 268	1170
9 080 269	1170
9 080 270	1170
9 080 271	1170
9 080 272	1170
9 080 291	1262
9 080 292	1262
9 080 293	1262
9 080 294	1262
9 080 295	1262
9 080 296	1262
9 080 311	992
9 080 311	2033
9 080 312	992
9 080 312	2033
9 080 470	1255
9 080 471	1255
9 080 474	1255
9 080 475	1255
9 080 476	1255
9 080 478	1255
9 080 479	1255
9 080 480	1255
9 080 481	1255
9 081 054	1074
9 081 302	1770
9 081 520	763

Артикул	стр.
9 081 520	767
9 081 521	763
9 081 521	767
9 081 522	763
9 081 522	767
9 081 523	763
9 081 523	767
9 081 524	763
9 081 524	767
9 081 525	763
9 081 525	767
9 081 657	76
9 081 657	132
9 081 923	64
9 082 102	1780
9 082 103	1780
9 082 353	1098
9 082 353	1108
9 082 353	1112
9 082 353	1114
9 082 353	1116
9 082 353	1120
9 082 353	1122
9 082 353	1124
9 082 353	1126
9 082 353	1128
9 082 353	1130
9 082 353	1134
9 082 353	1138
9 082 356	1098
9 082 356	1108
9 082 356	1112
9 082 356	1114
9 082 356	1116
9 082 356	1120
9 082 356	1122
9 082 356	1124
9 082 356	1126
9 082 356	1128
9 082 356	1130
9 082 356	1134
9 082 356	1138
9 082 357	1098
9 082 357	1108
9 082 357	1112
9 082 357	1114
9 082 357	1116
9 082 357	1120
9 082 357	1122
9 082 357	1124
9 082 357	1126
9 082 357	1128
9 082 357	1130
9 082 357	1134

Перечень артикулов

Артикул	стр.
9 082 357	1138
9 082 358	1099
9 082 358	1110
9 082 358	1118
9 082 358	1128
9 082 358	1132
9 082 358	1136
9 082 360	1100
9 082 360	1108
9 082 360	1110
9 082 360	1112
9 082 360	1114
9 082 360	1116
9 082 360	1118
9 082 360	1120
9 082 360	1122
9 082 360	1124
9 082 360	1126
9 082 360	1128
9 082 360	1130
9 082 360	1132
9 082 360	1134
9 082 360	1136
9 082 360	1138
9 082 362	1100
9 082 362	1108
9 082 362	1110
9 082 362	1112
9 082 362	1114
9 082 362	1116
9 082 362	1118
9 082 362	1120
9 082 362	1122
9 082 362	1124
9 082 362	1126
9 082 362	1128
9 082 362	1130
9 082 362	1132
9 082 362	1134
9 082 362	1136
9 082 362	1138
9 082 363	1101
9 082 363	1108
9 082 363	1110
9 082 363	1112
9 082 363	1114
9 082 363	1116
9 082 363	1118
9 082 363	1120
9 082 363	1122
9 082 363	1124
9 082 363	1126
9 082 363	1128
9 082 363	1130
9 082 363	1132
9 082 363	1134
9 082 363	1136
9 082 363	1138
9 082 364	1101
9 082 364	1108
9 082 364	1110
9 082 364	1112
9 082 364	1114
9 082 364	1116
9 082 364	1118
9 082 364	1120
9 082 364	1122
9 082 364	1124
9 082 364	1126
9 082 364	1128
9 082 364	1130
9 082 364	1132
9 082 364	1134
9 082 364	1136
9 082 364	1138
9 082 365	1103
9 082 365	1108
9 082 365	1110
9 082 365	1112
9 082 365	1114
9 082 365	1116
9 082 365	1118
9 082 365	1120
9 082 365	1122
9 082 365	1124
9 082 365	1128
9 082 365	1130
9 082 365	1132
9 082 365	1134
9 082 365	1136
9 082 429	222
9 082 604	64
9 083 488	1768
9 083 490	1768
9 083 492	1768
9 083 493	1768
9 083 794	1358
9 083 794	1394
9 084 515	1238
9 084 515	2027
9 084 518	1781
9 084 790	1104
9 084 794	1104
9 084 794	1110
9 084 794	1120
9 084 794	1122
9 084 794	1136
9 085 654	1810
9 086 400	2032
9 086 714	1102
9 088 016	44
9 088 017	44
9 088 018	48
9 088 019	48
9 088 020	48
9 088 021	54
9 088 022	44
9 088 023	44
9 088 024	48
9 088 025	48
9 088 026	48
9 088 027	54
9 088 034	44
9 088 035	44
9 088 036	48
9 088 037	48
9 088 038	48
9 088 039	54
9 088 040	44
9 088 041	44
9 088 042	48
9 088 043	48
9 088 044	48
9 088 045	54
9 088 070	44
9 088 071	44
9 088 072	48
9 088 073	48
9 088 074	48
9 088 075	54
9 088 076	44
9 088 077	44
9 088 078	48
9 088 079	48
9 088 080	48
9 088 081	54
9 088 082	44
9 088 083	44
9 088 084	48
9 088 085	48
9 088 086	48
9 088 087	54
9 088 088	44
9 088 089	44
9 088 090	48
9 088 091	48
9 088 092	48
9 088 093	54
9 088 100	45
9 088 101	45
9 088 102	49
9 088 103	49
9 088 104	49
9 088 105	55
9 088 118	45
9 088 119	45
9 088 120	49
9 088 121	49
9 088 122	49
9 088 123	55
9 088 136	45
9 088 137	45
9 088 138	49
9 088 139	49
9 088 140	49
9 088 141	55
9 088 142	45
9 088 143	45
9 088 144	49
9 088 145	49
9 088 146	49
9 088 147	55
9 088 154	45
9 088 155	45
9 088 156	49
9 088 157	49
9 088 158	49
9 088 159	55
9 088 176	46
9 088 177	46
9 088 178	50
9 088 179	50
9 088 180	50
9 088 181	56
9 088 194	46
9 088 195	46
9 088 196	50
9 088 197	50
9 088 198	50
9 088 199	56
9 088 212	46
9 088 213	46
9 088 214	50
9 088 215	50
9 088 216	50
9 088 217	56
9 088 218	46
9 088 219	46
9 088 220	50
9 088 221	50
9 088 222	50
9 088 223	56
9 088 224	46
9 088 225	46
9 088 226	50
9 088 227	50
9 088 228	50
9 088 229	56
9 088 242	68
9 088 242	212
9 088 243	68
9 088 243	212
9 088 244	68
9 088 244	212
9 088 245	68
9 088 245	212
9 088 246	68
9 088 247	68
9 088 248	68
9 088 249	73
9 088 250	73
9 088 251	74
9 088 252	74
9 088 253	221
9 088 254	221
9 089 566	132
9 089 585	266
9 089 586	260
9 089 587	260
9 089 588	261
9 089 589	261
9 089 590	264
9 089 591	264
9 089 592	265
9 089 593	265
9 089 594	266
9 089 595	267
9 089 596	262
9 089 597	262
9 089 598	263
9 089 599	263
9 089 600	260
9 089 601	260
9 089 602	261
9 089 603	261
9 089 604	264
9 089 605	264
9 089 606	265
9 089 607	265
9 089 608	266
9 089 609	267
9 089 610	262
9 089 611	262
9 089 612	263
9 089 613	263
9 089 625	260
9 089 626	260
9 089 627	261
9 089 628	261
9 089 629	264

Перечень артикулов

Артикул	стр.	Артикул	стр.	Артикул	стр.	Артикул	стр.	Артикул	стр.
9 089 630	264	9 090 441	29	9 091 501	26	9 091 760	101	9 091 814	129
9 089 631	265	9 090 446	29	9 091 506	26	9 091 761	104	9 091 815	128
9 089 632	265	9 090 450	29	9 091 510	26	9 091 762	104	9 091 816	128
9 089 633	268	9 090 451	29	9 091 511	26	9 091 763	104	9 091 817	129
9 089 634	267	9 090 456	29	9 091 516	26	9 091 764	105	9 091 818	129
9 089 635	262	9 090 460	29	9 091 520	26	9 091 765	105	9 091 819	129
9 089 636	262	9 090 461	29	9 091 521	26	9 091 766	105	9 091 820	130
9 089 637	263	9 090 466	29	9 091 526	26	9 091 767	108	9 091 821	130
9 089 638	263	9 090 470	29	9 091 530	26	9 091 768	108	9 091 822	130
9 090 107	62	9 090 471	29	9 091 531	26	9 091 769	109	9 094 000	33
9 090 108	62	9 090 476	29	9 091 536	26	9 091 770	109	9 094 001	33
9 090 109	62	9 090 480	29	9 091 540	26	9 091 771	96	9 094 006	33
9 090 110	62	9 090 481	29	9 091 541	26	9 091 772	96	9 094 010	33
9 090 113	62	9 090 486	29	9 091 546	26	9 091 773	96	9 094 011	33
9 090 115	62	9 090 490	29	9 091 580	28	9 091 774	97	9 094 016	33
9 090 116	62	9 090 491	29	9 091 581	28	9 091 775	97	9 094 020	33
9 090 119	62	9 090 496	29	9 091 586	28	9 091 776	97	9 094 021	33
9 090 260	25	9 090 756	75	9 091 590	28	9 091 777	112	9 094 026	33
9 090 261	25	9 090 756	131	9 091 591	28	9 091 778	116	9 094 090	35
9 090 266	25	9 090 756	220	9 091 596	28	9 091 779	116	9 094 091	35
9 090 270	25	9 090 845	269	9 091 600	28	9 091 780	120	9 094 096	35
9 090 271	25	9 090 846	269	9 091 601	28	9 091 781	113	9 094 100	35
9 090 276	25	9 090 864	76	9 091 606	28	9 091 782	117	9 094 101	35
9 090 280	25	9 090 864	132	9 091 610	28	9 091 783	117	9 094 106	35
9 090 281	25	9 090 864	220	9 091 611	28	9 091 784	121	9 094 110	35
9 090 286	25	9 090 869	269	9 091 616	28	9 091 785	100	9 094 111	35
9 090 290	25	9 090 882	72	9 091 620	28	9 091 786	101	9 094 116	35
9 090 291	25	9 090 882	216	9 091 621	28	9 091 787	101	9 094 180	37
9 090 296	25	9 090 884	72	9 091 626	28	9 091 788	101	9 094 181	37
9 090 300	25	9 090 884	216	9 091 630	28	9 091 789	108	9 094 186	37
9 090 301	25	9 091 400	24	9 091 631	28	9 091 790	108	9 094 190	37
9 090 306	25	9 091 401	24	9 091 636	28	9 091 791	109	9 094 191	37
9 090 310	25	9 091 406	24	9 091 738	96	9 091 792	109	9 094 196	37
9 090 311	25	9 091 410	24	9 091 739	96	9 091 793	104	9 094 200	37
9 090 316	25	9 091 411	24	9 091 740	96	9 091 794	104	9 094 201	37
9 090 350	27	9 091 416	24	9 091 741	97	9 091 795	104	9 094 206	37
9 090 351	27	9 091 420	24	9 091 742	97	9 091 796	105	9 094 270	32
9 090 356	27	9 091 420	64	9 091 743	97	9 091 797	105	9 094 271	32
9 090 360	27	9 091 421	24	9 091 744	124	9 091 798	105	9 094 276	32
9 090 361	27	9 091 426	24	9 091 745	112	9 091 799	128	9 094 280	32
9 090 366	27	9 091 430	24	9 091 746	116	9 091 800	128	9 094 281	32
9 090 370	27	9 091 431	24	9 091 747	116	9 091 801	128	9 094 286	32
9 090 371	27	9 091 436	24	9 091 748	120	9 091 802	128	9 094 290	32
9 090 376	27	9 091 440	24	9 091 749	113	9 091 803	129	9 094 291	32
9 090 380	27	9 091 441	24	9 091 750	117	9 091 804	129	9 094 296	32
9 090 381	27	9 091 446	24	9 091 751	117	9 091 805	129	9 094 360	34
9 090 386	27	9 091 450	24	9 091 752	121	9 091 806	129	9 094 361	34
9 090 390	27	9 091 450	64	9 091 753	100	9 091 807	128	9 094 366	34
9 090 391	27	9 091 451	24	9 091 754	100	9 091 808	128	9 094 370	34
9 090 396	27	9 091 456	24	9 091 755	100	9 091 809	128	9 094 371	34
9 090 400	27	9 091 490	26	9 091 756	100	9 091 810	128	9 094 376	34
9 090 401	27	9 091 491	26	9 091 757	100	9 091 811	129	9 094 380	34
9 090 406	27	9 091 496	26	9 091 758	101	9 091 812	129	9 094 381	34
9 090 440	29	9 091 500	26	9 091 759	101	9 091 813	129	9 094 386	34

Перечень артикулов

Артикул	стр.
9 094 450	36
9 094 451	36
9 094 456	36
9 094 460	36
9 094 461	36
9 094 466	36
9 094 470	36
9 094 471	36
9 094 476	36
9 096 745	1067
9 096 745	1069
9 096 745	1071
9 096 745	1073
9 096 994	1798
9 096 997	1797
9 097 922	1102
9 097 923	1100
9 097 923	1108
9 097 923	1110
9 097 923	1112
9 097 923	1114
9 097 923	1116
9 097 923	1118
9 097 923	1120
9 097 923	1122
9 097 923	1124
9 097 923	1126
9 097 923	1128
9 097 923	1130
9 097 923	1132
9 097 923	1134
9 097 923	1136
9 097 923	1138
9 097 989	1769
9 097 991	1769
9 098 724	748
9 098 724	768
9 098 724	822
9 098 724	842
9 098 724	896
9 098 724	916
9 099 540	40
9 099 541	40
9 099 543	40
9 099 546	40
9 099 550	40
9 099 550	64
9 099 551	40
9 099 553	40
9 099 556	40
9 099 560	40
9 099 561	40
9 099 563	40
9 099 566	40

Артикул	стр.
9 099 570	40
9 099 570	64
9 099 571	40
9 099 573	40
9 099 576	40
9 099 600	41
9 099 601	41
9 099 603	41
9 099 606	41
9 099 610	41
9 099 611	41
9 099 613	41
9 099 616	41
9 099 620	41
9 099 621	41
9 099 623	41
9 099 626	41
9 099 630	41
9 099 631	41
9 099 633	41
9 099 636	41
9 099 660	42
9 099 661	42
9 099 663	42
9 099 666	42
9 099 670	42
9 099 671	42
9 099 673	42
9 099 676	42
9 099 680	42
9 099 681	42
9 099 683	42
9 099 686	42
9 099 690	42
9 099 691	42
9 099 693	42
9 099 696	42
9 099 750	176
9 099 751	176
9 099 756	176
9 099 760	176
9 099 761	176
9 099 766	176
9 099 770	176
9 099 771	176
9 099 776	176
9 099 780	176
9 099 781	176
9 099 786	176
9 099 810	178
9 099 811	178
9 099 816	178
9 099 820	178
9 099 821	178

Артикул	стр.
9 099 826	178
9 099 830	178
9 099 831	178
9 099 836	178
9 099 840	178
9 099 841	178
9 099 846	178
9 099 870	73
9 099 870	130
9 099 870	220
9 099 871	73
9 099 871	130
9 099 871	220
9 099 942	1166
9 099 943	1166
9 099 944	1166
9 099 945	1166
9 099 946	1166
9 099 947	1166
9 099 950	1166
9 099 952	1166
9 099 953	1166
9 099 954	1166
9 099 955	1166
9 099 956	1166
9 099 957	1182
9 099 958	1182
9 099 959	1182
9 099 960	1182
9 099 961	1182
9 099 962	1182
9 099 963	1182
9 099 964	1182
9 099 965	1182
9 099 966	1182
9 099 967	1182
9 099 968	1182
9 099 969	1182
9 099 970	1182
9 100 037	74
9 100 037	130
9 100 116	74
9 100 116	130
9 100 852	1098
9 100 852	1108
9 100 852	1110
9 100 852	1112
9 100 852	1114
9 100 852	1116
9 100 852	1118
9 100 852	1120
9 100 852	1122
9 100 852	1124
9 100 852	1126

Артикул	стр.
9 100 852	1128
9 100 852	1130
9 100 852	1132
9 100 852	1134
9 100 852	1136
9 100 852	1138
9 101 552	220
9 102 082	220
9 102 165	1590
9 102 167	1590
9 102 188	1952
9 102 188	2035
9 102 822	978
9 102 823	978
9 102 824	978
9 102 825	978
9 102 826	978
9 102 827	978
9 102 828	978
9 102 829	978
9 102 830	978
9 102 831	978
9 102 832	978
9 102 834	978
9 102 842	978
9 102 843	978
9 102 844	978
9 102 845	978
9 102 850	978
9 102 851	978
9 102 852	978
9 102 853	978
9 102 854	978
9 102 855	978
9 102 858	978
9 102 860	978
9 102 862	978
9 102 864	978
9 102 865	978
9 102 867	978
9 102 871	978
9 102 872	978
9 102 873	978
9 102 874	978
9 102 875	978
9 102 876	978
9 102 877	978
9 102 878	978
9 102 993	1480
9 102 993	1594
9 103 006	76
9 103 006	132
9 103 717	1590
9 103 718	1591

Артикул	стр.
9 104 107	736
9 105 096	1460
9 105 097	1460
9 105 098	1462
9 105 099	1463
9 105 101	1053
9 105 118	1196
9 105 119	1196
9 105 121	1196
9 105 122	1196
9 105 123	1196
9 105 124	1196
9 105 266	1591
9 105 267	1590
9 105 337	1463
9 105 350	1462
9 105 356	1465
9 105 438	1594
9 105 485	1591
9 105 577	1464
9 105 599	1156
9 105 600	1156
9 105 601	1156
9 105 602	1156
9 105 603	1156
9 105 604	1156
9 105 605	1156
9 105 606	1156
9 105 607	1156
9 105 608	1156
9 105 609	1156
9 105 610	1156
9 105 611	1156
9 105 612	1156
9 105 613	1156
9 105 614	1156
9 105 615	1156
9 105 616	1156
9 105 617	1160
9 105 618	1160
9 105 619	1160
9 105 620	1160
9 105 621	1160
9 105 622	1160
9 105 623	1160
9 105 624	1160
9 105 625	1160
9 105 626	1160
9 105 627	1160
9 105 628	1160
9 105 629	1160
9 105 630	1160
9 105 631	1160
9 105 632	1160

Перечень артикулов

Артикул	стр.	Артикул	стр.	Артикул	стр.	Артикул	стр.	Артикул	стр.
9 105 633	1160	9 105 850	1105	9 106 451	1110	9 111 276	1166	9 114 580	1261
9 105 634	1160	9 105 850	1142	9 106 451	1112	9 111 277	1166	9 114 581	1261
9 105 635	1172	9 105 850	1143	9 106 451	1114	9 111 278	1166	9 114 582	1261
9 105 636	1172	9 105 907	1196	9 106 451	1116	9 111 305	1182	9 114 583	1261
9 105 637	1172	9 105 908	1196	9 106 451	1118	9 111 306	1182	9 114 584	1261
9 105 638	1172	9 105 915	1196	9 106 451	1120	9 111 311	1182	9 114 585	1261
9 105 639	1172	9 105 916	1196	9 106 451	1122	9 111 312	1182	9 114 586	1261
9 105 640	1172	9 105 927	718	9 106 451	1124	9 111 355	1196	9 114 587	1261
9 105 641	1172	9 105 927	1030	9 106 451	1126	9 111 356	1196	9 115 120	320
9 105 642	1172	9 105 927	1275	9 106 451	1128	9 111 357	1196	9 115 216	1480
9 105 643	1172	9 105 927	1288	9 106 451	1130	9 111 358	1196	9 115 216	1580
9 105 644	1172	9 105 927	1629	9 106 451	1132	9 111 359	1196	9 115 216	1594
9 105 645	1172	9 105 929	1196	9 106 451	1134	9 111 360	1196	9 115 217	1591
9 105 646	1172	9 105 931	1196	9 106 451	1136	9 111 679	1048	9 115 218	1594
9 105 647	1172	9 105 940	1196	9 106 451	1138	9 112 152	320	9 115 219	1590
9 105 648	1172	9 105 941	1196	9 109 834	1105	9 112 157	320	9 115 331	1154
9 105 649	1172	9 106 101	1941	9 109 834	1108	9 112 159	320	9 115 332	1154
9 105 650	1172	9 106 101	1951	9 109 834	1110	9 112 511	1393	9 115 334	1154
9 105 651	1172	9 106 101	1956	9 109 834	1112	9 112 511	1426	9 115 335	1154
9 105 652	1172	9 106 102	1918	9 109 834	1114	9 112 511	1440	9 115 336	1154
9 105 653	1172	9 106 102	1956	9 109 834	1116	9 112 511	1515	9 115 337	1154
9 105 654	1172	9 106 103	1943	9 109 834	1118	9 112 511	1534	9 115 338	1154
9 105 655	1172	9 106 103	1953	9 109 834	1120	9 113 907	966	9 115 506	1210
9 105 656	1172	9 106 103	1956	9 109 834	1122	9 113 938	966	9 115 507	1210
9 105 657	1172	9 106 104	1918	9 109 834	1124	9 113 945	966	9 115 538	1210
9 105 658	1172	9 106 104	1932	9 109 834	1126	9 113 951	966	9 115 539	1210
9 105 659	1172	9 106 104	1943	9 109 834	1128	9 114 271	1252	9 115 580	1210
9 105 660	1172	9 106 104	1953	9 109 834	1130	9 114 273	1252	9 115 581	1210
9 105 661	1176	9 106 104	1956	9 109 834	1132	9 114 274	1252	9 115 820	966
9 105 662	1176	9 106 105	1956	9 109 834	1134	9 114 275	1252	9 115 821	966
9 105 663	1176	9 106 107	1956	9 109 834	1136	9 114 276	1252	9 115 909	1096
9 105 664	1176	9 106 108	1956	9 109 834	1138	9 114 277	1252	9 115 954	1590
9 105 665	1176	9 106 110	1918	9 110 132	1749	9 114 278	1252	9 115 955	1591
9 105 666	1176	9 106 110	1932	9 110 645	2033	9 114 279	1252	9 115 956	994
9 105 667	1176	9 106 110	1943	9 111 235	1194	9 114 280	1252	9 115 956	1078
9 105 668	1176	9 106 110	1953	9 111 236	1194	9 114 281	1253	9 115 956	1287
9 105 669	1176	9 106 110	1956	9 111 237	1194	9 114 282	1253	9 116 018	1781
9 105 670	1176	9 106 111	1956	9 111 238	1194	9 114 283	1253	9 116 019	1781
9 105 671	1176	9 106 112	1956	9 111 239	1194	9 114 284	1253	9 116 388	1591
9 105 672	1176	9 106 113	1956	9 111 240	1194	9 114 285	1253	9 116 394	126
9 105 673	1176	9 106 114	1956	9 111 241	1194	9 114 286	1253	9 116 398	126
9 105 674	1176	9 106 115	1956	9 111 242	1194	9 114 288	1253	9 116 464	1798
9 105 675	1176	9 106 116	1956	9 111 243	1194	9 114 289	1253	9 116 491	1798
9 105 676	1176	9 106 117	1918	9 111 244	1194	9 114 290	1253	9 116 498	1797
9 105 677	1176	9 106 117	1956	9 111 245	1180	9 114 548	1260	9 116 508	1797
9 105 678	1176	9 106 118	1956	9 111 246	1180	9 114 553	1260	9 116 581	1301
9 105 679	1176	9 106 119	1956	9 111 247	1180	9 114 554	1260	9 116 754	966
9 105 680	1176	9 106 120	1915	9 111 248	1180	9 114 555	1260	9 116 775	966
9 105 682	1176	9 106 120	1929	9 111 249	1180	9 114 557	1260	9 116 789	966
9 105 683	1176	9 106 120	1956	9 111 250	1180	9 114 558	1260	9 116 790	966
9 105 684	1176	9 106 121	1956	9 111 251	1180	9 114 559	1260	9 116 928	1796
9 105 685	1176	9 106 449	1100	9 111 252	1180	9 114 560	1260	9 116 929	1796
9 105 686	1176	9 106 451	1103	9 111 254	1180	9 114 561	1260	9 116 930	1796
9 105 687	1176	9 106 451	1108	9 111 275	1166	9 114 562	1261	9 116 942	1795

Перечень артикулов

Артикул	стр.
9 116 944	1795
9 116 945	1795
9 117 303	1750
9 117 305	966
9 117 306	966
9 117 366	982
9 117 367	982
9 117 370	982
9 117 371	982
9 117 372	966
9 117 373	966
9 117 396	966
9 117 397	966
9 117 416	1742
9 117 418	1744
9 117 420	1745
9 117 425	1461
9 117 426	1461
9 117 462	1747
9 117 463	1748
9 117 473	966
9 117 474	966
9 117 483	1208
9 117 483	1210
9 117 483	1212
9 117 483	1214
9 117 483	1222
9 117 485	1208
9 117 485	1210
9 117 485	1212
9 117 485	1214
9 117 485	1222
9 117 490	966
9 117 491	1188
9 117 492	1208
9 117 492	1210
9 117 492	1212
9 117 492	1214
9 117 492	1222
9 117 501	966
9 117 506	1749
9 117 520	1156
9 117 521	1156
9 117 522	1156
9 117 523	1156
9 117 527	1096
9 117 625	1208
9 117 626	1208
9 117 630	1208
9 117 653	1795
9 117 656	1796
9 117 661	1208
9 117 662	1208
9 117 663	1208

Артикул	стр.
9 117 664	1208
9 117 665	1208
9 117 666	1208
9 117 667	1208
9 117 668	1208
9 117 713	1798
9 117 720	1797
9 117 723	1798
9 117 725	1796
9 117 782	736
9 117 782	753
9 117 782	810
9 117 782	827
9 117 782	884
9 117 782	901
9 117 871	966
9 117 872	966
9 117 913	966
9 117 914	966
9 117 979	966
9 117 980	966
9 118 111	966
9 118 112	966
9 118 139	966
9 118 140	966
9 118 201	1393
9 118 201	1426
9 118 201	1440
9 118 201	1432
9 118 201	1446
9 118 210	966
9 118 221	966
9 118 246	966
9 118 247	966
9 118 348	1358
9 118 348	1392
9 118 374	1196
9 118 375	1196
9 118 403	966
9 118 404	966
9 118 477	1593
9 118 515	1392
9 119 106	1355
9 119 106	1388
9 119 148	1210
9 119 149	1210
9 119 162	1210
9 119 164	1210
9 119 167	1210
9 119 168	1210
9 119 191	1210
9 119 192	1210
9 119 193	1210
9 119 194	1210

Артикул	стр.
9 119 195	1210
9 119 196	1210
9 119 197	1210
9 119 198	1210
9 119 199	1210
9 119 200	1210
9 119 243	1385
9 119 244	1380
9 119 244	1385
9 119 245	1380
9 119 245	1385
9 119 246	1380
9 119 246	1385
9 119 249	1352
9 119 261	1352
9 119 262	1352
9 119 262	1380
9 119 262	1385
9 119 263	1352
9 119 263	1380
9 119 263	1385
9 119 265	1352
9 119 265	1380
9 119 265	1385
9 119 266	1352
9 119 266	1380
9 119 266	1385
9 119 267	1352
9 119 267	1380
9 119 267	1385
9 119 268	1352
9 119 268	1380
9 119 268	1385
9 119 269	1352
9 119 269	1380
9 119 269	1385
9 119 270	1352
9 119 270	1380
9 119 270	1385
9 119 271	1352
9 119 271	1380
9 119 271	1385
9 119 272	1352
9 119 272	1380
9 119 272	1385
9 119 279	1355
9 119 279	1388
9 119 280	1355
9 119 280	1388
9 119 301	1355
9 119 301	1388
9 119 302	1355
9 119 302	1388
9 119 304	1355

Артикул	стр.
9 119 304	1388
9 119 308	1390
9 119 310	1390
9 119 312	1390
9 119 313	1390
9 119 314	1390
9 119 315	1390
9 119 584	1592
9 119 585	1592
9 119 586	1592
9 119 587	1592
9 119 926	1392
9 119 928	1358
9 119 928	1392
9 119 928	1482
9 119 928	1510
9 119 928	1530
9 119 930	1358
9 119 930	1392
9 119 930	1482
9 119 930	1510
9 119 930	1530
9 120 463	1358
9 120 463	1395
9 120 463	1482
9 120 463	1510
9 120 463	1530
9 120 575	1592
9 120 576	1592
9 120 577	1592
9 120 578	1592
9 121 197	353
9 121 197	361
9 121 197	369
9 121 197	377
9 121 197	385
9 121 197	393
9 121 197	395
9 121 198	353
9 121 198	361
9 121 198	369
9 121 198	377
9 121 198	385
9 121 198	393
9 121 198	395
9 121 199	353
9 121 199	361
9 121 199	369
9 121 199	377
9 121 199	385
9 121 199	393
9 121 199	395
9 121 200	353
9 121 200	361

Артикул	стр.
9 121 200	369
9 121 200	377
9 121 200	385
9 121 200	393
9 121 200	395
9 121 201	353
9 121 201	361
9 121 201	369
9 121 201	377
9 121 201	385
9 121 201	393
9 121 201	395
9 121 202	353
9 121 202	361
9 121 202	369
9 121 202	377
9 121 202	385
9 121 202	393
9 121 202	395
9 121 203	353
9 121 203	361
9 121 203	369
9 121 203	377
9 121 203	385
9 121 203	393
9 121 203	395
9 121 204	353
9 121 204	361
9 121 204	369
9 121 204	377
9 121 204	385
9 121 204	393
9 121 204	395
9 121 205	353
9 121 205	361
9 121 205	369
9 121 205	377
9 121 205	385
9 121 205	393
9 121 205	395
9 121 206	353
9 121 206	361
9 121 206	369
9 121 206	377
9 121 206	385
9 121 206	393
9 121 206	395
9 121 207	353
9 121 207	361
9 121 207	369
9 121 207	377
9 121 207	385
9 121 207	393
9 121 207	395

Перечень артикулов

Артикул	стр.	Артикул	стр.	Артикул	стр.	Артикул	стр.	Артикул	стр.
9 121 208	353	9 121 216	389	9 121 227	381	9 121 245	467	9 121 253	451
9 121 208	361	9 121 217	357	9 121 227	389	9 121 245	469	9 121 253	459
9 121 208	369	9 121 217	365	9 121 228	357	9 121 246	427	9 121 253	467
9 121 208	377	9 121 217	373	9 121 228	365	9 121 246	435	9 121 253	469
9 121 208	385	9 121 217	381	9 121 228	373	9 121 246	443	9 121 254	427
9 121 208	393	9 121 217	389	9 121 228	381	9 121 246	451	9 121 254	435
9 121 208	395	9 121 218	357	9 121 228	389	9 121 246	459	9 121 254	443
9 121 209	353	9 121 218	365	9 121 239	427	9 121 246	467	9 121 254	451
9 121 209	361	9 121 218	373	9 121 239	435	9 121 246	469	9 121 254	459
9 121 209	369	9 121 218	381	9 121 239	443	9 121 247	427	9 121 254	467
9 121 209	377	9 121 218	389	9 121 239	451	9 121 247	435	9 121 254	469
9 121 209	385	9 121 219	357	9 121 239	459	9 121 247	443	9 121 255	431
9 121 209	393	9 121 219	365	9 121 239	467	9 121 247	451	9 121 255	439
9 121 209	395	9 121 219	373	9 121 239	469	9 121 247	459	9 121 255	447
9 121 210	353	9 121 219	381	9 121 240	427	9 121 247	467	9 121 255	455
9 121 210	361	9 121 219	389	9 121 240	435	9 121 247	469	9 121 255	463
9 121 210	369	9 121 220	357	9 121 240	443	9 121 248	427	9 121 256	431
9 121 210	377	9 121 220	365	9 121 240	451	9 121 248	435	9 121 256	439
9 121 210	385	9 121 220	373	9 121 240	459	9 121 248	443	9 121 256	447
9 121 210	393	9 121 220	381	9 121 240	467	9 121 248	451	9 121 256	455
9 121 210	395	9 121 220	389	9 121 240	469	9 121 248	459	9 121 256	463
9 121 211	353	9 121 221	357	9 121 241	427	9 121 248	467	9 121 257	431
9 121 211	361	9 121 221	365	9 121 241	435	9 121 248	469	9 121 257	439
9 121 211	369	9 121 221	373	9 121 241	443	9 121 249	427	9 121 257	447
9 121 211	377	9 121 221	381	9 121 241	451	9 121 249	435	9 121 257	455
9 121 211	385	9 121 221	389	9 121 241	459	9 121 249	443	9 121 257	463
9 121 211	393	9 121 222	357	9 121 241	467	9 121 249	451	9 121 258	431
9 121 211	395	9 121 222	365	9 121 241	469	9 121 249	459	9 121 258	439
9 121 212	353	9 121 222	373	9 121 242	427	9 121 249	467	9 121 258	447
9 121 212	361	9 121 222	381	9 121 242	435	9 121 249	469	9 121 258	455
9 121 212	369	9 121 222	389	9 121 242	443	9 121 250	427	9 121 258	463
9 121 212	377	9 121 223	357	9 121 242	451	9 121 250	435	9 121 259	431
9 121 212	385	9 121 223	365	9 121 242	459	9 121 250	443	9 121 259	439
9 121 212	393	9 121 223	373	9 121 242	467	9 121 250	451	9 121 259	447
9 121 212	395	9 121 223	381	9 121 242	469	9 121 250	459	9 121 259	455
9 121 213	357	9 121 223	389	9 121 243	427	9 121 250	467	9 121 259	463
9 121 213	365	9 121 224	357	9 121 243	435	9 121 250	469	9 121 260	431
9 121 213	373	9 121 224	365	9 121 243	443	9 121 251	427	9 121 260	439
9 121 213	381	9 121 224	373	9 121 243	451	9 121 251	435	9 121 260	447
9 121 213	389	9 121 224	381	9 121 243	459	9 121 251	443	9 121 260	455
9 121 214	357	9 121 224	389	9 121 243	467	9 121 251	451	9 121 260	463
9 121 214	365	9 121 225	357	9 121 243	469	9 121 251	459	9 121 261	431
9 121 214	373	9 121 225	365	9 121 244	427	9 121 251	467	9 121 261	439
9 121 214	381	9 121 225	373	9 121 244	435	9 121 251	469	9 121 261	447
9 121 214	389	9 121 225	381	9 121 244	443	9 121 252	427	9 121 261	455
9 121 215	357	9 121 225	389	9 121 244	451	9 121 252	435	9 121 261	463
9 121 215	365	9 121 226	357	9 121 244	459	9 121 252	443	9 121 262	431
9 121 215	373	9 121 226	365	9 121 244	467	9 121 252	451	9 121 262	439
9 121 215	381	9 121 226	373	9 121 244	469	9 121 252	459	9 121 262	447
9 121 215	389	9 121 226	381	9 121 245	427	9 121 252	467	9 121 262	455
9 121 216	357	9 121 226	389	9 121 245	435	9 121 252	469	9 121 262	463
9 121 216	365	9 121 227	357	9 121 245	443	9 121 253	427	9 121 263	431
9 121 216	373	9 121 227	365	9 121 245	451	9 121 253	435	9 121 263	439
9 121 216	381	9 121 227	373	9 121 245	459	9 121 253	443	9 121 263	447

Перечень артикулов

Артикул	стр.
9 121 263	455
9 121 263	463
9 121 264	431
9 121 264	439
9 121 264	447
9 121 264	455
9 121 264	463
9 121 265	431
9 121 265	439
9 121 265	447
9 121 265	455
9 121 265	463
9 121 266	431
9 121 266	439
9 121 266	447
9 121 266	455
9 121 266	463
9 121 267	431
9 121 267	439
9 121 267	447
9 121 267	455
9 121 267	463
9 121 268	431
9 121 268	439
9 121 268	447
9 121 268	455
9 121 268	463
9 121 269	431
9 121 269	439
9 121 269	447
9 121 269	455
9 121 269	463
9 121 270	431
9 121 270	439
9 121 270	447
9 121 270	455
9 121 270	463
9 121 277	499
9 121 278	499
9 121 281	501
9 121 281	509
9 121 281	517
9 121 281	525
9 121 281	533
9 121 281	541
9 121 281	543
9 121 282	501
9 121 282	509
9 121 282	517
9 121 282	525
9 121 282	533
9 121 282	541
9 121 282	543
9 121 283	501

Артикул	стр.
9 121 283	509
9 121 283	517
9 121 283	525
9 121 283	533
9 121 283	541
9 121 283	543
9 121 284	501
9 121 284	509
9 121 284	517
9 121 284	525
9 121 284	533
9 121 284	541
9 121 284	543
9 121 285	501
9 121 285	509
9 121 285	517
9 121 285	525
9 121 285	533
9 121 285	541
9 121 285	543
9 121 286	501
9 121 286	509
9 121 286	517
9 121 286	525
9 121 286	533
9 121 286	541
9 121 286	543
9 121 287	501
9 121 287	509
9 121 287	517
9 121 287	525
9 121 287	533
9 121 287	541
9 121 287	543
9 121 288	501
9 121 288	509
9 121 288	517
9 121 288	525
9 121 288	533
9 121 288	541
9 121 288	543
9 121 289	501
9 121 289	509
9 121 289	517
9 121 289	525
9 121 289	533
9 121 289	541
9 121 289	543
9 121 290	501
9 121 290	509
9 121 290	517
9 121 290	525
9 121 290	533
9 121 290	541

Артикул	стр.
9 121 290	543
9 121 291	501
9 121 291	509
9 121 291	517
9 121 291	525
9 121 291	533
9 121 291	541
9 121 291	543
9 121 292	501
9 121 292	509
9 121 292	517
9 121 292	525
9 121 292	533
9 121 292	541
9 121 292	543
9 121 293	501
9 121 293	509
9 121 293	517
9 121 293	525
9 121 293	533
9 121 293	541
9 121 293	543
9 121 294	501
9 121 294	509
9 121 294	517
9 121 294	525
9 121 294	533
9 121 294	541
9 121 294	543
9 121 295	501
9 121 295	509
9 121 295	517
9 121 295	525
9 121 295	533
9 121 295	541
9 121 295	543
9 121 296	501
9 121 296	509
9 121 296	517
9 121 296	525
9 121 296	533
9 121 296	541
9 121 296	543
9 121 297	505
9 121 297	513
9 121 297	521
9 121 297	529
9 121 297	537
9 121 298	505
9 121 298	513
9 121 298	521
9 121 298	529
9 121 298	537
9 121 299	505

Артикул	стр.
9 121 299	513
9 121 299	521
9 121 299	529
9 121 299	537
9 121 300	505
9 121 300	513
9 121 300	521
9 121 300	529
9 121 300	537
9 121 301	505
9 121 301	513
9 121 301	521
9 121 301	529
9 121 301	537
9 121 302	505
9 121 302	513
9 121 302	521
9 121 302	529
9 121 302	537
9 121 303	505
9 121 303	513
9 121 303	521
9 121 303	529
9 121 303	537
9 121 304	505
9 121 304	513
9 121 304	521
9 121 304	529
9 121 304	537
9 121 305	505
9 121 305	513
9 121 305	521
9 121 305	529
9 121 305	537
9 121 306	505
9 121 306	513
9 121 306	521
9 121 306	529
9 121 306	537
9 121 307	505
9 121 307	513
9 121 307	521
9 121 307	529
9 121 307	537
9 121 308	505
9 121 308	513
9 121 308	521
9 121 308	529
9 121 308	537
9 121 309	505
9 121 309	513
9 121 309	521
9 121 309	529
9 121 309	537

Артикул	стр.
9 121 310	505
9 121 310	513
9 121 310	521
9 121 310	529
9 121 310	537
9 121 311	505
9 121 311	513
9 121 311	521
9 121 311	529
9 121 311	537
9 121 312	505
9 121 312	513
9 121 312	521
9 121 312	529
9 121 312	537
9 121 343	351
9 121 344	351
9 121 345	425
9 121 346	425
9 121 347	499
9 121 348	499
9 121 349	353
9 121 350	353
9 121 352	353
9 121 354	353
9 121 356	353
9 121 358	353
9 121 360	353
9 121 362	353
9 121 364	353
9 121 366	353
9 121 368	353
9 121 370	353
9 121 374	353
9 121 375	427
9 121 376	427
9 121 378	427
9 121 380	427
9 121 382	427
9 121 384	427
9 121 386	427
9 121 388	427
9 121 390	427
9 121 392	427
9 121 394	427
9 121 396	427
9 121 400	427
9 121 401	501
9 121 402	501
9 121 404	501
9 121 406	501
9 121 408	501
9 121 410	501
9 121 412	501

Перечень артикулов

Артикул	стр.
9 121 414	501
9 121 416	501
9 121 418	501
9 121 420	501
9 121 422	501
9 121 426	501
9 121 427	357
9 121 428	357
9 121 430	357
9 121 432	357
9 121 434	357
9 121 436	357
9 121 438	357
9 121 440	357
9 121 442	357
9 121 444	357
9 121 446	357
9 121 448	357
9 121 452	357
9 121 453	431
9 121 454	431
9 121 456	431
9 121 458	431
9 121 460	431
9 121 462	431
9 121 464	431
9 121 466	431
9 121 468	431
9 121 470	431
9 121 472	431
9 121 474	431
9 121 478	431
9 121 479	505
9 121 480	505
9 121 482	505
9 121 484	505
9 121 486	505
9 121 488	505
9 121 490	505
9 121 492	505
9 121 494	505
9 121 496	505
9 121 498	505
9 121 500	505
9 121 504	505
9 121 505	362
9 121 505	366
9 121 506	362
9 121 506	366
9 121 508	362
9 121 508	366
9 121 510	362
9 121 510	366
9 121 512	362

Артикул	стр.
9 121 512	366
9 121 514	362
9 121 514	366
9 121 516	362
9 121 516	366
9 121 518	362
9 121 518	366
9 121 520	362
9 121 520	366
9 121 522	362
9 121 522	366
9 121 524	362
9 121 524	366
9 121 526	362
9 121 526	366
9 121 530	362
9 121 530	366
9 121 531	436
9 121 531	440
9 121 532	436
9 121 532	440
9 121 534	436
9 121 534	440
9 121 536	436
9 121 536	440
9 121 538	436
9 121 538	440
9 121 540	436
9 121 540	440
9 121 542	436
9 121 542	440
9 121 544	436
9 121 544	440
9 121 546	436
9 121 546	440
9 121 548	436
9 121 548	440
9 121 550	436
9 121 550	440
9 121 552	436
9 121 552	440
9 121 556	436
9 121 556	440
9 121 557	510
9 121 557	514
9 121 558	510
9 121 558	514
9 121 560	510
9 121 560	514
9 121 562	510
9 121 562	514
9 121 564	510
9 121 564	514
9 121 566	510

Артикул	стр.
9 121 566	514
9 121 568	510
9 121 568	514
9 121 570	510
9 121 570	514
9 121 572	510
9 121 572	514
9 121 574	510
9 121 574	514
9 121 576	510
9 121 576	514
9 121 578	510
9 121 578	514
9 121 582	510
9 121 582	514
9 121 583	370
9 121 583	374
9 121 584	370
9 121 584	374
9 121 586	370
9 121 586	374
9 121 588	370
9 121 588	374
9 121 590	370
9 121 590	374
9 121 592	370
9 121 592	374
9 121 594	370
9 121 594	374
9 121 596	370
9 121 596	374
9 121 598	370
9 121 598	374
9 121 600	370
9 121 600	374
9 121 602	370
9 121 602	374
9 121 604	370
9 121 604	374
9 121 608	370
9 121 608	374
9 121 609	444
9 121 609	448
9 121 610	444
9 121 610	448
9 121 612	444
9 121 612	448
9 121 614	444
9 121 614	448
9 121 616	444
9 121 616	448
9 121 618	444
9 121 618	448
9 121 620	444

Артикул	стр.
9 121 620	448
9 121 622	444
9 121 622	448
9 121 624	444
9 121 624	448
9 121 626	444
9 121 626	448
9 121 628	444
9 121 628	448
9 121 630	444
9 121 630	448
9 121 634	444
9 121 634	448
9 121 635	518
9 121 635	522
9 121 636	518
9 121 636	522
9 121 638	518
9 121 638	522
9 121 640	518
9 121 640	522
9 121 642	518
9 121 642	522
9 121 644	518
9 121 644	522
9 121 646	518
9 121 646	522
9 121 648	518
9 121 648	522
9 121 650	518
9 121 650	522
9 121 652	518
9 121 652	522
9 121 654	518
9 121 654	522
9 121 656	518
9 121 656	522
9 121 660	518
9 121 660	522
9 121 661	378
9 121 661	382
9 121 662	378
9 121 662	382
9 121 664	378
9 121 664	382
9 121 666	378
9 121 666	382
9 121 668	378
9 121 668	382
9 121 670	378
9 121 670	382
9 121 672	378
9 121 672	382
9 121 674	378

Артикул	стр.
9 121 674	382
9 121 676	378
9 121 676	382
9 121 678	378
9 121 678	382
9 121 680	378
9 121 680	382
9 121 682	378
9 121 682	382
9 121 686	378
9 121 686	382
9 121 687	452
9 121 687	456
9 121 688	452
9 121 688	456
9 121 690	452
9 121 690	456
9 121 692	452
9 121 692	456
9 121 694	452
9 121 694	456
9 121 696	452
9 121 696	456
9 121 698	452
9 121 698	456
9 121 700	452
9 121 700	456
9 121 702	452
9 121 702	456
9 121 704	452
9 121 704	456
9 121 706	452
9 121 706	456
9 121 708	452
9 121 708	456
9 121 712	452
9 121 712	456
9 121 713	526
9 121 713	530
9 121 714	526
9 121 714	530
9 121 716	526
9 121 716	530
9 121 718	526
9 121 718	530
9 121 720	526
9 121 720	530
9 121 722	526
9 121 722	530
9 121 724	526
9 121 724	530
9 121 726	526
9 121 726	530
9 121 728	526

Перечень артикулов

Артикул	стр.
9 121 728	530
9 121 730	526
9 121 730	530
9 121 732	526
9 121 732	530
9 121 734	526
9 121 734	530
9 121 738	526
9 121 738	530
9 121 739	386
9 121 739	390
9 121 740	386
9 121 740	390
9 121 742	386
9 121 742	390
9 121 744	386
9 121 744	390
9 121 746	386
9 121 746	390
9 121 748	386
9 121 748	390
9 121 750	386
9 121 750	390
9 121 752	386
9 121 752	390
9 121 754	386
9 121 754	390
9 121 756	386
9 121 756	390
9 121 758	386
9 121 758	390
9 121 760	386
9 121 760	390
9 121 764	386
9 121 764	390
9 121 765	460
9 121 765	464
9 121 766	460
9 121 766	464
9 121 768	460
9 121 768	464
9 121 770	460
9 121 770	464
9 121 772	460
9 121 772	464
9 121 774	460
9 121 774	464
9 121 776	460
9 121 776	464
9 121 778	460
9 121 778	464
9 121 780	460
9 121 780	464
9 121 782	460

Артикул	стр.
9 121 782	464
9 121 784	460
9 121 784	464
9 121 786	460
9 121 786	464
9 121 790	460
9 121 790	464
9 121 791	534
9 121 791	538
9 121 792	534
9 121 792	538
9 121 794	534
9 121 794	538
9 121 796	534
9 121 796	538
9 121 798	534
9 121 798	538
9 121 800	534
9 121 800	538
9 121 802	534
9 121 802	538
9 121 804	534
9 121 804	538
9 121 806	534
9 121 806	538
9 121 808	534
9 121 808	538
9 121 810	534
9 121 810	538
9 121 812	534
9 121 812	538
9 121 816	534
9 121 816	538
9 121 819	351
9 121 820	351
9 121 821	425
9 121 822	425
9 121 823	499
9 121 824	499
9 121 827	353
9 121 827	393
9 121 827	395
9 121 828	353
9 121 828	393
9 121 828	395
9 121 829	427
9 121 829	467
9 121 829	469
9 121 830	427
9 121 830	467
9 121 830	469
9 121 831	501
9 121 831	541
9 121 831	543

Артикул	стр.
9 121 832	501
9 121 832	541
9 121 832	543
9 121 835	357
9 121 836	357
9 121 837	431
9 121 838	431
9 121 839	505
9 121 840	505
9 121 843	362
9 121 843	366
9 121 843	395
9 121 844	362
9 121 844	366
9 121 844	395
9 121 845	436
9 121 845	440
9 121 845	469
9 121 846	436
9 121 846	440
9 121 846	469
9 121 847	510
9 121 847	514
9 121 847	543
9 121 848	510
9 121 848	514
9 121 848	543
9 121 851	370
9 121 851	374
9 121 852	370
9 121 852	374
9 121 853	444
9 121 853	448
9 121 854	444
9 121 854	448
9 121 855	518
9 121 855	522
9 121 856	518
9 121 856	522
9 121 859	378
9 121 859	382
9 121 860	378
9 121 860	382
9 121 861	452
9 121 861	456
9 121 862	452
9 121 862	456
9 121 863	526
9 121 863	530
9 121 864	526
9 121 864	530
9 121 867	386
9 121 867	390
9 121 868	386

Артикул	стр.
9 121 868	390
9 121 869	460
9 121 869	464
9 121 870	460
9 121 870	464
9 121 871	534
9 121 871	538
9 121 872	534
9 121 872	538
9 121 878	357
9 121 879	431
9 121 880	505
9 121 953	361
9 121 953	365
9 121 953	369
9 121 953	373
9 121 953	377
9 121 953	381
9 121 953	385
9 121 953	389
9 121 953	395
9 121 954	361
9 121 954	365
9 121 954	369
9 121 954	373
9 121 954	377
9 121 954	381
9 121 954	385
9 121 954	389
9 121 954	395
9 121 955	509
9 121 955	513
9 121 955	517
9 121 955	521
9 121 955	525
9 121 955	529
9 121 955	533
9 121 955	537
9 121 955	543
9 121 956	509
9 121 956	513
9 121 956	517
9 121 956	521
9 121 956	525
9 121 956	529
9 121 956	533
9 121 956	537
9 121 956	543
9 121 957	435
9 121 957	439
9 121 957	443
9 121 957	447
9 121 957	451
9 121 957	455

Артикул	стр.
9 121 957	459
9 121 957	463
9 121 957	469
9 121 958	435
9 121 958	439
9 121 958	443
9 121 958	447
9 121 958	451
9 121 958	455
9 121 958	459
9 121 958	463
9 121 958	469
9 121 963	361
9 121 963	365
9 121 963	369
9 121 963	373
9 121 963	377
9 121 963	381
9 121 963	385
9 121 963	389
9 121 963	395
9 121 964	361
9 121 964	365
9 121 964	369
9 121 964	373
9 121 964	377
9 121 964	381
9 121 964	385
9 121 964	389
9 121 964	395
9 121 965	509
9 121 965	513
9 121 965	517
9 121 965	521
9 121 965	525
9 121 965	529
9 121 965	533
9 121 965	537
9 121 965	543
9 121 966	509
9 121 966	513
9 121 966	517
9 121 966	521
9 121 966	525
9 121 966	529
9 121 966	533
9 121 966	537
9 121 966	543
9 121 967	435
9 121 967	439
9 121 967	443
9 121 967	447
9 121 967	451
9 121 967	455

Перечень артикулов

Артикул	стр.	Артикул	стр.	Артикул	стр.	Артикул	стр.	Артикул	стр.
9 121 967	459	9 121 977	459	9 121 987	459	9 121 997	459	9 122 007	459
9 121 967	463	9 121 977	463	9 121 987	463	9 121 997	463	9 122 007	463
9 121 967	469	9 121 977	469	9 121 987	469	9 121 997	469	9 122 007	469
9 121 968	435	9 121 978	435	9 121 988	435	9 121 998	435	9 122 008	435
9 121 968	439	9 121 978	439	9 121 988	439	9 121 998	439	9 122 008	439
9 121 968	443	9 121 978	443	9 121 988	443	9 121 998	443	9 122 008	443
9 121 968	447	9 121 978	447	9 121 988	447	9 121 998	447	9 122 008	447
9 121 968	451	9 121 978	451	9 121 988	451	9 121 998	451	9 122 008	451
9 121 968	455	9 121 978	455	9 121 988	455	9 121 998	455	9 122 008	455
9 121 968	459	9 121 978	459	9 121 988	459	9 121 998	459	9 122 008	459
9 121 968	463	9 121 978	463	9 121 988	463	9 121 998	463	9 122 008	463
9 121 968	469	9 121 978	469	9 121 988	469	9 121 998	469	9 122 008	469
9 121 973	361	9 121 983	361	9 121 993	361	9 122 003	361	9 122 013	361
9 121 973	365	9 121 983	365	9 121 993	365	9 122 003	365	9 122 013	365
9 121 973	369	9 121 983	369	9 121 993	369	9 122 003	369	9 122 013	369
9 121 973	373	9 121 983	373	9 121 993	373	9 122 003	373	9 122 013	373
9 121 973	377	9 121 983	377	9 121 993	377	9 122 003	377	9 122 013	377
9 121 973	381	9 121 983	381	9 121 993	381	9 122 003	381	9 122 013	381
9 121 973	385	9 121 983	385	9 121 993	385	9 122 003	385	9 122 013	385
9 121 973	389	9 121 983	389	9 121 993	389	9 122 003	389	9 122 013	389
9 121 973	395	9 121 983	395	9 121 993	395	9 122 003	395	9 122 013	395
9 121 974	361	9 121 984	361	9 121 994	361	9 122 004	361	9 122 014	361
9 121 974	365	9 121 984	365	9 121 994	365	9 122 004	365	9 122 014	365
9 121 974	369	9 121 984	369	9 121 994	369	9 122 004	369	9 122 014	369
9 121 974	373	9 121 984	373	9 121 994	373	9 122 004	373	9 122 014	373
9 121 974	377	9 121 984	377	9 121 994	377	9 122 004	377	9 122 014	377
9 121 974	381	9 121 984	381	9 121 994	381	9 122 004	381	9 122 014	381
9 121 974	385	9 121 984	385	9 121 994	385	9 122 004	385	9 122 014	385
9 121 974	389	9 121 984	389	9 121 994	389	9 122 004	389	9 122 014	389
9 121 974	395	9 121 984	395	9 121 994	395	9 122 004	395	9 122 014	395
9 121 975	509	9 121 985	509	9 121 995	509	9 122 005	509	9 122 015	509
9 121 975	513	9 121 985	513	9 121 995	513	9 122 005	513	9 122 015	513
9 121 975	517	9 121 985	517	9 121 995	517	9 122 005	517	9 122 015	517
9 121 975	521	9 121 985	521	9 121 995	521	9 122 005	521	9 122 015	521
9 121 975	525	9 121 985	525	9 121 995	525	9 122 005	525	9 122 015	525
9 121 975	529	9 121 985	529	9 121 995	529	9 122 005	529	9 122 015	529
9 121 975	533	9 121 985	533	9 121 995	533	9 122 005	533	9 122 015	533
9 121 975	537	9 121 985	537	9 121 995	537	9 122 005	537	9 122 015	537
9 121 975	543	9 121 985	543	9 121 995	543	9 122 005	543	9 122 015	543
9 121 976	509	9 121 986	509	9 121 996	509	9 122 006	509	9 122 016	509
9 121 976	513	9 121 986	513	9 121 996	513	9 122 006	513	9 122 016	513
9 121 976	517	9 121 986	517	9 121 996	517	9 122 006	517	9 122 016	517
9 121 976	521	9 121 986	521	9 121 996	521	9 122 006	521	9 122 016	521
9 121 976	525	9 121 986	525	9 121 996	525	9 122 006	525	9 122 016	525
9 121 976	529	9 121 986	529	9 121 996	529	9 122 006	529	9 122 016	529
9 121 976	533	9 121 986	533	9 121 996	533	9 122 006	533	9 122 016	533
9 121 976	537	9 121 986	537	9 121 996	537	9 122 006	537	9 122 016	537
9 121 976	543	9 121 986	543	9 121 996	543	9 122 006	543	9 122 016	543
9 121 977	435	9 121 987	435	9 121 997	435	9 122 007	435	9 122 017	435
9 121 977	439	9 121 987	439	9 121 997	439	9 122 007	439	9 122 017	439
9 121 977	443	9 121 987	443	9 121 997	443	9 122 007	443	9 122 017	443
9 121 977	447	9 121 987	447	9 121 997	447	9 122 007	447	9 122 017	447
9 121 977	451	9 121 987	451	9 121 997	451	9 122 007	451	9 122 017	451
9 121 977	455	9 121 987	455	9 121 997	455	9 122 007	455	9 122 017	455

Перечень артикулов

Артикул	стр.
9 122 017	459
9 122 017	463
9 122 017	469
9 122 018	435
9 122 018	439
9 122 018	443
9 122 018	447
9 122 018	451
9 122 018	455
9 122 018	459
9 122 018	463
9 122 018	469
9 122 033	361
9 122 033	365
9 122 033	369
9 122 033	373
9 122 033	377
9 122 033	381
9 122 033	385
9 122 033	389
9 122 033	395
9 122 034	361
9 122 034	365
9 122 034	369
9 122 034	373
9 122 034	377
9 122 034	381
9 122 034	385
9 122 034	389
9 122 034	395
9 122 035	509
9 122 035	513
9 122 035	517
9 122 035	521
9 122 035	525
9 122 035	529
9 122 035	533
9 122 035	537
9 122 035	543
9 122 036	509
9 122 036	513
9 122 036	517
9 122 036	521
9 122 036	525
9 122 036	529
9 122 036	533
9 122 036	537
9 122 036	543
9 122 037	435
9 122 037	439
9 122 037	443
9 122 037	447
9 122 037	451
9 122 037	455

Артикул	стр.
9 122 037	459
9 122 037	463
9 122 037	469
9 122 038	435
9 122 038	439
9 122 038	443
9 122 038	447
9 122 038	451
9 122 038	455
9 122 038	459
9 122 038	463
9 122 038	469
9 122 645	444
9 122 645	456
9 122 795	354
9 122 796	354
9 122 797	354
9 122 798	354
9 122 799	354
9 122 800	354
9 122 801	354
9 122 802	354
9 122 803	354
9 122 804	428
9 122 805	428
9 122 806	428
9 122 807	428
9 122 808	428
9 122 809	428
9 122 810	428
9 122 811	428
9 122 812	428
9 122 813	576
9 122 814	576
9 122 815	576
9 122 816	576
9 122 817	576
9 122 818	576
9 122 819	576
9 122 820	576
9 122 821	576
9 122 822	358
9 122 823	358
9 122 824	358
9 122 825	358
9 122 826	358
9 122 827	358
9 122 828	358
9 122 829	358
9 122 830	358
9 122 831	432
9 122 832	432
9 122 833	432
9 122 834	432

Артикул	стр.
9 122 835	432
9 122 836	432
9 122 837	432
9 122 838	432
9 122 839	432
9 122 840	580
9 122 841	580
9 122 842	580
9 122 843	580
9 122 844	580
9 122 845	580
9 122 846	580
9 122 847	580
9 122 848	580
9 122 849	363
9 122 849	367
9 122 850	363
9 122 850	367
9 122 851	363
9 122 851	367
9 122 852	363
9 122 852	367
9 122 853	363
9 122 853	367
9 122 854	363
9 122 854	367
9 122 855	363
9 122 855	367
9 122 856	363
9 122 856	367
9 122 857	363
9 122 857	367
9 122 858	437
9 122 858	441
9 122 859	437
9 122 859	441
9 122 860	437
9 122 860	441
9 122 861	437
9 122 861	441
9 122 862	437
9 122 862	441
9 122 863	437
9 122 863	441
9 122 864	437
9 122 864	441
9 122 865	437
9 122 865	441
9 122 866	437
9 122 866	441
9 122 867	585
9 122 867	589
9 122 868	585
9 122 868	589

Артикул	стр.
9 122 869	585
9 122 869	589
9 122 870	585
9 122 870	589
9 122 871	585
9 122 871	589
9 122 872	585
9 122 872	589
9 122 873	585
9 122 873	589
9 122 874	585
9 122 874	589
9 122 875	585
9 122 875	589
9 122 876	371
9 122 876	375
9 122 877	371
9 122 877	375
9 122 878	371
9 122 878	375
9 122 879	371
9 122 879	375
9 122 880	371
9 122 880	375
9 122 881	371
9 122 881	375
9 122 882	371
9 122 882	375
9 122 883	371
9 122 883	375
9 122 884	371
9 122 884	375
9 122 885	445
9 122 885	449
9 122 886	445
9 122 886	449
9 122 887	445
9 122 887	449
9 122 888	445
9 122 888	449
9 122 889	445
9 122 889	449
9 122 890	445
9 122 890	449
9 122 891	445
9 122 891	449
9 122 892	445
9 122 892	449
9 122 893	445
9 122 893	449
9 122 894	593
9 122 894	597
9 122 895	593
9 122 895	597

Артикул	стр.
9 122 896	593
9 122 896	597
9 122 897	593
9 122 897	597
9 122 898	593
9 122 898	597
9 122 899	593
9 122 899	597
9 122 900	593
9 122 900	597
9 122 901	593
9 122 901	597
9 122 902	593
9 122 902	597
9 122 912	362
9 122 912	374
9 122 913	510
9 122 913	522
9 122 914	436
9 122 914	448
9 122 916	362
9 122 916	374
9 122 917	510
9 122 917	522
9 122 918	436
9 122 918	448
9 122 920	362
9 122 920	374
9 122 921	510
9 122 921	522
9 122 922	436
9 122 922	448
9 122 924	362
9 122 924	374
9 122 925	510
9 122 925	522
9 122 926	436
9 122 926	448
9 122 932	362
9 122 932	374
9 122 933	510
9 122 933	522
9 122 934	436
9 122 934	448
9 122 949	370
9 122 949	382
9 122 950	518
9 122 950	530
9 122 951	444
9 122 951	456
9 122 953	370
9 122 953	382
9 122 954	518
9 122 954	530

Перечень артикулов

Артикул	стр.	Артикул	стр.	Артикул	стр.	Артикул	стр.	Артикул	стр.
9 122 955	444	9 122 986	362	9 122 992	592	9 122 998	584	9 123 002	541
9 122 955	456	9 122 986	374	9 122 992	604	9 122 998	592	9 123 002	543
9 122 957	370	9 122 986	436	9 122 993	370	9 122 998	596	9 123 002	573
9 122 957	382	9 122 986	448	9 122 993	382	9 122 998	604	9 123 002	575
9 122 958	518	9 122 986	510	9 122 993	444	9 123 000	351	9 123 002	579
9 122 958	530	9 122 986	522	9 122 993	456	9 123 000	353	9 123 002	583
9 122 961	370	9 122 986	584	9 122 993	518	9 123 000	357	9 123 002	587
9 122 961	382	9 122 986	596	9 122 993	530	9 123 000	361	9 123 002	591
9 122 962	518	9 122 987	362	9 122 993	592	9 123 000	365	9 123 002	595
9 122 962	530	9 122 987	374	9 122 993	604	9 123 000	369	9 123 002	599
9 122 963	444	9 122 987	436	9 122 994	370	9 123 000	373	9 123 002	603
9 122 963	456	9 122 987	448	9 122 994	382	9 123 000	377	9 123 002	607
9 122 969	370	9 122 987	510	9 122 994	444	9 123 000	381	9 123 002	611
9 122 969	382	9 122 987	522	9 122 994	456	9 123 000	385	9 123 002	615
9 122 970	518	9 122 987	584	9 122 994	518	9 123 000	389	9 123 002	617
9 122 970	530	9 122 987	596	9 122 994	530	9 123 000	393	9 123 003	351
9 122 971	444	9 122 988	362	9 122 994	592	9 123 000	395	9 123 003	353
9 122 971	456	9 122 988	374	9 122 994	604	9 123 000	499	9 123 003	357
9 122 973	362	9 122 988	436	9 122 995	370	9 123 000	501	9 123 003	361
9 122 973	374	9 122 988	448	9 122 995	382	9 123 000	505	9 123 003	365
9 122 974	510	9 122 988	510	9 122 995	444	9 123 000	509	9 123 003	369
9 122 974	522	9 122 988	522	9 122 995	456	9 123 000	513	9 123 003	373
9 122 975	436	9 122 988	584	9 122 995	518	9 123 000	517	9 123 003	377
9 122 975	448	9 122 988	596	9 122 995	530	9 123 000	521	9 123 003	381
9 122 978	370	9 122 989	362	9 122 995	592	9 123 000	525	9 123 003	385
9 122 978	382	9 122 989	374	9 122 995	604	9 123 000	529	9 123 003	389
9 122 979	518	9 122 989	436	9 122 996	370	9 123 000	533	9 123 003	393
9 122 979	530	9 122 989	448	9 122 996	382	9 123 000	537	9 123 003	395
9 122 980	444	9 122 989	510	9 122 996	444	9 123 000	541	9 123 003	425
9 122 980	456	9 122 989	522	9 122 996	456	9 123 000	543	9 123 003	427
9 122 983	362	9 122 989	584	9 122 996	518	9 123 001	425	9 123 003	431
9 122 983	374	9 122 989	596	9 122 996	530	9 123 001	427	9 123 003	435
9 122 983	436	9 122 990	362	9 122 996	592	9 123 001	431	9 123 003	439
9 122 983	448	9 122 990	374	9 122 996	604	9 123 001	435	9 123 003	443
9 122 983	510	9 122 990	436	9 122 997	370	9 123 001	439	9 123 003	447
9 122 983	522	9 122 990	448	9 122 997	382	9 123 001	443	9 123 003	451
9 122 983	584	9 122 990	510	9 122 997	444	9 123 001	447	9 123 003	455
9 122 983	596	9 122 990	522	9 122 997	456	9 123 001	451	9 123 003	459
9 122 984	362	9 122 990	584	9 122 997	518	9 123 001	455	9 123 003	463
9 122 984	374	9 122 990	596	9 122 997	530	9 123 001	459	9 123 003	467
9 122 984	436	9 122 991	370	9 122 997	592	9 123 001	463	9 123 003	469
9 122 984	448	9 122 991	382	9 122 997	604	9 123 001	467	9 123 004	351
9 122 984	510	9 122 991	444	9 122 998	362	9 123 001	469	9 123 004	353
9 122 984	522	9 122 991	456	9 122 998	370	9 123 002	499	9 123 004	357
9 122 984	584	9 122 991	518	9 122 998	374	9 123 002	501	9 123 004	361
9 122 984	596	9 122 991	530	9 122 998	382	9 123 002	505	9 123 004	365
9 122 985	362	9 122 991	592	9 122 998	436	9 123 002	509	9 123 004	369
9 122 985	374	9 122 991	604	9 122 998	444	9 123 002	513	9 123 004	373
9 122 985	436	9 122 992	370	9 122 998	448	9 123 002	517	9 123 004	377
9 122 985	448	9 122 992	382	9 122 998	456	9 123 002	521	9 123 004	381
9 122 985	510	9 122 992	444	9 122 998	510	9 123 002	525	9 123 004	385
9 122 985	522	9 122 992	456	9 122 998	518	9 123 002	529	9 123 004	389
9 122 985	584	9 122 992	518	9 122 998	522	9 123 002	533	9 123 004	393
9 122 985	596	9 122 992	530	9 122 998	530	9 123 002	537	9 123 004	395

Перечень артикулов

Артикул	стр.
9 123 005	351
9 123 005	353
9 123 005	357
9 123 005	361
9 123 005	365
9 123 005	369
9 123 005	373
9 123 005	377
9 123 005	381
9 123 005	385
9 123 005	389
9 123 005	393
9 123 005	395
9 123 005	499
9 123 005	501
9 123 005	505
9 123 005	509
9 123 005	513
9 123 005	517
9 123 005	521
9 123 005	525
9 123 005	529
9 123 005	533
9 123 005	537
9 123 005	541
9 123 005	543
9 123 006	425
9 123 006	427
9 123 006	431
9 123 006	435
9 123 006	439
9 123 006	443
9 123 006	447
9 123 006	451
9 123 006	455
9 123 006	459
9 123 006	463
9 123 006	467
9 123 006	469
9 123 007	499
9 123 007	501
9 123 007	505
9 123 007	509
9 123 007	513
9 123 007	517
9 123 007	521
9 123 007	525
9 123 007	529
9 123 007	533
9 123 007	537
9 123 007	541
9 123 007	543
9 123 007	573
9 123 007	575

Артикул	стр.
9 123 007	579
9 123 007	583
9 123 007	587
9 123 007	591
9 123 007	595
9 123 007	599
9 123 007	603
9 123 007	607
9 123 007	611
9 123 007	615
9 123 007	617
9 123 008	351
9 123 008	353
9 123 008	357
9 123 008	361
9 123 008	365
9 123 008	369
9 123 008	373
9 123 008	377
9 123 008	381
9 123 008	385
9 123 008	389
9 123 008	393
9 123 008	395
9 123 008	425
9 123 008	427
9 123 008	431
9 123 008	435
9 123 008	439
9 123 008	443
9 123 008	447
9 123 008	451
9 123 008	455
9 123 008	459
9 123 008	463
9 123 008	467
9 123 008	469
9 123 009	351
9 123 009	353
9 123 009	357
9 123 009	361
9 123 009	365
9 123 009	369
9 123 009	373
9 123 009	377
9 123 009	381
9 123 009	385
9 123 009	389
9 123 009	393
9 123 009	395
9 123 010	351
9 123 010	353
9 123 010	357
9 123 010	361

Артикул	стр.
9 123 010	365
9 123 010	369
9 123 010	373
9 123 010	377
9 123 010	381
9 123 010	385
9 123 010	389
9 123 010	393
9 123 010	395
9 123 010	425
9 123 010	427
9 123 010	431
9 123 010	435
9 123 010	439
9 123 010	443
9 123 010	447
9 123 010	451
9 123 010	455
9 123 010	459
9 123 010	463
9 123 010	467
9 123 010	469
9 123 010	501
9 123 010	505
9 123 010	509
9 123 010	513
9 123 010	517
9 123 010	521
9 123 010	525
9 123 010	529
9 123 010	533
9 123 010	537
9 123 010	541
9 123 010	543
9 123 010	573
9 123 010	575
9 123 010	579
9 123 010	583
9 123 010	587
9 123 010	591
9 123 010	595
9 123 010	599
9 123 010	603
9 123 010	607
9 123 010	611
9 123 010	615
9 123 010	617
9 123 011	351
9 123 011	353
9 123 011	357
9 123 011	361
9 123 011	365
9 123 011	369
9 123 011	373

Артикул	стр.
9 123 011	377
9 123 011	381
9 123 011	385
9 123 011	389
9 123 011	393
9 123 011	395
9 123 011	425
9 123 011	427
9 123 011	431
9 123 011	435
9 123 011	439
9 123 011	443
9 123 011	447
9 123 011	451
9 123 011	455
9 123 011	459
9 123 011	463
9 123 011	467
9 123 011	469
9 123 011	501
9 123 011	505
9 123 011	509
9 123 011	513
9 123 011	517
9 123 011	521
9 123 011	525
9 123 011	529
9 123 011	533
9 123 011	537
9 123 011	541
9 123 011	543
9 123 011	573
9 123 011	575
9 123 011	579
9 123 011	583
9 123 011	587
9 123 011	591
9 123 011	595
9 123 011	599
9 123 011	603
9 123 011	607
9 123 011	611
9 123 011	615
9 123 011	617
9 123 078	370
9 123 078	382
9 123 078	444
9 123 078	456
9 123 078	518
9 123 078	530
9 123 078	592
9 123 078	604
9 123 080	351
9 123 080	353

Артикул	стр.
9 123 080	357
9 123 080	361
9 123 080	365
9 123 080	369
9 123 080	373
9 123 080	377
9 123 080	381
9 123 080	385
9 123 080	389
9 123 080	393
9 123 080	395
9 123 080	425
9 123 080	427
9 123 080	431
9 123 080	435
9 123 080	439
9 123 080	443
9 123 080	447
9 123 080	451
9 123 080	455
9 123 080	459
9 123 080	463
9 123 080	467
9 123 080	469
9 123 080	499
9 123 080	501
9 123 080	505
9 123 080	509
9 123 080	513
9 123 080	517
9 123 080	521
9 123 080	525
9 123 080	529
9 123 080	533
9 123 080	537
9 123 080	541
9 123 080	543
9 123 080	573
9 123 080	575
9 123 080	579
9 123 080	583
9 123 080	587
9 123 080	591
9 123 080	595
9 123 080	599
9 123 080	603
9 123 080	607
9 123 080	611
9 123 080	615
9 123 080	617
9 123 081	499
9 123 083	354
9 123 084	428
9 123 085	576

Перечень артикулов

Артикул	стр.
9 123 086	358
9 123 087	432
9 123 088	580
9 123 089	363
9 123 089	367
9 123 090	437
9 123 090	441
9 123 091	585
9 123 091	589
9 123 092	371
9 123 092	375
9 123 093	445
9 123 093	449
9 123 094	593
9 123 094	597
9 123 097	354
9 123 097	358
9 123 097	363
9 123 097	367
9 123 097	371
9 123 097	375
9 123 097	428
9 123 097	432
9 123 097	437
9 123 097	441
9 123 097	445
9 123 097	449
9 123 097	502
9 123 097	506
9 123 097	511
9 123 097	515
9 123 097	519
9 123 097	523
9 123 097	576
9 123 097	580
9 123 097	585
9 123 097	589
9 123 097	593
9 123 097	597
9 123 101	404
9 123 102	404
9 123 103	404
9 123 110	404
9 123 111	404
9 123 112	404
9 123 119	478
9 123 120	478
9 123 121	478
9 123 128	478
9 123 129	478
9 123 130	478
9 123 342	1102
9 123 524	1968
9 123 525	1968

Артикул	стр.
9 123 527	1967
9 123 528	1967
9 124 619	1795
9 124 938	982
9 124 939	982
9 124 957	982
9 124 958	982
9 124 961	982
9 124 962	982
9 124 967	982
9 124 968	982
9 124 973	982
9 124 974	982
9 125 112	982
9 125 113	982
9 125 133	982
9 125 134	982
9 125 135	982
9 125 136	982
9 125 143	982
9 125 144	982
9 125 145	982
9 125 146	982
9 125 147	982
9 125 148	982
9 125 149	982
9 125 150	982
9 125 207	982
9 125 208	982
9 125 209	982
9 125 210	982
9 125 211	982
9 125 212	982
9 125 213	982
9 125 214	982
9 125 225	1160
9 125 226	1160
9 125 227	1160
9 125 228	1160
9 127 000	361
9 127 000	365
9 127 000	369
9 127 000	373
9 127 000	377
9 127 000	381
9 127 000	385
9 127 000	389
9 127 000	395
9 127 000	435
9 127 000	439
9 127 000	443
9 127 000	447
9 127 000	451
9 127 000	455

Артикул	стр.
9 127 000	459
9 127 000	463
9 127 000	469
9 127 000	509
9 127 000	513
9 127 000	517
9 127 000	521
9 127 000	525
9 127 000	529
9 127 000	533
9 127 000	537
9 127 000	543
9 127 000	583
9 127 000	587
9 127 000	591
9 127 000	595
9 127 000	599
9 127 000	603
9 127 000	607
9 127 000	611
9 127 000	617
9 127 011	361
9 127 011	365
9 127 011	369
9 127 011	373
9 127 011	377
9 127 011	381
9 127 011	385
9 127 011	389
9 127 011	395
9 127 011	435
9 127 011	439
9 127 011	443
9 127 011	447
9 127 011	451
9 127 011	455
9 127 011	459
9 127 011	463
9 127 011	469
9 127 011	509
9 127 011	513
9 127 011	517
9 127 011	521
9 127 011	525
9 127 011	529
9 127 011	533
9 127 011	537
9 127 011	543
9 127 011	583
9 127 011	587
9 127 011	591
9 127 011	595
9 127 011	599
9 127 011	603

Артикул	стр.
9 127 011	607
9 127 011	611
9 127 011	617
9 127 012	1465
9 127 038	1771
9 127 049	1196
9 127 050	1196
9 127 211	1917
9 127 211	1931
9 127 211	2035
9 127 409	1386
9 127 409	1438
9 127 410	1386
9 127 410	1438
9 127 419	1858
9 127 431	1386
9 127 431	1438
9 127 432	1389
9 127 432	1482
9 127 433	1356
9 127 433	1389
9 127 434	1356
9 127 434	1389
9 127 434	1401
9 127 435	1391
9 127 436	1391
9 127 437	1391
9 127 863	1064
9 127 865	1064
9 127 867	1064
9 127 869	1064
9 127 871	1064
9 127 873	1064
9 127 877	1066
9 127 879	1066
9 127 881	1066
9 127 883	1066
9 127 885	1066
9 127 887	1066
9 127 891	1068
9 127 893	1068
9 127 895	1068
9 127 897	1068
9 127 899	1068
9 127 901	1068
9 127 905	1070
9 127 907	1070
9 127 909	1070
9 127 911	1070
9 127 913	1070
9 127 915	1070
9 127 917	1072
9 127 919	1072
9 127 921	1072

Артикул	стр.
9 127 923	1072
9 127 925	1072
9 128 171	1990
9 128 172	2001
9 129 078	1357
9 129 375	1214
9 129 376	1214
9 129 577	1458
9 129 692	1214
9 129 693	1214
9 129 700	1214
9 129 701	1214
9 129 712	1788
9 129 728	1214
9 129 729	1214
9 129 736	1214
9 129 737	1214
9 129 749	1214
9 129 750	1214
9 129 757	1214
9 129 758	1214
9 129 779	1214
9 129 780	1214
9 129 786	1798
9 129 789	1214
9 129 790	1214
9 129 800	1214
9 129 801	1214
9 129 805	1797
9 129 821	1214
9 129 822	1214
9 129 823	1798
9 129 825	1797
9 129 828	1798
9 129 881	1797
9 130 038	1742
9 130 062	1745
9 130 078	1331
9 130 702	1212
9 130 703	1212
9 130 704	1212
9 130 705	1212
9 130 706	1212
9 130 707	1212
9 130 708	1212
9 130 709	1212
9 130 710	1212
9 131 206	1801
9 131 207	1804
9 131 208	1791
9 131 209	1861
9 131 483	1916
9 131 483	1917
9 131 483	1919

Перечень артикулов

Артикул	стр.
9 131 483	1919
9 131 483	1930
9 131 483	1931
9 131 483	1933
9 131 483	1957
9 131 486	1986
9 131 486	1992
9 131 487	2008
9 131 487	2016
9 131 488	2008
9 131 488	2016
9 131 489	2016
9 131 491	2008
9 131 491	2016
9 131 492	2008
9 131 492	2016
9 131 493	2016
9 131 494	2016
9 131 497	1957
9 131 498	1925
9 131 503	1912
9 131 503	1926
9 131 505	1912
9 131 505	1916
9 131 505	1919
9 131 505	1926
9 131 505	1930
9 131 505	1933
9 131 506	1912
9 131 506	1916
9 131 506	1919
9 131 506	1926
9 131 506	1930
9 131 506	1933
9 131 507	1913
9 131 507	1917
9 131 507	1927
9 131 507	1931
9 131 508	1927
9 131 831	1463
9 131 833	1463
9 131 834	1462
9 131 837	1462
9 132 004	1801
9 132 005	1801
9 132 006	1801
9 132 007	1801
9 132 008	1801
9 132 009	1801
9 132 010	1801
9 132 011	1804
9 132 012	1791
9 132 013	1791
9 132 014	1791
9 132 015	1791
9 132 016	1791
9 132 017	1791
9 132 018	1791
9 132 019	1791
9 132 020	1828
9 132 021	1828
9 132 022	1828
9 132 023	1828
9 132 024	1828
9 132 025	1828
9 132 026	1828
9 132 027	1828
9 132 052	1915
9 132 052	1929
9 132 052	1957
9 132 097	1913
9 132 097	1917
9 132 097	1927
9 132 097	1931
9 132 098	1927
9 132 099	1924
9 132 100	1913
9 132 100	1927
9 132 101	1927
9 132 103	1927
9 132 170	573
9 132 171	573
9 132 172	575
9 132 173	575
9 132 174	575
9 132 175	575
9 132 176	575
9 132 177	575
9 132 178	575
9 132 179	575
9 132 180	575
9 132 181	575
9 132 182	575
9 132 183	575
9 132 184	575
9 132 185	579
9 132 186	579
9 132 187	579
9 132 188	579
9 132 189	579
9 132 190	579
9 132 191	579
9 132 192	579
9 132 193	579
9 132 194	579
9 132 195	579
9 132 196	579
9 132 197	579
9 132 198	584
9 132 198	588
9 132 199	584
9 132 199	588
9 132 200	584
9 132 200	588
9 132 201	584
9 132 201	588
9 132 202	584
9 132 202	588
9 132 203	584
9 132 203	588
9 132 204	584
9 132 204	588
9 132 205	584
9 132 205	588
9 132 206	584
9 132 206	588
9 132 207	584
9 132 207	588
9 132 208	584
9 132 208	588
9 132 209	584
9 132 209	588
9 132 210	584
9 132 210	588
9 132 211	592
9 132 211	596
9 132 212	592
9 132 212	596
9 132 213	592
9 132 213	596
9 132 214	592
9 132 214	596
9 132 215	592
9 132 215	596
9 132 216	592
9 132 216	596
9 132 217	592
9 132 217	596
9 132 218	592
9 132 218	596
9 132 219	592
9 132 219	596
9 132 220	592
9 132 220	596
9 132 221	592
9 132 221	596
9 132 222	592
9 132 222	596
9 132 223	592
9 132 223	596
9 132 224	600
9 132 224	604
9 132 225	600
9 132 225	604
9 132 226	600
9 132 226	604
9 132 227	600
9 132 227	604
9 132 228	600
9 132 228	604
9 132 229	600
9 132 229	604
9 132 230	600
9 132 230	604
9 132 231	600
9 132 231	604
9 132 232	600
9 132 232	604
9 132 233	600
9 132 233	604
9 132 234	600
9 132 234	604
9 132 235	600
9 132 235	604
9 132 236	600
9 132 236	604
9 132 237	608
9 132 237	612
9 132 238	608
9 132 238	612
9 132 239	608
9 132 239	612
9 132 240	608
9 132 240	612
9 132 241	608
9 132 241	612
9 132 242	608
9 132 242	612
9 132 243	608
9 132 243	612
9 132 244	608
9 132 244	612
9 132 245	608
9 132 245	612
9 132 246	608
9 132 246	612
9 132 247	608
9 132 247	612
9 132 248	608
9 132 248	612
9 132 249	608
9 132 249	612
9 132 250	573
9 132 251	573
9 132 252	575
9 132 252	615
9 132 252	617
9 132 253	575
9 132 253	615
9 132 253	617
9 132 254	579
9 132 255	579
9 132 256	584
9 132 256	588
9 132 256	617
9 132 257	584
9 132 257	588
9 132 257	617
9 132 258	592
9 132 258	596
9 132 259	592
9 132 259	596
9 132 260	600
9 132 260	604
9 132 261	600
9 132 261	604
9 132 262	608
9 132 262	612
9 132 263	608
9 132 263	612
9 132 264	575
9 132 264	615
9 132 265	579
9 132 344	1045
9 132 344	1047
9 132 349	1055
9 132 350	1055
9 132 351	1046
9 132 352	1046
9 132 353	1046
9 132 354	1046
9 132 355	1046
9 132 356	1046
9 132 357	1046
9 132 359	1046
9 132 362	1044
9 132 363	1044
9 132 364	1044
9 132 365	1044
9 132 366	1044
9 132 367	1044
9 132 368	1044
9 132 371	1044
9 132 375	1045
9 132 375	1047
9 132 376	1045
9 132 376	1047
9 132 377	1045
9 132 377	1047
9 132 378	1045

Перечень артикулов

Артикул	стр.	Артикул	стр.	Артикул	стр.	Артикул	стр.	Артикул	стр.
9 132 378	1047	9 134 860	1045	9 135 120	401	9 135 869	1154	9 135 931	1174
9 132 379	1045	9 134 860	1047	9 135 121	401	9 135 870	1158	9 135 932	1174
9 132 379	1047	9 134 965	875	9 135 122	401	9 135 871	1158	9 135 933	1174
9 132 380	1045	9 134 965	949	9 135 124	401	9 135 872	1158	9 135 934	1174
9 132 380	1047	9 134 966	573	9 135 125	401	9 135 873	1158	9 135 935	1174
9 132 381	1045	9 134 966	575	9 135 126	475	9 135 874	1158	9 135 936	1174
9 132 381	1047	9 134 966	579	9 135 127	475	9 135 875	1158	9 135 937	1174
9 132 382	1045	9 134 966	583	9 135 128	475	9 135 876	1158	9 135 938	1174
9 132 382	1047	9 134 966	587	9 135 129	475	9 135 877	1158	9 135 939	1174
9 132 383	1045	9 134 966	591	9 135 130	475	9 135 878	1158	9 135 940	1174
9 132 383	1047	9 134 966	595	9 135 131	475	9 135 879	1158	9 135 941	1174
9 132 384	1045	9 134 966	599	9 135 132	475	9 135 880	1158	9 135 942	1174
9 132 384	1047	9 134 966	603	9 135 216	1771	9 135 881	1158	9 135 943	1174
9 132 385	1045	9 134 966	607	9 135 408	416	9 135 882	1158	9 135 944	1174
9 132 385	1047	9 134 966	611	9 135 408	490	9 135 883	1158	9 135 945	1174
9 132 386	1045	9 134 966	615	9 135 408	564	9 135 884	1158	9 135 946	1174
9 132 386	1047	9 134 966	617	9 135 408	638	9 135 885	1158	9 135 947	1174
9 132 391	1048	9 134 967	573	9 135 492	2032	9 135 886	1158	9 135 948	1174
9 132 392	1048	9 134 967	575	9 135 560	401	9 135 887	1158	9 135 949	1174
9 132 393	1048	9 134 967	579	9 135 574	401	9 135 888	1158	9 135 950	1174
9 132 637	404	9 134 967	583	9 135 575	401	9 135 889	1158	9 135 951	1174
9 132 638	478	9 134 967	587	9 135 577	401	9 135 890	1158	9 135 952	1174
9 132 689	404	9 134 967	591	9 135 578	401	9 135 891	1158	9 135 953	1174
9 132 690	478	9 134 967	595	9 135 580	401	9 135 892	1158	9 135 954	1174
9 132 738	1838	9 134 967	599	9 135 592	401	9 135 893	1158	9 135 955	1174
9 132 820	1273	9 134 967	603	9 135 614	475	9 135 894	1164	9 135 956	1174
9 132 831	1273	9 134 967	607	9 135 615	475	9 135 895	1164	9 135 957	1180
9 133 178	306	9 134 967	611	9 135 616	475	9 135 896	1164	9 135 958	1180
9 133 179	306	9 134 967	615	9 135 617	475	9 135 897	1164	9 135 959	1180
9 133 191	306	9 134 967	617	9 135 618	475	9 135 899	1164	9 135 960	1180
9 133 192	306	9 134 975	403	9 135 619	475	9 135 901	1164	9 135 961	1180
9 133 612	1456	9 134 976	403	9 135 620	475	9 135 903	1164	9 135 962	1180
9 133 641	1456	9 134 977	403	9 135 703	670	9 135 905	1164	9 135 964	1180
9 133 642	1458	9 134 979	403	9 135 706	1156	9 135 906	1164	9 135 966	1180
9 134 074	763	9 134 980	403	9 135 707	1156	9 135 907	1164	9 135 968	1180
9 134 074	767	9 134 991	403	9 135 709	1160	9 135 908	1164	9 135 983	1188
9 134 311	1476	9 134 992	403	9 135 710	1160	9 135 909	1164	9 135 984	1194
9 134 513	1477	9 134 993	403	9 135 830	320	9 135 911	1164	9 135 985	1194
9 134 642	1794	9 134 994	403	9 135 843	1154	9 135 913	1164	9 135 986	1194
9 134 678	1794	9 134 995	403	9 135 844	1154	9 135 915	1164	9 135 987	1194
9 134 679	1859	9 135 002	1326	9 135 845	1154	9 135 917	1164	9 135 988	1194
9 134 720	1782	9 135 004	1326	9 135 846	1154	9 135 918	1170	9 135 989	1194
9 134 731	1782	9 135 013	477	9 135 847	1154	9 135 919	1170	9 135 990	1194
9 134 769	1102	9 135 014	477	9 135 848	1154	9 135 920	1170	9 135 991	1194
9 134 771	1046	9 135 015	477	9 135 849	1154	9 135 921	1170	9 135 992	1194
9 134 772	1044	9 135 016	477	9 135 850	1154	9 135 922	1170	9 135 993	1194
9 134 796	1027	9 135 017	477	9 135 861	1154	9 135 923	1170	9 135 994	1194
9 134 797	1027	9 135 018	477	9 135 862	1154	9 135 924	1170	9 135 995	1194
9 134 851	1026	9 135 019	477	9 135 863	1154	9 135 925	1170	9 135 996	1194
9 134 851	1272	9 135 020	477	9 135 864	1154	9 135 926	1170	9 135 997	1194
9 134 852	1026	9 135 031	477	9 135 865	1154	9 135 927	1170	9 135 998	1208
9 134 852	1272	9 135 032	477	9 135 866	1154	9 135 928	1170	9 135 999	1208
9 134 859	1045	9 135 118	401	9 135 867	1154	9 135 929	1170	9 136 000	1208
9 134 859	1047	9 135 119	401	9 135 868	1154	9 135 930	1170	9 136 001	1208

Перечень артикулов

Артикул	стр.
9 136 002	1208
9 136 003	1208
9 136 004	1208
9 136 005	1208
9 136 006	1208
9 136 007	1208
9 136 008	1208
9 136 009	1212
9 136 010	1212
9 136 011	1212
9 136 012	1212
9 136 013	1212
9 136 014	1212
9 136 015	1212
9 136 016	1212
9 136 017	1212
9 136 018	1212
9 136 019	1212
9 136 020	1212
9 136 021	1212
9 136 103	1476
9 136 105	1477
9 136 106	1477
9 136 107	1743
9 136 108	1746
9 136 109	1593
9 136 109	2039
9 136 121	1743
9 136 122	1746
9 136 123	1744
9 136 343	1478
9 136 344	1478
9 136 345	1478
9 136 346	1478
9 136 347	1478
9 136 598	1357
9 136 599	1357
9 137 114	670
9 137 114	1273
9 137 114	1286
9 137 352	1329
9 137 935	1065
9 137 935	1067
9 137 935	1069
9 137 935	1071
9 137 935	1073
9 137 935	1075
9 138 053	1461
9 138 055	1461
9 138 588	718
9 138 588	1030
9 138 588	1275
9 139 148	409
9 139 149	409

Артикул	стр.
9 139 152	409
9 139 153	409
9 139 154	409
9 139 155	409
9 139 157	557
9 139 158	557
9 139 159	557
9 139 160	557
9 139 172	409
9 139 173	409
9 139 174	409
9 139 176	409
9 139 177	409
9 139 181	557
9 139 182	557
9 139 183	557
9 139 184	557
9 139 185	557
9 139 186	557
9 139 187	557
9 139 189	483
9 139 190	483
9 139 191	483
9 139 192	483
9 139 193	483
9 139 194	483
9 139 195	483
9 139 196	483
9 139 197	483
9 139 198	483
9 139 199	483
9 139 574	1990
9 140 015	575
9 140 015	583
9 140 015	591
9 140 015	599
9 140 015	607
9 140 015	615
9 140 015	617
9 140 016	575
9 140 016	583
9 140 016	591
9 140 016	599
9 140 016	607
9 140 016	615
9 140 016	617
9 140 021	575
9 140 021	583
9 140 021	591
9 140 021	599
9 140 021	607
9 140 021	615
9 140 021	617
9 140 022	575

Артикул	стр.
9 140 022	583
9 140 022	591
9 140 022	599
9 140 022	607
9 140 022	615
9 140 022	617
9 140 063	583
9 140 063	587
9 140 063	591
9 140 063	595
9 140 063	599
9 140 063	603
9 140 063	607
9 140 063	611
9 140 063	617
9 140 064	583
9 140 064	587
9 140 064	591
9 140 064	595
9 140 064	599
9 140 064	603
9 140 064	607
9 140 064	611
9 140 064	617
9 140 065	583
9 140 065	587
9 140 065	591
9 140 065	595
9 140 065	599
9 140 065	603
9 140 065	607
9 140 065	611
9 140 065	617
9 140 066	583
9 140 066	587
9 140 066	591
9 140 066	595
9 140 066	599
9 140 066	603
9 140 066	607
9 140 066	611
9 140 066	617
9 140 067	583
9 140 067	587
9 140 067	591
9 140 067	595
9 140 067	599
9 140 067	603
9 140 067	607
9 140 067	611
9 140 067	617
9 140 068	583
9 140 068	587
9 140 068	591

Артикул	стр.
9 140 068	595
9 140 068	599
9 140 068	603
9 140 068	607
9 140 068	611
9 140 068	617
9 140 069	583
9 140 069	587
9 140 069	591
9 140 069	595
9 140 069	599
9 140 069	603
9 140 069	607
9 140 069	611
9 140 069	617
9 140 070	583
9 140 070	587
9 140 070	591
9 140 070	595
9 140 070	599
9 140 070	603
9 140 070	607
9 140 070	611
9 140 070	617
9 140 085	502
9 140 086	502
9 140 087	502
9 140 088	502
9 140 089	502
9 140 090	502
9 140 091	502
9 140 092	502
9 140 093	502
9 140 094	506
9 140 095	506
9 140 096	506
9 140 097	506
9 140 098	506
9 140 099	506
9 140 100	506
9 140 101	506
9 140 102	506
9 140 103	511
9 140 103	515
9 140 104	511
9 140 104	515
9 140 105	511
9 140 105	515
9 140 106	511
9 140 106	515
9 140 107	511
9 140 107	515
9 140 108	511
9 140 108	515

Артикул	стр.
9 140 109	511
9 140 109	515
9 140 110	511
9 140 110	515
9 140 111	511
9 140 111	515
9 140 112	519
9 140 112	523
9 140 113	519
9 140 113	523
9 140 114	519
9 140 114	523
9 140 115	519
9 140 115	523
9 140 116	519
9 140 116	523
9 140 117	519
9 140 117	523
9 140 118	519
9 140 118	523
9 140 119	519
9 140 119	523
9 140 120	519
9 140 120	523
9 140 121	502
9 140 122	506
9 140 123	511
9 140 123	515
9 140 124	519
9 140 124	523
9 140 129	2035
9 140 438	1383
9 141 689	584
9 141 689	596
9 141 888	671
9 143 035	631
9 143 036	631
9 143 038	631
9 143 039	631
9 143 040	631
9 143 041	631
9 143 042	631
9 143 043	631
9 143 044	631
9 143 045	631
9 143 046	631
9 143 435	980
9 143 436	980
9 143 437	980
9 143 438	980
9 143 439	980
9 143 440	980
9 143 441	980
9 143 447	980

Перечень артикулов

Артикул	стр.
9 143 465	952
9 143 466	952
9 143 467	952
9 143 471	956
9 143 472	956
9 143 473	956
9 143 474	956
9 143 475	956
9 143 476	956
9 143 477	956
9 143 478	956
9 143 479	956
9 143 480	956
9 143 481	956
9 143 482	956
9 143 490	964
9 143 491	964
9 143 492	964
9 143 493	964
9 143 494	964
9 143 495	964
9 143 496	964
9 143 497	964
9 143 498	964
9 143 499	964
9 143 500	964
9 143 501	980
9 143 502	980
9 143 503	980
9 143 504	980
9 143 505	980
9 143 506	980
9 143 507	980
9 143 508	980
9 143 509	980
9 143 510	980
9 143 511	964
9 143 512	964
9 143 513	964
9 143 514	964
9 143 515	964
9 143 516	964
9 143 517	964
9 143 679	1477
9 143 682	1477
9 144 526	584
9 144 526	596
9 144 527	584
9 144 527	596
9 144 573	584
9 144 573	596
9 144 597	1170
9 144 597	1172
9 144 597	1174
9 144 597	1176
9 144 597	1178
9 144 597	1180
9 144 597	1182
9 144 597	1184
9 144 597	1188
9 144 597	1190
9 144 597	1192
9 144 597	1194
9 144 597	1196
9 144 597	1198
9 144 597	1218
9 144 597	1222
9 144 830	1170
9 144 830	1172
9 144 830	1174
9 144 830	1176
9 144 830	1178
9 144 830	1180
9 144 830	1182
9 144 830	1184
9 144 830	1188
9 144 830	1190
9 144 830	1192
9 144 830	1194
9 144 830	1196
9 144 830	1198
9 144 830	1218
9 144 830	1222
9 144 841	1170
9 144 841	1172
9 144 841	1174
9 144 841	1176
9 144 841	1178
9 144 841	1180
9 144 841	1182
9 144 841	1184
9 144 841	1188
9 144 841	1190
9 144 841	1192
9 144 841	1194
9 144 841	1196
9 144 841	1198
9 144 841	1218
9 144 841	1222
9 144 901	1457
9 144 902	1459
9 145 851	1477
9 146 114	1918
9 146 114	1932
9 146 114	1957
9 146 115	1918
9 146 115	1932
9 146 115	1957
9 146 514	244
9 146 613	1102
9 146 615	1102
9 146 622	1747
9 146 624	1748
9 148 180	1301
9 148 201	1301
9 148 202	1301
9 148 203	1301
9 148 204	1301
9 148 205	1301
9 148 206	1301
9 148 562	1301
9 150 145	1440
9 150 146	1426
9 153 032	1418
9 153 032	1434
9 153 035	1418
9 153 035	1434
9 153 056	1419
9 153 060	1427
9 153 060	1441
9 153 351	1977
9 153 385	493
9 153 385	641
9 153 385	873
9 153 387	419
9 153 387	799
9 153 388	419
9 153 388	493
9 153 388	641
9 153 388	799
9 153 388	873
9 153 523	1479
9 153 523	1497
9 153 524	1479
9 154 933	1323
9 155 053	1464
9 155 055	1464
9 155 233	206
9 155 234	206
9 155 235	206
9 155 241	168
9 155 242	168
9 155 243	168
9 155 280	1152
9 155 280	1154
9 155 280	1156
9 155 280	1158
9 155 280	1160
9 155 280	1162
9 155 280	1164
9 155 280	1166
9 155 280	1168
9 155 280	1223
9 155 280	1223
9 155 281	1152
9 155 281	1154
9 155 281	1156
9 155 281	1158
9 155 281	1160
9 155 281	1162
9 155 281	1164
9 155 281	1166
9 155 281	1168
9 155 281	1223
9 155 340	1326
9 155 574	1301
9 155 575	1301
9 156 208	1422
9 156 208	1423
9 156 208	1437
9 156 209	1422
9 156 209	1423
9 156 209	1437
9 156 338	1556
9 156 339	1556
9 156 627	1422
9 156 627	1423
9 156 627	1437
9 156 628	1422
9 156 628	1423
9 156 628	1437
9 156 786	1924
9 156 787	1925
9 156 858	1924
9 156 859	1925
9 157 124	1420
9 157 395	1073
9 158 465	1418
9 158 466	1418
9 158 850	958
9 158 951	958
9 158 952	958
9 158 953	958
9 158 954	958
9 158 955	958
9 158 956	958
9 158 957	958
9 158 958	958
9 158 959	958
9 158 960	958
9 158 961	958
9 158 962	958
9 158 963	958
9 158 964	958
9 158 965	958
9 158 966	958
9 158 967	958
9 158 968	958
9 158 969	958
9 158 970	958
9 158 971	958
9 158 973	958
9 158 975	958
9 158 977	958
9 158 979	958
9 158 980	958
9 158 981	958
9 158 982	958
9 158 983	958
9 158 985	958
9 158 987	958
9 158 991	958
9 158 993	958
9 158 994	958
9 158 995	958
9 159 086	575
9 159 086	583
9 159 086	591
9 159 086	599
9 159 086	607
9 159 086	615
9 159 086	617
9 159 088	575
9 159 088	583
9 159 088	591
9 159 088	599
9 159 088	607
9 159 088	615
9 159 088	617
9 160 317	1434
9 160 531	583
9 160 531	587
9 160 531	591
9 160 531	595
9 160 531	599
9 160 531	603
9 160 531	607
9 160 531	611
9 160 531	617
9 160 532	583
9 160 532	587
9 160 532	591
9 160 532	595
9 160 532	599
9 160 532	603
9 160 532	607
9 160 532	611
9 160 532	617
9 160 602	575
9 160 602	583
9 160 602	591

Перечень артикулов

Артикул	стр.
9 160 602	599
9 160 602	607
9 160 602	615
9 160 602	617
9 160 603	575
9 160 603	583
9 160 603	591
9 160 603	599
9 160 603	607
9 160 603	615
9 160 603	617
9 160 604	575
9 160 604	583
9 160 604	591
9 160 604	599
9 160 604	607
9 160 604	615
9 160 604	617
9 160 605	575
9 160 605	583
9 160 605	591
9 160 605	599
9 160 605	607
9 160 605	615
9 160 605	617
9 161 026	1435
9 161 028	1435
9 161 767	592
9 161 767	604
9 161 815	575
9 161 815	583
9 161 815	591
9 161 815	599
9 161 815	607
9 161 815	615
9 161 815	617
9 161 816	575
9 161 816	583
9 161 816	591
9 161 816	599
9 161 816	607
9 161 816	615
9 161 816	617
9 161 817	579
9 161 817	587
9 161 817	595
9 161 817	603
9 161 817	611
9 161 818	579
9 161 818	587
9 161 818	595
9 161 818	603
9 161 818	611
9 161 819	579
9 161 819	587
9 161 819	595
9 161 819	603
9 161 819	611
9 161 820	579
9 161 820	587
9 161 820	595
9 161 820	603
9 161 820	611
9 162 018	2002
9 162 083	583
9 162 083	587
9 162 083	591
9 162 083	595
9 162 083	599
9 162 083	603
9 162 083	607
9 162 083	611
9 162 083	617
9 162 084	583
9 162 084	587
9 162 084	591
9 162 084	595
9 162 084	599
9 162 084	603
9 162 084	607
9 162 084	611
9 162 084	617
9 162 331	592
9 162 331	604
9 162 332	592
9 162 332	604
9 162 438	1331
9 162 438	2037
9 163 229	2003
9 169 406	583
9 169 406	587
9 169 406	591
9 169 406	595
9 169 406	599
9 169 406	603
9 169 406	607
9 169 406	611
9 169 406	617
9 169 407	583
9 169 407	587
9 169 407	591
9 169 407	595
9 169 407	599
9 169 407	603
9 169 407	607
9 169 407	611
9 169 407	617
9 169 408	583
9 169 408	587
9 169 408	591
9 169 408	595
9 169 408	599
9 169 408	603
9 169 408	607
9 169 408	611
9 169 408	617
9 169 409	583
9 169 409	587
9 169 409	591
9 169 409	595
9 169 409	599
9 169 409	603
9 169 409	607
9 169 409	611
9 169 409	617
9 169 410	584
9 169 410	596
9 169 451	584
9 169 451	596
9 169 452	592
9 169 452	604
9 169 455	592
9 169 455	604
9 169 456	592
9 169 456	604
9 169 462	575
9 169 462	583
9 169 462	591
9 169 462	599
9 169 462	607
9 169 462	615
9 169 462	617
9 169 463	575
9 169 463	583
9 169 463	591
9 169 463	599
9 169 463	607
9 169 463	615
9 169 463	617
9 169 464	575
9 169 464	583
9 169 464	591
9 169 464	599
9 169 464	607
9 169 464	615
9 169 464	617
9 169 465	575
9 169 465	583
9 169 465	591
9 169 465	599
9 169 465	607
9 169 465	615
9 169 465	617
9 169 466	579
9 169 466	587
9 169 466	595
9 169 466	603
9 169 466	611
9 169 467	579
9 169 467	587
9 169 467	595
9 169 467	603
9 169 467	611
9 169 468	579
9 169 468	587
9 169 468	595
9 169 468	603
9 169 468	611
9 169 470	579
9 169 470	587
9 169 470	595
9 169 470	603
9 169 470	611
9 169 471	579
9 169 471	587
9 169 471	595
9 169 471	603
9 169 471	611
9 169 472	579
9 169 472	587
9 169 472	595
9 169 472	603
9 169 472	611
9 169 473	579
9 169 473	587
9 169 473	595
9 169 473	603
9 169 473	611
9 169 474	579
9 169 474	587
9 169 474	595
9 169 474	603
9 169 474	611
9 169 475	579
9 169 475	587
9 169 475	595
9 169 475	603
9 169 475	611
9 169 476	579
9 169 476	587
9 169 476	595
9 169 476	603
9 169 476	611
9 169 477	579
9 169 477	587
9 169 477	595
9 169 477	603
9 169 477	611
9 169 478	579
9 169 478	587
9 169 478	595
9 169 478	603
9 169 478	611
9 169 547	1323
9 169 548	1319
9 169 548	1321
9 169 635	1435
9 169 637	1375
9 169 637	1379
9 169 637	1400
9 169 638	1375
9 169 640	1379
9 169 651	1374
9 169 651	1378
9 169 651	1399
9 169 652	1374
9 169 652	1378
9 169 652	1399
9 169 653	1383
9 169 653	1399
9 169 654	1374
9 169 655	1378
9 169 656	1384
9 179 793	552
9 179 796	626
9 179 926	1426
9 179 926	1432
9 179 927	1426
9 179 927	1432
9 180 317	1331
9 180 318	1331
9 180 604	1915
9 180 604	1929
9 180 604	1941
9 180 604	1955
9 181 214	1206
9 181 215	1206
9 181 218	1206
9 181 219	1206
9 181 220	1206
9 181 221	1206
9 181 222	1206
9 181 223	1206
9 181 224	1206
9 181 225	1206
9 181 226	1206
9 181 227	1206
9 181 228	1206
9 181 229	1206
9 181 230	1206

Перечень артикулов

Артикул	стр.
9 181 231	1206
9 181 232	1206
9 181 233	1206
9 181 234	1206
9 181 235	1206
9 181 236	1206
9 181 237	1206
9 181 238	1206
9 181 239	1206
9 181 240	1206
9 181 241	1206
9 181 242	1206
9 181 243	1206
9 181 668	1433
9 181 696	1317
9 181 742	1316
9 181 742	1318
9 181 742	1320
9 181 742	1322
9 181 742	1324
9 181 744	1316
9 181 744	1320
9 181 744	1322
9 181 744	1325
9 181 751	1433
9 181 752	1433
9 182 108	1354
9 182 222	409
9 182 222	557
9 182 223	483
9 182 224	631
9 182 225	409
9 182 225	557
9 182 227	483
9 182 228	631
9 182 230	486
9 182 230	867
9 182 231	412
9 182 231	560
9 182 231	941
9 182 232	634
9 182 233	486
9 182 233	867
9 182 234	412
9 182 234	560
9 182 234	941
9 182 236	634
9 182 247	412
9 182 249	486
9 182 249	867
9 182 250	560
9 182 250	941
9 182 251	634
9 182 256	411

Артикул	стр.
9 182 257	411
9 182 261	485
9 182 262	485
9 182 266	559
9 182 267	559
9 182 271	633
9 182 272	633
9 182 572	1349
9 182 573	1351
9 182 574	1351
9 182 589	1349
9 182 593	1353
9 182 603	1353
9 182 706	363
9 182 706	367
9 182 706	371
9 182 706	375
9 182 706	409
9 182 712	511
9 182 712	515
9 182 712	519
9 182 712	523
9 182 712	557
9 182 714	437
9 182 714	441
9 182 714	445
9 182 714	449
9 182 714	483
9 182 716	585
9 182 716	589
9 182 716	593
9 182 716	597
9 182 716	631
9 183 157	626
9 183 159	552
9 183 185	1202
9 183 185	1206
9 183 185	1222
9 183 186	1202
9 183 186	1206
9 183 186	1222
9 183 187	1203
9 183 187	1207
9 183 187	1222
9 183 190	1203
9 183 190	1207
9 183 190	1222
9 183 282	403
9 183 283	403
9 183 284	403
9 183 285	403
9 183 286	403
9 183 287	403
9 183 288	403

Артикул	стр.
9 183 289	403
9 183 290	477
9 183 291	477
9 183 292	477
9 183 293	477
9 183 294	477
9 183 295	477
9 183 296	477
9 183 297	477
9 183 298	625
9 183 299	625
9 183 300	625
9 183 301	625
9 183 302	625
9 183 303	625
9 183 304	625
9 183 305	625
9 183 306	625
9 183 307	625
9 183 308	625
9 183 309	625
9 183 310	625
9 183 311	625
9 183 312	625
9 183 313	625
9 183 314	625
9 183 315	625
9 183 317	551
9 183 318	551
9 183 319	551
9 183 320	551
9 183 321	551
9 183 323	551
9 183 324	551
9 183 325	551
9 183 326	551
9 183 327	551
9 183 328	551
9 183 329	551
9 183 330	551
9 183 331	551
9 183 332	551
9 183 333	551
9 183 334	551
9 183 335	551
9 183 533	1316
9 183 533	1318
9 183 533	1322
9 183 533	1325
9 183 613	1316
9 183 613	1318
9 183 613	1320
9 183 613	1322
9 183 613	1324

Артикул	стр.
9 183 615	1316
9 183 615	1318
9 183 615	1320
9 183 615	1322
9 183 615	1324
9 183 616	1316
9 183 616	1318
9 183 616	1320
9 183 616	1322
9 183 616	1324
9 183 617	1316
9 183 617	1318
9 183 617	1320
9 183 617	1322
9 183 617	1324
9 184 508	552
9 184 509	552
9 184 551	552
9 184 552	552
9 184 553	552
9 184 554	552
9 184 557	626
9 184 558	626
9 184 559	626
9 184 560	626
9 184 561	626
9 184 562	626
9 184 566	1557
9 184 595	1557
9 184 596	1558
9 184 615	1356
9 184 615	1389
9 184 615	1401
9 184 626	1559
9 184 629	1559
9 184 693	1976
9 184 696	1968
9 184 703	1559
9 184 706	1559
9 184 801	1353
9 184 809	1353
9 185 476	954
9 185 477	954
9 185 481	954
9 185 483	954
9 185 484	954
9 185 485	954
9 185 487	954
9 185 488	954
9 185 490	954
9 185 493	954
9 185 497	954
9 185 498	954
9 185 499	954

Артикул	стр.
9 185 500	954
9 185 501	954
9 185 502	954
9 185 503	954
9 185 504	954
9 185 505	954
9 185 506	954
9 185 507	954
9 185 508	954
9 185 509	954
9 185 510	954
9 185 511	954
9 185 512	954
9 185 513	954
9 185 514	954
9 185 515	954
9 185 516	954
9 185 517	954
9 185 518	954
9 185 519	954
9 185 520	954
9 185 521	954
9 185 522	954
9 185 664	1325
9 185 714	1401
9 185 715	1401
9 186 075	1359
9 186 075	1402
9 186 075	2038
9 188 862	1991
9 189 067	633
9 189 409	410
9 189 409	558
9 189 410	410
9 189 410	558
9 190 538	405
9 190 538	479
9 190 538	553
9 190 538	627
9 190 539	405
9 190 539	479
9 190 539	553
9 190 539	627
9 190 540	406
9 190 540	480
9 190 540	554
9 190 540	628
9 190 571	406
9 190 571	480
9 190 571	554
9 190 571	628
9 190 572	406
9 190 572	480
9 190 572	554

Перечень артикулов

Артикул	стр.
9 190 572	628
9 190 573	413
9 190 573	487
9 190 573	561
9 190 573	635
9 190 574	413
9 190 574	487
9 190 574	561
9 190 574	635
9 190 575	413
9 190 575	487
9 190 575	561
9 190 575	635
9 190 576	413
9 190 576	487
9 190 576	561
9 190 576	635
9 190 577	414
9 190 577	488
9 190 577	562
9 190 577	636
9 190 578	414
9 190 578	488
9 190 578	562
9 190 578	636
9 190 579	414
9 190 579	488
9 190 579	562
9 190 579	636
9 190 925	1402
9 190 925	2038
9 191 156	1328
9 191 157	1328
9 191 158	1328
9 192 182	370
9 192 182	374
9 192 183	518
9 192 183	522
9 192 184	444
9 192 184	448
9 192 187	592
9 192 187	596
9 192 189	362
9 192 189	366
9 192 190	510
9 192 190	514
9 192 191	436
9 192 191	440
9 192 192	584
9 192 192	588
9 192 200	353
9 192 200	393
9 192 201	501
9 192 201	541

Артикул	стр.
9 192 202	427
9 192 202	467
9 192 204	354
9 192 204	358
9 192 204	363
9 192 204	367
9 192 204	371
9 192 204	375
9 192 205	502
9 192 205	506
9 192 205	511
9 192 205	515
9 192 205	519
9 192 205	523
9 192 206	428
9 192 206	432
9 192 206	437
9 192 206	441
9 192 206	445
9 192 206	449
9 192 207	576
9 192 207	580
9 192 207	585
9 192 207	589
9 192 207	593
9 192 207	597
9 193 053	1316
9 193 053	1318
9 193 053	1320
9 193 053	1322
9 193 053	1324
9 193 423	1749
9 193 543	956
9 193 544	956
9 193 545	956
9 193 546	956
9 193 549	956
9 193 550	956
9 193 573	1718
9 193 574	1735
9 194 390	733
9 194 390	735
9 194 390	739
9 194 390	743
9 194 390	747
9 194 390	755
9 194 390	759
9 194 390	763
9 194 390	767
9 194 390	771
9 194 390	773
9 194 390	775
9 194 391	733
9 194 391	735

Артикул	стр.
9 194 391	739
9 194 391	743
9 194 391	747
9 194 391	755
9 194 391	759
9 194 391	763
9 194 391	767
9 194 391	771
9 194 391	773
9 194 391	775
9 194 392	733
9 194 392	735
9 194 392	739
9 194 392	743
9 194 392	747
9 194 392	755
9 194 392	759
9 194 392	763
9 194 392	767
9 194 392	771
9 194 392	773
9 194 392	775
9 194 393	733
9 194 393	735
9 194 393	739
9 194 393	743
9 194 393	747
9 194 393	755
9 194 393	759
9 194 393	763
9 194 393	767
9 194 393	771
9 194 393	773
9 194 393	775
9 194 394	733
9 194 394	735
9 194 394	739
9 194 394	743
9 194 394	747
9 194 394	751
9 194 394	755
9 194 394	759
9 194 394	763
9 194 394	767
9 194 394	771
9 194 394	773
9 194 394	775
9 194 395	733
9 194 395	735
9 194 395	739
9 194 395	743
9 194 395	747
9 194 395	751
9 194 395	755

Артикул	стр.
9 194 395	759
9 194 395	763
9 194 395	767
9 194 395	771
9 194 395	773
9 194 395	775
9 194 396	733
9 194 396	735
9 194 396	739
9 194 396	743
9 194 396	747
9 194 396	751
9 194 396	755
9 194 396	759
9 194 396	763
9 194 396	767
9 194 396	771
9 194 396	773
9 194 396	775
9 194 397	733
9 194 397	735
9 194 397	739
9 194 397	743
9 194 397	747
9 194 397	751
9 194 397	755
9 194 397	759
9 194 397	763
9 194 397	767
9 194 397	771
9 194 397	773
9 194 397	775
9 194 398	733
9 194 398	735
9 194 398	739
9 194 398	743
9 194 398	747
9 194 398	751
9 194 398	755
9 194 398	759
9 194 398	763
9 194 398	767
9 194 398	771
9 194 398	773
9 194 398	775
9 194 399	733
9 194 399	735
9 194 399	739
9 194 399	743
9 194 399	747
9 194 399	751
9 194 399	755
9 194 399	759
9 194 399	763

Артикул	стр.
9 194 399	767
9 194 399	771
9 194 399	773
9 194 399	775
9 194 400	733
9 194 400	735
9 194 400	739
9 194 400	743
9 194 400	747
9 194 400	751
9 194 400	755
9 194 400	759
9 194 400	763
9 194 400	767
9 194 400	771
9 194 400	773
9 194 400	775
9 194 401	733
9 194 401	735
9 194 401	739
9 194 401	743
9 194 401	747
9 194 401	751
9 194 401	755
9 194 401	759
9 194 401	763
9 194 401	767
9 194 401	771
9 194 401	773
9 194 401	775
9 194 402	733
9 194 402	735
9 194 402	739
9 194 402	743
9 194 402	747
9 194 402	751
9 194 402	755
9 194 402	759
9 194 402	763
9 194 402	767
9 194 402	771
9 194 402	773
9 194 402	775
9 194 403	733
9 194 403	735
9 194 403	739
9 194 403	743
9 194 403	747
9 194 403	751
9 194 403	755
9 194 403	759
9 194 403	763
9 194 403	767
9 194 403	771

Перечень артикулов

Артикул	стр.
9 194 403	773
9 194 403	775
9 194 404	807
9 194 404	809
9 194 404	813
9 194 404	817
9 194 404	821
9 194 404	829
9 194 404	833
9 194 404	837
9 194 404	841
9 194 404	845
9 194 404	847
9 194 404	849
9 194 405	807
9 194 405	809
9 194 405	813
9 194 405	817
9 194 405	821
9 194 405	829
9 194 405	833
9 194 405	837
9 194 405	841
9 194 405	845
9 194 405	847
9 194 405	849
9 194 406	807
9 194 406	809
9 194 406	813
9 194 406	817
9 194 406	821
9 194 406	829
9 194 406	833
9 194 406	837
9 194 406	841
9 194 406	845
9 194 406	847
9 194 406	849
9 194 407	807
9 194 407	809
9 194 407	813
9 194 407	817
9 194 407	821
9 194 407	829
9 194 407	833
9 194 407	837
9 194 407	841
9 194 407	845
9 194 407	847
9 194 407	849
9 194 408	807
9 194 408	809
9 194 408	813
9 194 408	817

Артикул	стр.
9 194 408	821
9 194 408	825
9 194 408	829
9 194 408	833
9 194 408	837
9 194 408	841
9 194 408	845
9 194 408	847
9 194 408	849
9 194 409	807
9 194 409	809
9 194 409	813
9 194 409	817
9 194 409	821
9 194 409	825
9 194 409	829
9 194 409	833
9 194 409	837
9 194 409	841
9 194 409	845
9 194 409	847
9 194 409	849
9 194 410	807
9 194 410	809
9 194 410	813
9 194 410	817
9 194 410	821
9 194 410	825
9 194 410	829
9 194 410	833
9 194 410	837
9 194 410	841
9 194 410	845
9 194 410	847
9 194 410	849
9 194 411	807
9 194 411	809
9 194 411	813
9 194 411	817
9 194 411	821
9 194 411	825
9 194 411	829
9 194 411	833
9 194 411	837
9 194 411	841
9 194 411	845
9 194 411	847
9 194 411	849
9 194 412	807
9 194 412	809
9 194 412	813
9 194 412	817
9 194 412	821
9 194 412	825

Артикул	стр.
9 194 412	829
9 194 412	833
9 194 412	837
9 194 412	841
9 194 412	845
9 194 412	847
9 194 412	849
9 194 413	807
9 194 413	809
9 194 413	813
9 194 413	817
9 194 413	821
9 194 413	825
9 194 413	829
9 194 413	833
9 194 413	837
9 194 413	841
9 194 413	845
9 194 413	847
9 194 413	849
9 194 414	807
9 194 414	809
9 194 414	813
9 194 414	817
9 194 414	821
9 194 414	825
9 194 414	829
9 194 414	833
9 194 414	837
9 194 414	841
9 194 414	845
9 194 414	847
9 194 414	849
9 194 415	807
9 194 415	809
9 194 415	813
9 194 415	817
9 194 415	821
9 194 415	825
9 194 415	829
9 194 415	833
9 194 415	837
9 194 415	841
9 194 415	845
9 194 415	847
9 194 415	849
9 194 416	807
9 194 416	809
9 194 416	813
9 194 416	817
9 194 416	821
9 194 416	825
9 194 416	829
9 194 416	833

Артикул	стр.
9 194 416	837
9 194 416	841
9 194 416	845
9 194 416	847
9 194 416	849
9 194 417	807
9 194 417	809
9 194 417	813
9 194 417	817
9 194 417	821
9 194 417	825
9 194 417	829
9 194 417	833
9 194 417	837
9 194 417	841
9 194 417	845
9 194 417	847
9 194 417	849
9 194 418	881
9 194 418	883
9 194 418	887
9 194 418	891
9 194 418	895
9 194 418	903
9 194 418	907
9 194 418	911
9 194 418	915
9 194 418	919
9 194 418	921
9 194 418	923
9 194 419	881
9 194 419	883
9 194 419	887
9 194 419	891
9 194 419	895
9 194 419	903
9 194 419	907
9 194 419	911
9 194 419	915
9 194 419	919
9 194 419	921
9 194 419	923
9 194 420	881
9 194 420	883
9 194 420	887
9 194 420	891
9 194 420	895
9 194 420	903
9 194 420	907
9 194 420	911
9 194 420	915
9 194 420	919
9 194 420	921
9 194 420	923

Артикул	стр.
9 194 421	881
9 194 421	883
9 194 421	887
9 194 421	891
9 194 421	895
9 194 421	903
9 194 421	907
9 194 421	911
9 194 421	915
9 194 421	919
9 194 421	921
9 194 421	923
9 194 422	881
9 194 422	883
9 194 422	887
9 194 422	891
9 194 422	895
9 194 422	899
9 194 422	903
9 194 422	907
9 194 422	911
9 194 422	915
9 194 422	919
9 194 422	921
9 194 422	923
9 194 423	881
9 194 423	883
9 194 423	887
9 194 423	891
9 194 423	895
9 194 423	899
9 194 423	903
9 194 423	907
9 194 423	911
9 194 423	915
9 194 423	919
9 194 423	921
9 194 423	923
9 194 424	881
9 194 424	883
9 194 424	887
9 194 424	891
9 194 424	895
9 194 424	899
9 194 424	903
9 194 424	907
9 194 424	911
9 194 424	915
9 194 424	919
9 194 424	921
9 194 424	923
9 194 425	881
9 194 425	883
9 194 425	887

Перечень артикулов

Артикул	стр.
9 194 425	891
9 194 425	895
9 194 425	899
9 194 425	903
9 194 425	907
9 194 425	911
9 194 425	915
9 194 425	919
9 194 425	921
9 194 425	923
9 194 426	881
9 194 426	883
9 194 426	887
9 194 426	891
9 194 426	895
9 194 426	899
9 194 426	903
9 194 426	907
9 194 426	911
9 194 426	915
9 194 426	919
9 194 426	921
9 194 426	923
9 194 427	881
9 194 427	883
9 194 427	887
9 194 427	891
9 194 427	895
9 194 427	899
9 194 427	903
9 194 427	907
9 194 427	911
9 194 427	915
9 194 427	919
9 194 427	921
9 194 427	923
9 194 428	881
9 194 428	883
9 194 428	887
9 194 428	891
9 194 428	895
9 194 428	899
9 194 428	903
9 194 428	907
9 194 428	911
9 194 428	915
9 194 428	919
9 194 428	921
9 194 428	923
9 194 429	881
9 194 429	883
9 194 429	887
9 194 429	891
9 194 429	895

Артикул	стр.
9 194 429	899
9 194 429	903
9 194 429	907
9 194 429	911
9 194 429	915
9 194 429	919
9 194 429	921
9 194 429	923
9 194 430	881
9 194 430	883
9 194 430	887
9 194 430	891
9 194 430	895
9 194 430	899
9 194 430	903
9 194 430	907
9 194 430	911
9 194 430	915
9 194 430	919
9 194 430	921
9 194 430	923
9 194 431	881
9 194 431	883
9 194 431	887
9 194 431	891
9 194 431	895
9 194 431	899
9 194 431	903
9 194 431	907
9 194 431	911
9 194 431	915
9 194 431	919
9 194 431	921
9 194 431	923
9 194 432	805
9 194 433	805
9 194 434	879
9 194 435	879
9 194 436	805
9 194 437	879
9 194 438	807
9 194 438	809
9 194 438	813
9 194 439	807
9 194 439	809
9 194 439	813
9 194 440	807
9 194 440	809
9 194 440	813
9 194 441	807
9 194 441	809
9 194 441	813
9 194 442	807
9 194 442	809

Артикул	стр.
9 194 442	813
9 194 443	807
9 194 443	809
9 194 443	813
9 194 444	807
9 194 444	809
9 194 444	813
9 194 445	807
9 194 445	809
9 194 445	813
9 194 446	807
9 194 446	809
9 194 446	813
9 194 447	807
9 194 447	809
9 194 447	813
9 194 448	807
9 194 448	809
9 194 448	813
9 194 449	807
9 194 449	809
9 194 449	813
9 194 450	807
9 194 450	809
9 194 450	813
9 194 451	881
9 194 451	883
9 194 451	887
9 194 452	881
9 194 452	883
9 194 452	887
9 194 453	881
9 194 453	883
9 194 453	887
9 194 454	881
9 194 454	883
9 194 454	887
9 194 455	881
9 194 455	883
9 194 455	887
9 194 456	881
9 194 456	883
9 194 456	887
9 194 457	881
9 194 457	883
9 194 457	887
9 194 458	881
9 194 458	883
9 194 458	887
9 194 459	881
9 194 459	883
9 194 459	887
9 194 460	881
9 194 460	883

Артикул	стр.
9 194 460	887
9 194 461	881
9 194 461	883
9 194 461	887
9 194 462	881
9 194 462	883
9 194 462	887
9 194 463	881
9 194 463	883
9 194 463	887
9 194 464	817
9 194 464	821
9 194 464	825
9 194 464	829
9 194 464	833
9 194 465	817
9 194 465	821
9 194 465	825
9 194 465	829
9 194 465	833
9 194 466	817
9 194 466	821
9 194 466	825
9 194 466	829
9 194 466	833
9 194 467	817
9 194 467	821
9 194 467	825
9 194 467	829
9 194 467	833
9 194 468	817
9 194 468	821
9 194 468	825
9 194 468	829
9 194 468	833
9 194 469	817
9 194 469	821
9 194 469	825
9 194 469	829
9 194 469	833
9 194 470	817
9 194 470	821
9 194 470	825
9 194 470	829
9 194 470	833
9 194 471	817
9 194 471	821
9 194 471	825
9 194 471	829
9 194 471	833
9 194 472	817
9 194 472	821
9 194 472	825
9 194 472	829

Артикул	стр.
9 194 472	833
9 194 474	817
9 194 474	821
9 194 474	825
9 194 474	829
9 194 474	833
9 194 476	817
9 194 476	821
9 194 476	825
9 194 476	829
9 194 476	833
9 194 477	817
9 194 477	821
9 194 477	825
9 194 477	829
9 194 477	833
9 194 478	817
9 194 478	821
9 194 478	825
9 194 478	829
9 194 478	833
9 194 479	891
9 194 479	895
9 194 479	899
9 194 479	903
9 194 479	907
9 194 480	891
9 194 480	895
9 194 480	899
9 194 480	903
9 194 480	907
9 194 481	891
9 194 481	895
9 194 481	899
9 194 481	903
9 194 481	907
9 194 482	891
9 194 482	895
9 194 482	899
9 194 482	903
9 194 482	907
9 194 483	891
9 194 483	895
9 194 483	899
9 194 483	903
9 194 483	907
9 194 484	891
9 194 484	895
9 194 484	899
9 194 484	903
9 194 484	907
9 194 485	891
9 194 485	895
9 194 485	899

Перечень артикулов

Артикул	стр.
9 194 485	907
9 194 486	891
9 194 486	895
9 194 486	899
9 194 486	903
9 194 486	907
9 194 487	891
9 194 487	895
9 194 487	899
9 194 487	903
9 194 487	907
9 194 489	891
9 194 489	895
9 194 489	899
9 194 489	903
9 194 489	907
9 194 491	891
9 194 491	895
9 194 491	899
9 194 491	903
9 194 491	907
9 194 492	891
9 194 492	895
9 194 492	899
9 194 492	903
9 194 492	907
9 194 493	891
9 194 493	895
9 194 493	899
9 194 493	903
9 194 493	907
9 194 494	837
9 194 494	841
9 194 495	837
9 194 495	841
9 194 496	837
9 194 496	841
9 194 497	837
9 194 497	841
9 194 498	837
9 194 498	841
9 194 499	837
9 194 499	841
9 194 500	837
9 194 500	841
9 194 502	837
9 194 502	841
9 194 503	837
9 194 503	841
9 194 504	837
9 194 504	841
9 194 505	837
9 194 505	841
9 194 506	911

Артикул	стр.
9 194 506	915
9 194 507	911
9 194 507	915
9 194 508	911
9 194 508	915
9 194 509	911
9 194 509	915
9 194 510	911
9 194 510	915
9 194 511	911
9 194 511	915
9 194 512	911
9 194 512	915
9 194 514	911
9 194 514	915
9 194 515	911
9 194 515	915
9 194 516	911
9 194 516	915
9 194 517	911
9 194 517	915
9 194 518	807
9 194 518	809
9 194 518	813
9 194 518	847
9 194 519	881
9 194 519	883
9 194 519	887
9 194 519	921
9 194 520	818
9 194 520	821
9 194 520	825
9 194 520	829
9 194 520	833
9 194 521	892
9 194 521	895
9 194 521	899
9 194 521	903
9 194 521	907
9 194 522	743
9 194 522	755
9 194 522	763
9 194 522	771
9 194 522	775
9 194 523	743
9 194 523	755
9 194 523	763
9 194 523	771
9 194 523	775
9 194 524	743
9 194 524	755
9 194 524	763
9 194 524	771
9 194 524	775

Артикул	стр.
9 194 525	743
9 194 525	755
9 194 525	763
9 194 525	771
9 194 525	775
9 194 526	743
9 194 526	755
9 194 526	763
9 194 526	771
9 194 526	775
9 194 527	743
9 194 527	755
9 194 527	763
9 194 527	771
9 194 527	775
9 194 528	743
9 194 528	755
9 194 528	763
9 194 528	771
9 194 528	775
9 194 529	743
9 194 529	755
9 194 529	763
9 194 529	771
9 194 529	775
9 194 530	743
9 194 530	755
9 194 530	763
9 194 530	771
9 194 530	775
9 194 531	743
9 194 531	755
9 194 531	763
9 194 531	771
9 194 531	775
9 194 532	743
9 194 532	755
9 194 532	763
9 194 532	771
9 194 532	775
9 194 533	743
9 194 533	755
9 194 533	763
9 194 533	771
9 194 533	775
9 194 534	743
9 194 534	755
9 194 534	763
9 194 534	771
9 194 534	775
9 194 535	743
9 194 535	755
9 194 535	763
9 194 535	771

Артикул	стр.
9 194 535	775
9 194 536	817
9 194 536	829
9 194 536	837
9 194 536	845
9 194 536	849
9 194 537	817
9 194 537	829
9 194 537	837
9 194 537	845
9 194 537	849
9 194 538	817
9 194 538	829
9 194 538	837
9 194 538	845
9 194 538	849
9 194 539	817
9 194 539	829
9 194 539	837
9 194 539	845
9 194 539	849
9 194 540	817
9 194 540	829
9 194 540	837
9 194 540	845
9 194 540	849
9 194 541	817
9 194 541	829
9 194 541	837
9 194 541	845
9 194 541	849
9 194 542	817
9 194 542	829
9 194 542	837
9 194 542	845
9 194 542	849
9 194 543	817
9 194 543	829
9 194 543	837
9 194 543	845
9 194 543	849
9 194 544	817
9 194 544	829
9 194 544	837
9 194 544	845
9 194 544	849
9 194 545	817
9 194 545	829
9 194 545	837
9 194 545	845
9 194 545	849
9 194 546	817
9 194 546	829
9 194 546	837

Артикул	стр.
9 194 546	845
9 194 546	849
9 194 547	817
9 194 547	829
9 194 547	837
9 194 547	845
9 194 547	849
9 194 548	817
9 194 548	829
9 194 548	837
9 194 548	845
9 194 548	849
9 194 549	817
9 194 549	829
9 194 549	837
9 194 549	845
9 194 549	849
9 194 550	891
9 194 550	903
9 194 550	911
9 194 550	919
9 194 550	923
9 194 551	891
9 194 551	903
9 194 551	911
9 194 551	919
9 194 551	923
9 194 552	891
9 194 552	903
9 194 552	911
9 194 552	919
9 194 552	923
9 194 553	891
9 194 553	903
9 194 553	911
9 194 553	919
9 194 553	923
9 194 554	891
9 194 554	903
9 194 554	911
9 194 554	919
9 194 554	923
9 194 555	891
9 194 555	903
9 194 555	911
9 194 555	919
9 194 555	923
9 194 556	891
9 194 556	903
9 194 556	911
9 194 556	919
9 194 556	923
9 194 557	891
9 194 557	903

Перечень артикулов

Артикул	стр.
9 194 557	911
9 194 557	919
9 194 557	923
9 194 558	891
9 194 558	903
9 194 558	911
9 194 558	919
9 194 558	923
9 194 559	891
9 194 559	903
9 194 559	911
9 194 559	919
9 194 559	923
9 194 560	891
9 194 560	903
9 194 560	911
9 194 560	919
9 194 560	923
9 194 561	891
9 194 561	903
9 194 561	911
9 194 561	919
9 194 561	923
9 194 562	891
9 194 562	903
9 194 562	911
9 194 562	919
9 194 562	923
9 194 563	891
9 194 563	903
9 194 563	911
9 194 563	919
9 194 563	923
9 194 566	751
9 194 567	751
9 194 568	751
9 194 569	751
9 194 570	751
9 194 571	751
9 194 572	751
9 194 573	751
9 194 574	751
9 194 575	751
9 194 576	825
9 194 577	825
9 194 578	825
9 194 579	825
9 194 580	825
9 194 581	825
9 194 582	825
9 194 583	825
9 194 584	825
9 194 585	825
9 194 586	899

Артикул	стр.
9 194 587	899
9 194 588	899
9 194 589	899
9 194 590	899
9 194 591	899
9 194 592	899
9 194 593	899
9 194 594	899
9 194 595	899
9 194 596	790
9 194 597	790
9 194 598	790
9 194 599	790
9 194 600	790
9 194 601	864
9 194 602	864
9 194 603	864
9 194 604	864
9 194 605	864
9 194 606	938
9 194 607	938
9 194 608	938
9 194 609	938
9 194 610	938
9 194 614	753
9 194 614	790
9 194 615	827
9 194 615	864
9 194 616	901
9 194 616	938
9 194 617	790
9 194 618	790
9 194 619	864
9 194 620	864
9 194 621	938
9 194 622	938
9 194 623	805
9 194 624	805
9 194 625	879
9 194 626	879
9 194 627	807
9 194 627	809
9 194 627	813
9 194 627	847
9 194 627	849
9 194 628	807
9 194 628	809
9 194 628	813
9 194 628	847
9 194 628	849
9 194 629	881
9 194 629	883
9 194 629	887
9 194 629	921

Артикул	стр.
9 194 629	923
9 194 630	881
9 194 630	883
9 194 630	887
9 194 630	921
9 194 630	923
9 194 635	818
9 194 635	821
9 194 635	825
9 194 635	829
9 194 635	833
9 194 635	845
9 194 635	849
9 194 636	818
9 194 636	821
9 194 636	825
9 194 636	829
9 194 636	833
9 194 636	845
9 194 636	849
9 194 637	892
9 194 637	895
9 194 637	899
9 194 637	903
9 194 637	907
9 194 637	919
9 194 637	923
9 194 638	892
9 194 638	895
9 194 638	899
9 194 638	903
9 194 638	907
9 194 638	919
9 194 638	923
9 194 639	838
9 194 639	842
9 194 640	838
9 194 640	842
9 194 641	912
9 194 641	916
9 194 642	912
9 194 642	916
9 194 643	731
9 194 643	733
9 194 643	735
9 194 643	739
9 194 643	743
9 194 643	747
9 194 643	751
9 194 643	755
9 194 643	759
9 194 643	763
9 194 643	767
9 194 643	771

Артикул	стр.
9 194 643	773
9 194 643	775
9 194 644	805
9 194 644	807
9 194 644	809
9 194 644	813
9 194 644	817
9 194 644	821
9 194 644	825
9 194 644	829
9 194 644	833
9 194 644	837
9 194 644	841
9 194 644	845
9 194 644	847
9 194 644	849
9 194 645	879
9 194 645	881
9 194 645	883
9 194 645	887
9 194 645	891
9 194 645	895
9 194 645	899
9 194 645	903
9 194 645	907
9 194 645	911
9 194 645	915
9 194 645	919
9 194 645	921
9 194 645	923
9 194 646	731
9 194 646	733
9 194 646	735
9 194 646	739
9 194 646	743
9 194 646	747
9 194 646	751
9 194 646	755
9 194 646	759
9 194 646	763
9 194 646	767
9 194 646	771
9 194 646	773
9 194 646	775
9 194 647	805
9 194 647	807
9 194 647	809
9 194 647	813
9 194 647	817
9 194 647	821
9 194 647	825
9 194 647	829
9 194 647	833
9 194 647	837

Артикул	стр.
9 194 647	841
9 194 647	845
9 194 647	847
9 194 647	849
9 194 648	879
9 194 648	881
9 194 648	883
9 194 648	887
9 194 648	891
9 194 648	895
9 194 648	899
9 194 648	903
9 194 648	907
9 194 648	911
9 194 648	915
9 194 648	919
9 194 648	921
9 194 648	923
9 194 649	731
9 194 649	733
9 194 649	735
9 194 649	739
9 194 649	743
9 194 649	747
9 194 649	751
9 194 649	755
9 194 649	759
9 194 649	763
9 194 649	767
9 194 649	771
9 194 649	773
9 194 649	775
9 194 650	805
9 194 650	807
9 194 650	809
9 194 650	813
9 194 650	817
9 194 650	821
9 194 650	825
9 194 650	829
9 194 650	833
9 194 650	837
9 194 650	841
9 194 650	845
9 194 650	847
9 194 650	849
9 194 652	731
9 194 652	733
9 194 652	735
9 194 652	739
9 194 652	743
9 194 652	747
9 194 652	751
9 194 652	755

Перечень артикулов

Артикул	стр.
9 194 652	759
9 194 652	763
9 194 652	767
9 194 652	771
9 194 652	773
9 194 652	775
9 194 653	805
9 194 653	807
9 194 653	809
9 194 653	813
9 194 653	817
9 194 653	821
9 194 653	825
9 194 653	829
9 194 653	833
9 194 653	837
9 194 653	841
9 194 653	845
9 194 653	847
9 194 653	849
9 194 655	879
9 194 655	881
9 194 655	883
9 194 655	887
9 194 655	891
9 194 655	895
9 194 655	899
9 194 655	903
9 194 655	907
9 194 655	911
9 194 655	915
9 194 655	919
9 194 655	921
9 194 655	923
9 194 656	879
9 194 656	881
9 194 656	883
9 194 656	887
9 194 656	891
9 194 656	895
9 194 656	899
9 194 656	903
9 194 656	907
9 194 656	911
9 194 656	915
9 194 656	919
9 194 656	921
9 194 656	923
9 194 657	744
9 194 657	751
9 194 657	756
9 194 658	818
9 194 658	825
9 194 658	830
9 194 659	892
9 194 659	899
9 194 659	904
9 194 660	764
9 194 661	838
9 194 662	912
9 194 663	744
9 194 663	756
9 194 663	818
9 194 663	830
9 194 663	892
9 194 663	904
9 194 664	744
9 194 664	756
9 194 664	818
9 194 664	830
9 194 664	892
9 194 664	904
9 194 665	744
9 194 665	756
9 194 665	818
9 194 665	830
9 194 665	892
9 194 665	904
9 194 666	744
9 194 666	756
9 194 666	818
9 194 666	830
9 194 666	892
9 194 666	904
9 194 667	744
9 194 667	756
9 194 667	818
9 194 667	830
9 194 667	892
9 194 667	904
9 194 668	744
9 194 668	756
9 194 668	818
9 194 668	830
9 194 668	892
9 194 668	904
9 194 669	744
9 194 669	756
9 194 669	818
9 194 669	830
9 194 669	892
9 194 669	904
9 194 670	764
9 194 670	838
9 194 670	912
9 194 671	764
9 194 671	838
9 194 671	912
9 194 672	764
9 194 672	838
9 194 672	912
9 194 673	764
9 194 673	838
9 194 673	912
9 194 674	764
9 194 674	838
9 194 674	912
9 194 675	764
9 194 675	838
9 194 675	912
9 194 676	764
9 194 676	838
9 194 676	912
9 194 677	744
9 194 677	756
9 194 678	744
9 194 678	756
9 194 679	744
9 194 679	756
9 194 680	744
9 194 680	756
9 194 681	744
9 194 681	756
9 194 682	744
9 194 682	756
9 194 683	744
9 194 683	756
9 194 684	818
9 194 684	830
9 194 685	818
9 194 685	830
9 194 686	818
9 194 686	830
9 194 687	818
9 194 687	830
9 194 688	818
9 194 688	830
9 194 689	818
9 194 689	830
9 194 690	818
9 194 690	830
9 194 691	892
9 194 691	904
9 194 692	892
9 194 692	904
9 194 693	892
9 194 693	904
9 194 694	892
9 194 694	904
9 194 695	892
9 194 695	904
9 194 696	892
9 194 696	904
9 194 697	892
9 194 697	904
9 194 698	764
9 194 699	764
9 194 700	764
9 194 701	764
9 194 702	764
9 194 703	764
9 194 704	764
9 194 705	838
9 194 706	838
9 194 707	838
9 194 708	838
9 194 709	838
9 194 710	838
9 194 711	838
9 194 712	912
9 194 713	912
9 194 714	912
9 194 715	912
9 194 716	912
9 194 717	912
9 194 718	912
9 194 719	736
9 194 720	736
9 194 721	736
9 194 722	736
9 194 723	736
9 194 724	736
9 194 725	736
9 194 726	736
9 194 727	736
9 194 728	810
9 194 729	810
9 194 730	810
9 194 731	810
9 194 732	810
9 194 733	810
9 194 734	810
9 194 735	810
9 194 736	810
9 194 737	884
9 194 738	884
9 194 739	884
9 194 740	884
9 194 741	884
9 194 742	884
9 194 743	884
9 194 744	884
9 194 745	884
9 194 764	736
9 194 764	753
9 194 765	810
9 194 765	827
9 194 766	884
9 194 766	901
9 194 770	753
9 194 771	753
9 194 772	753
9 194 773	753
9 194 774	753
9 194 775	753
9 194 776	753
9 194 777	753
9 194 778	753
9 194 779	827
9 194 780	827
9 194 781	827
9 194 782	827
9 194 783	827
9 194 784	827
9 194 785	827
9 194 786	827
9 194 787	827
9 194 788	901
9 194 789	901
9 194 790	901
9 194 791	901
9 194 792	901
9 194 793	901
9 194 794	901
9 194 795	901
9 194 796	901
9 194 797	748
9 194 797	760
9 194 798	748
9 194 798	760
9 194 799	748
9 194 799	760
9 194 800	748
9 194 800	760
9 194 801	748
9 194 801	760
9 194 802	748
9 194 802	760
9 194 803	748
9 194 803	760
9 194 804	822
9 194 804	834
9 194 805	822
9 194 805	834
9 194 806	822
9 194 806	834
9 194 807	822
9 194 807	834
9 194 808	822
9 194 808	834

Перечень артикулов

Артикул	стр.
9 194 809	822
9 194 809	834
9 194 810	822
9 194 810	834
9 194 811	896
9 194 811	908
9 194 812	896
9 194 812	908
9 194 813	896
9 194 813	908
9 194 814	896
9 194 814	908
9 194 815	896
9 194 815	908
9 194 816	896
9 194 816	908
9 194 817	896
9 194 817	908
9 194 818	767
9 194 819	767
9 194 820	767
9 194 821	767
9 194 822	767
9 194 823	767
9 194 824	767
9 194 825	841
9 194 826	841
9 194 827	841
9 194 828	841
9 194 829	841
9 194 830	841
9 194 831	841
9 194 832	915
9 194 833	915
9 194 834	915
9 194 835	915
9 194 836	915
9 194 837	915
9 194 838	915
9 194 839	792
9 194 841	792
9 194 843	792
9 194 844	792
9 194 845	792
9 194 846	792
9 194 847	792
9 194 848	866
9 194 850	866
9 194 852	866
9 194 853	866
9 194 854	866
9 194 855	866
9 194 856	866
9 194 857	940

Артикул	стр.
9 194 859	940
9 194 861	940
9 194 862	940
9 194 863	940
9 194 864	940
9 194 865	940
9 194 866	793
9 194 867	793
9 194 868	793
9 194 869	791
9 194 869	939
9 194 870	791
9 194 870	939
9 194 871	791
9 194 871	939
9 194 872	791
9 194 872	939
9 194 873	791
9 194 873	939
9 194 874	791
9 194 874	939
9 194 875	865
9 194 876	865
9 194 877	865
9 194 878	865
9 194 879	865
9 194 880	865
9 194 881	786
9 194 882	860
9 194 883	934
9 194 884	785
9 194 885	785
9 194 886	785
9 194 887	785
9 194 888	785
9 194 889	785
9 194 890	785
9 194 891	785
9 194 892	785
9 194 893	785
9 194 894	785
9 194 895	859
9 194 896	859
9 194 897	859
9 194 898	859
9 194 899	859
9 194 900	859
9 194 901	859
9 194 902	859
9 194 903	859
9 194 904	859
9 194 905	859
9 194 906	933
9 194 907	933

Артикул	стр.
9 194 908	933
9 194 909	933
9 194 910	933
9 194 911	933
9 194 912	933
9 194 913	933
9 194 914	933
9 194 915	933
9 194 916	933
9 194 917	400
9 194 917	782
9 194 918	400
9 194 918	782
9 194 919	400
9 194 919	782
9 194 920	400
9 194 920	782
9 194 921	400
9 194 921	782
9 194 922	400
9 194 922	782
9 194 923	400
9 194 923	782
9 194 924	400
9 194 924	782
9 194 925	400
9 194 925	782
9 194 926	400
9 194 926	782
9 194 927	400
9 194 927	782
9 194 928	782
9 194 929	400
9 194 929	782
9 194 930	400
9 194 930	782
9 194 931	400
9 194 931	782
9 194 932	400
9 194 932	782
9 194 933	400
9 194 933	782
9 194 934	400
9 194 934	782
9 194 935	400
9 194 935	782
9 194 936	400
9 194 936	782
9 194 937	400
9 194 937	782
9 194 938	400
9 194 938	782
9 194 939	400
9 194 939	782

Артикул	стр.
9 194 940	400
9 194 940	782
9 194 941	782
9 194 942	400
9 194 942	782
9 194 943	782
9 194 944	782
9 194 945	782
9 194 946	782
9 194 947	782
9 194 948	474
9 194 948	856
9 194 949	474
9 194 949	856
9 194 950	474
9 194 950	856
9 194 951	474
9 194 951	856
9 194 952	474
9 194 952	856
9 194 953	474
9 194 953	856
9 194 954	474
9 194 954	856
9 194 955	474
9 194 955	856
9 194 956	474
9 194 956	856
9 194 957	474
9 194 957	856
9 194 958	474
9 194 958	856
9 194 959	856
9 194 960	474
9 194 960	856
9 194 961	474
9 194 961	856
9 194 962	474
9 194 962	856
9 194 963	474
9 194 963	856
9 194 964	474
9 194 964	856
9 194 965	474
9 194 965	856
9 194 966	474
9 194 966	856
9 194 967	474
9 194 967	856
9 194 968	474
9 194 968	856
9 194 969	474
9 194 969	856
9 194 970	474

Артикул	стр.
9 194 970	856
9 194 971	474
9 194 971	856
9 194 972	856
9 194 973	474
9 194 973	856
9 194 974	856
9 194 975	856
9 194 976	856
9 194 977	856
9 194 978	856
9 194 979	548
9 194 979	930
9 194 980	548
9 194 980	930
9 194 981	548
9 194 981	930
9 194 982	548
9 194 982	930
9 194 983	548
9 194 983	930
9 194 984	548
9 194 984	930
9 194 985	548
9 194 985	930
9 194 986	548
9 194 986	930
9 194 987	548
9 194 987	930
9 194 988	548
9 194 988	930
9 194 989	548
9 194 989	930
9 194 990	930
9 194 991	548
9 194 991	930
9 194 992	548
9 194 992	930
9 194 993	548
9 194 993	930
9 194 994	548
9 194 994	930
9 194 995	548
9 194 995	930
9 194 996	548
9 194 996	930
9 194 997	548
9 194 997	930
9 194 998	548
9 194 998	930
9 194 999	548
9 194 999	930
9 195 000	548
9 195 000	930

Перечень артикулов

Артикул	стр.
9 195 001	548
9 195 001	930
9 195 002	548
9 195 002	930
9 195 003	930
9 195 004	548
9 195 004	930
9 195 005	930
9 195 006	930
9 195 007	930
9 195 008	930
9 195 009	930
9 195 010	764
9 195 011	764
9 195 012	764
9 195 013	764
9 195 014	764
9 195 015	764
9 195 016	764
9 195 017	764
9 195 018	764
9 195 019	764
9 195 020	764
9 195 021	764
9 195 022	764
9 195 023	764
9 195 024	838
9 195 025	838
9 195 026	838
9 195 027	838
9 195 028	838
9 195 029	838
9 195 030	838
9 195 031	838
9 195 032	838
9 195 033	838
9 195 034	838
9 195 035	838
9 195 036	838
9 195 037	838
9 195 038	912
9 195 039	912
9 195 040	912
9 195 041	912
9 195 042	912
9 195 043	912
9 195 044	912
9 195 045	912
9 195 046	912
9 195 047	912
9 195 048	912
9 195 049	912
9 195 050	912
9 195 051	912

Артикул	стр.
9 195 165	1916
9 195 165	1930
9 195 165	1942
9 195 165	1955
9 196 317	748
9 196 317	760
9 196 318	822
9 196 318	834
9 196 319	896
9 196 319	908
9 196 320	767
9 196 321	841
9 196 322	915
9 196 348	810
9 196 349	884
9 196 841	1324
9 197 185	1330
9 199 006	1324
9 199 007	1324
9 199 008	1324
9 199 009	1324
9 199 010	1324
9 199 062	1327
9 199 063	1327
9 199 064	1327
9 199 558	405
9 199 558	479
9 199 558	553
9 199 558	627
9 199 559	405
9 199 559	479
9 199 559	553
9 199 559	627
9 199 560	406
9 199 560	480
9 199 560	554
9 199 560	628
9 199 561	406
9 199 561	480
9 199 561	554
9 199 561	628
9 199 562	406
9 199 562	480
9 199 562	554
9 199 562	628
9 199 563	405
9 199 563	479
9 199 563	553
9 199 563	627
9 199 564	405
9 199 564	479
9 199 564	553
9 199 564	627
9 199 565	406

Артикул	стр.
9 199 565	480
9 199 565	554
9 199 565	628
9 199 566	406
9 199 566	480
9 199 566	554
9 199 566	628
9 199 577	406
9 199 577	480
9 199 577	554
9 199 577	628
9 199 583	405
9 199 583	479
9 199 583	553
9 199 583	627
9 199 584	405
9 199 584	479
9 199 584	553
9 199 584	627
9 199 585	406
9 199 585	480
9 199 585	554
9 199 585	628
9 199 586	406
9 199 586	480
9 199 586	554
9 199 586	628
9 199 597	406
9 199 597	480
9 199 597	554
9 199 597	628
9 199 598	405
9 199 598	479
9 199 598	553
9 199 598	627
9 199 599	405
9 199 599	479
9 199 599	553
9 199 599	627
9 199 600	406
9 199 600	480
9 199 600	554
9 199 600	628
9 199 601	406
9 199 601	480
9 199 601	554
9 199 601	628
9 199 602	406
9 199 602	480
9 199 602	554
9 199 602	628
9 199 603	405
9 199 603	479
9 199 603	553

Артикул	стр.
9 199 603	627
9 199 604	405
9 199 604	479
9 199 604	553
9 199 604	627
9 199 605	406
9 199 605	480
9 199 605	554
9 199 605	628
9 199 606	406
9 199 606	480
9 199 606	554
9 199 606	628
9 199 617	406
9 199 617	480
9 199 617	554
9 199 617	628
9 199 647	413
9 199 647	487
9 199 647	561
9 199 647	635
9 199 648	413
9 199 648	487
9 199 648	561
9 199 648	635
9 199 649	413
9 199 649	487
9 199 649	561
9 199 649	635
9 199 650	413
9 199 650	487
9 199 650	561
9 199 650	635
9 199 651	414
9 199 651	488
9 199 651	562
9 199 651	636
9 199 658	413
9 199 658	487
9 199 658	561
9 199 658	635
9 199 660	414
9 199 660	488
9 199 660	562
9 199 660	636
9 199 661	414
9 199 661	488
9 199 661	562
9 199 661	636
9 199 662	413
9 199 662	487
9 199 662	561
9 199 662	635
9 199 663	413

Артикул	стр.
9 199 663	487
9 199 663	561
9 199 663	635
9 199 664	413
9 199 664	487
9 199 664	561
9 199 664	635
9 199 665	413
9 199 665	487
9 199 665	561
9 199 665	635
9 199 670	413
9 199 670	487
9 199 670	561
9 199 670	635
9 199 671	413
9 199 671	487
9 199 671	561
9 199 671	635
9 199 672	413
9 199 672	487
9 199 672	561
9 199 672	635
9 199 673	413
9 199 673	487
9 199 673	561
9 199 673	635
9 199 674	414
9 199 674	488
9 199 674	562
9 199 674	636
9 199 680	413
9 199 680	487
9 199 680	561
9 199 680	635
9 199 682	414
9 199 682	488
9 199 682	562
9 199 682	636
9 199 683	414
9 199 683	488
9 199 683	562
9 199 683	636
9 199 684	414
9 199 684	488
9 199 684	562
9 199 684	636
9 199 685	414
9 199 685	488
9 199 685	562
9 199 685	636
9 199 686	414
9 199 686	488
9 199 686	562

Перечень артикулов

Артикул	стр.
9 199 686	636
9 199 769	1349
9 199 769	1351
9 199 769	1375
9 199 769	1379
9 199 769	1384
9 199 769	1400
9 199 901	410
9 199 901	558
9 199 902	410
9 199 902	558
9 199 903	410
9 199 903	558
9 199 904	410
9 199 904	558
9 199 905	484
9 199 905	632
9 199 906	484
9 199 906	632
9 199 907	484
9 199 907	632
9 199 908	484
9 199 908	632
9 199 909	484
9 199 909	632
9 199 910	484
9 199 910	632
9 200 386	1749
9 200 387	1749
9 200 421	1562
9 200 422	1562
9 201 921	1556
9 202 776	782
9 202 777	856
9 202 778	622
9 202 779	622
9 202 780	622
9 202 781	622
9 202 782	622
9 202 783	622
9 202 784	622
9 202 786	622
9 202 787	622
9 202 788	622
9 202 790	622
9 202 792	622
9 202 793	622
9 202 794	622
9 202 795	622
9 202 796	622
9 202 797	622
9 202 798	622
9 202 799	622
9 202 800	622
9 202 801	622
9 202 803	622
9 202 804	622
9 202 806	622
9 202 813	930
9 202 814	783
9 202 815	783
9 202 816	783
9 202 817	783
9 202 818	783
9 202 819	857
9 202 820	857
9 202 821	857
9 202 822	857
9 202 823	857
9 202 824	931
9 202 835	931
9 202 836	931
9 202 837	931
9 202 838	931
9 203 059	1356
9 203 059	1389
9 203 060	1391
9 203 061	1386
9 203 061	1438
9 203 069	1353
9 203 070	1353
9 203 071	1357
9 203 254	556
9 203 254	937
9 203 254	1284
9 203 465	482
9 203 465	630
9 203 465	863
9 203 465	1284
9 203 466	408
9 203 466	789
9 203 466	1284
9 203 467	556
9 203 467	937
9 203 467	1284
9 203 468	482
9 203 468	630
9 203 468	863
9 203 468	1284
9 203 469	408
9 203 469	789
9 203 469	1284
9 203 660	633
9 204 200	403
9 204 200	551
9 204 200	933
9 204 201	477
9 204 201	859
9 204 202	625
9 204 203	403
9 204 203	551
9 204 203	933
9 204 229	785
9 204 230	477
9 204 230	859
9 204 231	625
9 204 257	753
9 204 258	827
9 204 259	901
9 204 282	420
9 204 282	800
9 204 283	494
9 204 283	874
9 204 284	568
9 204 284	948
9 204 285	642
9 205 850	1420
9 205 850	1436
9 206 111	1911
9 206 112	1910
9 206 113	1911
9 206 114	1910
9 206 145	1913
9 206 146	1913
9 206 215	752
9 206 216	752
9 206 219	752
9 206 221	752
9 206 222	752
9 206 224	826
9 206 225	826
9 206 227	826
9 206 230	826
9 206 231	826
9 206 232	900
9 206 233	900
9 206 234	900
9 206 245	900
9 206 246	900
9 206 249	1742
9 206 250	1743
9 206 252	1745
9 206 256	771
9 206 257	845
9 206 258	919
9 206 282	1748
9 206 283	1747
9 206 284	1746
9 206 307	1744
9 206 309	1373
9 206 309	1377
9 206 309	1398
9 206 310	1382
9 206 311	1373
9 206 311	1377
9 206 313	1382
9 206 325	740
9 206 326	814
9 206 327	888
9 206 328	757
9 206 328	761
9 206 329	831
9 206 329	835
9 206 330	905
9 206 330	909
9 206 405	1562
9 206 483	1348
9 206 483	1350
9 206 483	1372
9 206 483	1376
9 206 483	1381
9 206 483	1397
9 206 500	1348
9 206 500	1350
9 206 500	1372
9 206 500	1376
9 206 500	1381
9 206 500	1397
9 206 501	1348
9 206 501	1350
9 206 501	1372
9 206 501	1376
9 206 501	1381
9 206 501	1397
9 206 502	1348
9 206 502	1350
9 206 502	1372
9 206 502	1376
9 206 502	1381
9 206 502	1397
9 206 503	1348
9 206 503	1350
9 206 503	1372
9 206 503	1376
9 206 503	1381
9 206 503	1397
9 206 505	1376
9 206 505	1381
9 206 505	1397
9 206 506	1372
9 206 506	1381
9 206 506	1397
9 206 507	1348
9 206 507	1350
9 206 508	1373
9 206 508	1377
9 206 508	1382
9 206 675	331
9 206 677	331
9 206 688	331
9 206 689	331
9 206 690	331
9 206 691	331
9 206 692	331
9 206 694	331
9 206 695	331
9 206 696	331
9 206 697	331
9 206 698	331
9 206 699	331
9 207 045	418
9 207 045	798
9 207 046	492
9 207 046	872
9 207 047	566
9 207 047	946
9 207 218	640
9 207 220	402
9 207 222	402
9 207 224	476
9 207 226	476
9 207 227	550
9 207 238	550
9 207 239	624
9 207 240	624
9 207 241	784
9 207 242	784
9 207 243	858
9 207 245	858
9 207 246	932
9 207 247	932
9 207 259	567
9 207 259	947
9 207 260	567
9 207 260	947
9 207 524	270
9 207 524	2013
9 207 636	1058
9 207 638	1051
9 207 641	1051
9 207 642	1051
9 207 644	1052
9 207 645	1053
9 207 649	1053
9 207 763	715
9 207 764	715
9 207 996	714
9 207 997	714
9 208 209	2043
9 208 511	1476

Перечень артикулов

Артикул	стр.
9 208 645	1881
9 208 646	1881
9 208 647	1881
9 208 678	1888
9 208 696	1913
9 208 744	1044
9 208 745	1044
9 208 746	1044
9 208 747	1046
9 208 748	1046
9 208 749	1046
9 208 750	1056
9 208 752	1056
9 208 760	1057
9 208 761	1057
9 208 762	1057
9 208 766	1042
9 208 769	1042
9 208 770	1042
9 208 771	1043
9 208 772	1043
9 208 773	1043
9 208 774	1049
9 208 776	1049
9 208 777	1049
9 208 778	1050
9 208 779	1049
9 208 783	1049
9 208 784	1049
9 208 785	1050
9 209 165	1560
9 209 166	1560
9 209 167	1560
9 209 218	1560
9 209 219	1560
9 209 220	1560
9 209 221	1560
9 209 222	1560
9 209 223	1560
9 209 224	1560
9 209 225	1560
9 209 226	1560
9 209 228	1560
9 209 229	1560
9 209 230	1560
9 209 231	1560
9 209 232	1561
9 209 268	1561
9 209 269	1561
9 209 271	1561
9 209 272	1561
9 209 273	1561
9 209 274	1561
9 209 275	1561

Артикул	стр.
9 209 277	1561
9 209 278	1561
9 209 279	1561
9 209 280	1561
9 209 281	1561
9 209 283	1561
9 209 284	1561
9 209 285	1561
9 209 286	1561
9 209 287	1561
9 209 308	1561
9 209 309	1561
9 209 310	1561
9 209 311	1561
9 209 312	1561
9 209 313	1561
9 209 399	1561
9 209 400	1561
9 209 402	1561
9 209 403	1561
9 209 404	1561
9 209 405	1561
9 209 406	1561
9 209 407	1561
9 209 533	795
9 209 536	795
9 209 568	795
9 209 569	490
9 209 572	869
9 209 573	490
9 209 574	869
9 209 575	490
9 209 575	869
9 209 578	416
9 209 578	564
9 209 579	943
9 209 580	416
9 209 580	564
9 209 581	943
9 209 582	416
9 209 582	564
9 209 582	943
9 209 583	638
9 209 584	638
9 209 585	638
9 209 611	1034
9 209 612	1035
9 209 613	1281
9 209 614	1282
9 209 618	722
9 209 619	724
9 209 880	787
9 209 880	861
9 209 880	935

Артикул	стр.
9 209 881	787
9 209 881	861
9 209 881	935
9 209 882	788
9 209 882	862
9 209 882	936
9 209 883	788
9 209 883	862
9 209 883	936
9 209 884	787
9 209 884	861
9 209 884	935
9 209 885	787
9 209 885	861
9 209 885	935
9 209 886	787
9 209 886	861
9 209 886	935
9 209 887	787
9 209 887	861
9 209 887	935
9 209 898	794
9 209 898	868
9 209 898	942
9 209 899	794
9 209 899	868
9 209 899	942
9 209 900	794
9 209 900	868
9 209 900	942
9 209 901	794
9 209 901	868
9 209 901	942
9 209 902	794
9 209 902	868
9 209 902	942
9 209 903	794
9 209 903	868
9 209 903	942
9 209 905	794
9 209 905	868
9 209 905	942
9 209 906	794
9 209 906	868
9 209 906	942
9 209 907	794
9 209 907	868
9 209 907	942
9 209 908	794
9 209 908	868
9 209 908	942
9 209 982	837
9 209 982	841
9 209 984	911

Артикул	стр.
9 209 984	915
9 209 993	1423
9 210 618	1977
9 210 848	251
9 210 945	1386
9 210 945	1438
9 210 946	1391
9 211 043	1418
9 211 044	1418
9 211 067	411
9 211 078	411
9 211 294	1423
9 211 294	1437
9 211 297	1421
9 211 332	1421
9 211 333	1421
9 211 333	1436
9 211 334	1421
9 211 334	1436
9 211 574	790
9 211 576	790
9 211 577	864
9 211 579	864
9 211 580	938
9 211 581	938
9 211 646	1420
9 211 646	1435
9 211 652	485
9 211 653	485
9 211 654	559
9 211 655	559
9 211 902	251
9 212 275	1353
9 212 444	2026
9 212 672	1178
9 212 673	1178
9 212 675	1178
9 212 676	1178
9 212 679	1178
9 212 680	1178
9 212 681	1178
9 212 682	1178
9 212 683	1178
9 212 684	1178
9 212 685	1162
9 212 686	1162
9 212 699	1162
9 212 700	1162
9 212 703	1162
9 212 704	1162
9 212 705	1162
9 212 706	1162
9 212 707	1162
9 212 708	1162

Артикул	стр.
9 212 717	1184
9 212 718	1184
9 212 719	1184
9 212 720	1184
9 212 723	1184
9 212 724	1184
9 212 725	1184
9 212 726	1184
9 212 727	1184
9 212 728	1184
9 212 729	1168
9 212 730	1168
9 212 732	1168
9 212 733	1168
9 212 736	1168
9 212 737	1168
9 212 739	1168
9 212 740	1168
9 212 742	1168
9 212 743	1168
9 216 143	1913
9 217 435	76
9 217 435	132
9 219 678	1963
9 219 689	1963
9 219 965	988
9 219 965	990
9 219 966	988
9 219 966	990
9 219 966	1226
9 219 966	1228
9 221 295	648
9 221 295	652
9 221 295	656
9 221 295	660
9 221 295	664
9 221 295	668
9 221 295	970
9 221 295	974
9 221 295	986
9 221 295	988
9 221 295	1224
9 221 295	1226
9 224 163	1374
9 224 163	1378
9 224 163	1383
9 224 163	1399
9 225 673	1192
9 225 674	1192
9 225 675	1192
9 225 676	1192
9 225 677	1192
9 225 678	1192
9 225 729	1192

Перечень артикулов

Артикул	стр.
9 225 730	1192
9 225 731	1192
9 225 732	1192
9 225 734	1198
9 225 735	1198
9 225 737	1198
9 225 738	1198
9 225 739	1198
9 225 740	1198
9 225 741	1198
9 225 742	1198
9 225 743	1198
9 225 744	1198
9 227 006	1580
9 227 183	1579
9 227 186	1579
9 227 188	1579
9 227 245	1578
9 227 246	1578
9 227 251	1152
9 227 252	1152
9 227 253	1152
9 227 254	1152
9 227 255	1152
9 227 256	1152
9 227 257	1152
9 227 258	1152
9 227 259	1152
9 227 260	1152
9 227 326	1682
9 227 443	351
9 227 444	351
9 227 447	425
9 227 448	425
9 227 456	573
9 227 457	573
9 229 154	1580
9 229 240	1580
9 229 241	1580
9 229 243	1580
9 229 920	1680
9 231 148	2001
9 231 172	1186
9 231 173	1186
9 231 237	1186
9 231 238	1186
9 235 834	670
9 235 835	670
9 235 836	670
9 235 837	994
9 235 838	994
9 236 460	1683
9 236 461	1683
9 236 526	990

Артикул	стр.
9 236 526	1228
9 236 527	990
9 236 576	1579
9 236 605	1680
9 236 718	648
9 236 718	652
9 236 718	656
9 236 718	660
9 236 718	664
9 236 718	668
9 236 718	970
9 236 718	974
9 236 718	986
9 236 718	988
9 236 718	990
9 236 718	1224
9 236 718	1226
9 236 718	1228
9 236 875	1186
9 236 876	1186
9 236 878	1186
9 236 879	1186
9 236 880	1186
9 236 881	1186
9 236 926	1682
9 237 039	1682
9 237 431	1680
9 237 431	1680
9 237 432	1680
9 237 432	1680
9 237 433	1680
9 237 433	1680
9 237 434	1680
9 237 434	1680
9 237 479	1679
9 237 480	1679
9 237 484	1679
9 237 488	1679
9 237 492	1679
9 237 493	1679
9 237 494	1679
9 237 495	1679
9 237 710	1682
9 237 711	1682
9 237 758	1683
9 237 852	1674
9 237 880	1674
9 237 881	1674
9 237 882	1675
9 237 890	1674
9 237 900	1676
9 237 901	1676
9 237 902	1676
9 237 903	1676

Артикул	стр.
9 237 904	1675
9 237 905	1675
9 237 906	1675
9 237 916	1681
9 237 917	1681
9 237 987	1681
9 237 988	1681
9 237 989	1681
9 237 990	1681
9 237 991	1681
9 237 992	1681
9 238 051	1677
9 238 052	1677
9 238 053	1677
9 238 101	1677
9 238 102	1677
9 238 113	1677
9 238 114	1677
9 238 115	1677
9 238 116	1677
9 238 117	1677
9 238 118	1677
9 238 119	1678
9 238 120	1678
9 238 121	1678
9 238 122	1678
9 238 123	1678
9 238 124	1678
9 238 125	1677
9 238 147	1478
9 238 239	1478
9 238 321	76
9 238 321	132
9 238 717	650
9 238 751	650
9 238 753	650
9 238 755	650
9 238 756	650
9 238 757	650
9 238 758	650
9 238 759	650
9 238 761	650
9 238 762	650
9 238 764	650
9 238 765	650
9 238 766	650
9 238 768	650
9 238 771	650
9 238 772	650
9 238 773	650
9 238 774	650
9 238 775	650
9 238 776	650
9 238 777	650

Артикул	стр.
9 238 778	650
9 238 779	650
9 238 780	650
9 238 781	650
9 238 782	650
9 238 783	650
9 238 784	650
9 238 785	650
9 238 786	650
9 238 787	650
9 238 788	650
9 238 790	650
9 238 792	650
9 238 793	650
9 238 794	650
9 238 795	650
9 238 796	650
9 239 267	658
9 239 268	658
9 239 269	658
9 239 270	658
9 239 271	658
9 239 272	658
9 239 273	658
9 239 274	658
9 239 275	658
9 239 276	658
9 239 277	658
9 239 278	658
9 239 279	658
9 239 280	658
9 239 281	658
9 239 282	658
9 239 283	658
9 239 284	658
9 239 285	658
9 239 286	658
9 239 287	658
9 239 288	658
9 239 289	658
9 239 290	658
9 239 291	658
9 239 292	658
9 239 293	658
9 239 294	658
9 239 295	658
9 239 296	658
9 239 297	658
9 239 298	658
9 239 299	658
9 239 300	658
9 239 301	658
9 239 302	658
9 239 303	658

Артикул	стр.
9 239 304	658
9 239 310	1681
9 239 311	1681
9 239 329	1579
9 240 161	970
9 240 161	974
9 240 161	986
9 240 162	970
9 240 162	974
9 240 162	986
9 240 163	970
9 240 163	974
9 240 163	986
9 240 164	970
9 240 164	974
9 240 164	986
9 240 555	666
9 240 556	666
9 240 557	666
9 240 558	666
9 240 559	666
9 240 560	666
9 240 561	666
9 240 562	666
9 240 563	666
9 240 564	666
9 240 565	666
9 240 566	666
9 240 567	666
9 240 568	666
9 240 569	666
9 240 570	666
9 240 571	666
9 240 572	666
9 240 573	666
9 240 574	666
9 240 575	666
9 240 576	666
9 240 577	666
9 240 578	666
9 240 579	666
9 240 580	666
9 240 581	666
9 240 582	666
9 240 583	666
9 240 584	666
9 240 585	666
9 240 586	666
9 240 587	666
9 240 588	666
9 240 589	666
9 240 590	666
9 240 591	666
9 240 592	666

Перечень артикулов

Артикул	стр.	Артикул	стр.	Артикул	стр.	Артикул	стр.	Артикул	стр.
9 240 681	670	9 240 895	654	9 242 548	1223	9 245 340	1202	9 245 394	1200
9 240 683	670	9 240 896	654	9 242 549	1223	9 245 341	1202	9 245 395	1200
9 240 684	670	9 240 897	654	9 242 550	1223	9 245 342	1202	9 245 396	1200
9 240 687	670	9 240 898	654	9 242 551	1223	9 245 343	1202	9 246 312	1224
9 240 688	670	9 240 899	654	9 242 552	1223	9 245 344	1202	9 246 312	1225
9 240 689	670	9 240 900	654	9 242 553	1223	9 245 345	1202	9 246 315	1224
9 240 690	670	9 240 901	654	9 243 655	968	9 245 346	1202	9 246 315	1225
9 240 691	670	9 240 902	654	9 243 658	968	9 245 347	1202	9 246 316	1224
9 240 692	670	9 240 903	654	9 243 661	968	9 245 348	1202	9 246 316	1225
9 240 693	670	9 240 920	662	9 243 664	972	9 245 349	1202	9 247 529	1201
9 240 694	670	9 240 922	662	9 243 667	972	9 245 350	1202	9 247 529	1204
9 240 695	670	9 240 923	662	9 243 670	972	9 245 351	1202	9 247 529	1222
9 240 696	670	9 240 924	662	9 243 673	972	9 245 352	1202	9 247 737	1204
9 240 697	670	9 240 925	662	9 243 676	972	9 245 353	1202	9 247 738	1204
9 240 698	670	9 240 927	662	9 243 679	972	9 245 354	1202	9 247 739	1204
9 240 699	994	9 240 929	662	9 243 682	968	9 245 355	1202	9 247 740	1204
9 240 700	994	9 240 930	662	9 243 685	968	9 245 356	1202	9 247 741	1204
9 240 701	994	9 240 931	662	9 243 688	968	9 245 357	1202	9 247 742	1204
9 240 702	994	9 240 932	662	9 243 691	972	9 245 358	1202	9 247 743	1204
9 240 703	994	9 240 933	662	9 243 694	972	9 245 359	1202	9 247 744	1204
9 240 704	994	9 240 934	662	9 243 697	972	9 245 360	1202	9 247 745	1204
9 240 705	994	9 240 935	662	9 243 700	972	9 245 361	1202	9 247 746	1204
9 240 706	994	9 240 936	662	9 243 703	972	9 245 362	1202	9 247 747	1204
9 240 707	994	9 240 937	662	9 243 706	972	9 245 363	1202	9 247 758	1204
9 240 708	994	9 240 938	662	9 243 709	968	9 245 364	1202	9 247 759	1204
9 240 853	646	9 240 939	662	9 243 712	968	9 245 365	1202	9 248 444	1204
9 240 854	646	9 240 940	662	9 243 715	968	9 245 366	1202	9 252 531	1223
9 240 856	646	9 240 941	662	9 243 718	972	9 245 367	1202	9 252 532	1223
9 240 857	646	9 241 038	648	9 243 721	972	9 245 368	1202	9 252 533	1223
9 240 869	646	9 241 038	652	9 243 724	972	9 245 369	1202	9 252 534	1223
9 240 870	646	9 241 038	656	9 243 727	972	9 245 370	1202	LA 00619	1356
9 240 871	646	9 241 038	660	9 243 730	972	9 245 371	1202	LA 00619	1356
9 240 872	646	9 241 038	664	9 243 733	972	9 245 372	1202	LA 00619	1389
9 240 873	646	9 241 038	668	9 243 736	984	9 245 373	1202	LA 00619	1389
9 240 874	646	9 241 049	648	9 243 739	984	9 245 374	1202	LA 01171	1391
9 240 875	646	9 241 049	652	9 243 742	984	9 245 375	1202	LA 01171	1391
9 240 876	646	9 241 049	656	9 243 745	984	9 245 376	1202	LA 01233	1386
9 240 877	646	9 241 049	660	9 243 748	984	9 245 377	1200	LA 01233	1386
9 240 878	646	9 241 049	664	9 243 751	984	9 245 378	1200	LA 01233	1438
9 240 879	646	9 241 049	668	9 243 754	984	9 245 379	1200	LA 01233	1438
9 240 880	646	9 241 050	648	9 243 757	984	9 245 380	1200	LA 01878	1699
9 240 881	646	9 241 050	652	9 243 760	984	9 245 381	1200	LA 01898	1699
9 240 882	646	9 241 050	656	9 243 763	984	9 245 382	1200	LA 02070	1681
9 240 883	646	9 241 050	660	9 243 766	984	9 245 383	1200	LA 02092	1357
9 240 884	654	9 241 050	664	9 243 769	984	9 245 384	1200	LA 02092	1357
9 240 885	654	9 241 050	668	9 243 772	984	9 245 385	1200	LA 02233	1386
9 240 886	654	9 241 051	648	9 243 775	984	9 245 386	1200	LA 02233	1424
9 240 887	654	9 241 051	652	9 243 778	984	9 245 387	1200	LA 02233	1438
9 240 888	654	9 241 051	656	9 243 781	984	9 245 388	1200	LA 02233	1386
9 240 889	654	9 241 051	660	9 243 784	984	9 245 389	1200	LA 02233	1424
9 240 890	654	9 241 051	664	9 243 787	984	9 245 390	1200	LA 02233	1438
9 240 891	654	9 241 051	668	9 245 337	1202	9 245 391	1200	LA 10160	1461
9 240 893	654	9 242 546	1223	9 245 338	1202	9 245 392	1200	LA 10160	1461
9 240 894	654	9 242 547	1223	9 245 339	1202	9 245 393	1200	LA 10165	1462

Перечень артикулов

Артикул	стр.
LA 10166	1463
LA 1027	1525
LA 10333	1742
LA 10334	1748
LA 10335	1747
LA 10336	1744
LA 10337	1745
LA 10441	1743
LA 10442	1746
LA 10495	1425
LA 10495	1439
LA 10495	1534
LA 10739	1353
LA 10978	1748
LA 10979	1746
LA 10980	1747
LA 10982	1745
LA 10983	1743
LA 10984	1742
LA 10987	1744
LA 11101	1391
LA 11101	1391
LA 11640	1579
LA 11660	1579
LA 11660	1579
LA 12130	1681
LA 1341	1354
LA 1341	1387
LA 1341	1424
LA 1341	1438
LA 527	1525

Техническая и правовая информация

Общие технические условия

Инструкции по сборке, данные по присадке и нагрузочным способностям, представленные в этом каталоге, подразумевают монтаж с использованием крепежа, указанного Hettich, к материалу корпуса, обеспечивающему сопротивление на вырывание > 1,000 Н в соответствии со стандартом EN 320. Hettich не несет ответственности за использование производителем мебели прочих материалов или способов крепления. В случае применения прочих материалов или способов крепления производитель мебели должен самостоятельно удостовериться в качестве и нагрузочной способности своей продукции.

Монтажные ситуации, приведенные в этом каталоге, использованы для иллюстрации возможных конструкций. Производитель мебели несет ответственность за соответствие своей продукции требованиям по безопасности и установленным стандартам. Мы будем рады предоставить любую дополнительную информацию по изделиям Hettich.

Общие условия продаж и поставок:

Все поставки и услуги осуществляются исключительно на основании наших общих условий продаж и поставок, с которыми можно ознакомиться на нашем сайте по адресу: www.hettich-agb.com.

Правовая информация

© Hettich Marketing- und Vertriebs GmbH & Co. KG
32602 Vlotho · Germany

Август 2018

Мы обладаем всеми авторскими правами на этот каталог. Данный каталог не может быть копирован частично или полностью без нашего письменного разрешения. Допускаются технические изменения. Hettich Marketing- und Vertriebs GmbH & Co. KG не несет ответственности за возможные опечатки или ошибки. Цвета в каталоге могут не полностью совпадать с цветом изделий.

Артикул 9 259 210

Петли 10 - 317

Другие подъемные механизмы 318 - 341

Системы выдвижных ящиков 342 - 1143

Направляющие для деревянных ящиков 1144 - 1290

Системы фурнитуры для раздвижных и складных дверей 1291 - 1763

Соединительная фурнитура 1764 - 1895

Производственная техника 1896 - 2067

Перечень артикулов 2068 - 2112



Артикул 9 259 210
1805-010_TtA_8/2018_HMV/ru

www.hettich.com

Technik für Möbel

Hettich