REHAU®
Unlimited Polymer Solutions

RAUVISIO WAVE

Техническая информация

Техническая информация "RAUVISIO wave" действительна с декабря 2016.

Наша актуальная Техническая Информация доступна для скачивания по адресу www.rehau.ru

Авторские права на документацию защищены. Соответствующие права сохраняются, в особенности права на перевод, перепечатку, извлечение изображений, радиопередачу, воспроизведение фотомеханическим или аналогичным способом и сохранение в системах обработки данных.

Все размеры и вес являются ориентировочными. Возможно внесение изменений.

СОДЕРЖАНИЕ

1 Информация и указания по технике безопасности 4

2 RAUVISIO wave 6
2.1 Описание продукта 6
2.2 Состав продукта 6
2.3 Компоненты 8
2.4 Спрессованная плита RAUVISIO wave composite 9
2.5 Готовая деталь RAUVISIO wave complete 9

3 Транспортировка, упаковка и хранение 10
3.1 Указания по транспортировке и погрузке 10
3.2 Упаковка 10

4 Условия обработки 11
4.1 Кромочный материал 11
4.2 Обработка отдельных ламинатов 11
4.2.1 Материал несущей плиты 11
4.2.2 Клей 11
4.2.3 Балансировочный лист 11

5 Перед обработкой 12
5.1 Распаковка 12
5.2 Проверка плит / ламинатов 12
5.3 Кондиционирование 12
5.4 Гарантийные документы на материал 12

6 Обработка 13
6.1 Надлежащее обращение с плитами RAUVISIO 13
6.2 Подготовка отдельных ламинатов 13
6.2.1 Предварительная подготовка ламината и несущей плит ы 13
6.3 Кромление 14
6.4 Закромленный компонент 14

7 Технические характеристики 15

8 Рекомендации по монтажу – Обобщение 17

9 Инструкция по эксплуатации и уходу для конечного пользователя 18

1 ИНФОРМАЦИЯ И УКАЗАНИЯ ПО ТЕХНИКЕ БЕЗОПАСНОСТИ

Территория действия
Техническая информация действительна на территории всего мира

Актуальность данной Технической информации
В целях Вашей безопасности и правильного применения наших изделий, пожалуйста, регулярно проверяйте наличие новых версий имеющейся у Вас Технической информации.
Актуальную редакцию документа Вы можете получить у дилера, в офисе продаж REHAU или загрузить по адресу www.rehau.com/ru-ru/mebel-design/fasady.

Навигация
В начале данной Технической информации Вы найдете подробноее содержание с иерархическими заголовками и соответствующими номерами страниц.

Пиктограммы и логотипы

Указания по технике безопасности

Правовая информация

Важная информация

Информации в Интернете

Ваши преимущества

Применение по назначению
Изделия RAUVISIO разрешается проектировать, обрабатывать и монтировать только способами, описанными в настоящей Технической информации. Любое иное применение противоречит назначению, и поэтому недопустимо.

Пригодность материала
При обработке / монтаже и применении RAUVISIO wave соблюдайте положения действующей Технической информации. Наша Техническая информация основывается на лабораторных исследованиях и практическом опыте, накопленном на момент печати документа. Сообщение данной информации не подтверждает каких-либо свойств описанных изделий. Это не может быть использовано как указание на наличие каких-либо явных или негласных гарантий.

Предоставленная информация не освобождает пользователя / покупателя от обязанности правильной и компетентной оценки соответствия материала и сборки особенностям объекта и целям применения.

Передача информации
Обязательно убедитесь, что ваши клиенты, в том числе конечные потребители, проинформированы о необходимости соблюдения информации из актуальной технической информации, а также указаний по применению и уходу за изделиями RAUVISIO wave. Конечный потребитель должен получить указания по применению и уходу от вас или ваших клиентов.

Примечание для наших торговых партнеров и клиентов, которые занимаются прессованием ламинатов и композитных панелей RAUVISIO wave для дальнейшей продажи. Пожалуйста, проинформируйте своих клиентов о необходимости соблюдения актуальной Технической информации и предоставьте ее своим клиентам.

Примечание переработчикам прессованных плит RAUVISIO wave: Пожалуйста, убедитесь, что хотя бы Правила монтажа (глава”8 Рекомендации по монтажу - Обобщение”), и инструкция по эксплуатации и уходу (глава”9 Инструкция по эксплуатации и уходу для конечного пользователя”) передаются вашим клиентам и конечным потребителям..

Указания по технике безопасности и инструкция по монтажу
Соблюдайте указания на упаковке, комплектующих элементах и инструкции по монтажу. Храните инструкции по монтажу и держите ее для предоставления.
Если вы не поняли инструкции по технике безопасности или отдельные монтажные инструкции, или они являются для вас неясными, обращайтесь с ней в офис продаж REHAU.

Действующие нормы и оборудования для обеспечения безопасности
Строго соблюдайте все правила безопасности и экологические нормы, а также предписания инспекций труда и профессиональных союзов. Они всегда имеют преимущество перед данными в Технической информации, инструкциями и рекомендациями.

Всегда используйте оборудование для обеспечения безопасности, такие как
- перчатки
- защитные очки
- защитные наушники
- респиратор

Клеи и дополнительный рабочий инструмент
Неукоснительно соблюдайте предписания по безопасности применяемых клеев.

Храните дополнительные рабочие средства, например спиртовой очиститель и другие легковоспламеняющиеся материалы только в надежных и хорошо проветриваемых местах.

Вентиляция / вытяжка, производственная пыль
Обратите внимание на хорошую вентиляцию и вытяжку на перерабатывающих машинах.
При попадании производственной пыли в дыхательные пути необходимо обеспечить подачу свежего воздуха, а при недомоганиях - обратиться к врачу.

Охрана труда и утилизация.
Продукт RAUVISIO wave является безвредным для окружающей среды. Пыль, выделяющаяся при обработке, не токсична. Концентрация пыли минимизируется с помощью соответствующих защитных мер таких как вытяжка или респиратор.

Пыль от RAUVISIO wave не взрывоопасна.

Код отходов в соответствии с утвержденным классификатором отходов
- 170203 / строительные и отходы деревообработки, стекла, пластика
- 120105 / отходы от процессов механического формообразования и физико-механической обработки поверхности металлов и пластмасс (пластика и стружка)

Пожароустойчивость
Благодаря своему составу из полиолефина и древесных материалов, RAUVISIO wave обладает благоприятной пожароустойчивостью и классифицируется по DIN 4102-B2 как нормально воспламеняющиеся. В случае возгорания высвобождение токсичных субстанций типа тяжелых металлов или галогенов не происходит. Для тушения пожара можно применять те же техники, что и для материалов, содержащих древесную массу.

Тушение пожара
Подходящие средства пожаротушения
- распыленная водяная струя
- пена
- CO_2
- Огнетушащий порошок

Из соображений безопасности плотная водяная струя непригодна.

При тушении пожара надевайте соответствующую защитную одежду и, если необходимо, используйте автономный противогаз.

2 RAUVISIO WAVE

2.1 Описание продукта

RAUVISIO wave поражает своей уникальной поверхностью имитирующей волны. В зависимости от освещения она создает завораживающие световые и теневые эффекты, обеспечивая динамику на мебельных поверхностях. Яркий дизайн особенно подходит для мебельных фасадов или для акцентов в оборудовании магазинов. Волнообразный тип поверхности напоминает при этом глубоко обработанные и окрашенные плиты МДФ.

Направление волн расположено параллельно узкой стороне (1300 мм).

Поскольку больше нет необходимости обрабатывать поверхность вручную, RAUVISIO wave обеспечивает значительную экономию времени и средств производства.

Разумеется, RAUVISIO wave обладает всеми преимуществами, которые предлагают поверхности серии REHAU: ламинаты сочетают в себе высокую ударопрочность и устойчивость к царапинам при обработке и во время дальнейшей эксплуатации. RAUVISIO wave можно обрабатывать с помощью стандартных деревообрабатывающих инструментов.

2.2 Состав продукта

RAUVISIO wave composite/complete - это композиционные материалы, состоящие из отдельных компонентов, перечисленных ниже. Свойства отдельных материалов, а также правильная обработка, имеют решающее значение в итоговом качестве компонентов.

Поверхность ламината:
- Лакированная, устойчивая к царапинам ПО (полиолефин) фолия
- Базовый слой ДПК
- Слой флиса для надежной адгезии

Клей
МДФ плита-основа
Клей

Балансировочный лист:
- Слой флиса для надежной адгезии
- Базовый слой ДПК
- С тиснением / гладкая устойчивая к царапинам ПО (полиолефин) фолия

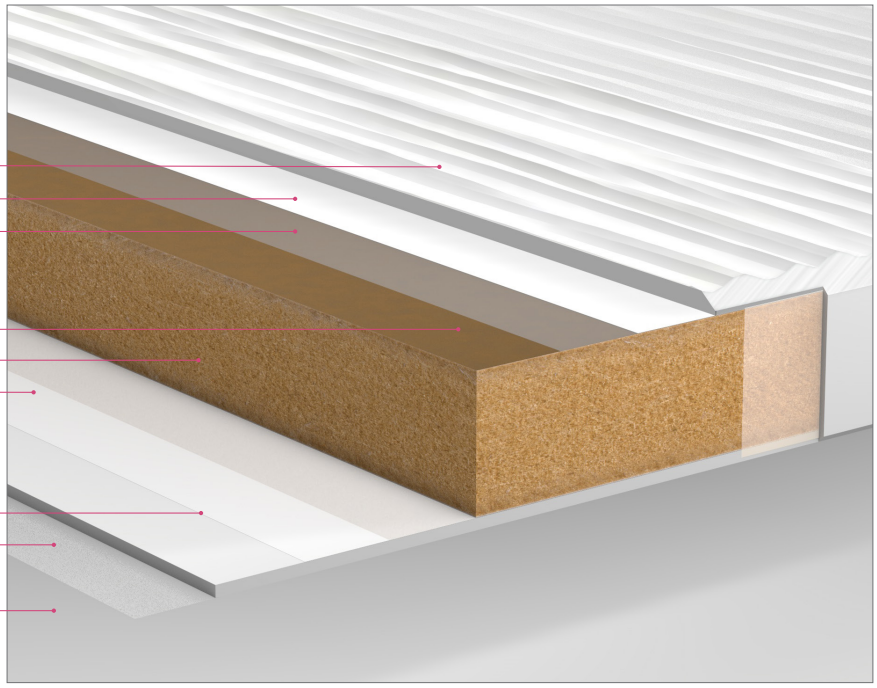

Fig. 2-1 Состав продукта RAUVISIO wave

Слой		Материал / толщина / вес	Описание
Ламинат на лицевой стороне	Декоративная фолия	Матовое, устойчивое к царапинам покрытие пленка на ПО-основе	Повышение химической стойкости, стойкости к царапинам и истиранию. Заданный матовый внешний вид
	или фолия с праймером	Покрытие с паймером пленка на ПО-основе	Праймер гарантирует хорошее соединение с системами лакирования и покраски
	ДПК	Максимальное тиснение 1,8 мм	Тиснение и структура поверхности позволяет обеспечить жесткость материала Обеспечение жесткости материала
	Флис	Масса единицы поверхности ок. 45 г/м2	Встроенный в матрицу ДПК, флис обеспечивает хорошую связь с клеем клей
Поверхность клея		Тонкий слой клея	Обеспечивает безопасное соединение с материалом плиты-основы Клеевые системы утвержденные для применения в сочетании с соответствующими компонентами
Материал несущей плиты		МДФ 16 мм	Утвержденные материалы подложки и ее толщины, используются для обеспечения постоянного стабильного качества в соответствующем применении
Ламинат на тыльной стороне – Балансировочный лист	Флис	Масса единицы поверхности ок. 45г/м^2	Встроенный в матрицу ДПК, флис обеспечивает хорошую связь с клеем
	ДПК	1.2 мм	В силу своего состава, материал обеспечивает стабильность всей системы при климатических изменениях Обеспечение жесткости материала
	Декоративная фолия	Матовое, устойчивое к царапинам покрытие пленка на ПО-основе	Повышение химической стойкости, стойкости к царапинам и истиранию. Цвет соответствует ламинату на лицевой поверхности
	или фолия с праймером	Покрытие с праймером на пленке на основе полиолефина без тиснения	Праймер гарантирует хорошее соединение с системами лакирования и покраски

2.3 Компоненты

Все RAUVISIO wave компоненты можно заказать по отдельности:

Ламинат (лакированный; с нанесенным праймером)
RAUVISIO wave представляет собой композиционный материал на ДПК основе. Поверхность снабжена фолией с защитно-декоративным покрытием или фолией с праймером под покраску.

Благодаря тиснению достигается эффект волны глубиной макс. 2.0 и мин. 1.2 мм.

Балансировочный лист (лакированное покрытие с тиснением; покрытие с праймером без тиснения)
Для системы "Поверхность – Древесная несущая плита", разработан технически согласованный балансировочный лист, который идеально адаптирован к свойствам составной структуры.

Благодаря толщине материала балансировочного листа 1,4 мм, можно избежать недопустимые деформации вследствие влажности/тепла/охлаждения. Принцип работы балансировочного листа основан на согласованных показателях материала, в частности, в отношении термических и гигроскопических свойств.

Коллекция кромок
Для RAUVISIO wave REHAU предлагает идеально подходящие по цвету кромки в версиях RAUKANTEX pure, plus или pro. Обработка кромки осуществляется в виде фаски 45°.

	RAUKANTEX pure	RAUKANTEX plus	RAUKANTEX pro [1)]
	Кромка с традиционным праймером	**Бесшовная технология начального уровня**	**Постоянное бесшовное соединение**
Описание	Доступны во всех размерах и декорах	Бесшовное соединение начального уровня: Цветной клей предварительно нанесенный на тыльную сторону обеспечивает визуально невидимый шов на детали	Идеальный невидимый шов благодаря 100 % полимерному функциональному слою
Характеристики	Традиционное кромление	Нулевой шов - Окрашивание клеевого слоя в определенные стандартные цвета	Постоянный невидимый и функциональный шов - Точное соответствие цвета полимерного функционального слоя и декора - Прочность шва в повседневном использовании
Поставка	По индивидуальному заказу клиента или доступно в складской программе REHAU	Доступно в складской программе REHAU Небольшие партии и короткие сроки поставки	По индивидуальному заказу для клиента или доступно в складской программе REHAU
Обработка	Обычная обработка - Могут быть обработаны с использованием всех стандартных типов клеев - Обработка с использованием механического нанесения клея - Подходит для проходных станков и обрабатывающих центров	Универсальная обработка - Могут быть обработаны при помощи лазерной технологии, технологии горячего воздуха, плазмы и NIR - Подходит для проходных станков и обрабатывающих центров	Универсальная обработка - Могут быть обработаны при помощи лазерной технологии, технологии горячего воздуха, плазмы и NIR - Подходит для проходных станков и обрабатывающих центров

1) специально рекомендуется для VARIO

Кромка под покраску RAUKANTEX
Кромка под покраску RAUKANTEX производится из RAU-ABS и должна быть полностью покрыта лаком. Для этой операции особенно подходят ПУР лаки (или DD - лак). Соответствующие лакокрасочные системы должны быть всегда согласованы с производителем и подтверждены тестовой обработкой.

Поверхность кромки под покраску не обработана, не имеет тиснения и без особых требований к цвету, однородности или глянцу.

2.4 Спрессованная плита RAUVISIO wave composite

В дополнение к отдельным компонентам продукта, в частности, правильные параметры обработки имеют решающее значениче для постоянного высокого качества компонентов системы. Чтобы быть уверенным в качестве спрессованной плиты, REHAU предлагает компонент системы, состоящий из ламината - плиты-основы и балансировочного листа большого формата (1300 x 2300 мм).

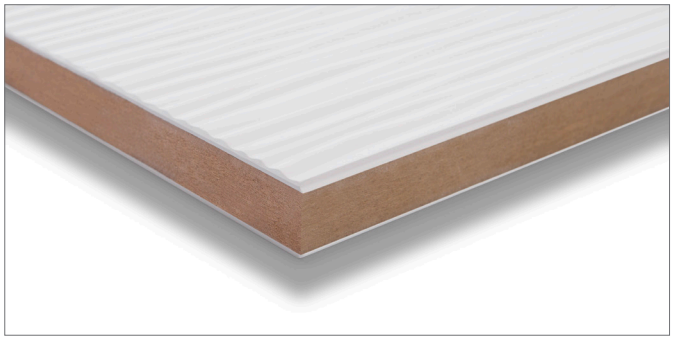

Fig. 2-2 Спрессованная плита RAUVISIO wave composite в цвете bianco

Прессование отдельных компонентов производится авторизованными переработчиками REHAU. Это обусловлено определенными требованиями к производству и контролю технологического процесса.

2.5 Готовая деталь RAUVISIO wave complete

С помощью конфигуратора для поверхностей REHAU (www.rehau.com/boards) Вы можете заказать для себя фасады индивидуального исполнения из компонентов RAUVISIO wave и подходящей кромки по технологии нулевого шва от 1 штуки.

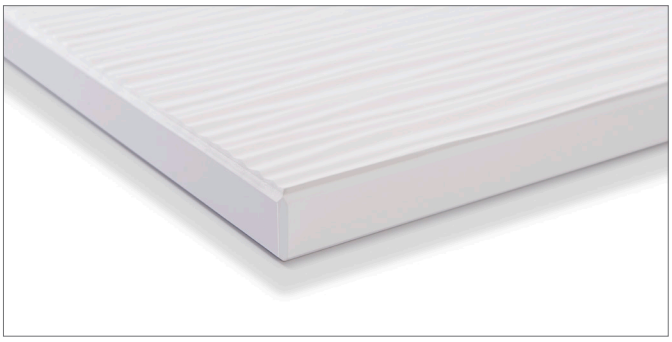

Fig. 2-3 Готовая деталь RAUVISIO wave complete в цвете bianco

3 ТРАНСПОРТИРОВКА, УПАКОВКА И ХРАНЕНИЕ

3.1 Указания по транспортировке и погрузочным работам

При получении товара сразу же проверьте наружную упаковку на предмет повреждений:

- При обнаружении повреждений вскройте упаковку в присутствии экспедитора и зафиксируйте повреждение товара.
- Водитель экспедиционной фирмы обязан подтвердить это, указав свою фамилию, название экспедиционной фирмы, дату и поставив подпись.
- Об ущербе должно быть заявлено экспедитору в течение 24 часов.

В случае несоблюдения этого правила страховщик экспедитора ответственности не несет!

Поставка

Доставка плит или ламинатов производится на квадратных брусках или паллетах из-за необходимой плоскостности в зависимости от способа отправки.

- После доставки упаковочные единицы следует разгружать с помощью напольного транспортера или аналогичного устройства.
- Если соответствующая техника отсутствует, панели можно разгрузить вручную. При этом необходимо проследить, чтобы плиты не подвергались механической нагрузке, и на них не попадала грязь.
  - При разгрузке вручную следует использовать защитное снаряжение, например, перчатки, чтобы исключить вероятность пореза об острые кромки.
  - Для манипуляций используйте вакуумные захваты, подъемные рукоятки и пластинчатые транспортеры, см. также главу."5.1 Распаковка"
  - При горизонтальной транспортировке плит RAUVISIO wave прогиб не допускается.

3.2 Упаковка

Защитите плиты с помощью вспененного материала.

Боковые стороны RAUVISIO wave, а также поверхность должны быть обязательно защищены. Следует избегать загрязнения между отдельными плитами при перемещении, комплектовании и переработке. В противном случае, из-за воздействия давления штабеля / собственного веса панелей, неизбежно появление вмятин на поверхности ламината.

- Защитите поверхности с помощью вспененного материала.
  Это позволит предотвратить следы, которые могут быть вызваны давлением на поверхность при штаблировании плит

Fig. 3-1 Паллетная упаковка

Fig. 3-2 Хранение на 4-х деревянных брусках

4 УСЛОВИЯ ОБРАБОТКИ

4.1 Кромочный материал

Рекомендуется использовать кромочный материал RAUKANTEX для создания формообразующей взаимосвязи между RAUVISIO wave и торцами плиты. Наилучшие визуальные результаты достигаются при использовании RAUKANTEX pro.

4.2 Обработка отдельных ламинатов

4.2.1 Материал несущей плиты

В качестве несущей плиты для RAUVISIO wave могут использоваться плиты из древесных материалов, облегченные плиты (тамбурат) или плиты из композитных материалов. Для соответствия высоким требованиям к поверхности важно подобрать материал основания, исходя из назначения.

В первую очередь, при выборе материала несущей плиты, следует обеспечить достаточную ровность, что гарантирует ровность готового изделия после прессования.

Еще одним фактором, определяющим хороший внешний вид, является структура поверхности материала основания. Мелкая структура способствует формированию гладкой и, соответственно, качественной поверхности.
Для этого рекомендуется использоваться в качестве материала несущей литы МДФ. МДФ имеет очень мелкозернистую структуру поверхности, поэтому, при обработке от плиты отделяются лишь крошечные волокна. Для сравнения, из ДСП, OSB или фанеры вырываемое волокно значительно крупнее. В результате существует опасность, что эти вырванные волокна могут продавить ламинат и восприниматься в качестве "дефекта". У плит ДСП из среднего слоя могут выкрошиться частицы, которые оставляют вмятины на ламинате. Этой опасности не существует при использовании несущей плиты из МДФ.

Для создания высококачественной поверхности в качестве основания рекомендуются МДФ-плиты.

4.2.2 Клей

Помимо выбора соответствующей несущей плиты для функциональности системы важное значение имеет выбор подходящего клея. В последние годы все большую популярность в этой области приобретают однокомпонентные реактивные полиуретановые термопластичные клея. Эти клеи наносятся на плиту-основу с помощью вальцов/роликов Обычно достаточно короткого времени прижима, чтобы обеспечить высокую начальную прочность.
Помимо клеев - расплавов, например RAUVISIO FLAT LAM PUR, выпускаются обычные клеи на ПВА основе, предназначенные для соединения несущей древесной плиты и флиса.

При выборе подходящего типа клея следует обращать внимание на достаточную силу адгезии, чтобы противодействовать возникающим при различных климатических условиях силам, которые возникают между древесной несущей плитой и ламинатом, и избегать смещения ламината относительно древесной несущей плиты и связанного с этим разрушения клеевого шва кромки, а также исключить эффекты деламинации общего характера.

Обеспечьте достаточную адгезионную/конечную прочность.
Около 80 % адгезионной прочности достигается через несколько часов, окончательная адгезия клеевого шва устанавливается максимум через 7 дней.

Проверить композит.
В случаях специального применения продукта, соединение проверяется в соответствии с требованиями под личную ответственность.

4.2.3 Балансировочный лист

Для создания функционирующей системы, не деформирующейся под воздействием температуры и влажности, необходим стабилизирующий слой, обеспечивающий устойчивость при смене климатических условий. Без балансировочного листа вероятность коробления материала RAUVISIO wave очень велика.

Оптимальное противодействие короблению достигается за счет симметричной конструкции. Для этого был разработан специальный полимерно – целлюлозный балансировочный лист, который по толщине и составу схож с wave-ламинатом, и, таким образом, демонстрирующий те же свойства в разных климатических условиях, что сводит к минимуму риск коробления. Его следует использовать в большинстве ситуаций.
В отдельных случаях применение выбранного балансировочного листа должно быть согласовано в индивидуальном порядке с техническим отделом компании REHAU. Для этого, пожалуйста, обратитесь в ваше местное бюро продаж REHAU.

5 ПЕРЕД ОБРАБОТКОЙ

5.1 Распаковка

Перед вскрытием упаковочной единицы необходимо выждать, пока товар акклиматизируется при комнатной температуре. Продолжительность акклиматизации зависит от времени года, но в любом случае составляет не менее 48 часов.

Плиты распаковывать аккуратно.
При вскрытии упаковки следите за тем, чтобы не повредить поверхности острыми предметами или в результате смещения. Для разъединения плит используйте соответствующие подъемные инструменты.

Упаковку вскрывать упаковочными ножницами.
Не используйте острые предметы!

1. Разрежьте упаковочную ленту.
2. Разрежьте защитную пленку по вертикали.
3. 2 работника, используя 4 вакуумных захвата, осторожно поднимают самую верхнюю плиту вертикально, не смещая ее. В случае индивидуальной упаковки снимите коробку.
4. Не допускайте попадания грязи между плитами, удаляйте грязь, если она все-таки попала.

5.2 Проверка плит или ламинатов

Пожалуйста, проверьте компоненты системы RAUVISIO wave по следующим пунктам, прежде чем продолжить обработку, а, следовательно, отделку товара (см. раздел “5.4 Гарантийные документы на материал”):

- Внешние повреждения, такие как например трещины или вмятины
- повреждения или дефекты поверхности
- плоскостность (касательно спрессованных плит)
- однородность цвета в пределах партии продукции

Плиты RAUVISIO wave, как правило, поставляются с верхней защитной панелью. Несмотря на наличие этой защитной панели, может быть, что уже в процессе доставки на ламинате появились небольшие царапины или вмятины/дефекты. С производственно-технической точки зрения их невозможно полностью исключить, поэтому они не являются непосредственным поводом для предъявления претензий.

При объединении различных ламинатов в один заказ необходимо следить за тем, чтобы использовались ламинаты только из одной производственной партии.
Если производственные номера отличаются, то перед обработкой следует в обязательном порядке проверить цветовую совместимость.

Проверка на однородность цвета должна быть проведена при дневном свете, но не при ярком солнечном свете, так как даже только что поставленные детали могут местами иметь минимальные оптические дефекты поверхности. С производственно-технической точки зрения их невозможно полностью исключить в процессе промышленного изготовления, поэтому они не являются поводом для предъявления претензий.

Соответствующие расходы, возникшие при рассмотрении вышеуказанных пунктов, не могут быть приняты REHAU. Это также касается косвенных затрат при дальнейшей обработке поврежденных товаров.

5.3 Акклиматизация

RAUVISIO wave и все другие, в дальнейшем, обрабатываемые материалы, такие как напр. кромки, должны быть акклиматизированы перед обработкой при комнатной температуре (не менее 18 °C) в течение, по крайней мере, 48 часов.

Обработка также должна производиться при комнатной температуре.
Необходимо следить за тем, что, особенно, в холодные месяцы, должна производиться акклиматизации всех панелей. Если из-за размера штабеля акклиматизация находящихся внутри ламинатов затруднительна, время акклиматизации необходимо корректировать соответственно.

5.4 Гарантийный документы на материал

Для предъявления претензий необходимо сохранить накладные на товар, включая наклейки с информацией об отгрузке.

Для однозначной идентификации рабочей партии на упаковку клеится этикетка. Эти данные следует сообщить в офис продаж REHAU в случае предъявления претензий.

6 ОБРАБОТКА

6.1 Правильное обращение с плитами RAUVISIO

Укладка панелей на стол станка

Стол станка должен иметь достаточный размер, не иметь острых краев и должен быть тщательно очищен.
Альтернатива: Накройте стол станка чистой подложкой (ДСП, картон и т.д.).

Форматирование плит

Для форматирования плит рекомендуется использовать станки с технологией нестинг.
При форматировании на пильном станке обратите внимание на указания, которые касаются размещения плит на столе станка (см. выше). В этом случае используйте подрезную пилу.

Между этапами обработки

После фрезерования / распила все посторонние частицы должны быть удалены, а поверхности очищены.

При транспортировке ставьте панели на тележки вертикально и отдельно друг от друга.
Альтернатива: Уложите заготовки слоями на поддон, используя в качестве прокладок между ними чистый и гибкий картон / вспененный материал.

Кромление заготовок

При кромлении заготовок работайте с антистатическим средством, чтобы избежать прилипания стружки.
Убедитесь, что панели заходят в станок чистыми и без помех.
Образующаяся стружка должна надежно удаляться при помощи вытяжки.

Сверление и фрезерование

При сверлении / фрезеровании образующиеся стружки должны безопасно удаляться, например, с помощью вытяжки, пылесоса, продува.

Упаковка заготовок

Уложите заготовки слоями на поддоны, используя в качестве прокладок между ними чистый и гибкий картон / вспененный материал.
Используйте транспортировочный фиксатор, чтобы предотвратить повреждение в результате соскальзывания и т.п.

6.2 Подготовка отдельных ламинатов

6.2.1 Предварительная обработка ламината и плиты-основы

Ручной раскрой ламината

Во время раскроя ламинат должен поворачиваться на столе раскроечного станка. Цель – путем направления обработки предотвратить износ флиса.

Склеивание ламината

RAUVISIO wave оснащен флисом на обратной стороне. Флис обеспечивает хорошую связь ламината с клеем.

Чтобы убедиться, что качество склеивания отвечает всем требованиям, рекомендуется произвести полоски образцов и протестировать их соответствующим образом.

Чтобы избежать повреждений в процессе ламинирования, следует обращать внимание на чистоту окружающей процесс среды, а также на обеспечение надлежащей очистки ламината и несущей плиты. При этом важно, чтобы после очистки не оставалось никаких частиц ни на ламинате, ни на несущей плите. Такого рода инородные частицы во время процесса ламинирования приводят к дефектам, которые, в последствии, могут быть видны.

6.3 Кромление

Рекомендуется использовать кромочный материал RAUKANTEX для создания формообразующей взаимосвязи между RAUVISIO wave и торцами плиты. Наилучший визуальный результат достигается при использовании RAUKANTEX pro. Благодаря полимерному функциональному слою окрашенному в цвет кромки, шов абсолютно незаметен. В программе кромочных материалов RAUKANTEX поставляются подходящие к поверхности кромки АБС (акрил - бутадиен - стирол).

Квалифицированная обработка описана в рекомендациях по обработке RAUKANTEX color. Для получения дополнительной информации, пожалуйста, свяжитесь с вашим офисом продаж REHAU. Итоговое качество детали (например, адгезия кромки, внешний вид и потребительские свойства) зависит от настройки машины и качества выбранной несущей плиты и должно быть проверено переработчиком.

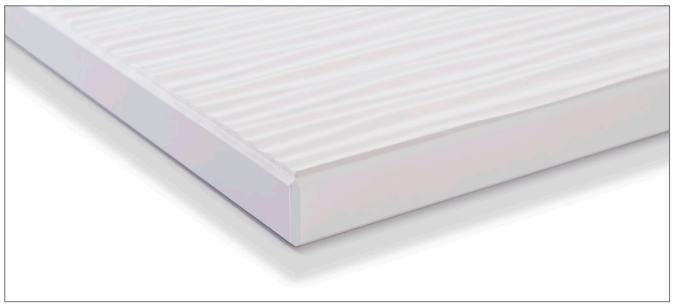

Fig. 6-1 Фото фаски 45° через кромку и поверхность

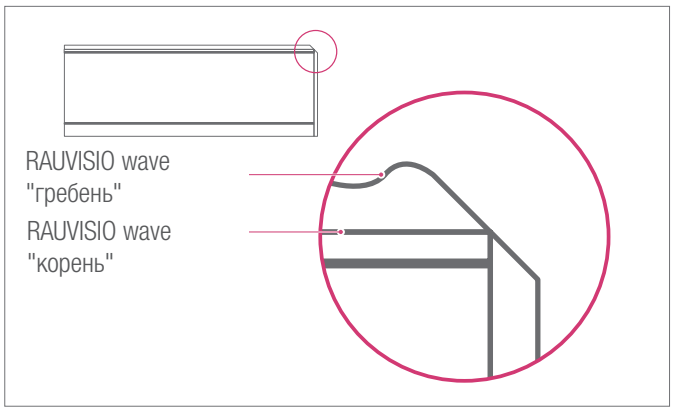

Fig. 6-2 Схема фаски 45° через кромку и поверхность

Во время процесса фрезерования могут использоваться режущие инструменты из различных материалов, направления осей вращения и геометрические формы, которые, в зависимости от требований к качеству, могут обеспечить соответствующую поверхность в области фрезерования (матовая/глянцевая).

Для достижения максимально однородной поверхности необходимо выбрать высокую скорость вращения фрезы, большое количество режущих кромок и низкую скорость подачи, а также центрированный, с хорошим зажимом инструмент, также следует снимать тонкую стружку при работе с циклей, чтобы избежать различные эффекты глянца, образования сколов/следов реза на поверхности.

REHAU предлагает своим клиентам кромки как с традиционным праймером RAUKANTEX pure, кромки для начальной технологии нулевого шва RAUKANTEX plus, а также 100 % полимерные кромки для технологии нулевого шва RAUKANTEX pro (ранее RAUKANTEX laser edge).

6.4 Закромленный компонент

Помимо чистого ламината, а также спрессованной широкоформатной плиты, REHAU предлагает клиентам возможность, благодаря использованию конфигуратора, заказать закромленные по лазерной технологии компоненты/детали, в количестве от одной штуки.

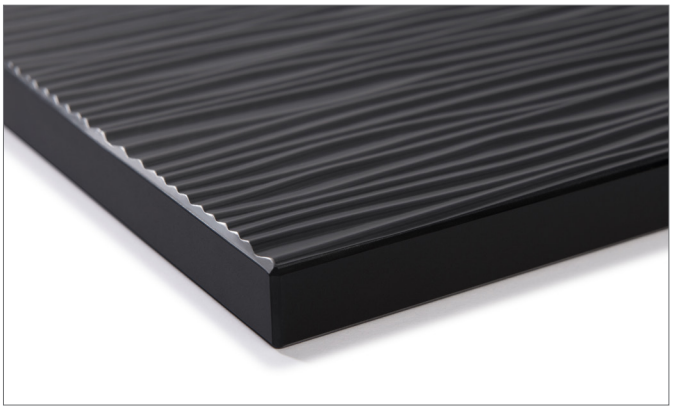

Fig. 6-3 Закромленная по лазерной технологии деталь

Конфигуратор для заказа закромленных по лазерной технологии деталей можно найти на www.rehau.com/boards

7 ТЕХНИЧЕСКИЕ ХАРАКТЕРИСТИКИ

RAUVISIO wave был разработан для вертикального использования в помещениях. Горизонтальное использование, а также альтернативные применения должны быть протестированы для конкретной цели заказчиком и согласованы с соответствующими действующими требованиями.

RAUVISIO wave - это ДПК (Древесно полимерный композит), который покрыт фолией на основе полиолефинов (ПО).

В зависимости от области применения, фолия может быть с финишной поверхностью, например BIANCO и MORO имеют лакированное покрытие, а может быть с поверхностью под покраску VARIO, на которую нанесен праймер. Для надежного склеивания на нижней стороне ламината нанесен флис.

Обзор общих данных RAUVISIO wave:

Визуальные характеристики	Стандарт испытания	Требование	Результат испытания
Степень глянца поверхности	AMK-MB-009, 09/2010	Измерение под углом 60°	ПО-декоративная фолия: ≤ 7 GLE
Цвет	AMK-MB-009, 09/2010	нет заметных изменений в сравнении с эталоном; свойства равномерности покрытия	выполнено
Поверхность	AMK-MB-009, 09/2010	однородная поверхность, дефекты поверхности не должны выделяться с расстояния 0,7 м. Идеальная поверхность недостижима ввиду особенностей промышленного процесса изготовления, мелкие дефекты и недостатки поверхности допускаются.	выполнено
Светостойкость	в соотв. с DIN EN ISO 4892-2, Метод B (через оконное стекло) Оценка в соответствии с DIN EN ISO 105 A02	Оценка по шкале синих эталонов	≥ степень 7
		Оценка по шкале серых эталонов	≥ степень 4

Соответствующие границы допусков определяют специфические для цвета границы допусков и должны быть согласованы с клиентом

Действуют следующие пограничные условия:

- Расстояние осмотра: 700 мм
- Сила освещения: 1000 – 2000 люкс
- Угол наклона 30° к вертикали
- Цветовая температура источника света (дневной свет, рассеянный свет или лампы D65); 6500 K
- время осмотра: макс. 20 сек.

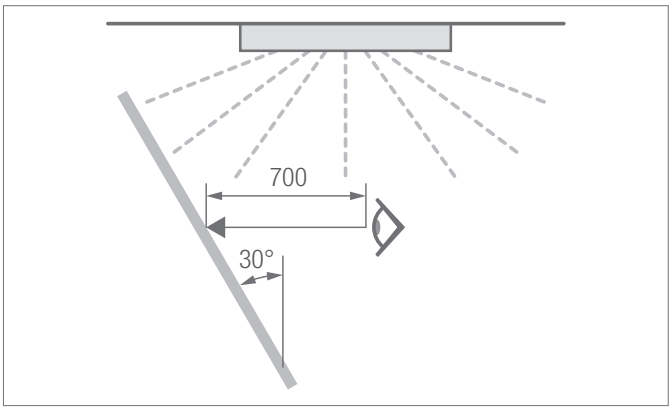

Свойства поверхности	Стандарт испытания	Требование	Результат испытания
Механические / физические			
Химическая устойчивость [1)]	DIN 68861 / T1	Матовый лак: 1B	выполнено; см. таблицу веществ
Устойчивость к царапинам	EN 15186:2012, метод B	4B	2.5 N
Устойчивость к микроцарапинам	CEN/TS 16611: 2014, метод B	Класс 5	выполнено
Поведение при сухом нагреве	DIN 68861 / T7 / DIN EN 12722	7D	выполнено
Поведение при влажном нагреве	DIN 68861 / T8 / DIN EN 12721	8B	выполнено
Определение адгезии решетчатым надрезом	DIN EN ISO 2409	GT 0-1	выполнено
Отношение к водяному пару	DIN 438-2	Уровень 5 без изменений	выполнено

[1] результаты испытаний распространяются только для поверхности плиты с лакированным покрытием и не распространяются на механически обработанную фаску в зоне фрезерования

Проверка закромленных деталей

Программа поставки REHAU включает RAUVISIO wave как в отдельных листах ламината, так и спрессованные плиты с кромлением или без. Приведенные ниже сведения относятся к спрессованным и закромленным деталям кромкой RAUKANTEX pro, изготовленные партнерами REHAU.

Следует отметить, что REHAU несет гарантийную юридическую ответственность только за свою программу поставки в соответствии со спецификацией REHAU, и не несет ответственность за процессы прессования и кромления, выполненными за пределами REHAU.
Результаты тестирования готовой / закромленной детали сильно зависят от наладки клиентом станков и соблюдения параметров технологического процесса при обработке RAUVISIO wave, использование подходящего клея и кромки, а также полного соблюдения инструкции по обработке от REHAU в соответствии с данной Технической информацией.

Технический отдел REHAU оказывает соответствующую поддержку относительно настроек станков и параметров процесса.

Пожалуйста, обратите внимание, что наши технические рекомендации основываются на накопленном опыте и даются добросовестно, но мы не берем на себя ответственность за предоставление этой необязательной, бесплатной услуги.

Проверка закромленной детали	Стандарт испытания	Результат испытания
Термостойкость	Оценка по AMK-MB-001 (05/03)	выполнено
Поток водяного пара	Оценка по AMK-MB-005 (07/2007), Модуль 1	выполнено
Устойчивость к влажному климату	Оценка по AMK-MB-005 (07/2007), Модуль 2	выполнено
Устойчивость к смене климата	Оценка по AMK-MB-005 (07/2007), Модуль 3	выполнено

Характеристики материала	Стандарт испытания	Технические данные
Вес площади поверхности RAUVISIO wave	DIN EN 323	1760 г/м^2 +/- 100 г
Вес площади поверхности балансировочного листа RAUVISIO wave	DIN EN 323	1600 г/м^2 +/- 100 г
Пожароустойчивость	DIN 4102/1	B2 нормально воспламеняющийся

Обзор общих данных RAUVISIO wave:

Данные о продукте	Стандарт испытания	Поверхности ламината	Ламинат - Балансировочный лист	Композит	Компонент
				Спрессованная плита МДФ плита-основа 15	Закромленная деталь МДФ плита-основа 15
Толщина	Согласно тех. Чертеж согласно DIN 438-2	2.0 +/- 0.2 мм (измеренные в структуре макс.)	1.4 мм +/- 0.1 мм	18.4 мм +/-0.4 мм	18.4 мм +/- 0.4 мм
Ширина (параллельно направлению волн)	Согласно тех. Чертеж согласно DIN 438-2	1300 +/- 5 мм	1300 +/- 5 мм	1300 +/- 5 мм	Размер +/- 0.5 мм
Длина	Согласно тех. Чертеж согласно DIN 438-2	2800 +/- 5 мм	2800 +/- 5 мм	2800 +/- 5 мм	Размер +/- 0.5 mm
Угол отклонения	Согласно тех. Чертеж согласно DIN 438-2	+/-0.3°	+/-0.3°	+/-0.3°	макс. 0.5 мм / 1000 мм
Дефект кромок	Согласно тех. Чертеж согласно DIN 438-2	макс. 15 мм	макс. 15 мм	макс. 15 мм	

8 РЕКОМЕНДАЦИИ ПО МОНТАЖУ – ОБОБЩЕНИЕ

Повреждение поверхности RAUVISIO из-за неправильного обращения

Пожалуйста, соблюдайте следующие правила, чтобы избежать повреждений.

Хранить и транспортировать крупноформатные плиты только на ровных и стабильных поддонах с защитной подложкой (например, МДФ 18 мм).

Загрузку / разгрузку поддонов всегда производить с поперечной стороны.

Не хранить крупноформатные плиты, а также готовые плиты во влажных помещениях, и непосредственно на полу.

Не хранить крупноформатные плиты и готовые плиты на открытом воздухе или в местах с УФ-источниками излучения.

Акклиматизировать готовые элементы перед монтажом в течение мин. 24 часов при комнатной температуре (мин. 18 °C). При температуре поставки ниже 5 °C элементы должны акклиматизироваться, по крайней мере, 48 часов со всех сторон.

Не класть на крупноформатные панели и готовые элементы никакие предметы, т. к. это может привести к повреждению.

Плиты RAUVISIO wave должны быть защищены во время транспортировки и хранения с помощью верхней и нижней проложек.

RAUVISIO wave предназначены для вертикального применения внутри помещений. Специальные варианты применения, выходящие за рамки вышеописанных гарантированных свойств, производитель / заказчик обязан самостоятельно проверить на пригодность к конкретному применению или запросить данные у изготовителя, либо провести независимые испытания.

Установка акклиматизированных материалов не должна происходить при температуре < 15 °C.

Все материалы и компоненты должны быть проверены до обработки / монтажа на повреждения и дефекты.

Во избежание появления трещин из-за внутренних напряжений закромленной при обработке и монтаже промежуточное хранение до момента установки должно осуществляться исключительно в оригинальной упаковке в отапливаемом и закрытом помещении.

Не закромленные торцы древесной несущей плиты не должны контактировать с влагой. Торцы всегда должны быть защищены подходящей кромкой (RAUKANTEX color pure/plus/pro).

Все просверленные отверстия в древесных плитах должны герметизироваться во время сборки для обеспечения водонепроницаемости.

Сильные химические вещества, такие как сильные растворители, специальные чистящие средства (например, средство для чистки канализации, промышленные очистители, и т. д.), а также агрессивные чистящие средства могут повредить поверхность.

Царапины при чистке могут образовываться под воздействием следующих элементов:
песчинки и похожие частицы, абразивные чистящие инструменты / губки и т.д.

Для минимизации статического заряда эффективной мерой будет обработка антистатическим средством для очистки пластика.

Не вставать на продукты RAUVISIO wave.

Не резать острыми предметами.

Не работать с инструментами на поверхности материала.

9 ИНСТРУКЦИЯ ПО ЭКСПЛУАТАЦИИ И УХОДУ ДЛЯ КОНЕЧНОГО ПОЛЬЗОВАТЕЛЯ

Большое спасибо, что выбрали продукт, поверхность которого сделана из высококачественного полимерно-целлюлозного материала.
Не пористый, гомогенный, гигиеничный материал подходит для контакта с пищевыми продуктами, а также устойчив к грибкам и бактериям.

RAUVISIO wave устойчив к большинству применяемых в быту веществам. Длительное воздействие агрессивных веществ может оставлять следы или повредить материал.

В таблице приведены протестированные средства и продолжительность воздействия:

Вещества	Условие 1A		Условие 1B	
	D	A	D	A
Уксусная кислота	16 час.	5	1 час.	5
Лимонная кислота	16 час.	5	1 час.	5
Аммиачная вода	16 час.	5	2 мин.	5
Этиловый спирт	16 час.	5	1 час.	5
Красное вино	16 час.	5	6 час.	5
Пиво	16 час.	5	6 час.	5
Кола	16 час.	5	16 час.	5
Кофе	16 час.	5	16 час.	5
Черный чай	16 час.	5	16 час.	5
Сок черной смородины	16 час.	5	16 час.	5
Сгущенное молоко	16 час.	5	16 час.	5
Вода	16 час.	5	16 час.	5
Бензин	16 час.	5	2 мин.	5
Ацетон	16 час.	5	10 сек.	5
Этил-бутилацетат	16 час.	5	10 сек.	5
Масло	16 час.	5	16 час.	5
Оливковое масло	16 час.	5	16 час.	5
Горчица	16 час.	5	6 час.	5
Лук	16 час.	5	6 час.	5
Дезинфицирующие средства	16 час.	4	10 мин.	5
Черная паста для шариковых ручек паста	16 час.	1	–	
Штемпельная краска	16 час.	1	–	
Чистящие средства	16 час.	5	1 час.	5
Моющий раствор	16 час.	5	1 час.	5

D Время воздействия

A Результат (см. таблицу справа)

RAUVISIO wave обладает приятной на ощупь, теплой и с выдающимся визуальным эффектом глубины поверхностью.

Чистка

- Следует использовать мягкие чистящие средства без абразивных компонентов.
- Не использовать абразивы, растворители, полироли, парафины и паровые чистящие приборы.
- Чтобы предотвратить повреждение поверхности, следует проверить переносимость чистящего средства, на незаметном месте, в малом количестве и с коротким временем воздействия. При этом должны быть приняты во внимание указания производителя.

5	Никаких видимых изменений
4	Почти незаметные изменения в глянце или цвете
3	Незначительные изменения блеска или цвета; структура обследуемой поверхности не изменяется
2	Видны сильные следы; структура обследуемой поверхности, однако, в значительной степени остается неповрежденной
1	Видны сильные следы; структура обследуемой поверхности изменяется
0	Обследуемая поверхность сильно изменена или разрушена

ЗАМЕТКИ

Этот документ защищен авторским правом. Все права на основании этого защищены. Никакая часть данной публикации не может быть переведена, воспроизведена или передана в любой форме или каким-либо аналогичным способом, электронным или механическим посредством фотокопирования, записи или иным образом, или сохранена в системе поиска данных..

Наши устные и письменные консультации, касающиеся технических приложений, основаны на опыте и лучших из наших достоверных знаний, но даны без обязательств. Использование продукции REHAU в условия, которые находятся вне нашего контроля, или для применений, помимо тех, которые указаны, освобождает нас от любых обязательств в отношении претензий в отношении товара. Мы рекомендуем предварительно проверить соответствие продукции REHAU для предполагаемого применения. Использование и переработка наших продуктов находятся вне нашего контроля и поэтому лежат исключительно в зоне вашей ответственности. В случае, если ответственность все-таки рассматривается, какая-либо компенсация будет ограничена стоимостью поставленных товаров нами и используемых вами. Наша гарантия предполагает стабильное качество наших продуктов в соответствии с нашей спецификацией и в соответствии с нашими общими условиями продажи.

Мы всегда рядом с вами
Где именно, вы можете узнать
по адресу
www.rehau.ru

© REHAU AG + Co
Rheniumhaus
95111 Rehau

Возможны технические изменения
010605 RU 12.2016